CITROËN

CATALOGUE DES PIÈCES DÉTACHÉES

ID 19 B

BERLINE

N° 528

ÉDITION DE SEPTEMBRE 1966

CITROËN

CATALOGUE DES PIÈCES DÉTACHÉES

MÉCANIQUE ET CARROSSERIE

ID 19 B

N° 528

SOCIÉTÉ ANONYME ANDRÉ CITROËN
Capital : 302 460 000 F - Siège Social : 117 à 167, quai André-Citroën, PARIS (XV)
SERVICE DES PIÈCES DÉTACHÉES
23, rue Ernest-Cognacq, à LEVALLOIS-PERRET (Hauts-de-Seine)
Adresse télégraphique : Citroën-Levallois Téléphone : 737-52-10

R. C. 54 B 9455

ATTENTION

POUR TOUS VÉHICULES (sauf Type Amérique et Canada)

Le liquide utilisé dans les circuits hydrauliques est un liquide d'origine **MINÉRALE.**

VÉHICULES — Type AMÉRIQUE et CANADA

Le liquide utilisé dans les circuits hydrauliques est un liquide d'origine **VÉGÉTALE.**

— Les organes, les pièces et les joints **repérés en vert** sont strictement réservés au circuit **minéral.**

— Les joints **repérés en blanc** sont communs aux deux circuits.

— Les organes, les pièces et les joints **non repérés ou repérés en rouge** sont réservés au circuit **végétal.**

NOTA. — L'UTILISATION DES ORGANES, PIÈCES ET JOINTS DOIT ÊTRE OBLIGATOIREMENT CONFORME AU MONTAGE D'ORIGINE, SOUS PEINE DE DÉTÉRIORATION COMPLÈTE DE L'INSTALLATION DU CIRCUIT HYDRAULIQUE.

INDICATIONS GÉNÉRALES

Le présent catalogue comprend des illustrations et la nomenclature des pièces mécaniques et de carrosserie des voitures particulières « ID 19 B ».

a) **Présentation.** — La reliure est constituée par un système permettant le remplacement facile des pages, lorsque des corrections importantes y seront apportées.

b) **Classement et nomenclature.** — Les pièces sont classées par organes ou ensembles. Sur les planches illustrées, elles sont groupées en ordre de montage. Dans le texte, placé en regard, elles sont classées en ordre numérique.

La recherche d'un numéro de pièce est ainsi aisée et rapide; quand la longueur du texte nécessite plusieurs pages, nous avons reproduit la planche autant de fois qu'il était nécessaire.

Nous avons ajouté à la désignation de certaines pièces des cotes et caractéristiques permettant une identification plus rapide. Ces cotes ne sont données qu'à titre indicatif, notre Bureau d'études pouvant à tout moment y apporter des modifications.

Le nombre d'exemplaires de chaque pièce figurant dans un organe ou sous-ensemble est indiqué dans la colonne « coefficient ».

c) **Lecture du catalogue.** — Consulter tout d'abord la légende des symboles (page VII) pour identifier le type de châssis; se reporter ensuite à la table des matières (pages VIII à XI) qui renvoie au texte et à l'illustration. Rechercher la pièce sur la planche illustrée qui en indique le numéro, chercher ce numéro sur la page de texte, et lire la désignation qui y correspond; dans le cas où une pièce porte plusieurs numéros sur l'illustration, rechercher dans le texte ces différents numéros pour achever l'identification.

Pour les pièces qui ne comportent pas d'illustration et dont l'identification ne prête d'ailleurs pas à confusion, rechercher directement dans le texte désignation et numéro.

Si, exceptionnellement, vous n'avez pas la certitude de nous passer commande d'une façon exacte, il est utile de nous indiquer : numéro de châssis et numéro de moteur.

La division du Service « Pièces détachées » en Rayons I, II, III, IV ne subsiste plus, seule la distinction (Rayon VI) reste valable.

Les pièces du Rayon VI sont incorporées selon leur fonction dans les différents chapitres du présent catalogue, mais avec l'indication (Rayon VI) après la désignation.

d) **Passation des commandes.**

1° Pièces dont les numéros appartiennent à la série D. Établissez un bon de commande séparé pour :

— Pièces du Rayon VI;

— Organes complets, carrosseries, cylindres;

— Toutes autres pièces ensemble, en ordre numérique intégral.

2° Pièces dont les numéros appartiennent à la série N. Procédez de même.

3° Pièces dont les numéros appartiennent à la série 1 à 900.000.

Établissez un bon de commande spécial pour les pièces du Rayon VI. Toutes autres pièces ensemble en ordre numérique intégral.

Les bons de commande ainsi établis s'appliqueront à des pièces de tous les types de véhicules, sans différenciation.

Pour passation de vos ordres, nous disposons de carnets de commandes spéciaux.

e) **Prix et conditions de vente.** — Les prix sont donnés dans un fascicule distinct; ils peuvent être modifiés à tout moment.

Les conditions de vente figurent en tête de nos tarifs (pièces détachées, organes révisés et échanges standards).

NUMÉROTATION DES PIÈCES

La nouvelle numérotation de nos pièces détachées adoptée depuis plusieurs années est celle qui est utilisée pour les pièces des voitures particulières ID 19 B. Dans chaque chapitre du présent catalogue, ces pièces sont classées en tête. A leur suite viennent les pièces communes à ce modèle et aux modèles actuels, pièces qui conservent leur numérotation antérieure.

PRINCIPE

Le numéro est composé :

a) d'une ou plusieurs lettres majuscules.

b) de deux nombres de 1 à 3 chiffres séparés par un tiret.

Ex. : DV 331-1. — Carter de boîte de vitesses et d'embrayage.

Le dernier chiffre peut être suivi d'une lettre minuscule, qui sert à signaler une même pièce (en tant que fonction) mais non interchangeable par suite :

— de dissymétrie (pièce droite ou gauche);

— de cote différente.

FORMATION DES NUMÉROS

Le véhicule est divisé en neuf grandes divisions (organes ou ensembles d'organes concourant à une même fonction) représentées par le premier chiffre du premier nombre, à savoir :

1. — Moteur (proprement dit).
2. — Moteur (accessoires liés au fonctionnement).
3. — Transmission du mouvement (embrayage, boîte de vitesses, arbres et cardans).
4. — Liaison au sol (essieux AV et AR, frein, direction).
5. — Électricité, visibilité, signalisation.
6. — Sécurité, confort, outillage.
7. — Châssis, plate-forme, coque.
8. — Caisse, habillage.
9. — Garniture, sellerie.

Ces neuf grandes divisions sont elles-mêmes divisées en différents groupes représentés par le second chiffre du premier nombre.

A leur tour ces groupes sont divisés en sous-groupes représentés par le troisième chiffre du premier nombre.

Ex. : DJ 331-16 a. — Couvercle de boîte de vitesses.

CLASSEMENT DES PIÈCES DANS LE CATALOGUE

Sur tous les documents que nous établissons, nous adoptons en principe le classement suivant :

1° Numérique conjointement pour les deux nombres mais commandé par le premier.

2° Alphabétique pour les lettres indices (en préfixe et en suffixe).

Pour exemples concrets voir l'Index (pages XIII à XXXIX).

CATALOGUE PAR ORDRE NUMÉRIQUE

Les pièces de cette nouvelle numérotation sont incorporées à notre « Catalogue par ordre numérique », N° 502.

Pour vous faciliter la recherche d'une pièce, dont vous ne connaîtriez que le numéro, nous avons établi dans le présent catalogue un index (pages XIII à XXXIX) vous indiquant la page du catalogue où figure la pièce considérée.

RECOMMANDATION

Vous devrez apporter le plus grand soin à respecter scrupuleusement :

— Les lettres (majuscules en préfixe, minuscules en suffixe);

— Les tirets séparant les deux nombres.

L'omission d'un de ces éléments dans la rédaction d'un numéro en modifie totalement le sens, vous risqueriez donc, en faisant une erreur dans la rédaction du numéro de pièce, de recevoir une pièce *totalement* différente de celle désirée.

LÉGENDE DES SYMBOLES

SERVANT A LA DÉSIGNATION DES TYPES DE CHASSIS ET DE CARROSSERIE

SYMBOLES		CARACTÉRISTIQUES GÉNÉRALES
COMMERCIAL	USINE	
DS 19 B - BERLINE - LUXE	DV	Moteur : 4 cylindres 86 × 85,5. Embrayage : monodisque. Boîte de vitesses : 4 vitesses. Direction : à crémaillère (mécanique ou assistée). Freins : à disque sur roues AV, à tambour sur roues AR. Suspension : hydropneumatique. Carrosserie : 5 places, 4 portes.
DS 19 B - BERLINE - CONFORT	DV	Mêmes caractéristiques que ID 19 B, sauf : Équipement confort.

TABLE DES MATIÈRES

		NUMÉROS DES PAGES
AÉRATION		198 à 201
AILES AV		248 et 249
AILES AR		250 et 251
ALIMENTATION D'ESSENCE	Pompe à essence	154 à 157
	Réservoir-Tuyauteries	154 à 157
ANTI-VOL	Direction non assistée	61
	Direction assistée	65
BANQUETTE AV		288 et 289
BOITE DE VITESSES	Boîte de vitesses complète	30 et 31
	Carter	30 et 31
	Couvercle	32 et 33
	Différentiel	38 et 39
	Fourchettes et axes	32 et 33
	Pignon de compteur	30 et 31
	Pignons, arbres	34 à 37
	Suspension boîte de vitesses	152 et 153
	Vis de compteur	34 et 35
CARROSSERIE		237
CANALISATION	Direction (direction assistée)	137
	Frein	138 à 141
	Retour de fuites	142 à 147
	Suspension	132 à 135

		NUMÉROS DES PAGES
CAPOT		252 à 255
CEINTURE DE SÉCURITÉ		292
CHAUFFAGE		206 à 217
COMMANDE DES VITESSES	Direction à gauche	40 à 43
	Direction à droite	44 à 47
COMMANDE DE VARIATION DE HAUTEUR	Direction à gauche	149
	Direction à droite	150
COUSSIN AR		291
DÉGIVRAGE		202 à 205
DÉMARREUR		192 à 195
DIRECTION	Barres, leviers, boîtiers de relais :	
	— Direction non assistée	78 à 81
	— Direction assistée	82 à 85
	Canalisation de direction (direction assistée)	137
	Crémaillère (direction non assitée)	66 à 69
	Ligne droite	62
	Partie hydraulique (direction assistée)	74 à 77
	Partie mécanique (direction assistée)	70 à 73
	Volant support-Antivol :	
	— Direction non assistée	58 à 61
	— Direction assistée	62 à 65

		NUMÉROS DES PAGES
DOSSIER AR		291
DYNAMO		184 à 191
ÉCHAPPEMENT		158 à 161
ÉLECTRICITÉ	Allumeur	172 à 175
	Avertisseurs	234
	Batterie d'accus	180 à 183
	Bobines	172 à 175
	Câbleries et équipement électrique	231 à 233
	Circuit d'allumage	172 à 175
	Commande d'avance	172 à 175
	Commutateurs	176 à 179
	Dégivreur	202 à 205
	Démarreur	192 à 195
	Dynamo	184 à 191
	Éclairage intérieur	218 à 225
	Feux de direction et stationnement	218 à 229
	Lanterne AR — Stop — Catadioptre	226 à 229
	Phares	218 à 225
	Poste de radio	235 et 236
	Régulateur	184 à 191
ÉLÉMENTS DE CARROSSERIE	Éléments AV (partie infér.)	238 à 241
	Éléments AV (partie supér.)	242 et 243
	Éléments (partie centrale)	244 et 245
	Éléments (partie AR)	246 et 247
EMBRAYAGE		28 et 29
ESSIEU AV	Barre antiroulis	117 et 118
	Bras — Pivots — Moyeux	50 à 53
	Demi-essieu complet	50
ESSIEU AR	Barre antiroulis	117 et 118
	Bras complets	54
	Moyeux — Fusées	54 à 57
ESSUIE-GLACE		196 et 197
FREINS	Canalisation de frein	138 à 141
	Commande hydraulique :	
	— Direction à gauche	126
	— Direction à droite	129 à 131
	Dispositif de frein hydraulique AV	86
	Dispositif de frein mécanique AV	89
	Frein à main	121
	Plateaux — Segments AR	90 à 93
	Tambour AR	57
GARNITURES DE BANQUETTE AV ET AR		291
GLACES	Lunette AR	282
	Pare-brise	282
	Portes AV et AR	266 à 269
HABILLAGE	Garniture de pavillon	296 et 297
	Garnitures de portes AV et AR	293 à 295
	Garniture de plancher	296 et 297
	Garniture de coffre AR	296 et 297
	Tôle d'habillage d'auvent	274 à 281
	Appui-tête	298

TABLE DES MATIÈRES (Suite)

		NUMÉROS DES PAGES
LAVE-GLACE		180 à 183
LÈVE-GLACE	Garnitures d'étanchéité	266 à 269
	Glaces de portes AV et AR	266 à 269
	Lève-glace	266 à 269
LUNETTE AR	Garniture de lunette	296 et 297
	Glace	282
	Presse-glace	282
MOTEUR	Arbre à cames	18 et 19
	Bielles	16 et 17
	Carburateur	14 et 15
	Carter moteur	2 à 5
	Chemises	2 et 3
	Commande d'accélérateur — Direction à gauche.	20 et 21
	Commande d'accélérateur — Direction à droite.	22 et 23
	Culasse	6 à 9
	Culbuteurs	10 et 11
	Distribution	18 et 19
	Filtre à air	14 et 15
	Moteur complet	2
	Pistons	16 et 17
	Pompe à eau	26 et 27
	Pompe à huile et circulation d'huile	24 et 25
	Soupapes	10 et 11
	Suspension moteur	152 et 153
	Tubulures	12 et 13
	Ventilateur	26 et 27
	Vilebrequin	16 et 17

		NUMÉROS DES PAGES
OUTILLAGE		171
PARE-BRISE	Glace	282
	Pare-soleil	170
	Presse-glace	282
	Rétroviseur	170
PARE-CHOCS	Pare-chocs AV	166 et 167
	Pare-chocs AR	168 et 169
	Plaque de police AV	166 et 167
	Supports	166 à 169
PAVILLON	Appliques de finition	256 à 259
	Bordures de pavillon	256 à 259
	Brancards de pavillon	256 à 259
	Panneaux de custode	256 à 259
	Pavillon	256 à 259
PÉDALIER	Direction à gauche	122
	Direction à droite	125
PLANCHE DE BORD	Boîte à gants	176 à 179
	Cendriers	176 à 179
	Couvercle de boîte à gants	176 à 179
	Encadrement de compteur	274 à 281
	Planches de bord	274 à 281
	Tirette	176 à 179

TABLE DES MATIÈRES (Fin)

		NUMÉROS DES PAGES
PORTES AV ET AR	Portes AV	260 et 261
	Portes AR	262 et 263
PORTE DE COFFRE AR	Charnières	270 à 271
	Porte de coffre	270 à 271
POSTE DE RADIO		235 et 236
RADIATEUR	Canalisation d'eau	162 à 165
	Conduit de ventilation	162 à 165
ROUES	Accessoires de roues	171
SERRURES	Poignées AV et AR	264 et 265
	Serrures AV et AR	264 et 265
	Serrure de porte de coffre	272 et 273
SIÈGES AV		283 à 287
SUSPENSION	Amortisseurs AV	110
	Amortisseurs AR	113 et 114
	Canalisation de suspension	132 à 135
	Conjoncteur — Vanne de sécurité	101 et 102
	Correcteur AV et AR	117 et 118
	Cylindre AV — Bloc pneumatique AV.	109 et 110
	Cylindre AR — Bloc pneumatique AR.	113 et 114
	Pompe haute pression :	
	— Direction non assistée	94
	— Direction assistée	97 et 98
	Réservoir	105 et 106

	NUMÉROS DES PAGES
TABLEAU DE BORD	176 à 179
TAPIS AV ET AR	298
TRANSMISSIONS	49

INDEX NUMÉRIQUE

NUMÉROTATION D

NUMÉRO	DÉSIGNATION	RAYON	NUMÉRO DES PAGES	OBSERVATIONS
DV 1-03	Moteur		2	
DX 8-05g	Carrosserie		237	
DX 8-05h	Carrosserie		–	
DX 8-09	Unit		246	
DX 8-98c	Tablier		242	
DX 8-98d	Tablier		–	
DV 33-0	Boîte de vitesses		30	
DV 33-01	Boîte de vitesses		–	
DX 41-03	Demi-essieu		50	
DX 41-03a	Demi-essieu		–	
DV 111-01	Jeu de chemises		2	
DV 111-3	Joint	VI	–	
DS 112-91a	Joint		6	
DS 112-92a	Rondelle	VI	–	
DS 112-94	Bouchon		–	
DS 112-94a	Bouchon		–	
DX 113-18	Demi-coussinet	VI	17	
DX 114-83	Bouchon		2	
DF 114-85	Joint	VI	5	
DF 114-86	Plaque		–	
DX 121-9b	Demi-coussinet	VI	17	
DX 121-9f	Demi-coussinet	VI	–	
DV 121-15	Segment		–	
D 121-98	Pied	VI	5-17	
DX 124-26	Cuvette		10	
DS 124-78	Cavalier	VI	–	
DS 124-85	Rondelle		–	
DX 124-93	Contre-écrou		–	
DX 132-10	Reniflard	VI	5	
DX 132-10a	Reniflard	VI	–	
DY 132-76	Tube		14	
DS 132-81	Bouchon	VI	6	
DY 132-83	Patte		14	
DX 133-3a	Traverse		153	
DS 133-5a	Bloc		–	
DX 133-11	Traverse		–	
DX 133-12	Bras		–	
DX 133-14a	Bloc		–	
DX 133-50	Demi-bague		–	
DX 133-57	Bague		–	
D 133-58	Cale		–	
D 133-58a	Cale		–	
DX 133-59	Demi-bague		153	
DX 133-60	Chapeau		–	
DS 133-66	Écrou		–	
DX 133-74	Bras		–	
DX 133-75	Bras		–	
DS 133-90a	Support		–	
DS 133-91a	Support		–	
DX 133-97	Écran		–	
D 133-107	Rondelle		–	
DS 133-139	Plaquette		–	
DX 142-1	Pédale		21	
DX 142-5b	Ressort		21–22	
DX 142-6	Palier		21	
DV 142-7	Levier		–	
DM 142-10a	Palier		22	
DX 142-11	Pédale		–	
DV 142-13	Renvoi		–	
DV 142-52	Support		21–22	
DX 142-65	Plaquette		22	
DX 142-70	Palier		–	
DS 142-90	Manchon		21	
DX 142-96	Attache	VI	21–22	
DV 142-99	Relais		– –	
DJ 142-112	Écrou		– –	
DS 142-116a	Rondelle	VI	– –	
DM 142-137a	Support		22	
DX 142-145	Tôle	VI	–	
DX 142-162	Plaquette		21–22	
DX 142-172	Contreplaque	VI	– –	
DX 171-0	Filtre	VI	14	
DX 171-0a	Filtre	VI	–	
DV 171-3	Raccord		–	
DX 171-5	Élément		–	
DV 171-40	Support		–	
DX 171-80	Entretoise	VI	–	
DS 173-2	Bloc	VI	154	
DX 173-50a	Guide		–	
DX 173-82	Poussoir	VI	–	
DX 173-99	Poussoir		–	
DX 173-99a	Poussoir		–	
DX 173-99b	Poussoir		–	
DX 174-3	Tube	VI	–	

INDEX *(suite)*

NUMÉRO	DÉSIGNATION	RAYON	NUMÉRO DES PAGES	OBSERVATIONS
DX 174-6	Tube		157	
DS 174-7	Flexible		154	
DX 174-7a	Flexible		157	
D 174-72	Œillet		154	
DS 174-73	Support	VI	–	
D 174-75	Bague		142	
DS 174-77a	Patte		154	
D 174-80	Support		–	
DX 174-81	Flexible		–	
DX 174-81a	Raccord		157	
DX 174-81b	Raccord		–	
DS 174-82	Flexible		154	
D 175-03	Bouchon	VI	–	
DX 175-1a	Réservoir	VI	–	
DS 175-2b	Trappe		250	
D 175-4a	Tubulure	VI	154	
DM 175-5a	Rhéostat	VI	–	
D 175-9a	Raccord		–	
DM 175-13	Filtre	VI	–	
DX 175-16	Trappe		245	
D 175-17	Garniture	VI	154	
D 175-18	Sangle		–	
DX 175-20a	Bouchon	VI	–	
DX 175-46a	Joint	VI	–	
DM 175-53	Cale		–	
D 175-54	Cale		–	
D 175-60	Butée	VI	–	
DS 175-63	Patte	VI	142–154	
D 175-66	Manchon		154	
D 175-67	Bande		–	
D 175-72	Collier		–	
D 175-80	Rondelle		–	
DS 175-81	Coupelle	VI	–	
DS 175-84a	Tube	VI	–	
DS 175-86b	Ressort	VI	250	
DS 175-89	Axe		–	
DS 175-91	Charnière		–	
D 175-92	Butée		250–274–278	
DX 175-94	Caoutchouc		250	
DM 175-103	Attache		154	
D 175-108	Garniture		–	
DM 175-110	Support	VI	–	
DV 181-14	Écran		13	
DV 182-2	Tube	VI	158	
DV 182-3	Tube	VI	–	
DV 182-3a	Tube	VI	–	
DS 182-4	Tube		158	
D 182-6a	Demi-collier		–	
DV 182-51	Tube		–	
DX 182-65	Demi-collier		–	
DX 182-69	Demi-collier		–	
DX 182-76	Demi-collier		–	
DS 182-78	Collier		–	
DX 182-79a	Collier		–	
DX 182-80	Bande		–	
DX 182-80a	Bande		–	
D 182-84	Plaquette	VI	–	
D 182-85	Entretoise	VI	–	
DX 182-87	Butée		–	
DS 182-91	Vis		–	
DX 182-101	Collier		–	
DX 182-109	Renfort		–	
DX 182-116	Support		–	
DX 182-116a	Support		–	
DV 182-124	Écran		–	
DS 182-125	Rondelle	VI	–	
DX 183-0	Pot		–	
DX 183-45	Support		–	
DX 183-45a	Support		–	
DX 183-61	Écran		–	
DX 183-62	Écran		–	
DS 183-70a	Étrier		–	
DS 183-70b	Plaque		–	
DS 183-71b	Ressort		–	
DS 183-71c	Ressort		–	
DS 183-72	Cale		–	
DS 183-72a	Cale		–	
DS 183-83	Rondelle	VI	–	
DS 183-93	Plaquette		–	
DV 211-05	Allumeur	VI	172	
DY 211-8	Condensateur	VI	–	
DM 211-15	Tête	VI	–	
DY 211-15	Tête	VI	–	
DM 211-16	Rotor	VI	–	
DM 211-16b	Rotor	VI	–	
DX 211-16	Rotor	VI	–	
DM 211-17	Rupteur	VI	–	
D 211-56	Bague		176	
DS 212-04e	Faisceau	VI	172	
DM 212-08b	Bobine	VI	–	
DM 212-08c	Bobine	VI	–	
DS 212-5h	Fil	VI	–	

NUMÉRO	DÉSIGNATION	RAYON	NUMÉRO DES PAGES	OBSERVATIONS
DS 212-6h	Fil	VI	172	
DS 212-7d	Bougie	VI	–	
DS 212-7g	Bougie	VI	–	
DS 212-9e	Fil	VI	–	
DS 212-12h	Fil	VI	–	
DS 212-13h	Fil	VI	–	
DW 212-14c	Commutateur	VI	172–176	
DF 212-52	Plaque		172	
DX 212-70	Gaine	VI	–	
DS 212-71a	Embout	VI	–	
DX 212-72	Tige	VI	–	
DX 212-72a	Tige	VI	–	
DS 212-73d	Support		–	
DF 212-77a	Protecteur	VI	–	
DS 212-79	Protecteur	VI	–	
DS 212-83	Vis	VI	–	
DS 212-113a	Bouchon	VI	–	
DS 212-115a	Bouchon		–	
D 231-93	Rondelle		18	
D 231-93a	Rondelle		–	
D 232-03	Bouchon	VI	162–165	
DX 232-78	Tirant		165	
DVF 232-78	Tirant		162	
DX 232-94	Coupelle		162–165	
DX 232-96	Plaquette		– –	
DS 234-01a	Régulateur	VI	165	
DX 234-01a	Régulateur	VI	26–162	
DX 235-1	Tube		162	
DX 235-1a	Tube		165	
D 235-4	Tube		162–165	
DX 235-10	Raccord		– –	
DX 235-11a	Raccord		– –	
DV 235-35	Tube		13	
DM 241-1	Ventilateur		26	
DS 241-93	Vis	VI	–	
DX 242-1	Collecteur	VI	162–165	
DX 242-45	Carcasse		165	
DX 242-46	Commande	VI	–	
DS 242-47a	Volet		–	
DX 242-49c	Cadre		162–165	
DS 242-51	Bande		– –	
DS 242-55a	Joint	VI	– –	
DX 242-67	Carcasse		162	
DS 242-90	Grille		162–165	
DS 242-108	Protecteur	VI	165	
DS 242-109	Support	VI	–	
DS 242-112	Ressort		165	
DX 251-1	Manivelle	VI	171	
DS 251-2a	Axe		30–171	
DX 251-4	Rallonge	VI	171	
DX 251-75	Obturateur		162–165–238	
DX 251-80	Patte		171–238	
DX 251-101	Support		– –	
DJ 312-0	Mécanisme	VI	29	
DX 312-1	Carter	VI	–	
DS 312-2	Ressort	VI	–	
DS 312-2a	Ressort	VI	–	
DX 312-3	Plateau		–	
DS 312-80	Rondelle	VI	–	
DX 312-86	Linguet	VI	–	
D 312-99	Cuvette	VI	–	
DX 313-01	Disque	VI	–	
DV 314-01	Support		–	
DM 314-016	Pédalier		125	
DV 314-2b	Câble	VI	122	
DV 314-3	Pédale		–	
DV 314-4	Fourchette		29	
D 314-6	Ressort	VI	–	
DX 314-9	Ressort		–	
DV 314-22	Pare-poussière		–	
DV 314-33	Levier		122	
DV 314-36	Levier	VI	125	
DM 314-38b	Pédale		–	
DV 314-39a	Câble	VI	–	
DM 314-48	Support		–	
DV 314-51	Ressort		122	
DV 314-51a	Ressort		125	
DV 314-76	Guide		29	
D 314-77	Ressort		–	
DV 314-83	Levier		122	
DM 314-83b	Levier		125	
DM 314-88	Rondelle		122	
DV 314-94	Patte	VI	29	
DM 314-95b	Palier		122	
DV 314-96	Vis		29	
DV 314-97	Tige	VI	122–125	
DM 314-109	Entretoise		– –	
D 314-142	Raccord		26	
DX 314-170	Colonnette	VI	29	
DM 314-177	Vis		122–125	
DV 314-178	Axe		– –	
DS 314-195	Tube		137–142	

INDEX *(suite)*

NUMÉRO	DÉSIGNATION	RAYON	NUMÉRO DES PAGES	OBSERVATIONS
DV 314-215	Rotule		29	
DM 331-04	Reniflard		30	
DV 331-1	Carter		–	
DV 331-1a	Carter		–	
DV 331-3	Chapeau		–	
DV 331-5	Bouchon		33	
D 331-6a	Bouchon	VI	30	
DJ 331-16a	Couvercle		33	
D 331-63	Écrou	VI	30	
DJ 331-73	Vis		33	
D 331-77	Rondelle		30	
DX 331-78	Bague	VI	33	
DV 331-79	Joint	VI	49	
DM 331-82	Douille	VI	30	
DJ 331-87	Chapeau		–	
DV 331-87	Chapeau		–	
DX 332-1	Arbre		34	
DV 332-2	Axe		–	
DS 332-4	Écrou	VI	–	
DX 332-6	Arbre		–	
DV 332-20	Joint		–	
DV 332-47	Flasque		–	
DV 332-49	Tube		–	
DX 332-91	Ressort		–	
D 332-94	Vis		–	
D 332-95c	Rondelle		–	
D 332-95d	Rondelle		–	
DV 332-300	Cale		–	
DV 332-301	Cale		–	
DV 332-302	Cale		–	
DV 333-8 b	Pignon		–	
DV 333-11	Pignon		–	
DV 333-13	Pignon		–	
DV 333-16	Train		–	
DV 333-17	Pignon		–	
DV 333-23	Pignon		–	
DV 334-1	Axe		33	
DS 334-2	Bouton	VI	283-284-287	
DW 334-2	Bouton	VI	41–45	
DJ 334-3	Levier		41	
DJ 334-4a	Arbre		–	
DV 334-11	Ressort		33	
DV 334-13	Verrou		–	
DV 334-14	Verrou		–	
DV 334-17	Fourchette		–	
DV 334-18	Fourchette		–	
DV 334-20	Fourchette		33	
DV 334-21	Axe		–	
DV 334-22	Axe		–	
DV 334-27	Doigt		–	
DJ 334-30	Axe		–	
DJ 334-31a	Axe		–	
DJ 334-50	Levier		45	
DJ 334-54	Levier		–	
DJ 334-55	Levier		41	
DM 334-58	Noix		41–45	
DX 334-62	Pare-poussière		66–70	
DM 334-63a	Rotule		41–45	
DM 334-64	Bague	VI	– –	
DJ 334-66	Guide		41	
DJ 334-71	Tige		–	
DM 334-73	Bague		41–45	
DM 334-75	Axe		– –	
DJ 334-79	Câble	VI	41	
DJ 334-81a	Axe	VI	41–45	
DM 334-83a	Axe		– –	
DM 334-87a	Rotule		– –	
DV 334-88	Vis		33	
DM 334-90	Bague	VI	41–45	
DM 334-92a	Levier		41	
DJ 334-95	Axe		41–45	
DM 334-96	Demi-coussinet	VI	– –	
DV 334-96	Rondelle		33	
DM 334-98	Rondelle	VI	41–45	
DJ 334-102	Arbre		41	
DV 334-103	Ressort		33	
DJ 334-109	Bague	VI	41–45	
DJ 334-112	Renvoi		– –	
DJ 334-114	Support		41	
DJ 334-115	Support		45	
DJ 334-118	Contreplaque	VI	41–45	
DM 334-120	Garniture		274	
DM 334-121	Garniture		278	
DV 334-125	Support		41	
DW 334-127	Agrafe	VI	274–278	
DW 334-127a	Agrafe	VI	– –	
DJ 334-135a	Arbre		45	
DM 334-138	Applique		274	
DM 334-139	Applique		278	
DJ 334-140	Rotule	VI	41–45	
DJ 334-142	Ressort		– –	
DJ 334-155a	Support		41	

INDEX *(suite)*

NUMÉRO	DÉSIGNATION	RAYON	NUMÉRO DES PAGES	OBSERVATIONS
DJ 334-156a	Support		45	
DV 343-156	Support		–	
DS 334-157b	Tube		142	
DJ 334-184	Câble	VI	45	
DM 334-190	Embout		41–45	
DJ 334-191a	Tige		45	
DJ 334-199	Arbre		–	
DJ 334-201	Levier		–	
DW 334-211	Garniture		274	
DW 334-211a	Garniture	VI	275	
DJ 334-256	Axe		41–45	
DJ 334-257	Rondelle	VI	– –	
DJ 334-259	Vis	VI	33	
DX 335-06a	Synchroniseur		34	
DV 335-07	Synchroniseur		–	
DV 335-16	Bague	VI	–	
DV 335-21	Bague	VI	–	
DV 335-64 à DV 335-64c	Segment		–	
DV 343-1	Boîtier		38	
DV 343-2	Planétaire		–	
DV 343-3	Satellite		–	
DV 343-4	Axe		–	
DV 343-4a	Axe		–	
DV 343-5	Vis		–	
DV 343-6	Vis		–	
DV 343-7 à DV 343-7e	Rondelle		–	
DV 343-8 à DV 343-8c	Rondelle		–	
DV 343-9	Croisillon		–	
DV 343-96	Entretoise		–	
D 343-97 à D 343-97g	Rondelle		–	
D 343-98 à D 343-98g	Rondelle		–	
DV 344-02	Couple		34–38	
DX 344-5	Écrou		34	
DV 344-91	Bague		–	
DV 344-300 à DV 344-337	Rondelle		–	
DV 371-3	Palier		49	
DV 371-3a	Palier		–	
DV 371-5	Bague	VI	–	
DV 371-92	Bague		–	
D 371-93	Bague		–	
DV 371-94	Arbre		–	
DV 371-94a	Arbre		–	
D 371-95	Vis		–	
D 371-96	Écrou		–	
D 371-99	Rondelle	VI	–	
DX 373-01	Transmission		–	
DX 373-01a	Transmission		–	
DS 373-7	Rotule		–	
DS 373-31	Tri-axes		–	
DS 373-68	Goujon		–	
DS 373-69	Entraîneur		–	
DS 373-71	Joint	VI	–	
DS 373-72	Tôle		–	
DS 373-88	Gaine		–	
DX 373-94	Joint	VI	–	
DX 373-99	Gaine		–	
DX 381-1	Pignon		30	
DV 381-2	Prise	VI	–	
DV 381-61	Cuvette	VI	–	
DM 391-01c	Pompe		94	
DVF 391-01	Pompe		97	
DVN 391-01	Pompe		–	
DM 391-02a	Chemise		94	
DS 391-02	Chemise		97	
DV 391-03a	Conjoncteur		101	
DVN 391-03	Conjoncteur		–	
DX 391-03b	Conjoncteur		–	
DVN 391-04	Pompe		94	
DS 391-07b	Arbre		97	
D 391-3a	Ressort		–	
DM 391-4	Ressort		94	
DS 391-4	Ressort		97	
D 391-5	Clapet		–	
DM 391-5	Clapet		94	
D 391-10	Ressort		101	
DM 391-11a	Bouchon		–	
DS 391-11b	Bouchon		–	
DF 391-13	Poulie		97	
DM 391-15a	Corps		94	
DS 391-15d	Corps		97	
DX 391-16	Palier		–	

INDEX *(suite)*

NUMÉRO	DÉSIGNATION	RAYON	NUMÉRO DES PAGES	OBSERVATIONS
DX 391-18	Courroie		97	
DX 391-20	Couvercle		–	
DS 391-21a	Roulement	VI	–	
DM 391-48a	Raccord	VI	142	
DS 391-48c	Raccord	VI	–	
DS 391-52a	Écrou		101	
D 391-53	Coupelle		97	
DM 391-53	Axe		94	
D 391-54	Déflecteur		97	
D 391-55	Ressort		–	
DS 391-56	Bague		–	
DM 391-57	Prise		94	
DM 391-58a	Écrou		101	
D 391-59	Rondelle		–	
D 391-59a	Rondelle		–	
DM 391-60	Tube	VI	142	
DM 391-61b	Bouchon		94	
DM 391-62	Siège		–	
DM 391-64	Galet		–	
DM 391-65a	Poussoir		–	
DX 391-74	Tirant		97	
D 391-76	Écrou	VI	–	
D 391-77	Arrêtoir		–	
D 391-78	Cale		101	
D 391-78a	Cale		–	
D 391-78b	Cale		–	
DS 391-80	Barrette		–	
D 391-81	Coupelle		–	
DS 391-82	Rotule		97	
D 391-83	Doigt		–	
DS 391-86	Patte		–	
DM 391-87	Joint	VI	94	
DX 391-88	Plaquette		97–184–187–188–191	
D 391-90a	Entretoise		97	
DS 391-94	Collier		101	
DM 391-96	Vis		–	
DM 391-98a	Cuvette		94	
DS 391-98	Cuvette		97	
D 391-99	Jonc		94–97	
DX 391-103	Vis		97	
DS 391-104	Bouchon		142	
D 391-109	Garniture		–	
DX 391-111 à DX 391-111b	Cale	VI	97	
DS 391-112	Tube		142	
D 391-113	Bague		142–154	
D 391-116	Gaine		142	
DM 391-122a	Tube		–	
D 391-125	Collier		–	
DS 391-126	Tube		133–137	
DS 391-131a	Vis		97	
DS 391-132a	Vis		–	
DS 391-133a	Écrou		–	
DF 391-136	Manchon		142	
DS 391-140	Collier		–	
DS 391-144a	Canalisation	VI	–	
DS 391-145a	Canalisation	VI	–	
DS 391-145b	Tube		–	
DM 391-153 à DM 391-156	Cale		94	
DS 391-171	Manchon		142	
DS 391-175	Canalisation	VI	–	
DS 391-176	Canalisation	VI	–	
DS 391-177	Canalisation	VI	–	
DS 391-178	Canalisation		–	
DS 391-178a	Canalisation		145	
DS 391-179	Canalisation	VI	–	
DS 391-180	Canalisation	VI	–	
D 391-512 à D 391-529	Tige		97–98	
DM 392-01	Accumulateur		101	
DVN 392-01	Accumulateur		–	
D 392-90	Garniture		133–137	
DV 393-02	Réservoir	VI	105	
DVN 393-02	Réservoir	VI	–	
D 393-2	Tube	VI	–	
DX 393-3	Filtre	VI	–	
DX 393-4	Filtre	VI	–	
DXN 393-4	Filtre	VI	–	
DX 393-22	Tube	VI	–	
DXN 393-22	Tube	VI	–	
DX 393-23	Bouchon	VI	–	
DXN 393-23	Bouchon	VI	–	
DX 393-50	Bouchon	VI	–	
DXN 393-50	Bouchon	VI	–	
DS 393-61	Ressort	VI	–	
DX 393-68	Support		–	
DX 393-73	Joint		–	

INDEX *(suite)*

NUMÉRO	DÉSIGNATION	RAYON	NUMÉRO DES PAGES	OBSERVATIONS
D 393-75	Sangle		105	
DX 393-84	Tirant		–	
DS 393-85	Rondelle	VI	–	
DVN 394-9	Faisceau		129	
DXN 394-21	Canalisation		138	
DXN 394-22	Canalisation		–	
DXN 394-29	Faisceau		137	
DXN 394-30	Faisceau		133	
DV 394-31	Faisceau		–	
DVN 394-31	Faisceau		–	
DVN 394-33	Tube		–	
DX 394-34	Tube		145	
DXN 394-34	Tube		–	
DX 394-42	Tube		138	
DX 394-43	Tube		–	
DV 394-46	Raccord		137–138	
DV 394-47	Canalisation		145	
DX 394-48	Bloc		–	
DX 394-50	Tube		–	
DXN 394-50	Tube		–	
DX 394-53	Vis		6–138	
DV 394-56	Tube		133	
DX 394-56	Tube		137	
DV 394-57	Tube		133–137	
DV 394-67	Tube		138	
DVN 394-67	Tube		–	
DX 394-68	Tube		–	
DX 394-69	Tube		–	
DXN 394-69	Tube		–	
DVN 394-71	Tube		145	
DXN 394-72	Tube		133–137	
DJN 394-73	Tube		145	
DV 394-117	Canalisation		137	
DVN 394-117	Canalisation		–	
DV 394-118	Tube		133–137	
DX 394-120	Faisceau		133–145	
DXN 394-120	Faisceau		– –	
DX 394-121a	Tube		133	
DV 394-122	Tube		–	
DVN 394-122	Tube		–	
DVN 394-134	Faisceau		141	
DVN 394-135	Faisceau		–	
DXN 394-142	Tube		145	
DXN 394-144	Tube		–	
DXN 394-146	Tube		–	
DXN 394-147	Tube		–	
DXN 394-148	Tube		145	
DX 394-149	Bouchon		–	
DX 394-150	Raccord		–	
DXN 394-151	Manchon		–	
DXN 394-152	Tube		137–145	
DX 394-153	Bouchon		145	
DX 394-154	Tube		133	
DJ 394-154	Tube		–	
DVN 394-156	Tube		145	
DVN 394-157	Tube		–	
DVN 394-159	Tube		129	
DVN 394-160	Tube		–	
DX 394-161	Manchon		145	
DVN 394-162	Tube		137	
DV 394-167	Tube		138	
DV 394-168	Tube		–	
DX 412-03	Bras		50	
DX 412-03a	Bras		–	
DX 412-3	Support		–	
DX 412-3a	Support		–	
D 412-4a	Écrou	VI	–	
DS 412-4	Écrou		–	
DX 412-8	Bras		–	
DX 412-8a	Bras		–	
D 412-83	Bouchon		–	
D 412-84 à D 412-84 m	Rondelle		–	
D 412-85	Rondelle		–	
DS 412-86	Vis		–	
D 412-88a	Vis		–	
DX 413-03	Ensemble		–	
DX 413-07	Pivot		–	
DX 413-07a	Pivot		–	
DX 413-11	Écrou		–	
DX 413-77	Cale		–	
DX 413-80	Siège		–	
D 413-81	Ressort		117	
DX 413-83	Collier		–	
DX 413-87	Gaine		–	
DX 413-94	Siège		–	
DX 413-97	Rotule		–	
DX 416-80a	Masse	VI	171	
DX 416-80b	Masse	VI	–	
DX 416-80c	Masse	VI	–	
DX 416 80d	Masse	VI	–	

NUMÉRO	DÉSIGNATION	RAYON	NUMÉRO DES PAGES	OBSERVATIONS
DX 416-80e	Masse	VI	171	
DX 416-85	Ressort	VI	–	
DX 422-01f	Bras		54	
DX 422-01g	Bras		–	
DXN 422-01	Bras		–	
DXN 422-01a	Bras		–	
DX 422-1b	Bras		–	
DX 422-1c	Bras		–	
D 422-2	Écrou		–	
D 422-6	Écrou		–	
D 422-8	Écrou		–	
D 422-79	Vis		–	
D 422-80b	Coupelle		50–54	
D 422-91	Jonc		54	
D 422-95c	Bague	VI	50–54	
D 422-96	Corps		54	
DS 422-98	Bouchon		–	
DX 426-011	Fusée		–	
D 426-3	Écrou	VI	–	
D 426-15	Entretoise		–	
DX 426-89	Bague		–	
DS 426-93	Rondelle		–	
D 426-99	Arrêtoir		–	
D 426-300 à D 426-342	Rondelle		54–57	
DS 433-01c	Bloc		109	
DXN 433-01a	Bloc		–	
DS 433-02c	Bloc		113	
DXN 433-02a	Bloc		–	
DX 433-85	Joint		109	
DV 434-02a	Cylindre		–	
DVN 434-02a	Cylindre		–	
DX 434-02	Cylindre		–	
DX 434-02a	Cylindre		113	
DXN 434-02	Cylindre		109	
DXN 434-02a	Cylindre		113	
D 434-3	Tige		109	
DS 434-3	Tige		113	
DS 434-4d	Levier		50	
DS 434-4e	Levier		–	
DX 434-5a	Écran		109	
DX 434-5b	Écran		–	
DS 434-57	Rondelle		–	
DX 434-59	Logement		57	
D 434-63	Bague		109–113	
DX 434-65	Bague		109–113	
D 434-67	Patte		113	
D 434-68	Épingle		109	
DS 434-71	Entretoise	VI	53	
DS 434-74	Pare-poussière		113	
DXN 434-74	Pare-poussière		–	
DS 434-76a	Rondelle	VI	109–113	
D 434-80	Épingle		113	
D 434-81	Pare-poussière		–	
DS 434-86	Pare-poussière		109	
DXN 434-86	Pare-poussière		–	
DX 434-89	Écrou		109–113	
DX 434-90	Rondelle		– –	
DX 434-94	Joint		– –	
DX 434-106	Écran		109	
DX 434-107	Écran		–	
DS 435-02d	Correcteur		117	
DX 435-05	Tige		–	
DS 435-11	Barre		–	
DS 435-20	Membrane		–	
DS 435-23	Barre		–	
DM 435-33	Garniture		145	
DX 435-39a	Ressort		117	
DF 435-42	Tube		145	
DF 435-44	Tube		133	
DS 435-45	Clapet	VI	117	
DS 435-46	Ressort		–	
DM 435-47	Tube		133	
DM 435-47a	Tube		137	
DX 435-51a	Tige		117	
DM 435-53	Garniture		134–138–145	
DX 435-55	Support		117	
D 435-58	Étrier		–	
D 435-58a	Étrier		–	
DM 435-61	Support		138	
DS 435-70	Collier		117	
DS 435-82	Coupelle		–	
D 435-96	Coupelle		–	
DX 435-111	Demi-coussinet	VI	–	
DX 435-111a	Demi-coussinet	VI	–	
DX 435-112	Palier		–	
DX 435-112a	Palier		–	
DM 435-122	Support		–	
DS 435-125	Faisceau		134	
DF 435-130	Tube		–	
DS 435-139	Tôle		246	

NUMÉRO	DÉSIGNATION	RAYON	NUMÉRO DES PAGES	OBSERVATIONS
DF 435-142	Tôle		117	
DS 435-147	Cuvette		–	
DS 435-148	Écrou		–	
D 435-149	Manchon		117–149–150	
D 435-150	Gaine		134–137–138	
D 435-153 à D 435-153g	Cale		117	
D 435-155	Garniture	VI	–	
DM 435-165	Garniture		134	
DS 435-167	Bague		117	
DS 435-168	Coupelle		–	
DS 435-169	Coupelle		–	
DX 435-174	Coussinet	VI	118	
DS 435-175	Manchon		–	
DS 436-06i	Amortisseur		109	
DS 436-06j	Amortisseur		113	
DS 436-07e	Jeu de clapets		109	
DS 436-07f	Jeu de clapets		114	
DS 436-95b	Axe		109–114	
DS 436-98	Écrou		– –	
D 437-1	Butée		57	
D 437-3	Butée		53	
DM 437-5	Tige		149	
DM 437-5a	Tige		150	
DM 437-6	Levier		149	
DM 437-6b	Levier		150	
DM 437-8a	Tige		149–150	
DM 437-9	Tige		– –	
DM 437-50	Arbre	VI	150	
DM 437-55	Tige		149	
DM 437-55a	Tige	VI	150	
DM 437-58	Vis	VI	–	
DM 437-73a	Secteur	VI	–	
DX 437-73	Secteur		149	
DM 437-76	Tube	VI	150	
DM 437-80	Levier		149	
DM 437-82	Levier	VI	150	
DM 437-101	Tige		149–150	
DM 437-109	Coussinet	VI	– –	
DM 437-110	Tige		– –	
DM 437-112	Écrou		– –	
DM 437-113	Axe		– –	
DM 437-118a	Collier		– –	
DM 437-119	Contre-écrou		– –	
DM 437-123	Chape		– –	
DM 437-123a	Chape	VI	150	
DM 437-148	Support	VI	–	
DM 437-149a	Coussinet	VI	–	
DM 441-1c	Volant		58	
DW 441-1	Volant		62	
DM 441-6	Accouplement		58	
D 441-8	Bague		58–62	
DW 441-9	Bague		– –	
D 441-10	Ressort		– –	
DS 441-12	Segment	VI	– –	
DW 441-13	Bague		– –	
DW 441-57	Cuvette		– –	
DS 441-66	Vis	VI	– –	
DW 441-67	Plaque		– –	
DS 441-69	Collier		– –	
DS 441-70b	Lanière	VI	– –	
D 441-78	Rondelle		– –	
DW 441-78	Plaque		– –	
DW 441-83	Entretoise		– –	
D 441-85a	Rondelle		– –	
DS 441-87	Bague		– –	
DM 441-100	Vis		–	
DS 442-01a	Pignon		74	
DXN 442-01	Pignon		–	
DXN 442-02	Pignon		–	
D 442-04a	Carter		70	
DM 442-04a	Carter		66	
DM 442-05a	Boîtier		–	
DS 442-05b	Boîtier		70	
DXN 442-05	Boîtier		–	
D 442-010a	Carter		–	
DM 442-010a	Carter		66	
DM 442-011a	Boîtier		–	
DXN 442-011	Boîtier		70	
DXN 442-013	Pignon		74	
DS 442-014a	Pignon		–	
DXN 442-014	Pignon		–	
D 442-1	Guide		66–70	
DS 442-2	Ressort		– –	
DS 442-3	Écrou		– –	
D 442-4	Crémaillère		70	
DM 442-4	Crémaillère		66	
D 442-6	Crémaillère		70	
DM 442-6	Crémaillère		66	
DM 442-8a	Rotule		–	
DS 442-8	Rotule		70	

NUMÉRO	DÉSIGNATION	RAYON	NUMÉRO DES PAGES	OBSERVATIONS
DM 442-9	Pignon		66	
DM 442-13	Pignon		–	
DM 442-19	Écrou		–	
D 442-20	Gaine		70	
DM 442-20	Gaine		66	
D 442-21	Écrou	VI	66–70	
D 442-52	Bouchon		– –	
DM 442-55	Bouchon		66	
D 442-58	Écrou		66–70	
D 442-59	Contre-écrou		70	
D 442-60	Rondelle		–	
DM 442-60a	Rondelle		66	
D 442-68	Arrêtoir	VI	66–70	
D 442-76	Dé		– –	
D 442-79	Cache-mobile		70	
DM 442-79	Cache		66	
D 442-79a	Cache		70	
DM 442-86	Coupelle		66	
D 442-91	Embout		74	
D 442-93	Bouchon		66–70	
DM 442-94	Cache-mobile		66	
DS 442-103	Cage	VI	66–70	
DM 442-120a	Ressort		66	
DS 442-120	Ressort		78–82	
DS 442-300 à DS 442-364	Rondelle		66–69–70–73	
D 443-01a	Barre		78–82	
DX 443-01	Barre		– –	
DX 443-04	Embout		– –	
DX 443-05	Boîtier		– –	
DV 443-07	Boîtier		78	
DV 443-07a	Boîtier		–	
DX 443-07	Boîtier		82	
DV 443-08	Boîtier		78	
DV 443-08a	Boîtier		–	
DX 443-08a	Boîtier		82	
DX 443-011	Barre		78–82	
DX 443-013	Barre		– –	
DX 443-014	Barre		– –	
D 443-7	Palier		– –	
DV 443-8	Levier		78	
DX 443-8	Levier		82	
D 443-9	Levier		–	
D 443-9a	Levier		–	
DM 443-9a	Levier		78	
DM 443-9a	Levier		78	
DS 443-10	Manchon		78–82–118	
DX 443-12	Écran		78–82	
DX 443-12a	Écran		– –	
DV 443-14	Écran		– –	
DM 443-15	Levier		78	
DM 443-15a	Levier		–	
DX 443-57	Coupelle		78–82	
DX 443-64	Garniture		249	
DM 443-65	Caoutchouc		–	
DX 443-67	Écrou		78–82	
D 443-70	Collier		78–82–118	
DS 443-71	Rondelle		78–82	
DS 443-73	Jumelle		– –	
DX 443-74	Vis		– –	
DX 443-80	Bouchon		– –	
DM 443-82	Contreplaque		249	
DX 443-83	Chapeau		78–82	
DM 443-84	Contreplaque		249	
D 443-87	Écrou		78–82	
DS 443-88	Axe		– –	
D 443-89	Rondelle		– –	
D 443-89a	Rondelle		– –	
DS 443-94	Coupelle	VI	– –	
DX 443-94	Gaine		– –	
DX 443-95a	Joint		– –	
DM 443-96a	Axe		– –	
DX 443-100	Collier	VI	– –	
D 444-01b	Commande		74	
DXN 444-01	Commande		–	
DS 444-02a	Bouchon		–	
DS 444-3c	Cylindre		–	
DS 444-4	Tige		–	
D 444-6	Tige		73	
D 444-9	Fourche		74	
DS 444-12	Gaine		–	
D 444-13	Joint		73	
DS 444-18c	Canalisation		137	
DM 444-49	Tube		–	
DS 444-58	Tige		73	
DS 444-62	Écrou		74	
DS 444-64a	Joint		–	
DXN 444-64	Joint		–	
DS 444-65	Joint		98	
D 444-69	Raccord		74	
DS 444-72	Rondelle		–	

NUMÉRO	DÉSIGNATION	RAYON	NUMÉRO DES PAGES	OBSERVATIONS
DS 444-73	Plaquette	VI	74	
DS 444-75	Joint		74–94	
D 444-76	Raccord		74	
D 444-80	Tige		73	
D 444-81	Segment		–	
DS 444-85	Plaquette	VI	74	
DS 444-89	Vis		–	
D 444-90	Bague		–	
DXN 444-90	Bague		–	
D 444-91	Aiguille	VI	–	
DX 444-92	Joint		–	
D 444-97a	Axe		73	
D 444-98a	Jonc		74	
D 444-99b à D 444-99h	Rondelle		–	
D 444-100	Bague		73	
DXN 444-100	Bague		–	
DS 444-106	Joint		74	
DS 444-108	Joint		–	
DS 444-109	Joint		–	
DS 444-110	Joint		–	
DXN 444-110	Joint		–	
DS 444-111	Joint		–	
DXN 444-111	Joint		–	
DS 445-01	Ressort		62	
DX 445-02	Ressort		–	
DS 445-1	Came		–	
DS 445-87	Jonc		–	
D 445-91	Collier		–	
DX 445-91	Collier	VI	–	
DX 445-93	Came	VI	–	
D 445-94	Vis		–	
D 445-97	Palier		–	
D 445-98	Support		–	
DS 451-03	Plateau		90	
DV 451-020	Étrier		86	
DV 451-020a	Étrier		–	
DVN 451-020	Étrier		–	
DVN 451-020a	Étrier		–	
DS 451-2	Axe		90	
DX 451-5	Tambour		57	
DS 451-15	Excentrique	VI	90	
DS 451-19	Segment		–	
DS 451-20	Segment		–	
D 451-21a	Ressort		–	
DV 451-23a	Plateau		49	
DV 451-32a	Patin	VI	86	
DS 451-43	Segment		90	
DS 451-44	Segment		–	
DS 451-61	Plaquette		–	
DV 451-77	Ressort		86	
DS 451-87	Colonnette		90	
DS 451-90	Arrêtoir		–	
D 451-91a	Égouttoir		–	
D 451-110	Vis		–	
DX 452-80	Conduit		87	
DX 452-81	Conduit		–	
DX 452-95	Cale		–	
DS 453-05	Cylindre		90	
DXN 453-05	Cylindre	VI	–	
DS 453-08	Canalisation		138	
DM 453-011	Commande		126	
DVN 453-011	Commande		126–129	
DVN 453-014	Commande		129	
D 453-015	Canalisation		138	
DM 453-028	Vanne		101	
DVN 453-028	Vanne		–	
DV 453-029	Pédalier		122	
DM 453-1d	Pédale		–	
DM 453-1f	Pédale		129	
D 453-15	Jonc		101	
DM 453-17	Jonc		126–129	
DS 453-20	Cylindre		93	
DS 453-21a	Piston		–	
DX 453-24	Capuchon		–	
DM 453-25c	Ressort		122	
DM 453-28	Coupelle	VI	126–129	
DX 453-28	Bouchon	VI	93	
DM 453-32c	Tube		138	
DM 453-36	Protecteur		126	
DS 453-36	Bague		129	
DVN 453-36	Protecteur		126–129	
DM 453-41	Canalisation		138	
DV 453-46	Piston		86	
DM 453-48	Bouchon		126–129	
D 453-51	Ressort		– –	
DS 453-52	Tube	VI	13	
DM 453-53a	Ressort		126–129	
DM 453-57a	Coupelle		– –	
D 453-58	Vis		138	
D 453-60	Garniture		–	

NUMÉRO	DÉSIGNATION	RAYON	NUMÉRO DES PAGES	OBSERVATIONS
DM 453-60	Garniture		126–129	
DM 453-63a	Rondelle		– –	
DM 453-66	Tube		138	
D 453-82	Garniture		134–137–138	
DM 453-82	Bague	VI	134–138	
DM 453-97	Garniture		122	
DS 453-97	Garniture		125	
DS 453-97a	Garniture		129	
DS 453-98a	Patin		–	
DV 453-99	Support		122	
DM 453-110	Rondelle		–	
DM 453-104	Tube	VI	145	
DM 453-107	Tube	VI	146	
D 453-115	Axe		129	
D 453-118	Jonc		93	
DM 453-121	Protecteur		138	
DV 453-123	Vis		86	
DX 453-123	Vis		93	
DM 453-126	Support		126	
DM 453-130	Ressort		101	
DM 453-132	Raccord	VI	146	
DM 453-134	Bague	VI	126	
DS 453-135	Bouchon	VI	138	
D 453-136	Chape		–	
DM 453-138	Tube		–	
DM 453-147	Rondelle		101	
DM 453-147a	Rondelle		–	
DM 453-147b	Rondelle		–	
D 453-149	Gaine		101–138	
DM 453-149	Gaine		126–129	
D 453-150	Bague		146	
DM 453-150	Gaine		126	
DM 453-151	Tube		126–129	
DF 453-152	Raccord		141	
DS 453-163	Tube		146	
DV 453-164	Joint		86	
DM 453-165	Bouchon		101	
DS 453-168a	Écran		141	
DS 453-170a	Écran		–	
D 453-173	Garniture		–	
D 453-177	Patte		–	
DM 453-186	Support		129	
DV 453-189	Garniture		122	
DM 453-199	Tube		141	
DS 453-216a	Plaquette		129	
DM 453-260	Raccord		141	

NUMÉRO	DÉSIGNATION	RAYON	NUMÉRO DES PAGES	OBSERVATIONS
DJ 454-06a	Levier		121	
DJ 454-010a	Levier		–	
DV 454-1	Câble	VI	–	
DV 454-3	Levier		–	
DJ 454-6	Levier		–	
DV 454-11	Poussoir	VI	89	
DJ 454-27	Poignée		121	
DM 454-28	Ressort		–	
DM 454-29	Verrou		–	
DM 454-30	Secteur		–	
DV 454-34	Câble	VI	–	
DV 454-36	Support		89	
DV 454-42	Patin	VI	–	
DX 454-43	Patin	VI	–	
DX 454-50	Levier		–	
DJ 454-52	Demi-tirant		121	
DM 454-54	Axe		–	
DM 454-55	Entretoise	VI	–	
DV 454-56	Support		89	
DM 454-57	Axe		121	
DV 454-62	Support		–	
DV 454-62a	Support		–	
DV 454-66	Ressort	VI	89	
DM 454-67	Vis		121	
DV 454-79	Ressort		89	
DV 454-91	Plaque		121	
DX 454-95	Œillet	VI	–	
DM 454-103	Tige		–	
DM 454-109	Ressort		–	
DS 454-113	Garniture	VI	125	
DM 454-115	Axe		121	
DX 454-117	Patte		–	
DM 454-119	Axe		–	
DV 454-121	Garniture		–	
DX 454-122	Coussinet	VI	89	
DX 454-129	Levier		–	
DX 454-130	Levier		–	
DX 511-8a	Câble		233	
DF 511-19	Fil		172–231–232	
DS 511-22	Câblerie		231–232	
DV 511-23f	Câblerie		231	
DV 511-23g	Câblerie		–	
DV 511-23h	Câblerie		231–232	
DV 511-23i	Câblerie		– –	
DV 511-23j	Câblerie		– –	
DV 511-23k	Câblerie		– –	

NUMÉRO	DÉSIGNATION	RAYON	NUMÉRO DES PAGES	OBSERVATIONS
DV 511-23 m	Câblerie		231–232	
DV 511-23n	Câblerie		– –	
DV 511-23p	Câblerie		– –	
DV 511-23q	Câblerie		– –	
DV 511-24	Câblerie		232	
DS 511-25	Câblerie		231–232	
DS 511-25a	Câblerie		– –	
DS 511-25b	Câblerie		– –	
DS 511-25c	Câblerie		– –	
DS 511-25d	Câblerie		– –	
DS 511-25e	Câblerie		– –	
DS 511-25f	Câblerie		– –	
DS 511-25g	Câblerie		– –	
DX 511-34	Câblerie		232	
DX 511-34a	Câblerie		–	
DM 511-36n	Câblerie		231	
DM 511-45	Protecteur		233	
DS 511-63a	Cablerie		231-232	
DF 511-76	Pince	VI	233	
DX 511-86	Fil		232	
DX 511-87	Faisceau		–	
DX 511-88	Faisceau		–	
DS 511-95	Bague		233	
D 511-97	Bague		–	
D 511-98	Bague		–	
DM 512-86a	Protecteur	VI	–	
DM 512-98	Tube		–	
DW 521-02e	Tableau	VI	176	
DW 521-02k	Tableau	VI	–	
DW 521-1	Indicateur	VI	–	
DW 521-4	Compteur	VI	–	
DW 521-4a	Compteur	VI	–	
DW 521-13a	Montre	VI	–	
DW 521-15	Thermomètre	VI	–	
DX 521-83a	Flexible	VI	–	
DX 521-83c	Flexible	VI	–	
DW 521-84a	Flexible	VI	–	
DW 521-85	Porte-voyants	VI	–	
DW 521-93	Bouton	VI	–	
D 521-96	Bague		176–257	
D 521-97	Rondelle		253	
DW 522-02	Commutateur	VI	176	
DW 522-02a	Commutateur	VI	–	
DW 522-05	Commutateur	VI	–	
DW 522-05b	Commutateur	VI	–	
DW 522-05d	Commutateur	VI	–	
D 522-7a	Commutateur	VI	219–223–224–227–228	
DM 522-9b	Commutateur	VI	176	
DM 522-10b	Commutateur	VI	200	
DS 522-10	Commutateur	VI	176–196	
DW 522-10	Commutateur	VI	176	
DM 522-12	Commutateur	VI	–	
DS 522-12	Commutateur	VI	–	
DX 522-53	Rhéostat	VI	–	
DX 522-59	Commutateur	VI	–	
DX 522-63	Interrupteur	VI	215	
DX 522-64	Interrupteur	VI	–	
DM 523-4	Fusible	VI	233	
DX 523-6b	Support	VI	–	
DM 523-99a	Semelle	VI	–	
DX 523-99	Semelle	VI	–	
DX 524-01	Relais	VI	192–195–233	
DM 524-29a	Contacteur	VI	176	
DM 524-93	Étrier		192–195	
DM 524-98b	Étrier		– –	
DW 525-2	Tirette	VI	176	
DS 531-60	Bac	VI	180	
DW 531-72	Ressort		–	
DX 531-75	Tirant		–	
DX 531-87	Tirant		–	
DX 531-87a	Tirant		–	
DX 531-91a	Support		–	
DX 531-98a	Cadre	VI	–	
DX 531-103	Écran		–	
DX 531-104	Écran		–	
DX 532-0	Dynamo	VI	184	
DX 532-0b	Dynamo	VI	188	
DX 532-0g	Dynamo	VI	187	
DX 532-0h	Dynamo	VI	191	
DS 532-07a	Palier	VI	184	
DS 532-07b	Palier	VI	188–191	
DS 532-07g	Palier	VI	187	
DS 532-4g	Bobine	VI	–	
DW 532-10a	Voyant	VI	176	
DX 532-11	Porte-balais	VI	184–187	
DS 532-13	Bague	VI	– –	
DX 532-28	Induit	VI	187	
DS 532-28c	Induit	VI	184	
DS 532-28d	Induit	VI	188	
DX 532-32	Tendeur	VI	184–187–188–191	
DX 532-34	Poulie	VI	184	

NUMÉRO	DÉSIGNATION	RAYON	NUMÉRO DES PAGES	OBSERVATIONS
DX 532-34c	Poulie	VI	188	
DX 532-34d	Poulie	VI	187	
DX 532-34e	Poulie	VI	191	
DX 532-80	Ventilateur	VI	188	
DX 532-81	Entretoise	VI	–	
DS 532-85	Rondelle		184–187	
DS 532-85a	Rondelle		– –	
DS 532-85b	Rondelle		188–191	
DS 532-85c	Rondelle		– –	
DX 532-94	Tige	VI	187	
DM 532-100	Collerette	VI	176	
DX 533-01	Démarreur	VI	192	
DX 533-01h	Démarreur	VI	195	
DX 533-01i	Démarreur	VI	–	
DM 533-2	Bague	VI	192	
DX 533-3b	Palier	VI	–	
DX 533-3c	Palier	VI	195	
DM 533-9	Bobine	VI	192	
DM 533-9a	Bobine	VI	195	
DX 533-11a	Induit	VI	192	
DX 533-11c	Induit	VI	195	
DF 533-13	Palier	VI	–	
DM 533-13	Palier	VI	192	
DF 533-15	Balai	VI	195	
DF 533-15a	Balai	VI	–	
DM 533-15	Balai	VI	192	
DM 533-15a	Balai	VI	–	
DM 533-16	Ressort	VI	–	
DX 533-21	Lanceur	VI	142–195	
DX 533-21a	Lanceur	VI	195	
DX 533-22a	Palier	VI	192	
DX 533-22c	Palier	VI	195	
DX 533-97a	Tige	VI	192	
DX 533-97c	Tige	VI	195	
DS 535-1d	Régulateur	VI	184–188	
DS 535-1f	Régulateur	VI	187	
DX 535-1	Régulateur	VI	191	
DM 535-89	Butée		184–187–188–191	
DS 541-03d	Support	VI	219–223	
DS 541-03e	Support	VI	– –	
DS 541-03h	Support	VI	219–223–224	
DS 541-07	Phare	VI	219	
DS 541-07a	Phare	VI	–	
DS 541-07b	Phare	VI	219–223–224	
DM 541-1c	Phare	VI	224	
DS 541-1k	Phare	VI	219–223	
DS 541-1m	Phare	VI	219–223	
DS 541-1t	Phare	VI	219	
DS 541-1w	Phare	VI	219–223	
DS 541-1y	Phare	VI	219	
DS 541-4c	Glace	VI	219–223	
DS 541-4e	Glace	VI	–	
DS 541-4f	Glace	VI	224	
DS 541-4h	Glace	VI	219	
DS 541-4i	Glace	VI	–	
DS 541-4j	Glace	VI	–	
DS 541-4k	Glace	VI	219–223	
DS 541-4n	Glace	VI	219	
DS 541-4q	Glace	VI	219–223–224	
DS 541-12b	Porte	VI	219–223	
DS 541-12c	Porte	VI	219	
DS 541-12d	Porte	VI	219–223–224	
DX 541-12	Porte	VI	224	
DS 541-13c	Connecteur	VI	219–223	
DS 541-13e	Connecteur	VI	219–223–224	
DS 541-13g	Connecteur	VI	219	
DS 541-17	Joint	VI	219–223–224	
DS 541-19	Relais	VI	219–223–224–234	
DX 541-48	Support	VI	219–223–224	
DS 541-100b	Contreplaque	VI	– – –	
DS 541-100c	Contreplaque	VI	– – –	
DS 544-02e	Lanterne	VI	227	
DW 544-02b	Lanterne	VI	–	
DS 544-07c	Feu		228	
DS 544-08	Lanterne		–	
DM 544-4	Couvercle	VI	227	
DS 544-4a	Couvercle	VI	–	
DS 544-14	Plaque	VI	–	
DS 544-23	Joint	VI	–	
DM 545-2c	Plafonnier	VI	219–223–224	
DM 545-4c	Glace	VI	– – –	
DS 545-9	Éclaireur	VI	227–228	
DS 545-10	Boîtier	VI	– –	
DS 545-84	Support		– –	
DS 545-87a	Support		– –	
DM 551-3e	Rétroviseur	VI	170	
DM 551-3h	Rétroviseur	VI	–	
DM 551-92	Butée	VI	–	
DX 554-01	Pare-soleil		–	
DX 554-01a	Pare-soleil		–	
DX 554-01b	Pare-soleil		–	
DX 554-01c	Pare-soleil		–	

NUMÉRO	DÉSIGNATION	RAYON	NUMÉRO DES PAGES	OBSERVATIONS
DX 554-1	Écran		170	
DX 554-1a	Écran		–	
DX 554-1b	Écran		–	
DS 554-83b	Axe		–	
D 554-90	Bouchon	VI	–	
D 554-91	Palier	VI	–	
DX 554-96	Manchon	VI	–	
DS 554-97	Support		–	
DS 554-97a	Support		–	
DS 561-01e	Moteur	VI	196	
DS 561-68b	Manivelle	VI	–	
DX 564-03	Réservoir	VI	180	
DS 564-5	Buse	VI	203	
DW 564-5	Buse	VI	–	
DW 564-6	Buse	VI	–	
DW 564-6a	Buse	VI	–	
DS 564-8c	Gicleur	VI	180	
DS 564-8d	Gicleur	VI	–	
DS 564-9a	Pompe	VI	–	
DS 564-41	Patte		203	
DX 564-46	Buse	VI	204	
DS 564-47	Patte		203	
DS 564-47a	Patte		–	
DS 564-54a	Joint	VI	180	
DX 564-55	Tube	VI	–	
DX 564-55a	Tube	VI	–	
DW 564-60	Garniture		203	
DW 564-65b	Tube	VI	–	
DW 564-65c	Tube	VI	–	
DS 564-67b	Couvercle	VI	183	
DW 564-71b	Raccord	VI	203	
DW 564-71c	Raccord	VI	–	
DX 564-72	Réservoir	VI	183	
D 564-80	Patte		207–211–215	
DS 564-80	Applique		203	
DS 564-80a	Applique		–	
DW 564-80	Applique		–	
DW 564-80a	Applique		–	
DW 564-84	Conduit	VI	–	
DX 564-84	Conduit	VI	–	
DX 564-96	Protecteur		204	
DS 564-99	Soupape	VI	183	
DX 564-103	Tube	VI	–	
DM 564-105	Protecteur		–	
DX 564-108	Raccord	VI	204	
DW 564-114	Raccord		203	
DX 564-114	Conduit	VI	204	
DM 564-117	Obturateur	VI	203	
DS 565-04c	Mécanisme	VI	196	
DS 565-2j	Balai	VI	–	
DS 565-2k	Balai	VI	–	
DS 565-2m	Balai	VI	–	
DS 565-2n	Balai	VI	–	
DS 565-4	Bielle	VI	–	
DS 565-7b	Bielle	VI	–	
DS 565-10h	Porte-balai	VI	–	
DS 565-10i	Porte-balai	VI	–	
DS 565-12a	Raclette	VI	–	
DS 565-12b	Raclette	VI	–	
DS 565-19	Support	VI	–	
DS 565-20	Support	VI	–	
DS 565-49	Entretoise	VI	–	
D 565-58	Bague	VI	211	
DS 565-94a	Écrou	VI	–	
DS 565-96a	Joint	VI	–	
D 565-104	Bague		–	
D 565-115	Rondelle	VI	–	
DM 571-4	Avertisseur	VI	234	
DS 571-7	Relais	VI	176	
DX 571-8	Avertisseur	VI	234	
DX 571-8a	Avertisseur	VI	–	
DX 571-74	Support		–	
DV 571-75a	Câblerie		231–232–234	
DX 571-79	Tube	VI	234	
DX 571-80	Tube	VI	–	
DX 571-81	Raccord	VI	–	
DX 571-82	Compresseur	VI	–	
DX 571-83	Entretoise		–	
DM 571-98	Lame		–	
DS 575-1f	Feu	VI	219	
DS 575-1g	Feu	VI	–	
DS 575-1j	Feu	VI	–	
DS 575-1k	Feu	VI	–	
DS 575-1p	Feu	VI	219–223	
DS 575-1q	Feu	VI	– –	
DS 575-1r	Feu	VI	219	
DS 575-1s	Feu	VI	–	
DM 575-3f	Feu		228	
DM 575-6	Feu	VI	227	
DM 575-6a	Feu	VI	–	
DM 575-8	Joint	VI	224	
DM 575-9b	Feu	VI	227	

NUMÉRO	DÉSIGNATION	RAYON	NUMÉRO DES PAGES	OBSERVATIONS
DM 575-9c	Feu	VI	227	
DS 575-13	Globe	VI	224	
DS 575-15h	Boîtier		228	
DS 575-15i	Boîtier		–	
DS 575-24	Feu	VI	224	
DM 575-26	Collerette	VI	–	
DS 575-28b	Réflecteur	VI	227	
DS 575-33	Collerette	VI	228	
DM 575-66	Boîtier	VI	224	
DM 575-66a	Boîtier	VI	–	
DS 575-68a	Patte		227	
DS 575-69a	Patte		–	
D 575-91	Ressort	VI	–	
DM 575-100a	Boîtier	VI	224	
DS 575-103	Support		228	
DS 575-103a	Support		–	
DM 576-02a	Interrupteur	VI	227–228	
DM 576-02b	Interrupteur	VI	227	
DS 576-2	Feu		228	
DS 578-2	Plaque		169	
DS 579-1	Catadioptre	VI	227–228	
DX 611-03	Coffret	VI	61–65	
DX 611-03a	Coffret	VI	– –	
DS 611-1	Anti-vol	VI	– –	
DS 611-1a	Anti-vol	VI	– –	
DS 611-11	Anti-vol	VI	– –	
DS 611-12	Contacteur	VI	– –	
DS 611-12a	Contacteur	VI	– –	
DJ 611-54	Contre-plaque	VI	– –	
DX 611-54	Contre-plaque	VI	– –	
DX 611-55	Vis	VI	– –	
DX 611-57	Étrier	VI	– –	
DS 611-58	Vis	VI	– –	
DS 611-59	Poussoir	VI	– –	
DX 611-100	Demi-bague	VI	– –	
DX 611-101	Demi-bague	VI	– –	
DX 611-102	Fourrure	VI	– –	
DM 614-02	Mano-contact	VI	176	
DVN 614-02	Mano-contact	VI	–	
DX 615-01	Pare-chocs		166	
DX 615-01a	Pare-chocs		–	
DX 615-01b	Pare-chocs		–	
DS 615-02h	Pare-chocs		169	
D 615-7	Butée		–	
DS 615-8b	Support		–	
DS 615-8c	Support		–	
DS 615-9b	Pare-chocs	VI	169	
DS 615-10d	Pare-chocs	VI	–	
DS 615-12d	Embout	VI	–	
DS 615-12e	Embout	VI	–	
DX 615-13	Pare-chocs		166	
DS 615-14j	Demi-pare-chocs		–	
DS 615-14k	Demi-pare-chocs		–	
DS 615-16	Plaque		–	
DS 615-17d	Support		–	
DS 615-17e	Support		–	
DS 615-18f	Embout		–	
DS 615-18g	Embout		–	
DS 615-20d	Demi-pare-chocs		–	
DS 615-20e	Demi-pare-chocs		–	
DS 615-22	Butoir	VI	169	
DS 615-45	Grille		166	
DS 615-45a	Grille		–	
DX 615-47	Butoir	VI	–	
DX 615-47a	Butoir	VI	–	
DX 615-48	Butoir	VI	–	
DM 615-49	Couvre-joint	VI	–	
DS 615-49	Couvre-joint	VI	–	
DS 615-51a	Entretoise	VI	–	
DS 615-56b	Support		–	
DS 615-56c	Support		–	
DS 615-57	Renfort		–	
DS 615-65b	Patte		–	
DS 615-65c	Patte		–	
D 615-75	Rondelle		169	
DS 615-82	Cale		166	
DS 616-1	Ceinture	VI	292	
DS 616-1a	Ceinture	VI	–	
DX 616-69	Vis	VI	–	
DX 616-88	Platine		–	
DX 616-93	Protecteur	VI	–	
DS 616-94	Rondelle	VI	–	
DS 616-97	Platine	VI	–	
DX 621-7	Clé	VI	171	
DX 621-82	Rallonge	VI	–	
DX 621-85	Broche	VI	–	
DX 622-4	Sangle		–	
DX 622-6	Sangle		–	
DX 622-7	Béquille		–	
D 622-8	Piton		245	
DX 622-55	Clé		171	
DX 622-97	Support		162–165–171	

NUMÉRO	DÉSIGNATION	RAYON	NUMÉRO DES PAGES	OBSERVATIONS
DX 622-121	Cale		162–165	
DS 625-1	Support		249	
DM 641-0	Pulseur	VI	200	
DX 641-0	Groupe	VI	215	
DM 641-012	Moteur	VI	200	
DM 641-19	Turbine	VI	–	
DM 641-20	Demi-coquille	VI	–	
DM 641-21	Demi-coquille	VI	–	
DM 641-22	Support	VI	–	
DX 641-22	Support		215	
DX 641-81	Manchon	VI	–	
DX 641-82	Conduit	VI	–	
DV 642-01	Robinet	VI	211	
DS 642-02	Groupe	VI	–	
DM 642-04	Sonde	VI	207–211–216	
DS 642-011	Radiateur	VI	211	
DS 642-012	Moteur	VI	–	
DM 642-1a	Radiateur	VI	207	
DW 642-8	Plaque	VI	207–211–215	
DX 642-9b	Tube		211	
DW 642-14	Plaque	VI	–	
DW 642-15	Disque	VI	–	
DS 642-19	Turbine	VI	–	
DS 642-20	Demi-coquille	VI	–	
DS 642-48	Support		–	
DM 642-51a	Vis	VI	–	
DW 642-53	Butée	VI	–	
DX 642-57	Support		–	
DS 642-63	Demi-coquille	VI	–	
DS 642-66	Collier		26	
DM 642-68	Support		207	
DX 642-75	Joint	VI	6–211	
DM 642-78	Patte	VI	211	
DM 642-84	Tube		207	
DX 642-84	Tube		211	
DE 642-85	Tube		–	
DV 642-86	Tube		207	
DM 642-93	Corps	VI	211	
DX 642-96a	Tube		–	
DM 642-100	Rondelle		–	
DS 642-104	Ressort		211	
DW 643-02b	Grille	VI	199	
DX 643-2	Conduit		211–215	
DS 643-5	Conduit		199	
DX 643-5	Conduit		–	
DS 643-6	Conduit	VI	–	
DV 643-10	Conduit		207	
DM 643-11a	Grille		199	
DM 643-11b	Grille		–	
DS 643-17c	Conduit		–	
DW 643-17b	Conduit		–	
DS 643-19	Grille		–	
DS 643-50	Patte		–	
DX 643-50	Collier		–	
DM 643-52	Conduit		207	
DS 643-52	Conduit		211	
DX 643-52	Conduit	VI	215	
DS 643-53	Patte		199	
DS 643-53a	Patte		–	
DM 643-57a	Conduit		207	
DS 643-57	Conduit		199	
DS 643-67	Patte		211	
DM 643-82a	Conduit		207–211	
DX 643-82	Conduit		215	
DX 643-87	Déflecteur	VI	199	
D 643-89	Garniture	VI	–	
DV 643-91	Conduit		207	
DX 643-102	Raccord	VI	215	
DS 643-103	Conduit	VI	199	
DX 643-103b	Conduit	VI	–	
DW 643-115	Prise		208–211	
DX 643-115	Prise		215	
DM 643-116	Conduit	VI	208–211	
DVB 643-116	Conduit	VI	204	
DX 643-116	Conduit	VI	215	
DX 643-116a	Conduit	VI	–	
DM 643-117a	Patte		203–208–211	
DS 643-119	Plaque		215	
DW 643-119	Plaque		208–211	
DX 643-119	Plaque		215	
DX 643-132	Répartiteur		–	
DV 643-138	Répartiteur	VI	–	
DW 644-02	Volet		199	
DW 644-2	Volet		–	
DW 644-17	Commande		207–211–215	
DW 644-18	Commande		– – –	
DW 644-55	Ressort		199	
DM 644-61a	Volet		207–211–215	
DM 644-70	Entretoise	VI	211	
DS 644-70	Entretoise	VI	–	
DW 644-72	Câble	VI	199	
DM 644-84	Câble	VI	207–211–215	

INDEX *(suite)*

NUMÉRO	DÉSIGNATION	RAYON	NUMÉRO DES PAGES	OBSERVATIONS
DW 644-84	Boule	VI	207–212–215	
DW 644-87a	Levier		199	
DW 644-92	Bouton	VI	–	
DM 644-94	Câble	VI	207–212–215	
DW 644-119	Poussoir	VI	199	
DX 645-1	Thermostat	VI	215	
DM 651-2b	Boîte à gants		179	
DM 651-2c	Boîte à gants		–	
DM 651-3c	Couvercle		–	
DM 651-3d	Couvercle		–	
DW 651-4a	Vide-poches		–	
DS 651-9	Vide-poches		–	
DS 651-40	Vide-poches		294	
DS 651-40a	Vide-poches		–	
DM 651-46	Patte	VI	179	
DW 651-57a	Garniture	VI	–	
DW 651-59	Doigt		–	
DM 651-98	Pêne	VI	–	
DS 651-105	Patte		294	
DM 652-1a	Cendrier		179	
DS 652-2a	Cendrier		–	
DW 652-89	Guide	VI	–	
DW 653-0a	Poste	VI	235	
DW 653-01	Antenne	VI	235–236	
DW 653-05	Ensemble	VI	235	
DS 653-012	Ensemble	VI	236	
DS 653-1	Condensateur	VI	–	
DS 653-1a	Condensateur	VI	–	
DW 653-1	Condensateur	VI	235	
DS 653-10	Haut-parleur	VI	236	
DW 653-10	Haut-parleur	VI	235	
DX 653-10	Haut-parleur	VI	236	
DS 653-11	Support	VI	–	
DS 653-45	Commutateur	VI	–	
DW 653-47	Encadrement		235–236	
DS 653-55	Grille	VI	236	
DW 653-55	Grille	VI	235–236	
DW 653-56	Joint	VI	– –	
DW 653-57	Protecteur		– –	
DW 653-58	Entretoise	VI	– –	
DW 653-59a	Protecteur	VI	– –	
DW 653-60	Fil	VI	– –	
DW 653-69	Cache-antenne	VI	– –	
DS 653-83	Bague	VI	236	
DS 653-99	Tresse	VI	–	
DX 741-04e	Unit		238	
DX 741-04f	Unit		238	
DX 741-3d	Unit		–	
DX 741-3e	Unit		–	
DX 741-5	Longeron		–	
DX 741-5c	Longeron		–	
DX 741-7	Traverse		–	
DX 741-50e	Extension		–	
DX 741-50g	Extension		–	
DX 741-50h	Extension		–	
DX 741-50i	Extension		–	
D 741-58	Tôle		–	
D 741-58a	Tôle		–	
DS 741-58	Tôle		–	
DS 741-58a	Tôle		–	
D 741-59	Tôle		–	
D 741-59a	Tôle		–	
DS 741-78	Entretoise		–	
DX 741-91a	Brancard		–	
DX 741-91b	Brancard		–	
DX 741-91c	Brancard		–	
DX 741-91d	Brancard		–	
DX 741-97	Tôle		–	
DX 741-99a	Tôle		–	
DS 741-100	Longeronet		288	
DX 741-100	Longeronet		–	
DX 742-01b	Unit		246	
D 742-97	Tôle		–	
DX 743-1	Longeron		245	
DX 743-1a	Longeron		–	
DS 743-2	Traverse		–	
DS 743-77	Tôle		–	
DS 743-77a	Tôle		–	
D 743-87	Doublure		–	
D 743-87a	Doublure		–	
D 743-90	Caoutchouc		–	
D 743-91	Caoutchouc	VI	–	
DM 743-98	Tôle		–	
DX 744-2	Plancher		–	
DX 744-3	Planche		–	
DS 744-128	Bouchon		109–246	
DS 744-129	Bouchon		246	
D 811-2a	Brancard		245	
DM 811-2	Brancard		–	
D 811-67	Brancard		257	
D 811-75	Rallonge		–	
D 811-75a	Rallonge		–	

NUMÉRO	DÉSIGNATION	RAYON	NUMÉRO DES PAGES	OBSERVATIONS
D 811-94	Brancard		257	
D 811-99	Brancard		–	
DW 812-1	Pied		245	
DW 812-1a	Pied		–	
D 812-2	Pied		246	
D 812-2a	Pied		–	
DS 812-72	Tôle		242	
DS 812-72a	Tôle		–	
D 812-73	Tôle		–	
D 812-73a	Tôle		–	
D 812-79	Tôle		246	
D 812-79a	Tôle		–	
D 812-88	Pied		242	
D 812-88a	Pied		–	
D 812-90	Pied		–	
D 812-90a	Pied		–	
D 813-3	Traverse		246	
DX 813-4	Tôle		–	
D 813-9	Traverse		–	
DM 814-64	Gousset		242	
D 814-88a	Gousset		–	
D 814-95	Gousset		245	
D 814-95a	Gousset		–	
D 814-97	Renfort		–	
D 814-97a	Renfort		–	
DS 821-9f	Panneau		257	
DS 821-9g	Panneau		–	
D 821-55	Doublure		246	
D 821-55a	Doublure		–	
D 821-73	Tôle		–	
D 821-73a	Tôle		–	
DX 821-74	Passage		–	
DX 821-74a	Passage		–	
D 821-91	Gousset		–	
D 821-91a	Gousset		–	
DX 821-94	Tôle		–	
DX 821-94a	Tôle		–	
DM 821-104f	Panneau		257	
DM 821-104g	Panneau		–	
DJ 822-2	Tôle		242	
DS 822-2e	Tôle		–	
DW 822-2c	Tôle		–	
DS 822-3	Tôle		–	
DM 822-5	Planche		274	
DM 822-5a	Planche		–	
DM 822-5b	Planche		274–278	
DW 822-5	Planche		274–278	
DM 822-6a	Planche		– –	
DM 822-8	Encadrement		274	
DM 822-8a	Encadrement		–	
DM 822-8b	Encadrement		–	
DM 822-22	Garniture	VI	274–278	
DM 822-24	Planche		274	
DM 822-24a	Planche		–	
DM 822-24b	Planche		–	
DM 822-24c	Planche		–	
DM 822-24e	Planche		–	
DM 822-40	Garniture	VI	274–278	
DM 822-41	Garniture	VI	274	
DM 822-41a	Garniture	VI	278	
DM 822-44a	Couvercle		274	
DM 822-44b	Couvercle		278	
DW 822-52	Cale	VI	274–278	
DW 822-52a	Cale	VI	– –	
DM 822-57	Support		274	
DM 822-57a	Support		278	
DM 822-59	Planche		–	
DX 822-59	Planche		274	
DM 822-60b	Support		278	
DW 822-60	Support		274	
DW 822-62	Cale		274–278	
DM 822-63	Applique		274	
DM 822-63a	Applique		278	
DW 822-76a	Support		274	
DW 822-76b	Support		278	
DW 822-80	Cale		274–278	
DW 822-83	Clé		– –	
DM 822-86	Garniture	VI	– –	
DM 822-96a	Planche		278	
DM 822-96f	Planche		–	
DM 822-96g	Planche		–	
DW 822-99	Garniture	VI	274–278	
DM 822-123	Patte	VI	– –	
DM 822-130	Garniture		274	
DM 822-130a	Garniture		–	
DM 822-130b	Garniture		278	
DM 822-165	Garniture	VI	274	
DM 822-165a	Garniture	VI	278	
DS 823-1b	Panneau		246	
DM 825-04b	Pavillon		257	
DS 825-67	Caoutchouc		–	
DS 825-75	Patte	VI	–	

NUMÉRO	DÉSIGNATION	RAYON	NUMÉRO DES PAGES	OBSERVATIONS
D 825-90	Rondelle		257	
DS 825-91	Caoutchouc		–	
DM 831-02	Plancher		129	
DS 841-04	Porte		261	
DS 841-04a	Porte		–	
D 841-8	Butée		–	
DX 841-15	Caoutchouc		–	
DX 841-15a	Caoutchouc		–	
DS 841-22	Garniture	VI	–	
DS 841-56	Cale		261–262	
DS 841-56a	Cale		– –	
DS 841-56b	Cale		– –	
D 841-57	Bordure	VI	294	
D 841-57a	Bordure	VI	–	
D 841-58	Patte		261	
D 841-60	Cale		261–262	
D 841-60a	Cale		– –	
D 841-66	Sertissage		261	
D 841-66a	Sertissage		–	
D 841-67	Garniture		–	
D 841-67a	Garniture		–	
D 841-68	Renfort		–	
D 841-68a	Renfort		–	
D 841-74	Renfort		262	
D 841-74a	Renfort		–	
D 841-79	Sertissage		261	
D 841-79a	Sertissage		–	
D 841-81	Garniture		–	
D 841-81a	Garniture		–	
D 841-82	Bride		–	
D 841-83	Ressort		–	
DS 841-85	Clé	VI	–	
DS 841-85a	Clé	VI	–	
DS 841-86	Clé	VI	262	
D 841-87	Arrêt	VI	261	
DS 841-88	Profilé	VI	–	
DS 841-90	Support		261–262	
DS 841-90a	Support		– –	
D 841-91	Garniture		262	
D 841-91a	Garniture		–	
D 841-92	Support		261–262	
D 841-93	Vis		– –	
DS 842-07	Porte		262	
DS 842-07a	Porte		–	
DS 842-3	Tirant		–	
D 842-5	Ressort		–	
DX 842-15	Caoutchouc		262	
DX 842-15a	Caoutchouc		–	
DS 842-17b	Butée		257	
DS 842-17c	Butée		–	
DS 842-20	Garniture	VI	262	
D 842-56	Bordure	VI	294	
D 842-56a	Bordure	VI	–	
D 842-60	Plaquette		262	
D 842-61	Garniture		–	
D 842-61a	Garniture		–	
DS 842-66a	Axe		–	
D 842-67	Rondelle		–	
D 842-68	Galet	VI	–	
D 842-71	Axe		–	
D 842-73	Sertissage		–	
D 842-73a	Sertissage		–	
D 842-74	Sertissage		–	
D 842-74a	Sertissage		–	
D 842-78	Biellette		–	
D 842-79	Sertissage		–	
D 842-88	Garniture		–	
D 842-88a	Garniture		–	
DM 844-07	Charnière		270	
DM 844-07a	Charnière		–	
DM 844-19	Porte		–	
D 844-23	Semelle		–	
D 844-23a	Semelle		–	
D 844-56b	Béquille		–	
D 844-56c	Béquille		–	
DS 844-59	Ressort		–	
D 844-61a	Béquille		–	
D 844-72	Caoutchouc		–	
D 844-87	Caoutchouc		–	
D 844-89	Caoutchouc		–	
DS 844-89	Encadrement	VI	–	
DS 844-113	Profilé	VI	–	
DS 844-122	Rondelle		–	
DS 844-170a	Garniture		–	
D 851-4	Bavette		249	
D 851-9	Bavette		250	
D 851-9a	Bavette		–	
D 851-51	Caoutchouc		–	
DS 851-57	Garniture		249	
DS 851-57a	Garniture		–	
DX 851-60c	Aile		–	
DX 851-61d	Aile		–	

INDEX *(suite)*

NUMÉRO	DÉSIGNATION	RAYON	NUMÉRO DES PAGES	OBSERVATIONS
D 851-61	Rondelle		249	
DS 851-62	Support		–	
DS 851-63	Ressort		–	
DS 851-67d	Aile		250	
DS 851-67e	Aile		–	
DX 851-68	Caoutchouc		–	
D 851-70	Support		–	
D 851-72	Butée		–	
D 851-77	Vis	VI	–	
D 851-78	Broche		–	
DX 851-79	Garniture		249	
DX 851-79a	Garniture		–	
D 851-81	Caoutchouc		250	
D 851-81a	Caoutchouc		–	
D 851-83	Caoutchouc		249	
DS 851-85	Patte		169–250	
DS 851-86	Vis		249	
D 851-89	Caoutchouc		–	
DS 851-94	Plaquette		250	
D 851-95	Caoutchouc		249	
DS 851-100a	Plaquette		250	
D 851-110	Renfort		–	
D 851-112	Patte		–	
D 851-113	Plaquette		249	
D 851-122	Plaquette		250	
D 851-124	Sertissage		246	
D 851-124a	Sertissage		–	
D 851-126	Caoutchouc	VI	250	
DF 851-127	Bavette		–	
DF 851-128	Tôle		–	
DX 851-132	Garniture		249	
DS 851-139	Caoutchouc	VI	–	
DS 851-139a	Caoutchouc	VI	–	
DS 851-142a	Caoutchouc		–	
DF 851-144	Plaquette		250	
DS 851-149	Support		249	
DS 851-151	Rondelle		–	
DS 851-157	Patte		250	
DS 851-159	Support		–	
DS 851-160	Pontet		227–228–250	
DX 851-183	Bouchon	VI	242	
DS 852-07	Articulation		253	
DS 852-07a	Articulation		–	
DX 852-2b	Capot		–	
D 852-64	Support		–	
D 852-64a	Support		–	
D 852-69	Butée		253	
DX 852-106a	Béquille		–	
DS 852-122	Doigt		–	
DS 852-122a	Doigt		–	
DS 852-123	Crochet		–	
D 852-124	Garniture		–	
DS 852-126	Bande		–	
DS 852-128	Axe		–	
DS 853-2n	Tôle		274	
D 853-66	Caoutchouc		270	
DM 853-69b	Tôle		277–278	
DX 853-74	Entretoise	VI	238	
DM 853-75	Patte		277–278	
DS 853-76b	Tôle		277	
DW 853-76a	Tôle		278	
DS 853-81	Caoutchouc		250–251–262	
DS 853-84	Caoutchouc		238	
DS 853-87	Tôle		–	
DS 853-87a	Tôle		–	
DX 853-99a	Tôle		–	
DX 853-100	Déflecteur	VI	–	
DX 853-112	Contre-plaqué		–	
DX 853-113	Profilé		–	
DV 854-3	Enjoliveur		171	
D 854-4	Chevron		270	
DM 854-4	Chevron		270	
DM 854-71	Applique		257	
DS 854-73	Patte		–	
DM 854-75b	Applique		–	
DM 854-76b	Applique		–	
DS 854-77	Rondelle		270	
DM 854-82	Applique		257	
DM 854-82a	Applique		–	
DS 854-82	Applique		–	
DS 854-82a	Applique		–	
DM 854-83f	Applique		–	
DM 854-83g	Applique		–	
DS 854-83	Applique		–	
DS 854-83a	Applique		–	
DS 854-84d	Applique		–	
DS 854-84e	Applique		–	
DM 854-85	Applique		–	
DS 854-85b	Bordure		–	
DM 854-91	Couvre-joint		–	
DS 854-91a	Couvre-joint		–	
DM 854-93	Applique		–	

INDEX *(suite)*

NUMÉRO	DÉSIGNATION	RAYON	NUMÉRO DES PAGES	OBSERVATIONS
DM 854-98a	Applique		257	
DS 854-93b	Bordure		–	
DS 854-93c	Bordure		–	
DM 854-94b	Bordure		–	
DM 854-94c	Bordure		–	
DM 854-100	Applique		–	
DS 861-04b	Barillet	VI	265–273	
D 861-05	Verrou		253	
D 861-5	Serrure	VI	265	
D 861-7	Serrure	VI	–	
D 861-7a	Serrure	VI	–	
DS 861-8	Poignée		–	
DS 861-8a	Poignée		–	
D 861-9	Serrure	VI	–	
DS 861-13b	Jeu	VI	265–273	
D 861-16	Ressort	VI	265	
DS 861-18b	Bouton	VI	265–273	
DS 861-19a	Bouton	VI	265	
DS 861-21	Ressort		265–273	
D 861-22	Pêne		273	
D 861-23	Arrêtoir		265	
D 861-24	Poignée		–	
D 861-24a	Poignée		–	
DM 861-24	Poignée		–	
DM 861-24a	Poignée		–	
DS 861-33	Jonc	VI	265–273	
D 861-34	Ressort		273	
D 861-36	Doigt		253	
D 861-37	Serrure		–	
DS 861-43	Barillet	VI	172–176	
D 861-51	Rondelle		273	
D 861-53	Axe		–	
D 861-57	Gâche		–	
DS 861-59b	Guide	VI	–	
D 861-62	Axe		265	
D 861-63	Ressort		–	
D 861-70	Biellette		–	
D 861-74	Rondelle		–	
DS 861-76	Poignée	VI	–	
DS 861-76a	Poignée	VI	–	
D 861-79b	Gâche	VI	–	
D 861-79c	Gâche	VI	–	
D 861-84	Rondelle	VI	253–265	
D 861-98	Vis		265	
D 861-98a	Vis		–	
D 861-98b	Vis		273	
D 861-100	Ressort	VI	265	
D 861-101	Écrou		265–273	
DS 861-102a	Verrou	VI	– –	
D 861-104	Arrêtoir		273	
D 861-105	Écrou		–	
D 861-107	Boîtier		–	
D 861-109	Patte		–	
D 861-110	Butée		–	
DS 861-112	Œillet		–	
D 861-116	Plaquette	VI	265	
D 861-117a	Doigt		–	
DM 861-117	Doigt	VI	–	
D 861-118	Rondelle	VI	–	
D 861-119	Vis		–	
D 861-120	Rondelle	VI	–	
D 861-121	Embase		–	
D 861-122	Coupelle		253	
D 861-123	Ressort		–	
DS 861-129	Tube	VI	273	
DS 861-132	Coupelle	VI	265–273	
D 861-149	Plaquette		265	
DX 861-149	Levier		253	
D 861-151	Câble	VI	–	
D 861-157	Gaine	VI	180	
DS 861-157a	Gaine	VI	–	
D 861-158	Cale	VI	265	
D 861-158a	Cale	VI	–	
D 861-159	Gaine	VI	253	
DS 861-160	Patte		265	
D 861-162	Ressort		253	
DX 861-165	Tirette		–	
DS 861-166	Bague		–	
DM 861-167	Serre-câble	VI	–	
DS 861-174	Palier	VI	265	
DS 861-189	Patte		249	
D 912-10	Boule	VI	283–284–288	
DM 912-19b	Garniture		291	
DM 912-20c	Garniture		–	
DS 912-62	Armature	VI	284	
D 912-66	Garniture	VI	–	
DM 912-113e	Armature		283	
DS 922-10	Garniture	VI	288	
DF 922-12a	Levier	VI	–	
DF 922.13	Axe	VI	–	
DF 922-49a	Glissière	VI	–	
DF 922-50a	Glissière	VI	–	

INDEX *(suite)*

NUMÉRO	DÉSIGNATION	RAYON	NUMÉRO DES PAGES	OBSERVATIONS
DS 922-53	Garniture		291	
DS 922-58	Garniture		–	
DS 922-62	Armature		288	
DX 922-93	Armature		291	
DF 922-114a	Câble	VI	288	
DF 922-115b	Glissière	VI	–	
DF 922-118a	Support	VI	–	
DX 922-124a	Matelassure	VI	291	
DF 922-146	Panneau		288	
DF 922-147c	Garniture		–	
DF 922-164	Ressort	VI	–	
DF 922-169	Galet	VI	–	
DF 922-183	Butée	VI	–	
DS 923-1	Garniture	VI	291	
DS 923-1a	Garniture	VI	–	
DV 923-2	Garniture		–	
DS 923-2	Garniture		–	
DS 923-2a	Garniture		–	
DM 923-5c	Carcasse		–	
DV 923-5	Carcasse		–	
DX 923-5	Carcasse		–	
DS 923-11	Garniture		–	
DV 923-11	Garniture		–	
D 923-90a	Bague	VI	–	
D 923-92	Cuvette		–	
DS 923-97a	Panneau		–	
DM 923-128a	Crochet		–	
DM 923-135a	Crochet		–	
DX 932-09a	Cadre	VI	283–287	
DS 932-011b	Siège		284	
DS 932-011c	Siège		–	
DS 932-3a	Garniture		291	
DS 932-7a	Garniture		–	
DX 932-18	Panneau		284	
DS 932-24b	Commande	VI	–	
DS 932-24c	Commande	VI	–	
DX 932-62	Entretoise	VI	283–287	
DS 932-76c	Garniture		284	
DS 932-79a	Panneau		283	
DX 932-79	Panneau		284	
DS 932-81b	Axe	VI	–	
DS 932-82a	Grain	VI	–	
DS 932-84d	Carcasse		–	
DS 932-90a	Carcasse		–	
DS 932-119	Ressort		–	
DS 932-119a	Ressort		–	
DS 932-130	Rotule	VI	284	
DS 932-147	Levier		283–284	
DS 932-149	Câble	VI	– –	
DS 932-150	Entretoise	VI	– –	
DS 932-151	Doigt		– –	
DS 932-152	Ressort		– –	
DS 932-153	Support		– –	
DS 932-153b	Support		– –	
DS 932-156a	Butée	VI	– –	
DX 932-194	Support	VI	283–287	
DX 932-194a	Support	VI	– –	
DF 935-104	Vis	VI	262	
D 941-1	Accoudoir	VI	294	
D 941-1a	Accoudoir	VI	–	
DM 941-1	Accoudoir		293	
D 941-2	Matelassure	VI	294	
D 941-2a	Matelassure	VI	–	
DM 941-3	Garniture		293	
DS 941-51	Accoudoir		284	
DS 941-51a	Accoudoir		–	
DS 941-51b	Accoudoir		–	
DX 941-51	Accoudoir		287	
DX 941-51a	Accoudoir		–	
DX 941-51b	Accoudoir		–	
DS 941-78	Garniture		291	
DS 941-82a	Accoudoir		–	
DM 941-91	Cage		293	
DX 942-02	Repose-tête		284	
DX 942-02a	Repose-tête		–	
DM 942-2	Garniture		298	
DM 942-2a	Garniture		–	
DM 942-94	Appui-tête		–	
DM 942-94a	Appui-tête		–	
DS 961-08d	Lève-glace	VI	266	
DS 961-08e	Lève-glace	VI	–	
DS 961-3a	Glace	VI	282	
DS 961-3c	Glace	VI	–	
DS 961-3f	Glace	VI	–	
DV 961-3	Glace	VI	–	
DV 961-3a	Glace	VI	–	
DS 961-4c	Glace	VI	266	
DX 961-4	Glace	VI	–	
DS 961-6	Glace	VI	–	
DS 961-6c	Glace	VI	–	
DX 961-6	Glace	VI	–	
DX 961-6a	Glace	VI	–	

NUMÉRO	DÉSIGNATION	RAYON	NUMÉRO DES PAGES	OBSERVATIONS
DS 961-7d	Glace	VI	266	
DX 961-7	Glace	VI	–	
DX 961-7a	Glace	VI	–	
DS 961-8	Bas de glace		–	
DS 961-8a	Bas de glace		–	
DS 961-9	Bas de glace		–	
DS 961-9a	Bas de glace		–	
DM 961-17	Caoutchouc		282	
DS 961-19b	Garniture	VI	266	
DS 961-19c	Garniture	VI	–	
DM 961-23b	Manivelle	VI	–	
DM 961-26b	Embase	VI	–	
D 961-27	Caoutchouc		282	
DS 961-29	Caoutchouc		–	
DS 961-30b	Garniture		266	
DS 961-31c	Garniture		–	
D 961-53	Encadrement		258	
DS 961-56	Presse-glace		282	
DS 961-57	Guide-glace		266	
DS 961-57a	Guide-glace		–	
D 961-67	Rondelle	VI	–	
DS 961-74	Caoutchouc		–	
DS 961-74b	Caoutchouc		–	
D 961-75	Encadrement		242	
D 961-75a	Encadrement		–	
D 961-80	Bouchon		261–262	
DS 961-81	Guide-glace		266	
DS 961-81a	Guide-glace		–	
D 961-95	Bouchon		261–262	
DM 961-98	Caoutchouc		282	
DM 961-98a	Caoutchouc		–	
D 961-112	Arrêtoir	VI	266	
D 961-115	Renfort		258	
DM 961-123	Coupelle		266	
D 961-124	Ressort		–	
D 961-133	Presse-glace		282	
D 961-133a	Presse-glace		–	
DS 961-134	Caoutchouc		–	
DS 961-135a	Butée	VI	266	
DS 961-146b	Caoutchouc		282	
D 961-147	Renfort		258	
DS 961-151	Caoutchouc		282	
DS 961-161c	Encadrement		–	
DS 961-175	Coulant	VI	266	
DS 961-175a	Coulant	VI	–	
DS 961-175d	Coulant	VI	–	
DS 961-175e	Coulant	VI	266	
DS 961-180	Protecteur	VI	–	
DS 961-189a	Renfort		242–282	
DJ 981-1b	Tapis		298	
DV 981-1	Tapis		–	
DS 981-2c	Tapis		–	
DS 981-44e	Garniture		297	
DS 981-44f	Garniture		–	
DS 981-48c	Garniture	VI	–	
DS 981-67f	Garniture		–	
DS 981-67g	Garniture		–	
DM 981-78b	Garniture		–	
DM 981-78c	Garniture		–	
DS 981-80d	Garniture		–	
DM 981-81b	Garniture		–	
DS 981-81	Garniture		–	
DM 981-85	Garniture		–	
DS 981-117a	Armature		261–297	
DS 981-118a	Armature		262–297	
DV 981-127	Garniture		297	
DX 981-127	Garniture		–	
DV 981-129	Feutre		–	
DX 981-129	Feutre		–	
DS 981-138	Agrafe	VI	298	
DS 981-146	Plaquette		–	
DS 982-46g	Garniture		253	
DX 982-46b	Garniture		–	
DS 982-54b	Garniture		297	
DS 982-58a	Garniture		297–298	
DS 982-81a	Garniture	VI	– –	
DM 983-1b	Panneau		293	
DS 983-1k	Panneau		294	
DS 983-1n	Panneau		–	
DS 983-1p	Panneau		–	
DM 983-2b	Panneau		–	
DS 983-2f	Panneau		293	
DS 983-2g	Panneau		294	
DS 983-10	Jonc	VI	–	
DS 983-10a	Jonc	VI	–	
DS 983-11	Jonc	VI	–	
DS 983-11a	Jonc	VI	–	
DM 983-12b	Panneau		293	
DM 983-13b	Panneau		–	
DS 983-53	Garniture		294	
DS 983-53a	Garniture		–	
DS 983-54	Garniture		–	

NUMÉRO	DÉSIGNATION	RAYON	NUMÉRO DES PAGES	OBSERVATIONS	NUMÉRO	DÉSIGNATION	RAYON	NUMÉRO DES PAGES	OBSERVATIONS
DS 983-54a	Garniture		294						
DS 983-58	Garniture		–						
DS 983-58a	Garniture		–						
D 983-59	Panneau		293–294						
D 983-71	Panneau		294						
D 983-71a	Panneau		–						
DM 983-71	Panneau		293						
D 983-75	Panneau		294						
DS 983-75	Panneau		–						
DS 983-81	Bouchon	VI	293–294						
DS 983-87	Patte	VI	294						
DS 983-91	Garniture		–						
DS 983-91a	Garniture		–						
DX 983-98	Rondelle	VI	–						
D 984-100a	Jeu de housses		291						
DM 985-73c	Garniture		297						
DM 985-73d	Garniture		–						
DV 985-86	Garniture		–						
DX 985-86	Garniture		–						
DV 985-99	Garniture		–						
DX 985-99b	Garniture		–						
DM 986-95	Garniture	VI	293–294						
DM 986-95a	Garniture	VI	– –						
DS 986-97	Garniture		297						
DS 986-99	Garniture		–						
DM 986-100	Garniture		293–294						
DM 986-100a	Garniture		– –						
DV 987-1b	Garniture		297						
DM 988-1a	Caoutchouc		–						
DS 988-1b	Caoutchouc	VI	–						
DM 988-2	Garniture		–						
DS 988-2d	Garniture		–						
DM 988-3	Garniture		–						
D 989-1	Garniture		–						
DS 989-93	Garniture		–						
DS 989-93a	Garniture		–						
DS 989-98	Garniture		–						
DS 989-99	Garniture		–						

INDEX *(suite)*

NUMÉROTATION N

NUMÉRO	DÉSIGNATION	RAYON	NUMÉRO DES PAGES	OBSERVATIONS
3 N 111-01	Jeu de chemises		2	
3 N 112-01	Culasse.....		6	
3 N 112-3	Joint.....	VI	–	
N 112-4	Vis.....		–	
N 112-4a	Vis.....		–	
3 N 112-74	Plaque.....		6–207	
N 112-80	Boîtier.....		6	
N 112-81	Joint.....	VI	6–26	
3 N 112-84	Plaque.....		6	
N 112-87	Plaque.....		–	
N 112-87a	Plaque.....		–	
N 112-88	Joint.....	VI	–	
2 N 112-97	Tube.....		–	
2 N 112-97a	Tube.....		–	
N 113-11	Joint.....	VI	2	
N 113-18	Demi-coussinet.....	VI	17	
N 113-90	Demi-joue.....	VI	–	
N 113-90a	Demi-joue.....	VI	–	
N 113-91	Demi-joue.....	VI	–	
N 113-91a	Demi-joue.....	VI	–	
3 N 114-5	Carter.....		2	
N 114-83	Bouchon.....	VI	–	
N 121-01	Bielle.....		17	
3 N 121-04	Vilebrequin.....		–	
2 N 121-05	Volant.....		–	
N 121-2	Bague.....	VI	–	
3 N 121-6	Segment.....		–	
3 N 121-7	Segment.....		–	
N 121-13	Vis.....		–	
N 121-19	Écrou.....	VI	–	
N 121-76	Segment.....		–	
N 121-92	Vis.....		–	
N 122-1	Roue.....		18	
2 N 122-3	Tendeur.....	VI	–	
N 122-4	Chaîne.....	VI	–	
N 122-10	Limiteur.....		–	
N 122-40	Filtre.....	VI	–	
3 N 123-1	Arbre.....		–	
N 123-50	Bride.....		–	
N 123-50a	Bride.....		–	
N 123-50b	Bride.....		–	
N 123-50c	Bride.....		–	
N 123-50d	Bride.....		–	
N 123-50e	Bride.....		18	
N 123-50f	Bride.....		–	
2 N 124-04	Culbuteur.....		10	
2 N 124-1	Poussoir.....		18	
2 N 124-2	Culbuteur.....		10	
2 N 124-3	Guide.....		6	
2 N 124-3a	Guide.....		–	
2 N 124-5	Tige.....		18	
2 N 124-5a	Tige.....		–	
2 N 124-6	Axe.....		10	
2 N 124-7	Soupape.....		–	
2 N 124-8	Soupape.....		–	
2 N 124-9	Ressort.....		–	
2 N 124-10	Guide.....		6	
2 N 124-10a	Guide.....		–	
2 N 124-11	Cuvette.....	VI	10	
2 N 124-17	Support.....		–	
2 N 124-18	Demi-segment.....	VI	–	
N 124-21	Axe.....		–	
2 N 124-22	Support.....		–	
2 N 124-23	Support.....	VI	–	
N 124-25	Ressort.....		–	
2 N 124-27	Rondelle.....	VI	–	
2 N 124-68	Goujon.....		–	
2 N 124-73	Joint.....		–	
N 124-79	Vis.....		–	
2 N 124-80	Ressort.....		–	
2 N 124-86	Entretoise.....	VI	–	
N 124-95	Cavalier.....	VI	–	
N 124-97	Rondelle.....	VI	–	
2 N 124-98	Ressort.....		–	
2 N 124-99	Rotule.....		–	
2 N 131-1	Carter.....		2	
2 N 131-2	Joint.....	VI	–	
2 N 132-2	Couvre-culasse.....		6	
2 N 132-4	Joint.....		–	
2 N 132-5	Carter.....		5	
N 132-19	Cartouche.....	VI	6	
N 132-48	Raccord.....		14	
N 132-52	Rondelle.....	VI	5–6	
N 132-58	Joint.....		5	
N 132-69	Tube.....	VI	14	
N 141-11	Joint.....	VI	13	

INDEX *(fin)*

NUMÉRO	DÉSIGNATION	RAYON	NUMÉRO DES PAGES	OBSERVATIONS
3 N 141-13	Boîtier		13	
N 142-98	Entretoise	VI	14	
N 173-0	Pompe	VI	157	
N 173-98	Entretoise	VI	–	
N 181-2	Joint	VI	13	
3 N 181-81	Tubulure		–	
N 211-05	Boîtier	VI	172	
N 211-05a	Joint	VI	–	
N 211-8	Levier	VI	–	
N 211-88	Remboîtage		–	
N 211-117	Bride		–	
N 221-3	Jauge		5	
N 221-59	Joint		–	
N 221-96	Guide	VI	–	
3 N 222-01	Pompe		25	
N 222-4	Corps		–	
N 222-5	Ressort		–	
N 222-6	Tamis	VI	–	
N 222-7	Pignon	VI	–	
N 222-8	Roue	VI	–	
N 222-13	Piston	VI	–	
3 N 222-14	Pignon		–	
N 222-15	Siège		–	
N 222-16	Vis	VI	–	
N 222-17	Joint	VI	–	
N 222-59	Carter	VI	–	
N 222-69	Patte	VI	–	
N 222-77	Rondelle	VI	–	
N 222-80	Arbre		–	
N 222-81	Demi-segment	VI	–	
N 222-82	Clavette	VI	–	
N 222-87	Couvercle		–	
N 223-1	Cartouche	VI	–	
N 223-40	Ressort		–	
N 223-42	Coupelle	VI	–	
N 223-45	Ressort		–	
N 223-66	Butée		–	
2 N 223-67	Joint	VI	5	
2 N 223-68	Plaque		–	
N 223-70	Vis		25	
N 223-72	Cloche		–	
N 223-93	Rondelle		–	
2 N 224-1	Tube		–	
2 N 231-01	Pompe		26	
2 N 231-5	Poulie		18	
2 N 231-6	Courroie	VI	26	
2 N 231-9a	Couvercle		26	
2 N 231-12	Boîtier		18	
2 N 231-54	Écrou	VI	–	
2 N 231-67	Tube	VI	26	
N 231-87	Joint	VI	–	
2 N 231-92	Rondelle	VI	18	
2 N 231-92a	Rondelle	VI	–	
2 N 235-3	Raccord		162–165	
NN 391-03a	Conjoncteur		101	
2 N 391-18	Courroie		98	
2 N 391-52	Support		101	
N 394-49	Bouchon	VI	146	
NN 394-87	Garniture		141	
NN 394-87a	Garniture		134–137–141	
NN 394-87b	Garniture		134–137	
N 532-28	Induit	VI	191	
N 532-94	Tige	VI	–	
2 N 533-1	Couronne		17–192–195	
N 533-40	Coussinet	VI	195	

2 — MOTEUR - CARTER-MOTEUR (COTÉ DISTRIBUTION)

NUMÉRO	DÉSIGNATION	COEFF.
DV 1-03	Moteur complet (Alésage-course 86×85,5) avec embrayage sans boîtier d'admission, tubulure d'échappement, pompe à eau, supports moteur, jauge d'huile, reniflard, bougies, distributeur, démarreur, dynamo, pompe à essence. Jusque mai 67.	1
DV 1-03e	Moteur complet (Alésage course 86×85,5) avec embrayage sans boîtier d'admission, tubulure d'échappement, pompe à eau, supports moteur, jauge d'huile, reniflard, bougies, distributeur, démarreur, dynamo, pompe à essence. (Montage du manocontact de pression d'huile). Depuis mai 67.	1
DV 111-01	Jeu de 4 chemises avec pistons segments et axes (diam. 86 mm). (classe II.)	1
DV 111-3	Joint entre cylindre et chemise (papier), diam. 97×106 (R. X).	4
DV 114-5a	Carter moteur sans chemises (5 paliers) montage manocontact de pression d'huile. Depuis mai 67.	1
DX 114-83	Bouchon d'obturation de canalisation d'huile sur carter filetage 14×150, long. sous tête 10 mm.	1
3 N 111-01	*Jeu de 4 chemises avec pistons segments et axes (diam. 86 mm). (classe I.). R.p.* DV 111-01.	1
N 113-11	Joint de chapeau de palier AV, de vilebrequin, section 3×10,5 (R. X).	1
3 N 114-5	Carter-moteur sans chemises (5 paliers). Jusque mai 67.	1
N 114-83	Bouchons d'obturation de canalisation d'huile sur carter, filetage 14×150, haut. 11,5 mm (R. VI).	1
2 N 131-1	Carter de distribution.	1
2 N 131-2	Joint du carter de distribution, 17 trous de 8 mm (R. VI).	1
483-S	Vis TH de 7×15 de fixat. de carter de distribution.	14
633-S	Goujon de 7×25 de fixat. de carter de distribution.	3
2.470-S	Joint métalloplastique de 12,2×17×2 du bouchon de vidange d'eau (R. X).	1
2.471-S	Joint métalloplastique de 14,2×19×2 de bouchon d'obturation de canalisation d'huile (R. X).	2
2.491-S	*Écrou H de 7×100 de fixat. de carter de distribution. R.p.* 2.489-S.	3
117.290	Bouchon de 12×175 de vidange d'eau.	1
451.253	Bouchon d'obturation de canalisation d'huile et de sonde de réchauffage (14×150).	2
617.005	Goupille mécanindus de 5×10 de centrage de culasse (R. VI).	1
617.053	Goupille mécanindus de 8,5×15 de centrage de culasse (R. VI).	1
619.127	Rondelle entretoise de 7,5×14×5 sous écrou de fixat. de carter de distribution (R. VI).	3
621.044	Vis TH de 12×71,5 de fixat. de chapeau de palier.	10

Les numéros soulignés indiquent les pièces nouvelles ne figurant pas sur la planche.

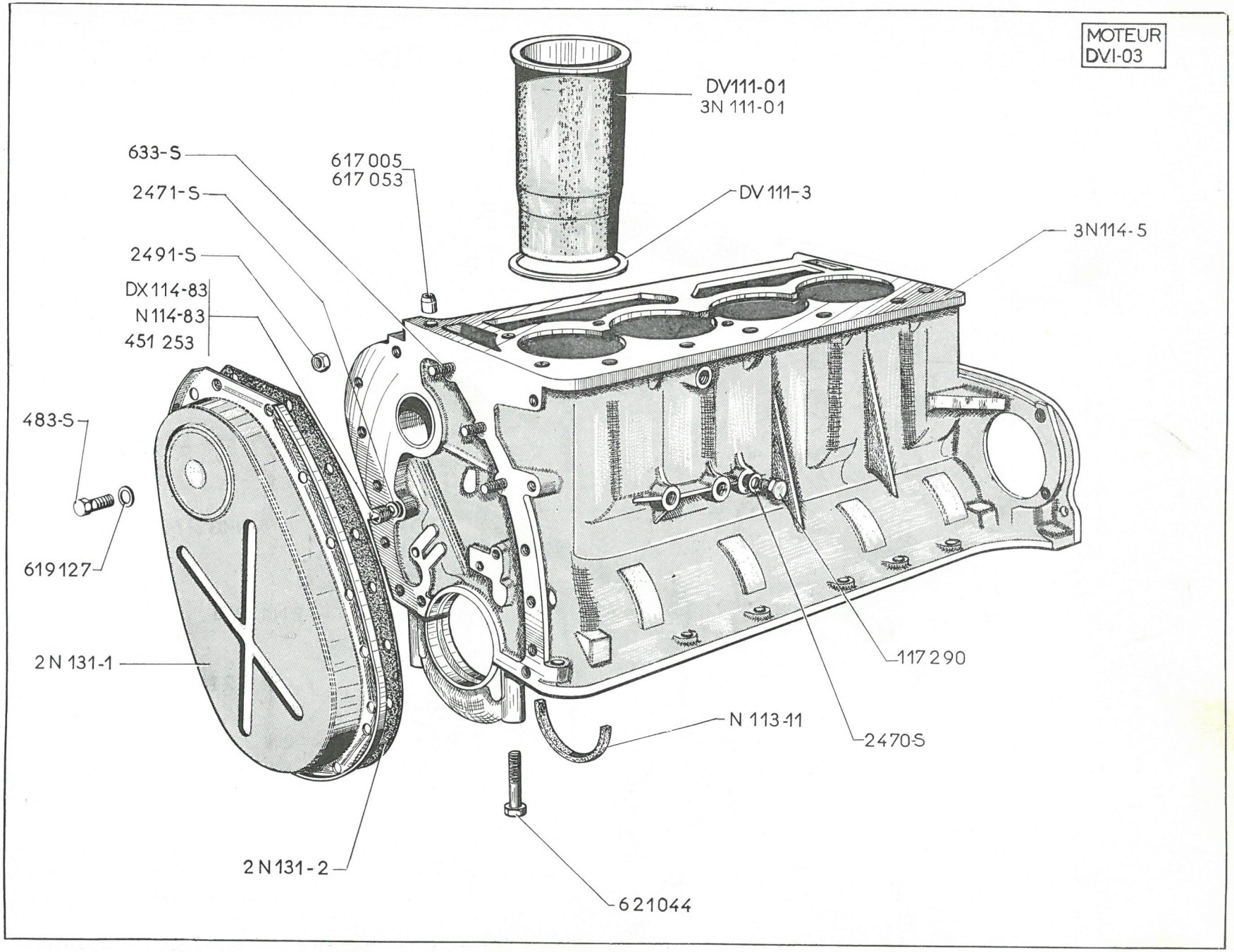
MOTEUR
DVI-03
DV111-01
3N 111-01
633-S
617 005
617 053
2471-S
DV 111-3
3N114-5
2491-S
DX 114-83
N 114-83
451 253
483-S
619127
2N 131-1
117 290
N 113-11
2470-S
2N 131-2
621044

4 — CARTER-MOTEUR (COTÉ VOLANT)

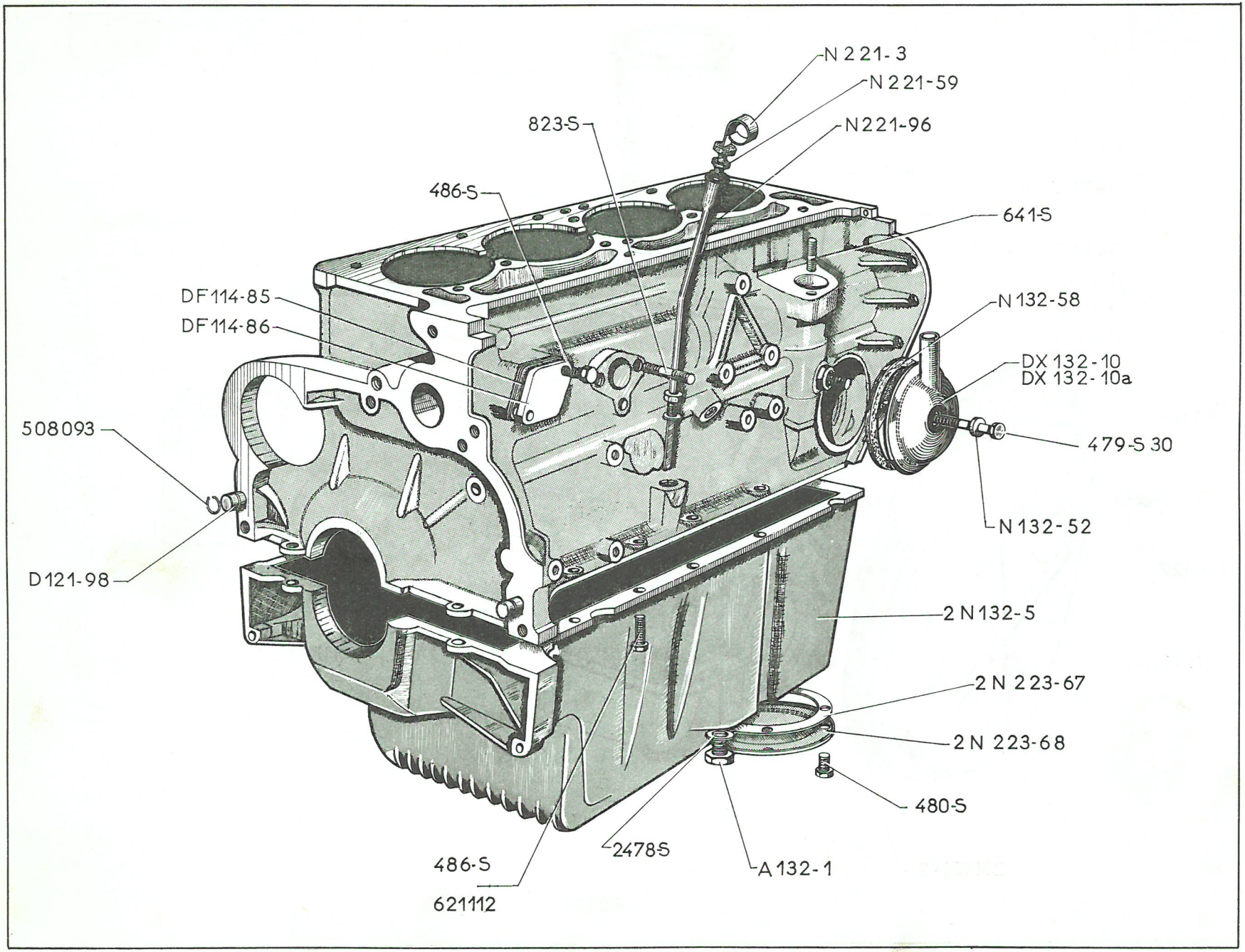

NUMÉRO	DÉSIGNATION	COEFF.
A 132-1	Bouchon TH de 16×150 de vidange du carter inférieur.	1
DF 114-85	Joint de plaque d'obturation sur carter (R. VI). **Direction assistée.**	1
DF 114-86	Plaque d'obturation sur carter. **Direction assistée.**	1
D 121-98	Pied de centrage de 10×16 de cloche d'embrayage sur carter (R. VI).	2
DX 132-10	Reniflard, diam. 87 mm (R. VI).	1
DX 132-10 a	Reniflard, diam. 87 mm, avec pare-flammes (R. VI). **U.S.A.**	1
2 N 132-5	Carter inférieur aluminium avec plaque de fermeture.	1
N 132-52	Joint d'étanchéité sous vis de fixat. de reniflard 7,2×12×1 (R. X).	1
N 132-58	Joint d'étanchéité du reniflard (caoutchouc) 78×87×2,5.	1
N 221-3	Jauge d'huile, long. 562 mm.	1
N 221-59	Joint caoutchouc de 9,7×13,8×3,5 d'étanchéité de guide jauge d'huile.	1
N 221-96	Guide de jauge d'huile, long. 456,5 mm (R. VI).	1
2 N 223-67	Joint de la plaque de fermeture du carter inférieur, 8 trous de 7 mm (R. X).	1
2 N 223-68	Plaque de fermeture du carter inférieur, 8 trous de 7 mm.	1
479-S-30	Vis TH à pointe de 7×75 de fixat. du reniflard.	1
480-S	Vis TH de 7×14 de fixat. de plaque de fermeture du carter inférieur.	8
486-S	Vis TH de 7×22,5 de fixat. :	
	— de plaque d'obturation. **Direction assistée.**	2
	— de carter inférieur.	13
641-S	Goujon de 7×45 de fixat. d'allumeur.	2
823-S	Goujon de 8×52 de fixat. de pompe à essence.	2
2.478-S	Joint métalloplastique de 16,3×22×2 de vidange de carter inférieur (R. X).	1
508.093	Jonc de 8,8×10,8 de pied de centrage de cloche d'embrayage.	2
621.112	Vis TH de 7×45 de fixat. de patte renfort et de carter inférieur.	1

NUMÉRO	DÉSIGNATION	COEFF
DV 112-01	Culasse nue avec sièges, guides de soupapes et tubes de bougie (montage joint d'étanchéité de queue de soupape). Depuis mai 67.	1
DX 112-4	Vis de 10×114,5 de fixat. de culasse (côté échappement). Depuis juillet 67.	9
DX 112-69	Rondelle de 10,3×21×3 de fixat. de culasse (côté échappement) (R. VI). Depuis juillet 67.	9
DX 112-91	Joint d'étanchéité de tube de bougie (section rectangulaire) 31×39×6. Depuis juillet 67.	4
DS 112-91a	Joint d'étanchéité de tube de bougie (31×39×6). Jusque juillet 67.	4
DS 112-92a	Rondelle d'appui du joint d'étanchéité de tube de bougie (32×41×1,5) (R. VI).	4
DS 112-94	Bouchon de dessablage, diam. 30 mm (1re possibilité).	3
DS 112-94a	Bouchon de dessablage, diam. 31 mm (2e possibilité).	3
DX 124-3	Guide de soupape d'admission, long. 60 mm, diam. 13 mm. 1 diam. 10,8 mm sur 5 mm (1re possibilité). Depuis mai 67.	4
DX 124-3a	Guide de soupape d'admission, long. 60 mm, diam. 13,25 mm, 1 diam. 10,8 mm sur 5 mm (2e possibilité). Depuis mai 67.	4
DX 124-10	Guide de soupape d'échappement, long. 44,57 mm, diam. 13 mm (1re possibilité). Depuis mai 67.	4
DX 124-10a	Guide de soupape d'échappement, long. 44,57 mm, diam. 13, 25 mm (2e possibilité). Depuis mai 67.	4
DX 132-77	Vis colonnette de fixat. de couvre-culasse, 2 filetages 7 × 100, long. 41 mm. Depuis janvier 67.	1
DS 132-81	Bouchon de remplissage (R. VI).	1
DX 394-53	Vis colonnette 1 filetage 7×14, 1 filetage 7×18 de fixat., plaque de fermeture et tube de reniflard.	1
DX 642-75	Joint de plaque de fermeture de prise de chauffage, 2 trous de 7,5 mm, entraxes 42 mm (R. VI).	1
3 N 112-01	Culasse nue avec sièges, guides de soupapes et tubes de bougies, orifice d'admission diam. 47 mm, goujons de fixat. du boîtier d'admission long. 40 mm. Jusque mai 67.	1
3 N 112-3	Joint de culasse, 4 trous de 90 mm (R. VI).	1
N 112-4	Vis TH de 10×111,5 de fixat. de culasse (côté échappement). Jusque juillet 67.	9
N 112-4a	Vis TH de 10×160 de fixat. de culasse (côté admission).	8
3 N 112-74	Plaque de fermeture avec tube de prise de chauffage, 5 trous de 8 mm.	1
N 112-80	Boîtier AR de sortie d'eau, larg. 88 mm.	1
N 112-81	*Joint du boîtier AR de sortie d'eau, 5 trous de 9 mm (R. X). Jusque décembre 66. R.p.* N 112-81a.	1
N 112-81a	Joint du boîtier AR de sortie d'eau-excelprène, 5 trous de 9 mm (R. X). Depuis décembre 66.	1
3 N 112-84	Plaque de fermeture de prise de chauffage, 2 trous de 8 mm, entraxes 42 mm.	1
N 112-87	Plaque de fermeture (côté distribution), 5 trous de 8 mm.	1
N 112-87a	Plaque de fermeture (côté volant), 5 trous de 8 mm. **Froid — 5°**	1
N 112-88	*Joint de plaque de fermeture, 5 trous de 8 mm (R. VI). Jusque janvier* 67. *R.p.* N 112-88 a.	2
N 112.88a	Joint de plaque de fermeture, 5 trous de 8 mm excelprène (R. X). Depuis janvier 67.	2
2 N 112-97	Tube de bougie, long. 98 mm, diam. 32 mm sur long. 30 mm (1re possibilité).	4
2 N 112-97a	Tube de bougie, long. 98 mm, diam. 32,3 mm sur long. 30 mm (2e possibilité).	4
2 N 124-3	Guide de soupape d'admission, long. 60 mm, diam. 13 mm (1re possibilité). Jusque mai 67.	4

Les numéros soulignés indiquent les pièces nouvelles ne figurant pas sur la planche.

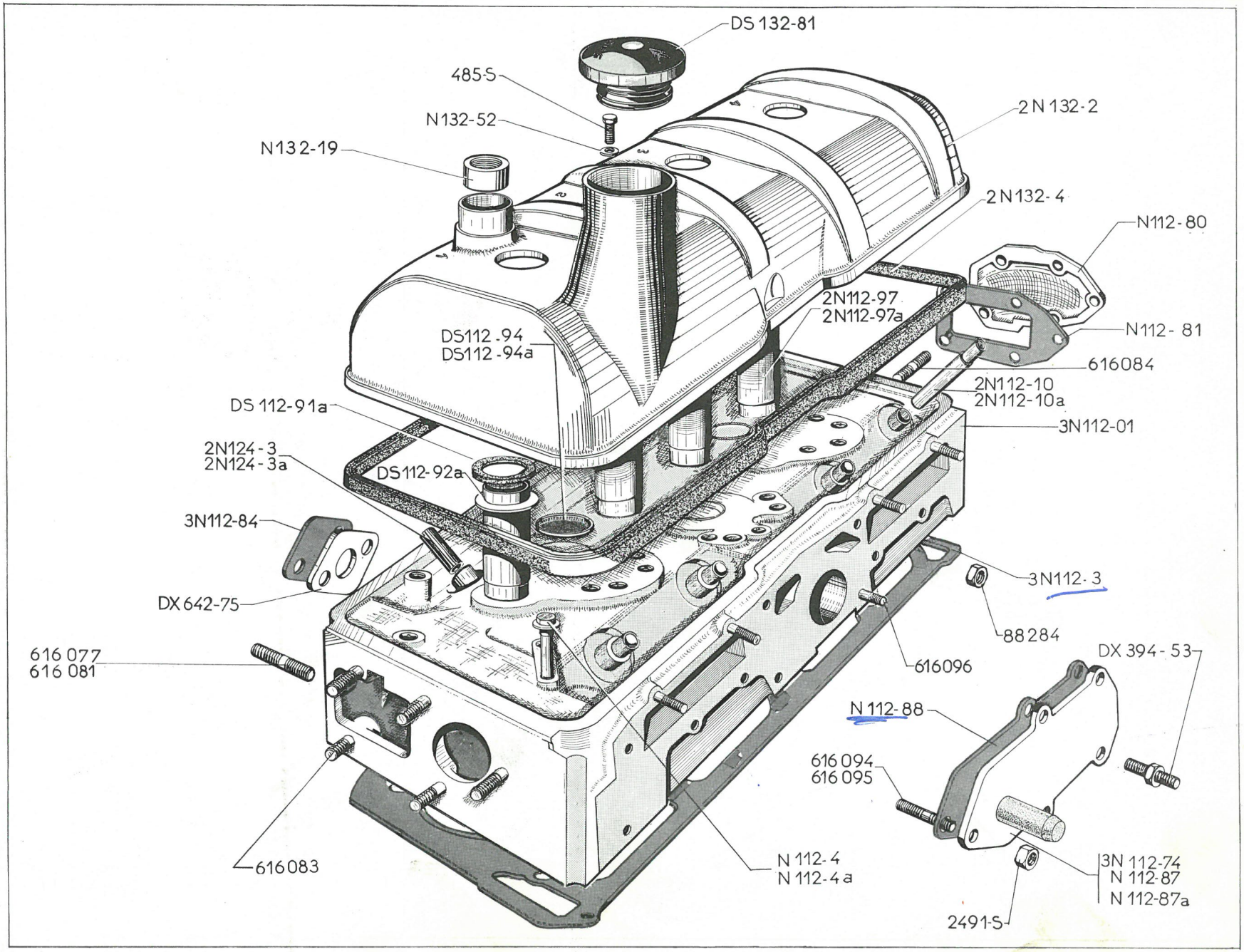
DS 132-81
485-S
N132-52
N132-19
2N132-2
2N132-4
N112-80
2N112-97
2N112-97a
N112-81
DS112-94
DS112-94a
616084
2N112-10
2N112-10a
DS 112-91a
3N112-01
2N124-3
2N124-3a
DS112-92a
3N112-84
3N112-3
DX642-75
88284
616077
616081
616096
DX 394-53
N112-88
616094
616095
616083
N112-4
N112-4a
3N112-74
N112-87
N112-87a
2491-S

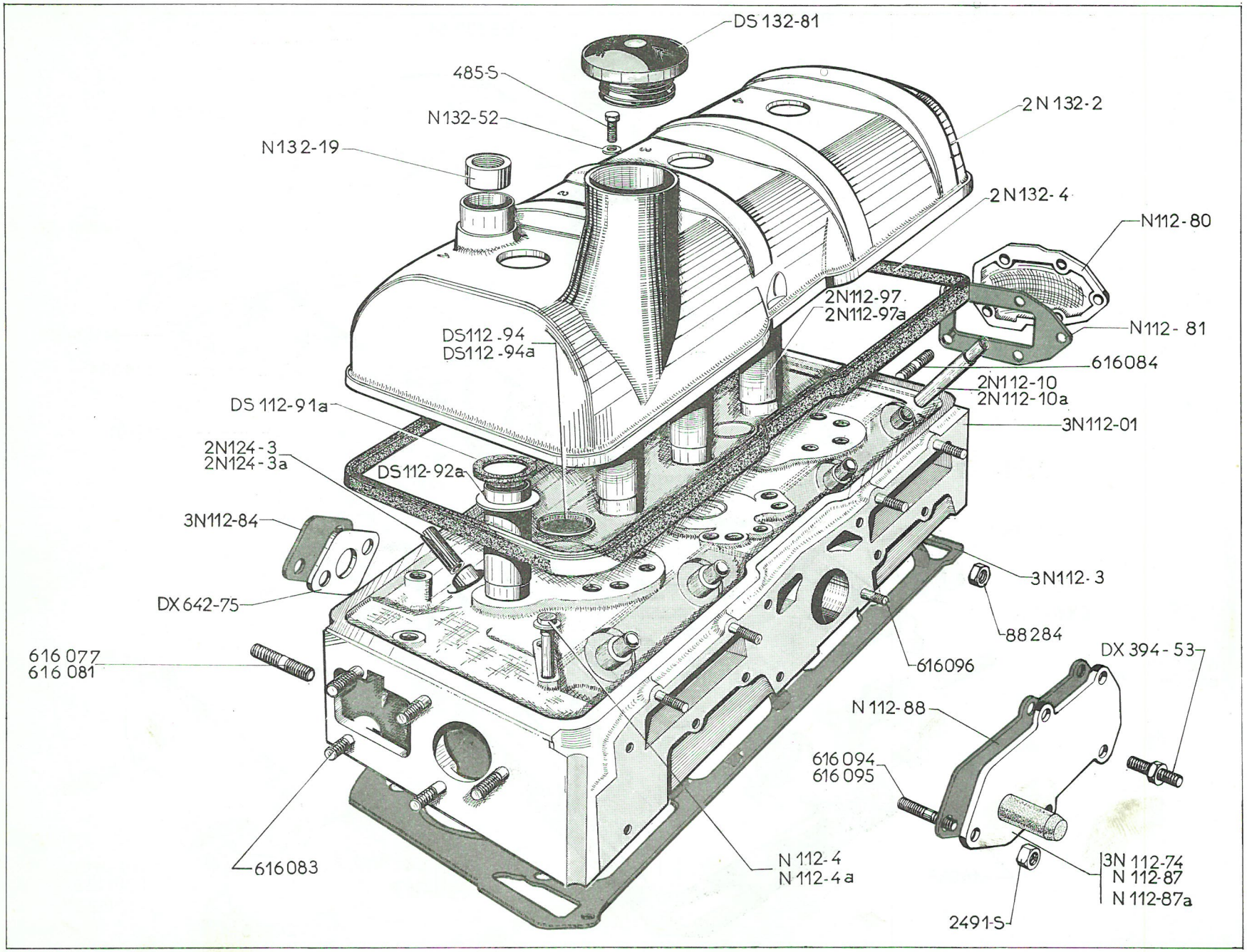
DS 132-81
485-S
N132-52
N132-19
2N 132-2
2N 132-4
N112-80
2N112-97
2N112-97a
N112- 81
DS112 -94
DS112 -94a
616084
2N112-10
2N112-10a
DS 112-91a
3N112-01
2N124 - 3
2N124 - 3a
DS112-92a
3N112-84
3N112- 3
DX 642-75
88284
616 077
616 081
616096
DX 394 - 53
N 112- 88
616 094
616 095
N 112- 4
N 112- 4 a
3N 112-74
N 112-87
N 112-87a
616083
2491-S

NUMÉRO	DÉSIGNATION	COEFF.
2 N 124-3a	Guide de soupape d'admission, long. 60 mm, diam. 13,25 mm (2e possibilité). Jusque mai 67.	4
2 N 124-10	Guide de soupape d'échappement, long. 46,75 mm, diam. 13 mm (1re possibilité). Jusque mai 67.	4
2 N 124-10a	Guide de soupape d'échappement, long. 46,75 mm, diam. 13,25 mm (2e possibilité). Jusque mai 1967.	4
2 N 132-2	Couvre-culasse nu, prise de raccord souple, diam. 42 mm.	1
2 N 132-4	Joint caoutchouc de couvre-culasse, long. 485 mm.	1
N 132-19	Cartouche filtrante sur couvre-culasse, diam. extér. 34,5 mm (R. X).	1
N 132-52	Rondelle cuivre de 7,2×12×1 d'étanchéité sous vis de fixat. de couvre-culasse (R. X).	2
485-S	Vis TH de 7×20 de fixat. de couvre-culasse.	2
	Depuis janvier 67.	1
2.491-S	*Écrou H de 7×100 de fixat. :*	
	— *de plaque de fermeture.*	9
	— *de plaque de fermeture de prise de chauffage.* *R.p.* 2.489-S.	2
88.284	Écrou H de 8×125 (R. VI) de fixat. :	
	— de tubulure d'échappement.	8
	— de boîtier AR de sortie d'eau.	5
616.077	Goujon de 8×38,5 (2 filetages 13,5 mm) de fixat. de tubulure d'échappement. Jusque novembre 66.	8
616.081	Goujon de 7×29 (filetages 9 mm et 13 mm) de fixat. de plaque de fermeture de prise de chauffage.	2
616.083	Goujon de 8×34,25 (2 filetages de 10,75 mm) de fixat. de pompe à eau.	5
616.084	Goujon de 8×27,25 (2 filetages de 10,75 mm) de fixat. de plaque AR de sortie d'eau.	5
616.094	Goujon de 7×28 (filetages 12,5 mm et 12 mm) de fixat. de plaque de fermeture.	1
616.095	Goujon de 7×31 (filetages 12 mm et 14,5 mm) de fixat. de plaque de fermeture.	8
616.096	Goujon de 7×40 (filetages 12,5 mm et 14,5 mm) de fixat. de boîtier d'admission.	4
616.103	Goujon de 8×42,5 (2 filetages de 13,5 mm) de fixat. de tubulure d'échappement. Depuis novembre 66.	8

Les numéros soulignés indiquent les pièces nouvelles ne figurant pas sur la planche.

NUMÉRO	DÉSIGNATION	COEFF
A 124-18	**Demi-segment d'arrêt de soupape d'admission (haut. 5 mm).** Jusque mai 67.	8
AM 124-18	Demi-segment d'arrêt de soupape d'admission, haut. 7,5 mm (R. VI). Depuis mai 67.	8
DX 124-7	Soupape d'admission, 3 gorges pour segment d'arrêt. Depuis mai 67.	4
DX 124-11	Cuvette supérieure de ressort de soupape d'échappement (R. VI). Depuis juillet 67.	4
DX 124-26	**Cuvette supérieure de ressort de soupape d'admission, diam. 31,2 mm.** Jusque mai 67.	4
DX 124-26a	Cuvette supérieure de ressort de soupape d'admission, haut. 8 mm (R. VI). Depuis juillet 67.	4
DX 124-26b	Cuvette supérieure de ressort de soupape d'admission. Mai 67 - juillet 67.	4
DX 124-27	Rondelle inférieure d'appui de ressort intérieur. de soupape 13,4×23×1,9 mm (R. VI). Depuis mai 67.	8
DX 124-63	Pochette de joints d'étanchéité de queue de soupapes d'admission et d'échappement (R. X). Depuis mai 67.	1
DS 124-78	**Cavalier de fixat. d'axe de culbuteur d'admission, trou central diam. 10,5 mm (R. VI).**	8
DS 124-85	**Rondelle de 18,5×25×1 de frottement des culbuteurs.**	11
DX 124-93	Contre-écrou H de 7×100 (haut. 6 mm) de rotule de culbuteur.	8
DX 124-97	Rondelle inférieure d'appui de ressort extérieur de soupape 23,3×34,3×1,2 (R. VI). Depuis mai 67.	8
2 N 124-04	Culbuteur d'échappement bagué.	4
2 N 124-2	Culbuteur d'admission.	4
2 N 124-6	Axe de culbuteur d'admission, long. 426 mm.	1
2 N 124-7	Soupape d'admission, diam. 47 mm, long. 115,5 mm. Jusque mai 67.	4
2 N 124-8	Soupape d'échappement, diam. 39 mm, long. 104 mm.	4
2 N 124-9	Ressort intérieur de soupape (20,5×25,30×45).	8
2 N 124-11	Cuvette supérieure de ressort de soupape d'échappement, haut. 8,8 mm, embase diam. 18 mm (R. VI). Jusque juillet 67.	4
2 N 124-17	Support d'axe de culbuteur d'échappement (1 trou de 10,5 mm).	1
2 N 124-18	Demi-segment d'arrêt de cuvette de soupape d'échappement (haut. 7,5 mm) (R. VI).	8
N 124-21	Axe de culbuteur d'échappement, long. 66 mm, diam. 18 mm.	4
2 N 124-22	Support d'axe de culbuteur d'échappement (1 trou de 10,5 mm, 1 trou de 11 mm).	3
2 N 124-23	Support de culbuteur d'admission (côté volant), haut. 35,4 mm (R. VI).	1
N 124-25	Ressort extérieur de soupape (25,2×34,2×46,8).	8
2 N 124-27	Rondelle inférieure d'appui de ressort intérieur de soupape (18,8×22,6×0,5) (R. VI). Jusque mai 67.	8
2 N 124-68	*Goujon de 8×79,5 (2 filetages long. 25 mm) de fixat. de support de culbuteur d'échappement. Jusque octobre 66. R.p. 616.100.*	6
2 N 124-73	Joint caoutchouc de 6×9×2,5 d'étanchéité de queue de soupape d'admission. Jusque mai 67.	4
N 124-79	Vis de fixat. de support de culbuteur d'échappement, filetage extér. 8×125, filetage intér. 7×100, long. 89 mm.	2
2 N 124-80	Ressort de culbuteurs d'échappement (18,5×20,5×17).	4
2 N 124-86	Entretoise d'axe de culbuteur d'admission AV (18,5×25×3,5) (R. VI).	1
N 124-95	Cavalier de fixat. d'axe de culbuteur d'échappement, trou central 8,75 mm (R. VI.)	8
N 124-97	Rondelle inférieure d'appui de ressort extérieur de soupape (23,3×34,3×0,5) (R. VI). Jusque mai 67.	8
2 N 124-98	Ressort des culbuteurs d'admission (18,3×21,3×42,5).	4
2 N 124-99	Rotule de culbuteur, filetage 7×100, long. 26 mm.	8
4.934-S	Joint torique de 8,9×14,3×2,7 sous support de culbuteur d'admission.	7
88.284	Écrou H de 8×125 de fixat. de support de culbuteur d'échappement (R. VI).	6
616.100	Goujon de 8×78,5 (2 filetages, long. 15,5 mm) de fixat. de support de culbuteur d'échappement. Depuis octobre 66.	6

Les numéros soulignés indiquent les pièces nouvelles ne figurant pas sur la planche.

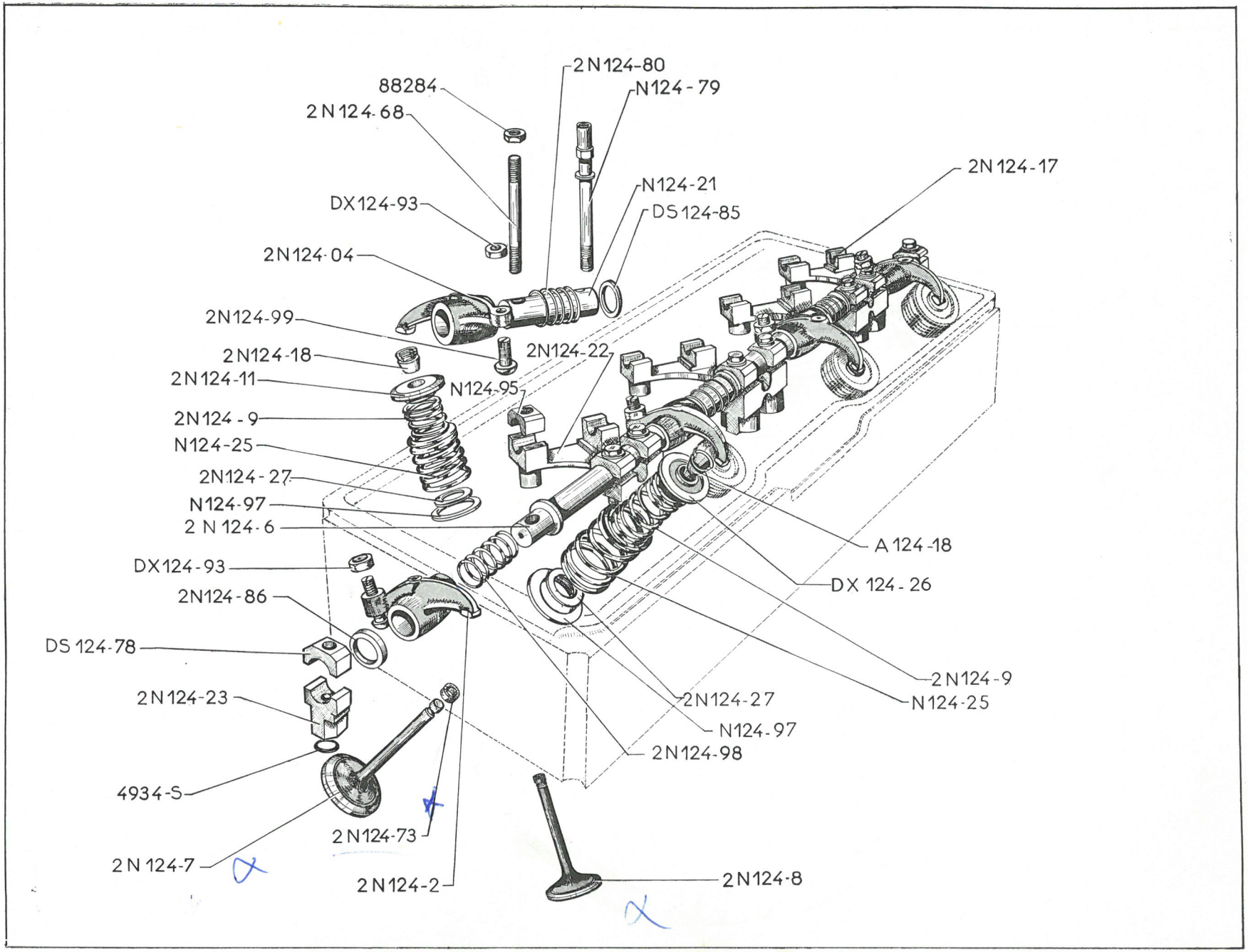
88284
2N124-80
N124-79
2N124-68
2N124-17
N124-21
DX124-93
DS124-85
2N124-04
2N124-99
2N124-22
2N124-18
2N124-11
N124-95
2N124-9
N124-25
2N124-27
N124-97
2N124-6
A124-18
DX124-93
DX124-26
2N124-86
DS124-78
2N124-9
2N124-27
N124-25
2N124-23
N124-97
2N124-98
4934-S
2N124-73
2N124-7
2N124-2
2N124-8

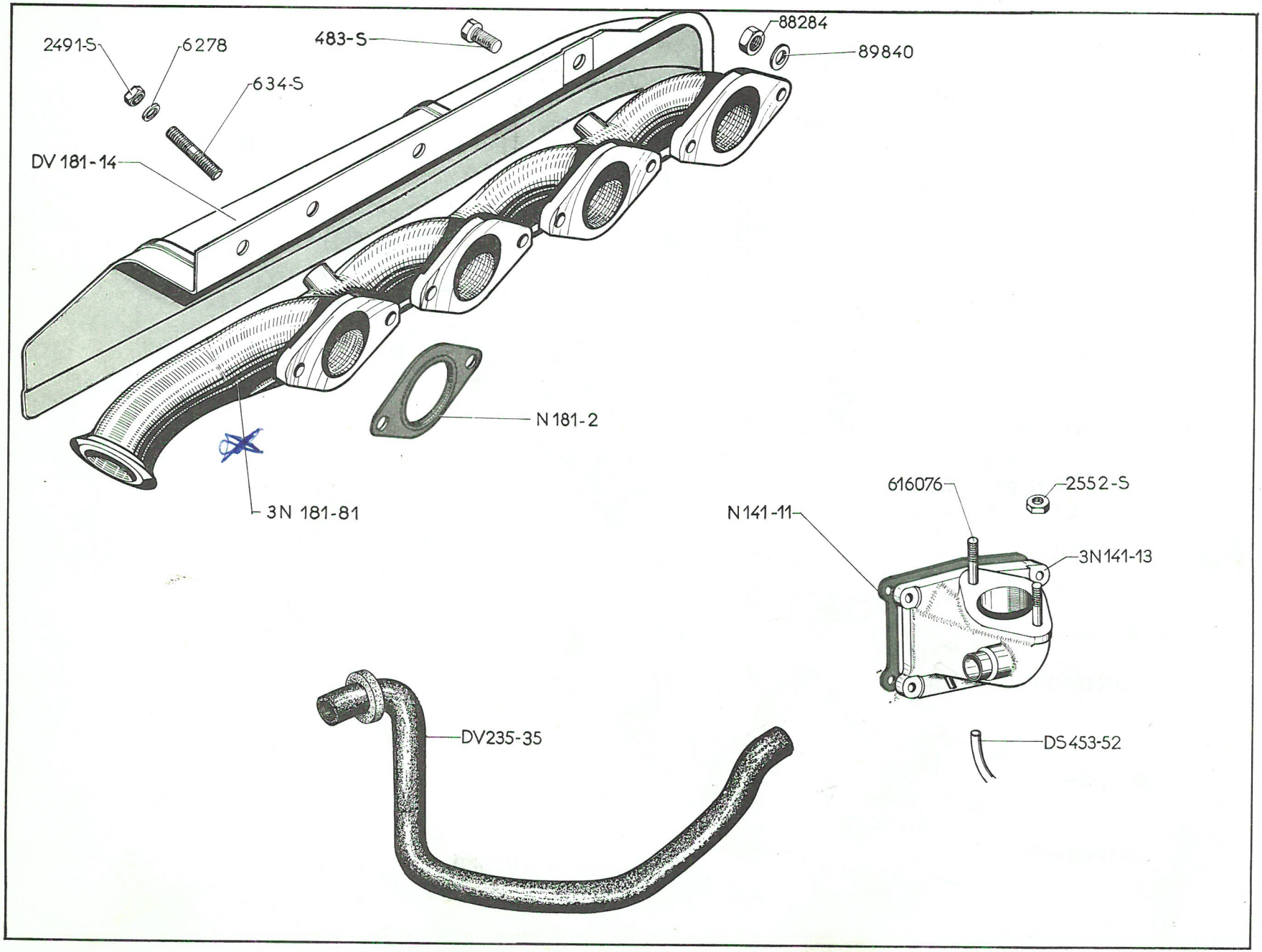
2491-S
6278
483-S
88284
89840
634-S
DV 181-14
N 181-2
3N 181-81
616076
2552-S
N141-11
3N141-13
DV235-35
DS453-52

NUMÉRO	DÉSIGNATION	COEFF.
DX 132-95	Gigleur de passage des gaz dans boîtier d'admission, filetage 7 × 100, long. 38 mm. Depuis avril 67.	1
DV 141-13	Boîtier d'admission goujonné avec tube d'écoulement d'essence et gicleur de passage des gaz. Depuis avril 67.	1
DV 181-14	Écran de collecteur d'échappement, long. totale 432 mm.	1
DV 181-81	Tubulure d'échappement entraxes des orifices 108 mm, épais. des brides 17 mm. Depuis novembre 66.	1
DV 235-35	Tube caoutchouc de liaison boîtier d'admission à couvercle de pompe à eau, avec rondelle de protection, diam. intér. 20,5 mm.	1
DS 453-52	Tube souple d'évacuation d'essence (R. VI).	1
N 141-11	Joint du boîtier d'admission, 4 trous de 8 mm, 1 trou central diam. 45,8 mm (R. X).	1
3 N 141-13	Boîtier d'admission goujonné, diam. admission sur culasse 43 mm. Jusque avril 67.	1
N 181-2	Joint métalloplastique entre tubulure d'échappement et culasse, 2 trous de 9 mm, entraxes 68 mm, trou central 39,25 mm (R. VI).	4
3 N 181-81	Tubulure d'échappement, entraxes des orifices 108 mm. Jusque novembre 66.	1
483-S	Vis TH de 7×15 de fixat. d'écran de collecteur d'échappement.	4
634-S	Goujon de 7×28 (filetages 10,5 et 15) de fixat. d'écran d'échappement sur tubulure.	3
2.491-S	*Écrou H de 7×100 de fixat. :*	
	— *de boîtier d'admission sur culasse.*	4
	— *d'écran sur tubulure d'échappement. R.p.* 2.489-S.	3
2.552-S	Écrou H de 8×125 de fixat. de carburateur sur boîtier d'admission.	2
6.278	Rondelle de 7,5×20×2 de fixat. d'écran sur tubulure d'échappement.	3
88.284	Écrou H de 8×125 de fixat. de tubulure d'échappement (R. VI).	8
89.840	Rondelle de 8,5×15×1,5 de fixat. de tubulure d'échappement sur culasse.	8
616.076	Goujon de 8×37,5 (filetages 10 mm et 18 mm) de fixat. de carburateur. Jusque avril 67.	2
616.088	Goujon de 8×45 de fixat. de carburateur. Depuis avril 67.	2

Les numéros soulignés indiquent les pièces nouvelles ne figurant pas sur la planche.

NUMÉRO	DÉSIGNATION	COEFF
	Nota : Pour le carburateur et ses pièces de détail, s'adresser à la Maison SOLEX.	
DX 132-67	Raccord 3 voies (liaison reniflard à boîtier d'admission, diam. intér. 6 mm, 13 mm, 17 mm. Depuis avril 67.	1
DX 132-69	Tube raccord (sur table souple liaison reniflard à carburateur), diam. extér. 17 mm et 20 mm, long. 46 mm. Depuis avril 67.	1
DV 132-76	Tube caoutchouc de liaison reniflard à filtre à air. Partie inférieure diam. intér. 20,5 mm, long. 217 mm. Depuis avril 67.	1
DV 132-76a	Tube caoutchouc de liaison reniflard à filtre à air, partie supérieure, diam. intér. 16,5 mm, long. 156 mm. Depuis avril 67.	1
DY 132-76	Tube caoutchouc de liaison reniflard à filtre à air, entraxes 393 mm. Jusque avril 67.	1
DV 132-82	Tube caoutchouc entre boîtier d'admission et liaison reniflard à filtre à air 7×12×125. Depuis avril 67.	1
DY 132-83	Patte de maintien du tube souple de reniflard, larg. 20 mm, 1 trou de 75,5 mm.	1
DX 171-0	Filtre à air sec MIOM, diam. extér. 292 mm (R. X). **D. à G.**	1
DX 171-0a	Filtre à air sec MIOM, diam. extér. 292 mm, 3 vis de fixat. long. 28 mm (R. X). **D. à D.**	1
DX 171-0b	Filtre à air sec LAUTRETTE avec support (2e possibilité) (R. X). Depuis avril 67.	1
DV 171-3	Raccord caoutchouc entre filtre à air et carburateur, diam. intér. 51 mm, entraxes 171 mm.	1
DX 171-5	Élément filtrant de filtre à air MIOM (R. X).	1
DX 171-5a	Élément filtrant de filtre à air LAUTRETTE (R. X). Depuis avril 67.	1
DV 171-40	Support de filtre à air.	1
DX 171-80	Entretoise de 7,5×20×8 de fixat. de filtre à air (R. VI). **D. à D.**	3
DV 171-96	Support inférieur de filtre à air LAUTRETTE. Depuis avril 67.	1
N 132-48	Raccord souple entre couvre-culasse et filtre, diam. intér. 42 mm.	1
N 132-69	Tube raccord de 18×20×44 de tube de liaison filtre à carburateur (R. VI). Jusque avril 67.	1
N 142-98	Entretoise de carburateur, 1 trou de 35,5 mm, épais. 6 mm (R. X).	1
483-S	Vis TH de 7×15 de fixat. de filtre à air LAUTRETTE. Depuis avril 67.	2
2.491-S	*Écrou H de 7×100 de fixat. de filtre à air sur support.*	3
	— *de filtre à air LAUTRETTE. Depuis avril 67. R.p.* 2.489-S.	4
2.854-S	Collier de serrage, long. 208 mm, de tube de liaison reniflard à filtre à air (R. X).	3
2.884-S	Collier de serrage, long. 550 mm, du raccord entre filtre et carburateur (R. X).	2
602.009	Collier de serrage de raccord souple de couvre-culasse (R. X).	1

Les numéros soulignés indiquent les pièces nouvelles ne figurant pas sur la planche.

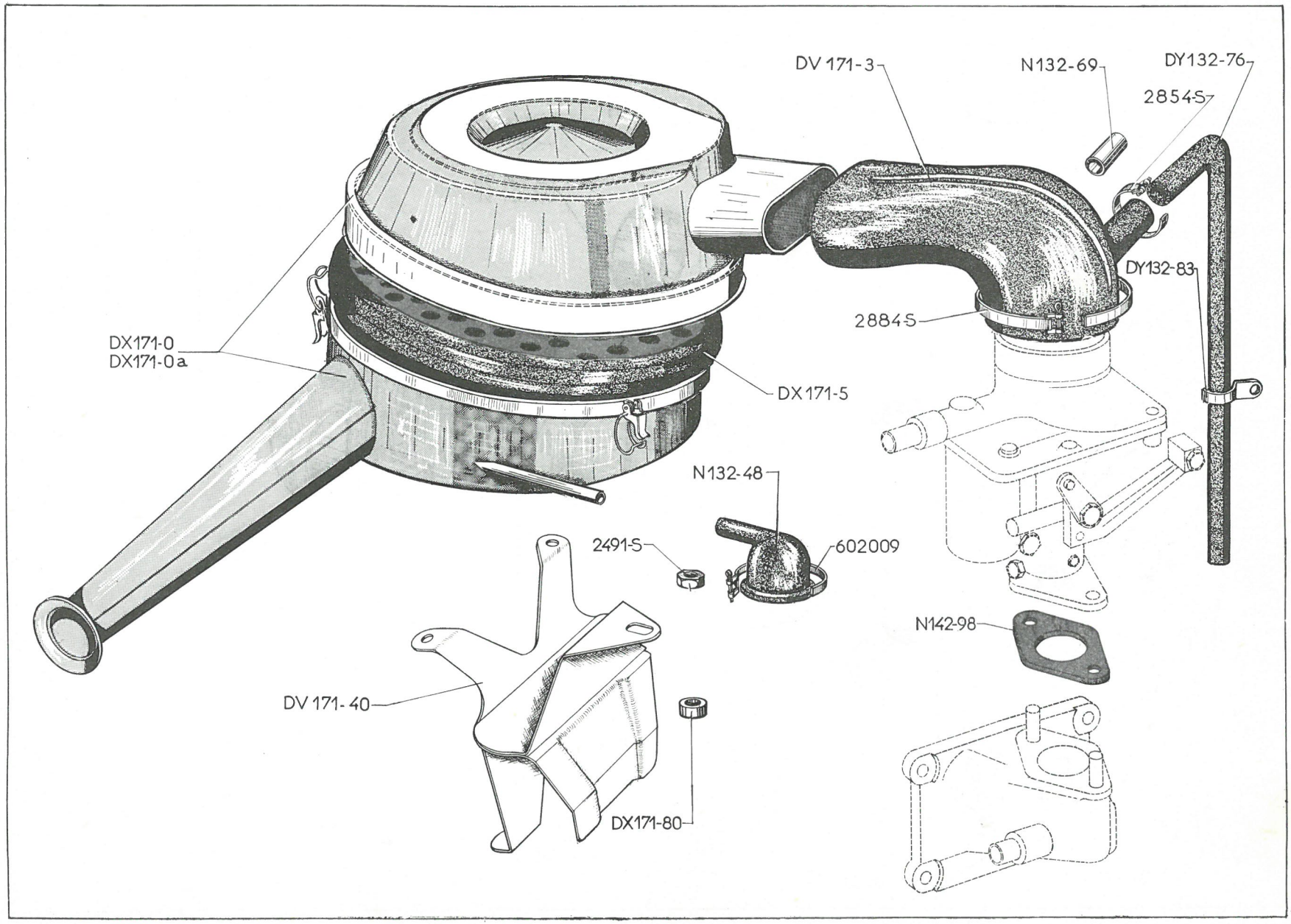
DV 171-3
N132-69
DY132-76
2854-S
DY132-83
2884-S
DX171-0
DX171-0a
DX171-5
N132-48
2491-S
602009
N142-98
DV 171-40
DX171-80

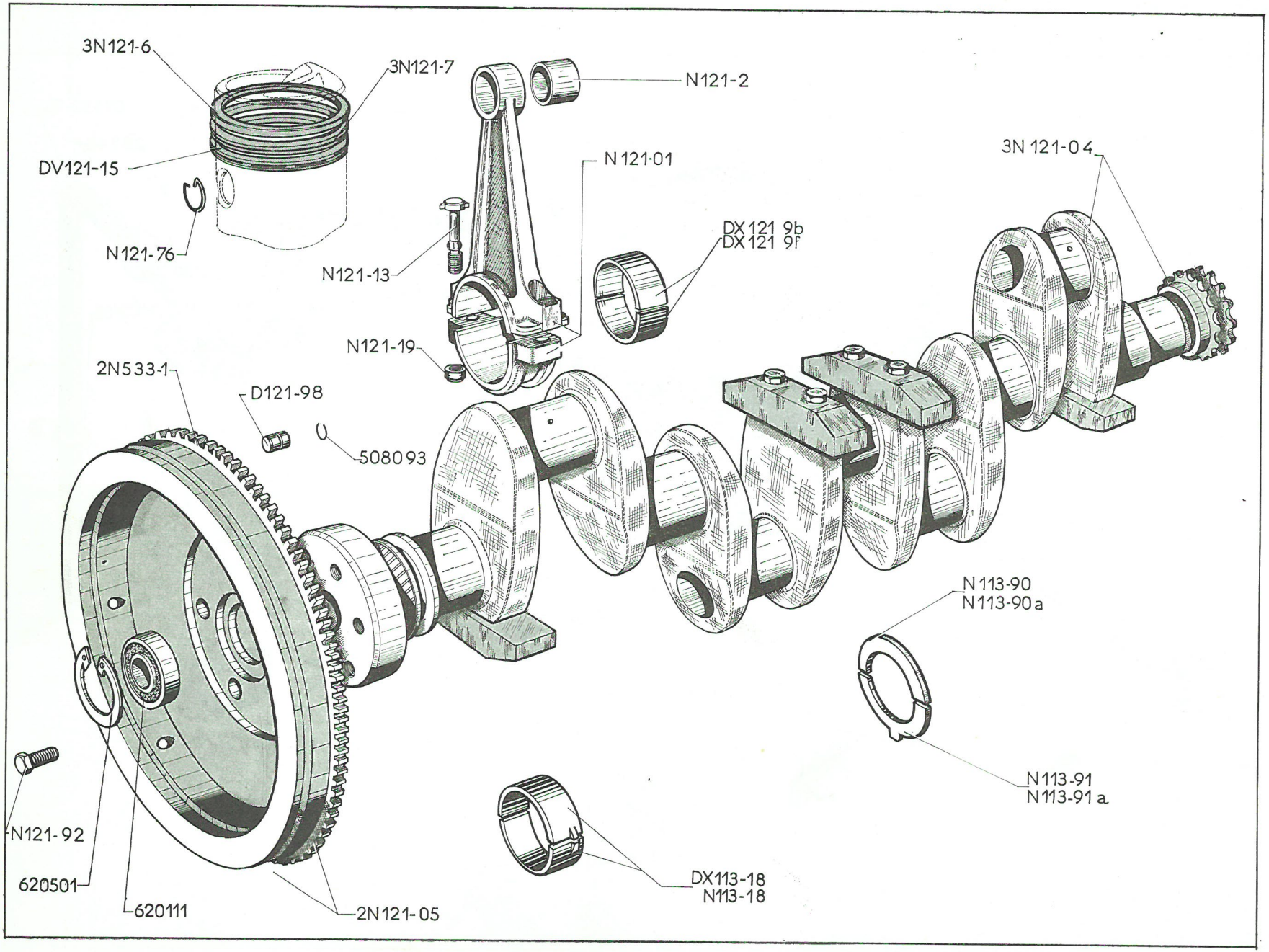
3N121-6
3N121-7
N121-2
DV121-15
N121-01
3N 121-04
N121-76
N121-13
DX121 9b
DX121 9f
N121-19
2N533-1
D121-98
508093
N113-90
N113-90a
N113-91
N113-91a
N121-92
620501
620111
2N121-05
DX113-18
N113-18

NUMÉRO	DÉSIGNATION	COEFF
	Nota : Les pistons et les axes de pistons ne sont pas vendus en pièces détachées. Voir ensemble chemises et pistons.	
DX 113-038	Coussinet de palier, alésage 63,5 mm, long. 28,6 mm (2e possibilité) (R. VI).	5
DX 113-038a	Coussinet de palier, alésage 64 mm, long. 28,6 mm (1re possibilité) (R. VI).	5
DX 113-18	*Demi-coussinet supérieur et inférieur de palier de vilebrequin, long. 28,6 mm, alésage 63,5 mm (2e possibilité) (R. VI). R.p.* DX 113.038 pour 2.	110
DX 121-019	Coussinet de tête de bielle, long. 24,5 mm, alésage 54 mm. (1re possibilité) (R. VI).	4
DX 121-019a	Coussinet de tête de bielle, long. 24,5 mm, alésage 53,5 mm. (2e possibilité) (R. VI).	4
DX 121-019b	Coussinet de tête de bielle, long. 24,5 mm, alésage 54 mm (1re possibilité) (R. VI).	4
DX 121-019c	Coussinet de tête de bielle, long. 24,5 mm, alésage 53,5 mm (2e possibilité) (R. VI).	4
DX 121-9b	*Demi-coussinet de tête de bielle, long. 24,5 mm, alésage 54 mm (1re possibilité) (R. VI). R.p.* DX 121.019 pour 2.	8
DX 121-9f	*Demi-coussinet de tête de bielle, long. 24,5 mm, alésage 53,5 mm (2e possibilité) (R. VI). R.p.* DX 121-019a pour 2.	8
DV 121-15	Segment refouleur avec expandeur 86×5.	4
D 121-98	Pied de 10×16 de centrage de volant moteur (R. VI).	1
N 113-18	*Demi-coussinet supérieur et inférieur de palier de vilebrequin, long. 28,6 mm, alésage 64 mm (1re possibilité) (R. VI). R.p.* DX 113.038a pour 2.	10
N 113-90	Demi-joue supérieure de coussinet central, diam. intér. 69 mm, épais. 3,10 à 3,14 (repère I) (R. VI).	2
N 113-90a	Demi-joue supérieure de coussinet central, diam. intér. 69 mm, épais. 3,14 à 3,18 (repère II) (R. VI).	2
N 113-91	Demi-joue inférieure de coussinet central, diam. intér. 69 mm avec languette, épais. 3,10 à 3,14 (repère I) (R. VI).	2
N 113-91a	Demi-joue inférieure de coussinet central, diam. intér. 69 mm avec languette, épais. 3,14 à 3,18 (repère II) (R. VI).	2
N 121-01	Bielle à coussinet de 54 mm.	4
3 N 121-04	*Vilebrequin 5 paliers, diam. 64 mm, 4 portées de bielles, diam. 54 mm. R.p.* DX 121.04.	1
2 N 121-05	Volant moteur avec couronne de démarreur, épais. 68,7 mm, portée de couronne, diam. 279 mm.	1
N 121-2	Bague fendue de pied de bielle (25×28×32) (R. VI).	4
3 N 121-6	Segment d'étanchéité cylindrique de 86×2.	4
3 N 121-7	Segment racleur conique de 86×2.	4
N 121-13	Vis tête ronde de 11 pas de 100, long. 56 mm, de fixat. de tête de bielle.	8
N 121-19	Écrou H de 11×100 à collerette de vis de tête de bielle (R. VI).	8
N 121-76	Segment d'arrêt d'axe de piston, diam. extér. 25 mm.	8
N 121-92	Vis TH de 10×31,5 de fixat. de volant moteur.	6
2 N 533-1	Couronne de démarreur, diam. intér. 279 mm.	1
508.093	Jonc de 8,8×10,8 du pied de centrage du volant moteur.	1
620.111	Roulement à billes de 15×42×13 à double flasque d'étanchéité (R. X).	1
620.501	Segment d'arrêt de 44,7 mm du roulement AR de vilebrequin (R. VI).	1

Les numéros soulignés indiquent les pièces nouvelles ne figurant pas sur la planche.

NUMÉRO	DÉSIGNATION	COEFF
	Rondelle de 20,5×27 de réglage de poulie :	ALD
D 231-93	Épais. 0,5 mm.	
D 231-93a	— 0,8 mm.	
N 122-1	Roue de distribution 38 dents, 3 trous de fixat. de 8 mm.	1
2 N 122-3	Tendeur automatique de chaîne de distribution (R. X).	1
N 122-4	Chaîne double de distribution (R. X).	1
N 122-10	Limiteur de débattement de chaîne de distribution, long. 140 mm.	1
N 122-40	Filtre de graissage de tendeur de chaîne de distribution (5,5×22) (R. VI).	1
3 N 123-1	Arbre à cames, long. 691,5 mm.	1
	Bride de butée d'arbre à cames :	ALD
N 123-50	Épais. 5,44 à 5,46.	
N 123-50a	— 5,46 à 5,48.	
N 123-50b	Épais. 5,48 à 5,50.	
N 123-50c	— 5,50 à 5,52.	
N 123-50d	— 5,52 à 5,54.	
N 123-50e	— 5,54 à 5,56.	
N 123-50f	— 5,56 à 5,58.	
2 N 124-1	Poussoir de tige de culbuteur, diam. 24 mm, long. 45 mm (3 trous de 4 mm).	8
2 N 124-5	Tige de culbuteur d'admission, long. 189 mm.	4
2 N 124-5a	Tige de culbuteur d'échappement, long. 213 mm.	4
2 N 231-5	Poulie de commande de pompe à eau et de dynamo, épais. du moyeu 31,5 mm.	1
2 N 231-12	Boîtier de roulement AV d'arbre à cames, diam. intér. 47 mm, larg. 18 mm.	1
2 N 231-54	Écrou de blocage de poulie de commande de pompe à eau, filetage 16×150, haut. 14 mm (R. VI).	1
	Rondelle de 16,5×27 de réglage d'écrou de blocage de poulie de commande de pompe à eau (R. VI) :	ALD
2 N 231-92	Épais. 1 mm.	
2 N 231-92a	— 2 mm.	
312-S	Vis TH de 6×35 de fixat. du tendeur automatique de chaîne de distribution.	2
484-S	Vis TH de 7×17,5 de fixat. :	
	— de roue de distribution.	3
	— de bride de butée d'arbre à cames.	1
491-S	Vis TH de 7×35 de fixat. de boîtier de roulement AV.	3
493-S	Vis TH de 7×40 de fixat. de limiteur de débattement de chaîne de distribution.	2
612.629	Bague d'étanchéité d'arbre à cames, côté volant (29×46×10) (R. X).	1
617.053	Goupille mécanindus de 8,5×15 de roue de distribution (R. VI).	1
620.110	Roulement à billes de 20×47×14 (à double flasque d'étanchéité) AV de l'arbre à cames (R. X).	1

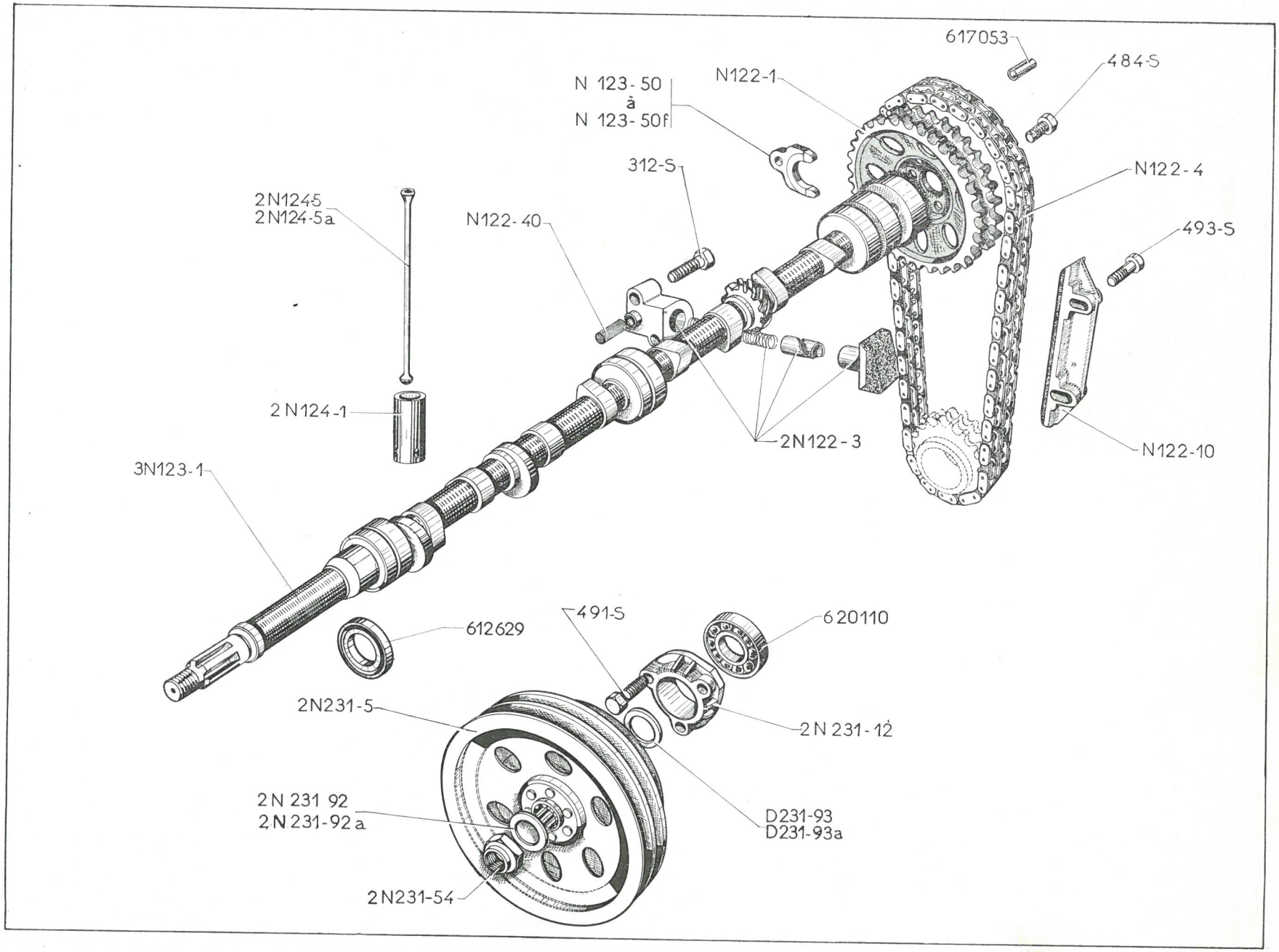
617053
484-S
N 123-50
à
N 123-50f
N122-1
312-S
N122-4
2N1245
2N124-5a
N122-40
493-S
2N124-1
2N122-3
N122-10
3N123-1
612629
491-S
620110
2N231-5
2N 231-12
2N 231 92
2N 231-92 a
D231-93
D231-93a
2N231-54

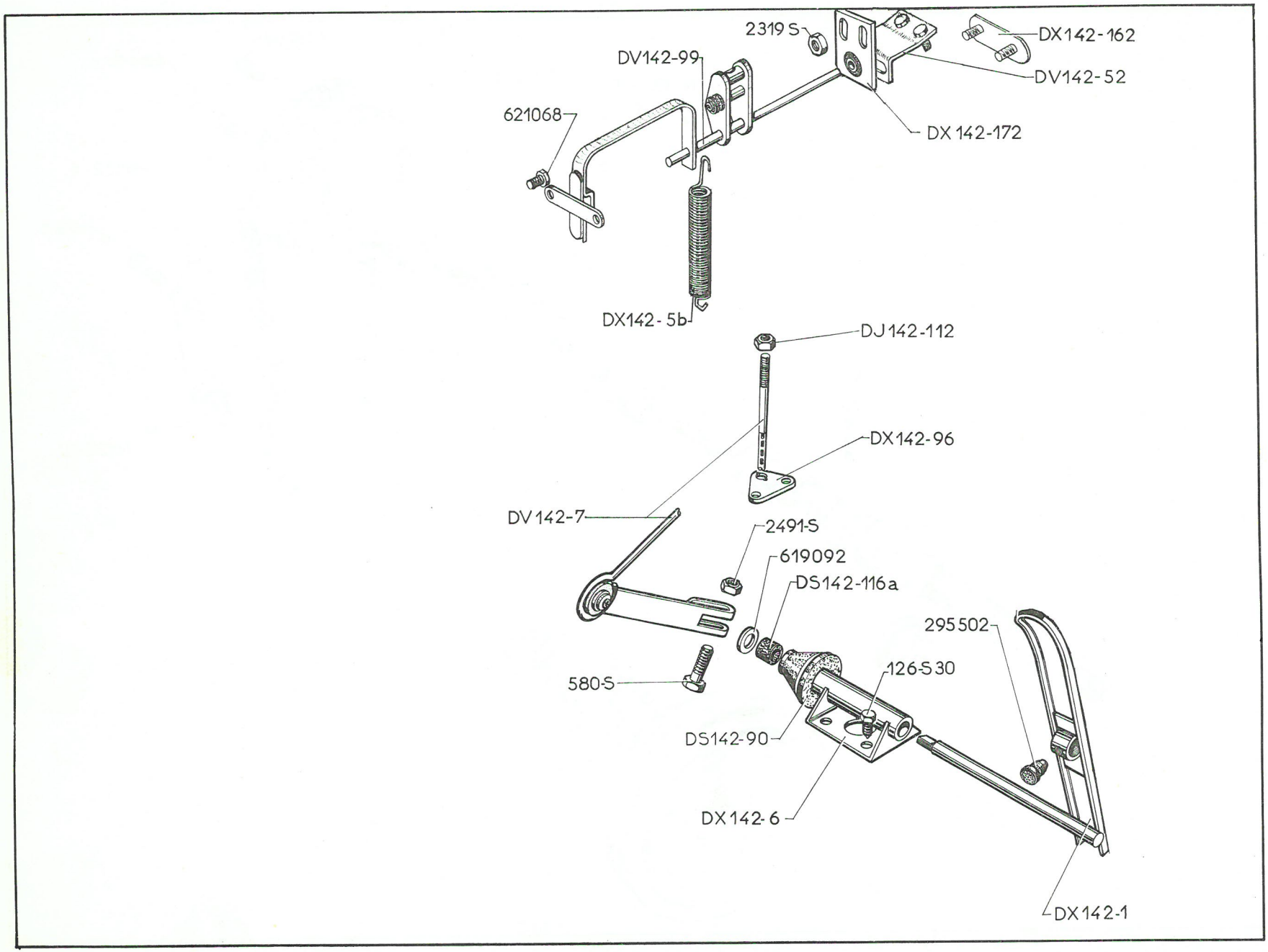
2319 S
DX142-162
DV142-99
DV142-52
621068
DX142-172
DX142-5b
DJ142-112
DX142-96
DV142-7
2491-S
619092
DS142-116a
295502
126-S30
580-S
DS142-90
DX142-6
DX142-1

NUMÉRO	DÉSIGNATION	COEFF.
DX 142-1	Pédale d'accélérateur, hauteur du pontet 29 mm, long. 118 mm.	1
DX 142-5b	Ressort de rappel de commande d'accélérateur, diam. extér. 15,6 mm, 30 spires.	2
DX 142-6	Palier bagué d'articulation de pédale d'accélérateur, long. 90 mm.	1
DV 142-7	Levier sur axe de pédale avec tige de commande d'accélérateur, filetage de la tige 5×75 sur long. 73 mm.	1
DV 142-52	Support de relais de commande d'accélérateur (2 vis soudées) entraxes 40 mm.	1
DS 142-90	Manchon d'étanchéité d'axe de pédale.	1
DX 142-96	Attache de ressort de rappel sur tige d'accélérateur, 2 trous diam. 3 mm, entraxes 14 mm (R. VI).	1
DV 142-99	Relais de commande d'accélérateur, barillet diam. 6 mm.	1
DJ 142-112	Écrou H à collerette de 5×75, long. totale 15 mm, de réglage de tige de commande d'accélérateur.	1
DS 142-116a	Rondelle feutre anti-bruit d'axe de pédale (9,5×17×5) (R. VI).	1
DX 142-162	Plaquette de fixat. de support de relais de commande d'accélérateur (2 vis soudées, entraxes 20 mm).	1
DX 142-172	Contreplaque support d'axe de relais avec bague caoutchouc de commande d'accélérateur, haut. 68,5 mm, larg. 36 mm (R. VI).	1
126-S-30	Vis TH à pointe de 5×18 de fixat. de palier d'articulation de pédale d'accélérateur.	2
580-S	Vis TH de 7×32,5 de fixat. de levier de commande d'accélérateur sur pédale.	1
2.319-S	Écrou H de 5×75 de fixat. de contreplaque sur support de relais de commande.	2
2.491-S	Écrou H de 7×100 de fixat. :	
	— du levier de commande d'accélérateur,	1
	— de support de relais sur tablier.	2
295.502	Butée caoutchouc sur pédale d'accélérateur.	1
619.092	Rondelle de 10,5×16×1 d'appui de rondelle d'axe de pédale.	1
621.068	Vis TH de 4×7 de fixat. de relais de commande sur carburateur (R. VI).	2

NUMÉRO	DÉSIGNATION	COEFF.
DX 142-5b	Ressort de rappel de commande d'accélérateur, diam. extér. 15,6 mm (30 spires).	2
DM 142-10a	Palier bagué d'articulation de pédale d'accélérateur.	1
DX 142-11	Pédale d'accélérateur, long. de l'axe 401 mm.	1
DV 142-13	Renvoi de commande d'accélérateur avec rotule, filetage de la tige 5×75 sur long. 73 mm.	1
DV 142-52	Support de relais de commande d'accélérateur (2 vis soudées, entraxes 40 mm).	1
DX 142-65	Plaquette caoutchouc de renvoi d'accélérateur (9×48×1,5).	1
DX 142-70	Palier gauche de renvoi de commande d'accélérateur avec bague, longueur du moyeu 35 mm (2 trous de fixat.).	1
DX 142-96	Attache de ressort de rappel sur tige d'accélérateur, 2 trous diam. 3 mm, entraxes 14 mm (R. VI).	1
DV 142-99	Relais de commande d'accélérateur, barillet diam 6 mm.	1
DJ 142-112	Écrou H à collerette de 5×75, long. totale 15 mm de réglage de tige de commande d'accélérateur.	1
DS 142-116a	Rondelle feutre anti-bruit d'axe de pédale (9,5×17×5). (R. VI).	1
DM142-137a	Support de commande d'accélérateur sur plancher.	1
DX 142-145	Tôle de fermeture d'étanchéité 2 trous de 7 mm, entraxes 66 mm (R. VI).	1
DX 142-162	Plaquette de fixat. de support de relais de commande d'accélérateur (2 vis soudées entraxes 20 mm).	1
DX 142-172	Contre-plaque support d'axe de relais avec bague caoutchouc de commande d'accélérateur, haut. 68,5 mm, larg. 36 mm (R. VI).	1
126-S-30	Vis TH à pointe de 5×18 de fixat. :	
	— de palier d'articulation de pédale,	2
	— support de commande sur caisson.	3
580-S	Vis TH de 7×32,5 de fixat. de renvoi de commande sur axe de pédale.	1
2.319-S	Écrou H de 5×75 de fixat. :	
	— de plaque d'étanchéité de commande,	2
	— de contreplaque sur support de relais de commande,	2
	— de palier gauche de renvoi de commande.	2
2.491-S	Écrou H de 7×100 de fixat. :	
	— de support de relais sur tablier,	2
	— de renvoi de commande sur axe de pédale.	1
619.092	Rondelle de 10,5×16×1 d'appui de rondelle d'axe de pédale.	1
619.122	Rondelle de 5,5×12×1 de tôle d'étanchéité de commande et de palier de renvoi.	4
621.068	Vis TH de 4×7 de fixat. de relais de commande d'accélérateur (R. VI).	2

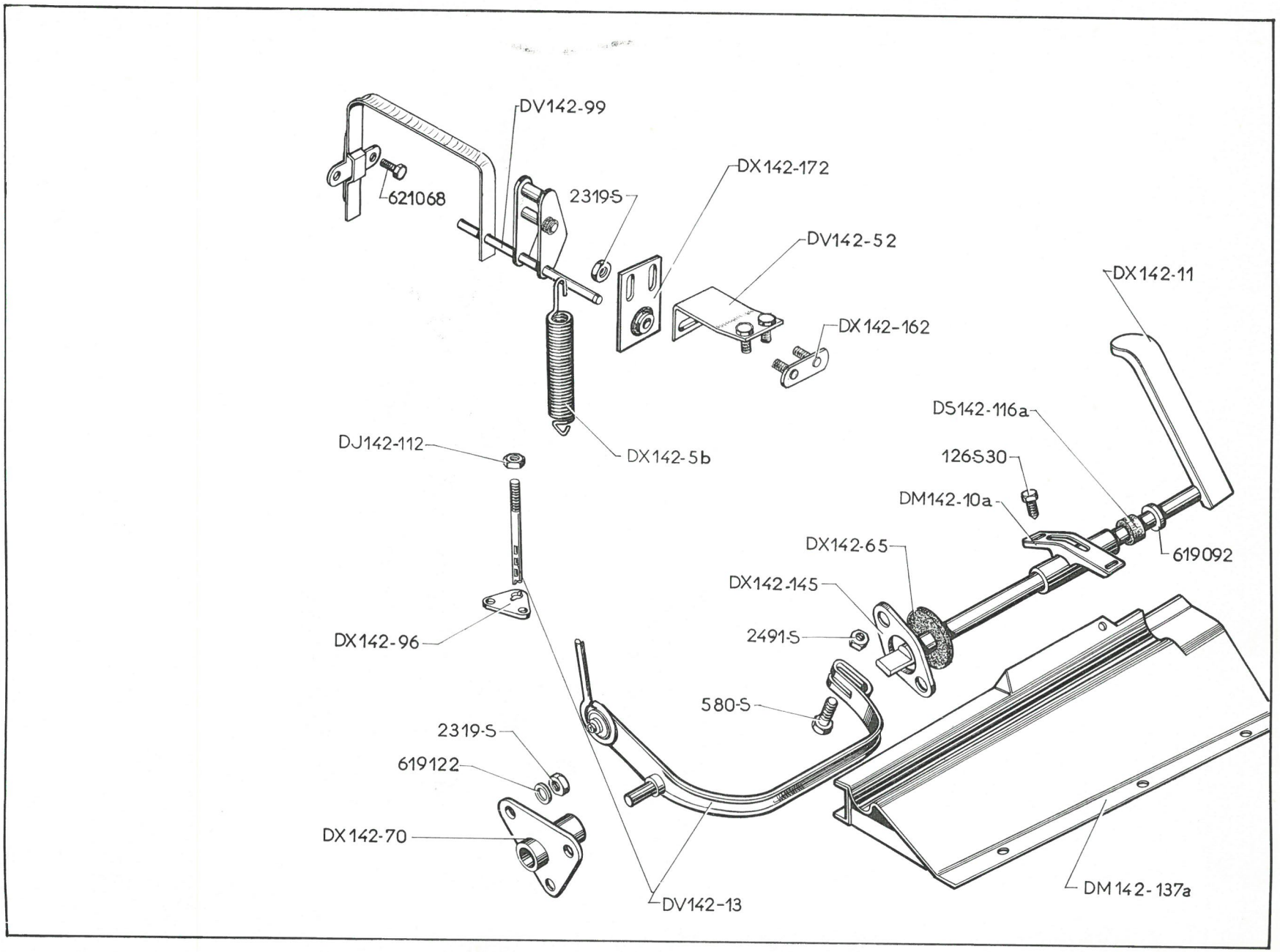
DV142-99
621068
2319-S
DX142-172
DV142-52
DX142-162
DX142-11
DS142-116a
126S30
DM142-10a
619092
DX142-65
DX142-145
2491-S
580-S
DJ142-112
DX142-5b
DX142-96
2319-S
619122
DX142-70
DV142-13
DM142-137a

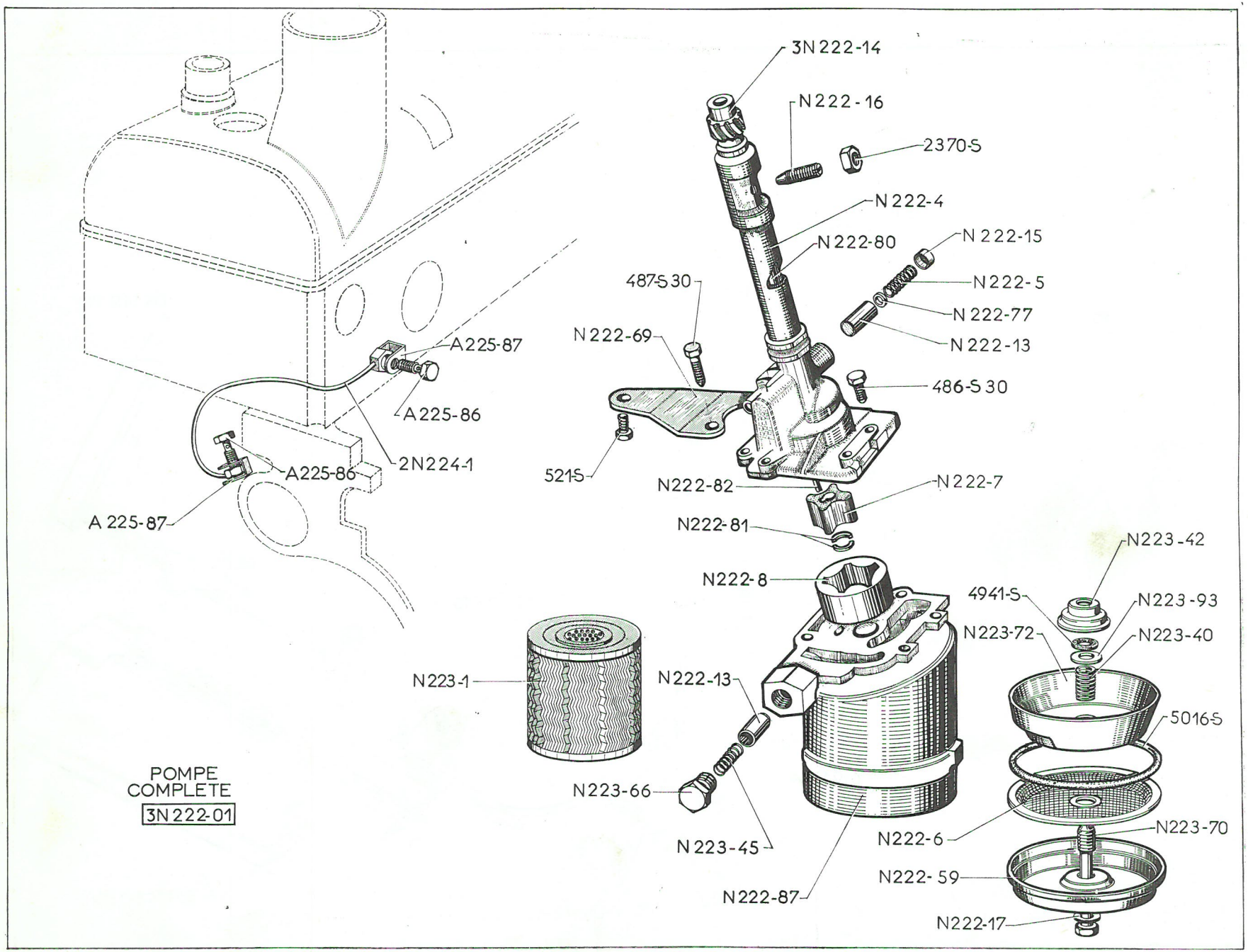

POMPE COMPLETE
3N 222-01

NUMÉRO	DÉSIGNATION	COEFF
A 225-86	Vis TH raccord de 7×18 de fixat. du tube de graissage des culbuteurs.	2
A 225-87	Joint double de 7,2 mm de vis raccord du tube de graissage des culbuteurs.	2
DX 222-16	Vis sans tête de 9×30 de fixat. de pompe sur carter moteur (R. VI). Depuis octobre 66.	1
3 N 222-01	Pompe à huile complète.	1
N 222-4	Corps de pompe à huile bagué, long. 245 mm.	1
N 222-5	Ressort de clapet de décharge diam. extér. 10,4 mm (18 spires).	1
N 222-6	Tamis de pompe à huile diam. extér. 100 mm, haut. 12,5 mm (R. VI).	1
N 222-7	Pignon fixe de pompe à huile (4 dents) haut. 22 mm (R. VI).	1
N 222-8	Roue à denture intérieure de pompe à huile (5 dents), haut. 22 mm (R. VI).	1
N 222-13	Piston de clapet de décharge et de by-pass, diam 14 mm, long. 25 mm (R. VI).	2
3 N 222-14	Pignon de commande de pompe à huile, haut. 33,8 mm (11 dents) sens de l'hélice à gauche.	1
N 222-15	Siège du ressort de clapet de décharge, diam. extér. 13,8 mm. Épais. 7 mm.	1
N 222-16	Vis sans tête de 9×30 de fixat. de pompe sur carter moteur (R. VI). Jusque octobre 66.	1
N 222-17	Joint cuivre d'étanchéité du carter d'aspiration (8,2×17×1) (R. VI)	1
N 222-59	Carter d'aspiration de pompe à huile, diam. extér. 101,5 mm (R. VI).	1
N 222-69	Patte de maintien de pompe à huile, 2 trous de 8 mm, 1 trou de 12 mm (R. VI).	1
N 222-77	Rondelle de 5,25×10,5×1,8 de calage du ressort de clapet de décharge (R. VI). Jusque janvier 67.	ALD
N 222-80	Arbre de commande de pompe à huile (12×268,5).	1
N 222-81	Demi-segment d'arrêt de pignon fixe, haut. 7 mm (R. VI).	2
N 222-82	Clavette du pignon fixe (13×8,3×1,8) (R. VI).	1
N 222-87	Couvercle de pompe à huile, 6 trous filetés à 7×100.	1
N 223-1	Cartouche filtrante, diam. 81 mm, haut. 65 mm (R. X).	1
N 223-40	Ressort de maintien de la cartouche filtrante, diam. intér. 7,7 mm, diam. extér. 10,1 mm (6 spires).	1
N 223-42	Coupelle du joint d'étanchéité de la cartouche filtrante, diam. extér. 32 mm, haut. 10,6 mm (R. VI).	1
N 223-45	Ressort du by-pass, diam. extér. 10,4 mm (20 spires).	1
N 223-66	Butée de piston de by-pass, filetage 20×125.	1
N 223-70	Vis TH de 8×91 de fixat. de la cloche de pompe à huile.	1
N 223-72	Cloche de fermeture de pompe à huile, diam exter. 95 mm, haut. 29,5 mm.	1
N 223-93	Rondelle de 8×14×1,5 sous ressort de maintien de la cartouche filtrante.	1
2 N 224-1	Tube de graissage des culbuteurs, entraxes 32,15 mm.	1
486-S-30	Vis TH à pointe de 7×22,5 de fixat. du corps de pompe à huile sur couvercle.	4
487-S-30	Vis TH à pointe de 7×25 de fixat. du corps de pompe à huile sur couvercle.	2
521-S	Vis TH de 9×16 de fixat. de patte de maintien de pompe sur chapeau de palier.	1
2.370-S	Écrou H de 9×125 de fixat. de pompe à huile. Jusque octobre 66.	1
4.941-S	Joint torique de 7,4×14,6×3,6 d'étanchéité de la cartouche filtrante (R. VI).	1
5.016-S	*Joint torique de 90×96×3 entre tamis et couvercle de pompe à huile (R. VI). R.p. 4.865-S.*	1
615.907	Écrou nylstop de 9×125 de fixat. de pompe à huile (R. VI). Depuis octobre 66.	1

Les numéros soulignés indiquent les pièces nouvelles ne figurant pas sur la planche.

NUMÉRO	DÉSIGNATION	COEFF.
DX 231-6a	Courroie d'entraînement de pompe à eau et d'alternateur. Depuis juillet 67.	2
DX 234-01a	Régulateur thermostatique (R. X).	1
DM 241-1	Ventilateur (8 pales).	1
DS 241-93	Vis TH de 7×28 de fixat. de ventilateur (R. VI).	4
D 314-142	Raccord d'écoulement sur pompe à eau (4×7×21), filetage 7×100.	1
DS 642-66	Collier caoutchouc de fixat. du tube d'écoulement de pompe à eau, long. 195 mm.	1
N 112-81	*Joint de pompe à eau entre couvercle et culasse, 5 trous de 9 mm, 2 trous intérieurs (R. X). Jusque décembre 66. R.p. N 112-81a.*	1
N 112-81a	Joint de pompe à eau entre couvercle et culasse, 5 trous de 9 mm, 2 trous intérieurs excelprene (R. X). Depuis décembre 66.	1
2 N 231-01	Pompe à eau avec poulie (sans couvercle).	1
2 N 231-6	Courroie d'entraînement de pompe à eau et de dynamo (R. X). Jusque juillet 67.	2
2 N 231-9a	Couvercle de pompe à eau goujonné, haut. 78 mm.	1
2 N 231-67	Tube souple de 6×8×650 d'écoulement sur pompe à eau (R. VI).	1
N 231-87	Joint entre couvercle et corps de pompe à eau, 5 trous de 9 mm, 1 trou central (R. X).	1
88.284	Écrou H de 8×125 de fixat. de couvercle et de corps de pompe (R. VI).	10
616.073	Goujon de 8×76 (filetages 13 et 34 mm) de fixat. de corps de pompe.	1
616.082	Goujon de 8×58 (filetages 14 et 28 mm) de fixat. de corps de pompe et de tirant de radiateur.	1
616.085	Goujon de 8×42 (filetages 12 et 18 mm) de fixat. de corps de pompe. Jusque décembre 66.	2
616.099	Goujon de 8×87 (filetages 24 et 28 mm) de fixat. de corps de pompe et de tirant de dynamo.	1
616.105	Goujon de 8×73 (filetages de 28 et 23 mm) de fixat. de corps de pompe et de tirant de radiateur. Depuis décembre 66.	1

Les numéros soulignés indiquent les pièces nouvelles ne figurant pas sur la planche.

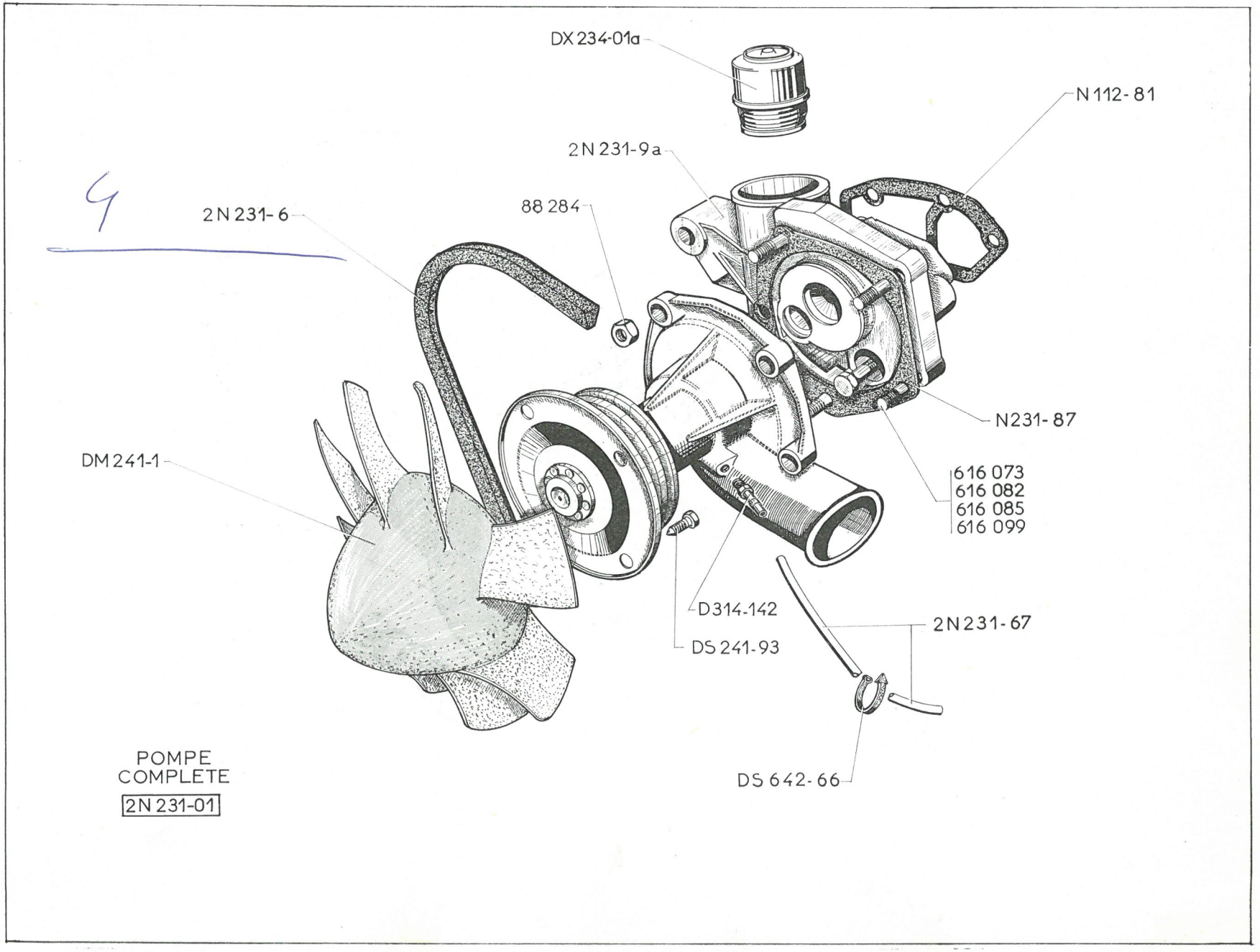
DX 234-01a
N 112-81
2N 231-9a
88 284
2N 231-6
N231-87
DM 241-1
616 073
616 082
616 085
616 099
D314-142
2N 231-67
DS 241-93
DS 642-66
POMPE
COMPLETE
2N 231-01

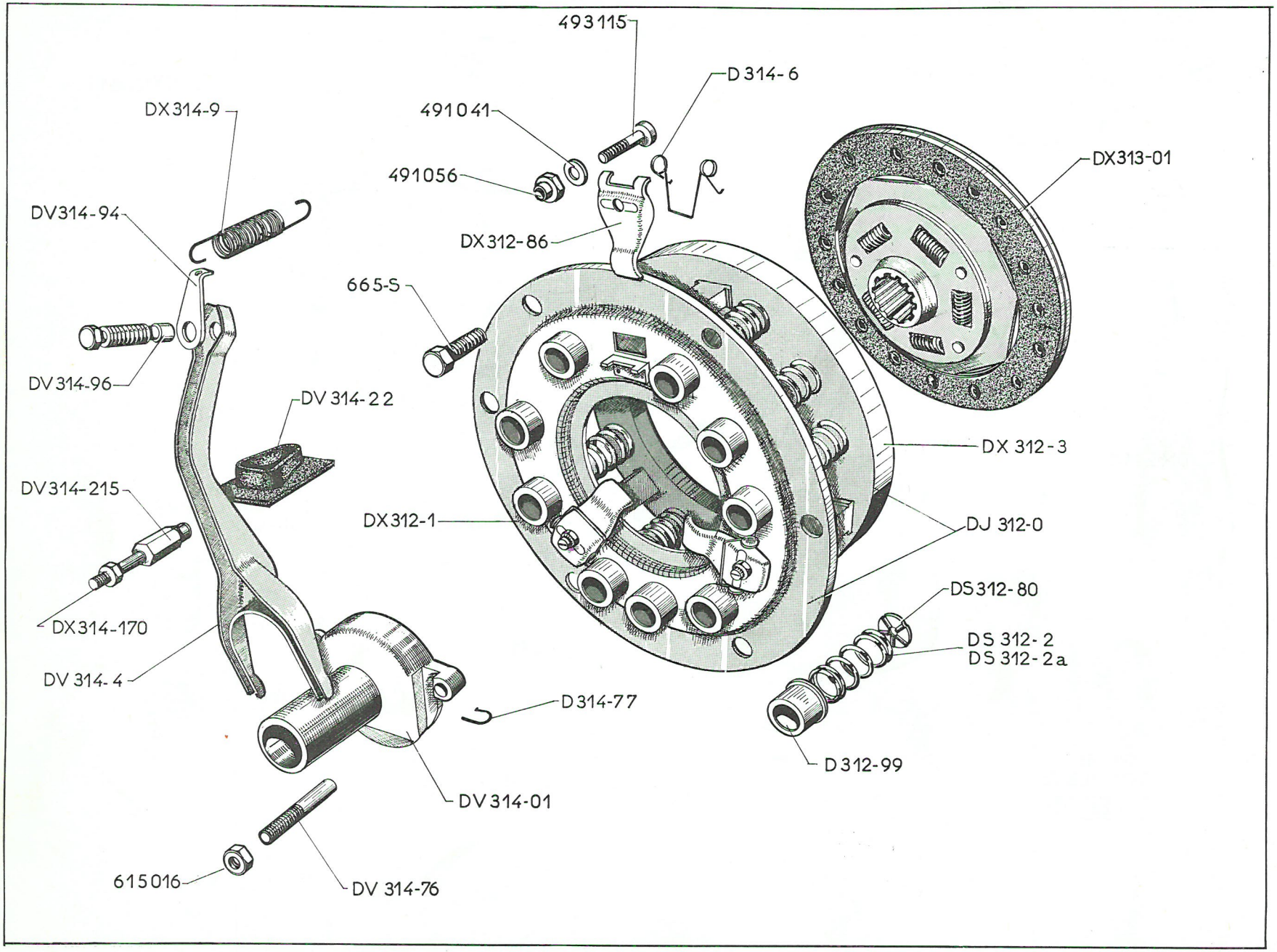
493115
D 314-6
491041
491056
DX313-01
DX314-9
DV314-94
DX312-86
665-S
DV314-96
DV 314-22
DX 312-3
DV314-215
DX312-1
DJ 312-0
DS312-80
DX314-170
DS 312-2
DS 312-2a
DV 314-4
D314-77
D312-99
DV314-01
615016
DV 314-76

NUMÉRO	DÉSIGNATION	COEFF.
DJ 312-0	Mécanisme d'embrayage (R. X).	1
DX 312-1	Carter tôle support des linguets (R. X).	1
DX 312-2	Ressort d'embrayage (repère rose) (R. X).	9
DX 312-3a	Plateau d'embrayage (R. X).	1
DS 312-80	Rondelle isolante (R. X).	9
DX 312-86	Linguet de débrayage (R. X).	3
D 312-99	Cuvette de ressort d'embrayage, haut. 26,5 mm, diam intér. 29 mm (R. X).	9
DX 313-01	Disque d'embrayage, diam. 225 mm (R. X).	1
DV 314-01	Support de butées à billes avec butée, long. 118,5 mm.	1
DV 314-4	Fourchette de débrayage, entraxes 200,5 mm.	1
D 314-6	Ressort d'appui des linguets (R. X).	3
DV 314-9a	Ressort de rappel de fourchette de débrayage, diam. extér. 19 mm (25 spires). Jusque avril 67.	1
DV 314-9b	Ressort de rappel de fourchette de débrayage, diam. extér. 19 mm (25 spires), montage avec patte d'attache (R. VI). Depuis avril 67.	1
DV 314-22	Pare-poussière caoutchouc de passage de fourchette de débrayage, long. 85 mm, haut. 26 mm.	1
DV 314-76	Guide de butée à billes, long. 56 mm, filetage 9×125.	1
D 314-77	Ressort de maintien de butée d'embrayage.	2
DV 314-94	Patte d'attache du ressort de rappel de fourchette de débrayage, filetage 14×150 (R. VI).	1
DV 314-96	Vis de réglage de fourchette de débrayage, filetage 14×150, long. 48,5 mm.	1
DX 314-170	Colonnette de fixat. de rotule d'articulation de fourchette de débrayage, filetage 7×100, long. 52 mm (R. VI).	1
DX 314-188	Patte d'attache de ressort de rappel de fourchette de débrayage sur carter d'embrayage, fil de 3,5 mm. Depuis avril 67.	1
DV 314-215	Rotule d'articulation de fourchette de débrayage, filetage intér. 7×100, long. 47,5 mm.	1
486-S	Vis TH de 7×22 de fixat. de la patte d'attache et de ressort de rappel de fourchette. Depuis avril 67.	1
665-S	Vis TH de 8×20 de fixat. de mécanisme d'embrayage.	6
2.489-S	Écrou de 7×100 de fixat. de la patte d'attache et de ressort de rappel de fourchette. Depuis avril 67.	1
491.041	Rondelle de 10×18×2,5 des vis de réglage des linguets (R. X).	3
491.056	Écrou de 8×75 des vis de réglage des linguets (R. X).	3
493.115	Vis tête cylindrique de 8×41 de réglage des linguets (R. X).	3
615.016	Écrou H de 9×125 de blocage de guide de butée à billes.	1

Les numéros soulignés indiquent les pièces nouvelles ne figurant pas sur la planche.

NUMÉRO	DÉSIGNATION	COEFF.
	Boîte de vitesses complète, couple 8×35 :	1
DV 33-0	**D. à G.**	
DV 33-01	**D. à D.**	
DS 251-2a	Axe de dégommage. Jusque juillet 67.	1
DX 251-2	Axe de dégommage (profondeur 30 mm). Depuis juillet 67.	1
DM 331-04	Reniflard sur boîte. **P.O.** (R. VI).	1
DV 331-1	Carter de boîte et d'embrayage assemblés **D. à G.**	1
DV 331-1a	Carter de boîte et d'embrayage assemblés **D. à D.**	1
DV 331-3	Chapeau de roulement AV, logements des roulements, diam. 68,5 mm, profondeur 5,5 mm et 78,8 mm, profondeur 8 mm. Jusque juin 67.	1
DX 331-3	Chapeau de roulement AV, logements des roulements, diam. 68,5 mm, profondeur 5,5 mm et 78,8 mm, profondeur 8 mm (suppression des cales de réglage). Depuis juin 67.	1
D 331-6a	Bouchon TH de 16×150 (à téton aimanté) de vidange (R. VI).	1
D 331-63	Écrou H à embase de 12×175 d'assemblage de carter de boîte et d'embrayage (R. VI).	4
DX 331-73c	Vis colonnette de fixat. de carter de boîte de vitesses et d'embrayage et de tube de liaison pompe HP à conjoncteur, filetage 7 × 100, long. 63 mm, direction assistée. Depuis novembre 66.	1
D 331-77	Rondelle de 12,5×18×2,5 sous écrou d'assemblage de carter de boîte et d'embrayage.	4
DM 331-82	Douille de mise à l'air libre, filetage 9×125 (montage sans reniflard) (R. VI).	1
DJ 331-87	Chapeau d'axe de fourchettes, haut. 32 mm, long. 81 mm, 1 filetage 7×100.	1
DV 331-87	Chapeau d'axe de fourchettes, long. 80 mm, haut. 32 mm.	1
DX 381-1	Pignon de prise de compteur (21 dents).	1
DV 381-2	Prise de compteur (nylon), long. 61,5 mm (R. VI).	1
DV 381-61	Cuvette de prise de compteur, diam. intér. 12 mm, haut. 6,2 mm (R. VI).	1
293-S	Vis TH de 5×48 de fixat. de chapeau d'axe de fourchette.	4
495-S	Vis TH de 7×45 d'assemblage de carter de boîte et d'embrayage.	2
521-S	Vis TH de 9×16 (Bouchon de niveau).	1
580-S	Vis TH de 7×32,5 de fixat. de carter d'embrayage sur moteur. Depuis novembre 66.	3 2
582-S	Vis TH de 7×37,5 d'assemblage de carter de boîte et d'embrayage.	1
589-S	Vis TH de 7×60 de fixat. de carter d'embrayage sur moteur.	1
590-S	Vis TH de 7×65 de fixat. :	
	— de carter de boîte et d'embrayage,	4
	— de carter d'embrayage sur moteur.	1
601-S	Vis TH de 9×50 de fixat. de chapeau de roulement AV.	2
604-S	Vis TH de 9×32 de fixat. de chapeau de roulement AV.	6
2.478-S	Joint métalloplastique de 16,3×22×1 de bouchon de vidange (R. X).	1
2.479-S	Joint métalloplastique de 9,2×14×2 de vis bouchon de niveau (R. X).	1
5.028-S	*Joint torique de* 18,4×23,8×2,7 *sur axe de dégommage.* *R.p.* 5.037-S.	1
613.015	Bouchon expansible d'obturation d'axe de marche AR, diam. 17 mm.	1
616.023	Goujon de 12×74 (filetages 18 et 22) d'assemblage de carter de boîte et d'embrayage.	2
616.065	Goujon de 12×92 (2 filetages de 18 mm) d'assemblage de carter de boîte et d'embrayage.	2
622.803	Vis à tête conique de 7×34 de fixat. de carter d'embrayage sur moteur.	2

Les numéros soulignés indiquent les pièces nouvelles ne figurant pas sur la planche.

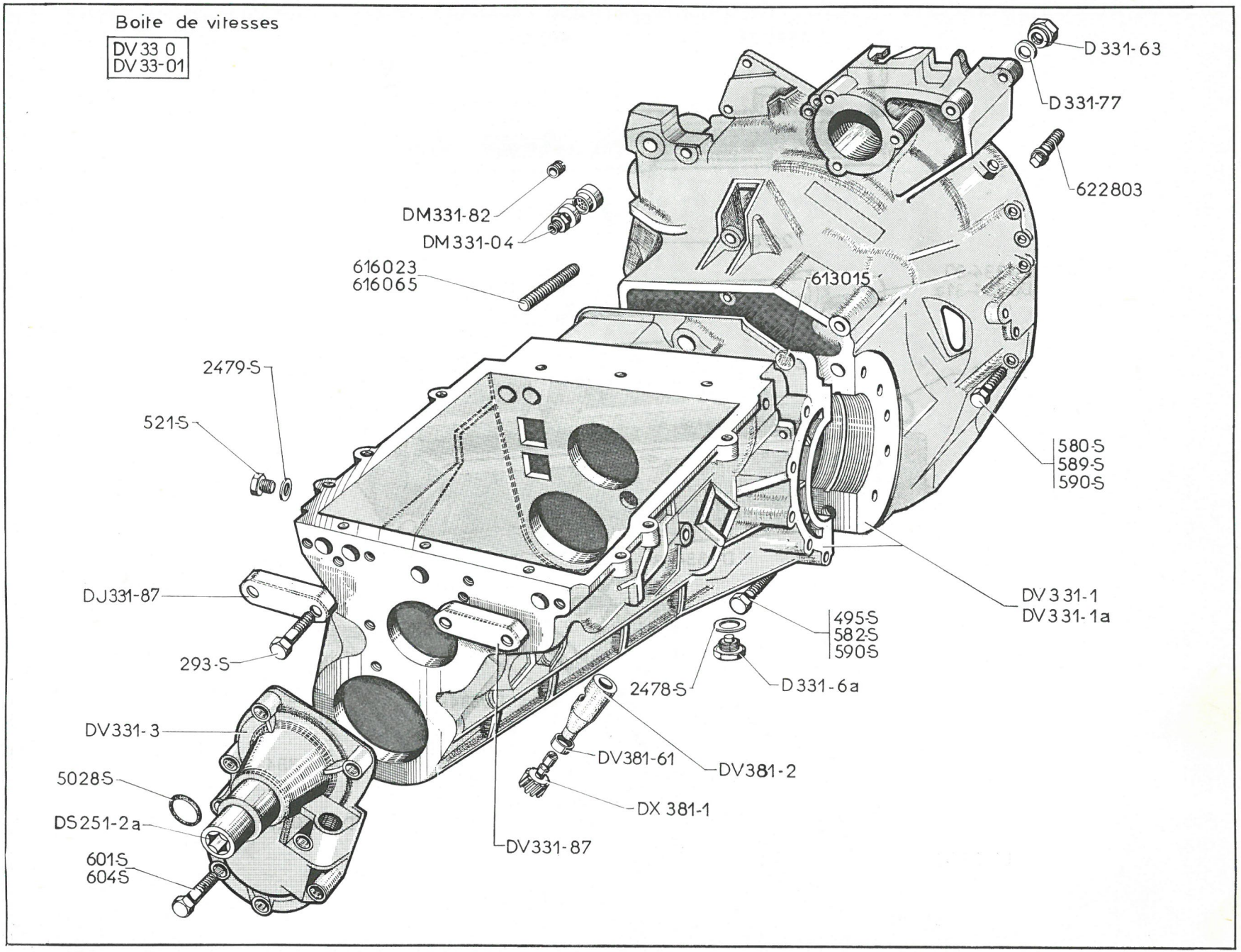
Boite de vitesses
DV 33 0
DV 33-01
D 331-63
D 331-77
622803
DM331-82
DM 331-04
616023
616065
613015
2479-S
521-S
580-S
589-S
590-S
DJ331-87
DV 331-1
DV 331-1a
495-S
582-S
590-S
293-S
2478-S
D 331-6a
DV331-3
DV381-61
DV381-2
5028-S
DX 381-1
DS 251-2a
DV331-87
601-S
604-S

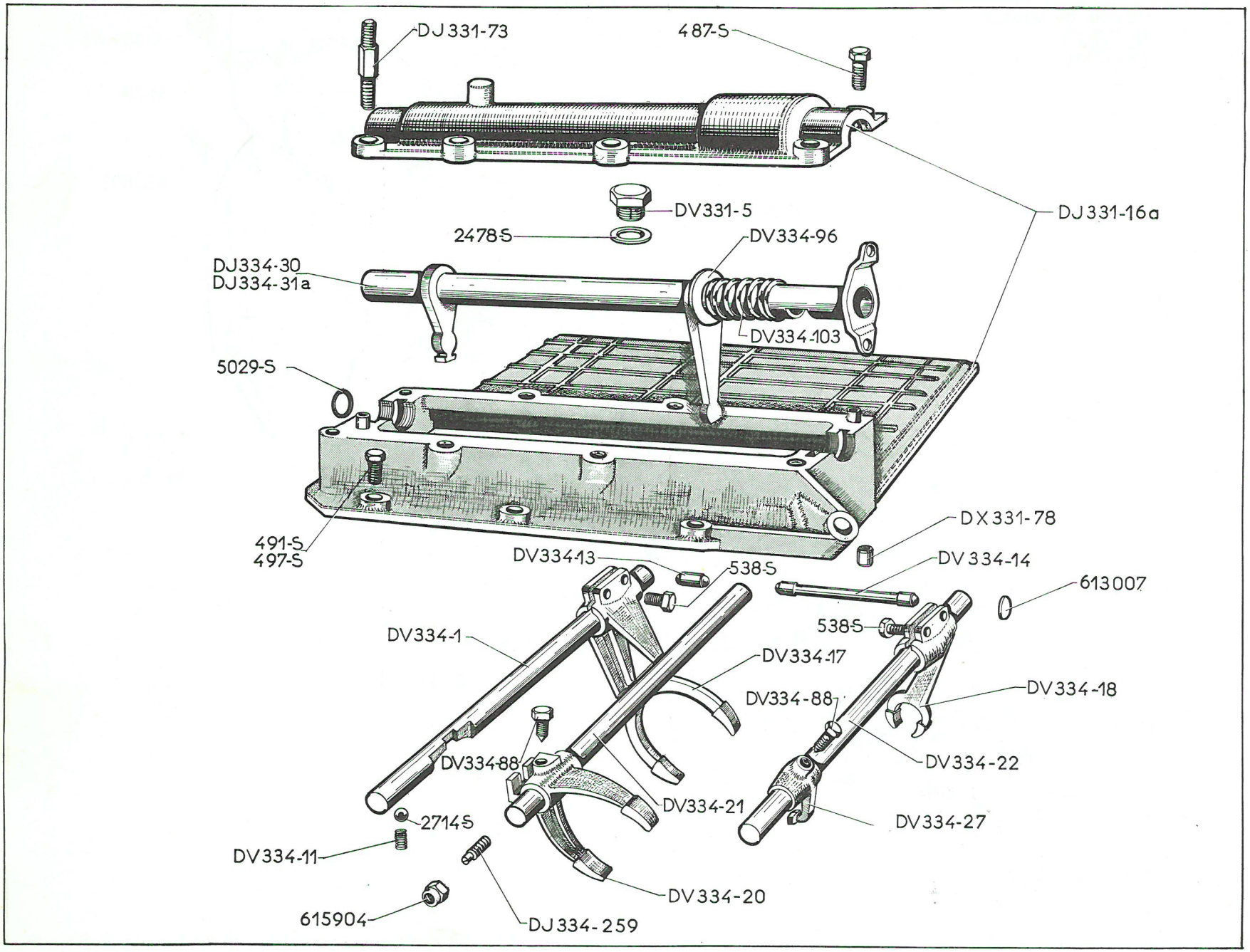
DJ 331-73
487-S
DV331-5
DJ 331-16a
2478-S
DV334-96
DJ334-30
DJ334-31a
DV334-103
5029-S
491-S
497-S
DX 331-78
DV334-13
538-S
DV 334-14
613007
538-S
DV334-1
DV334-17
DV334-88
DV334-18
DV334-88
DV334-22
DV334-21
27145
DV334-27
DV334-11
DV334-20
615904
DJ334-259

NUMÉRO	DÉSIGNATION	COEFF.
DV 331-5	Bouchon de remplissage, filetage 16×150.	1
DJ 331-16a	Couvercle supérieur avec chapeau gorge pour joint torique, diam. 27 mm.	1
DJ 331-73	Vis colonnette de 7×100, long. totale 85,5 mm de fixat. de couvercle.	2
DX 331-78	Bague de 7,6×10×16,5 de centrage de couvercle (R. VI).	4
DV 334-1	Axe de fourchette de 1re et 2e (15×257).	1
DV 334-11	Ressort d'appui de bille de verrouillage des axes de fourchettes, diam. extér. 9,2 mm (11 spires).	3
DV 334-13	Verrou de sécurité d'axe de fourchette (9,5×22,2).	1
DV 334-14	Verrou de sécurité d'axe de fourchette (9,5×113).	1
DV 334-17	Fourchette de 1re et 2e, diam. intér. 15 mm (2 filetages 9×125).	1
DV 334-18	Fourchette de marche AR, diam. intér. 15 mm (2 filetages 9×125).	1
DV 334-20	Fourchette de 3e et 4e, 1 filetage 9×125 (logement de commande 7×14).	1
DV 334-21	Axe de fourchette de 3e et 4e avec plongeur, 3 encoches, entraxes 13 mm (15×257).	1
DV 334-22	Axe de fourchette de marche AR (15×257) 2 encoches, entraxes 23,8 mm.	1
DV 334-27	Doigt de commande de fourchette de marche AR, diam. intér. 15 mm, 1 filetage 9×125.	1
DJ 334-30	Axe des leviers de commande de fourchettes, long. 294,8 mm, diam 20 mm (2 leviers) avec ressort de rappel de marche AR. Joint torique, diam 27 mm. **D. à G.**	1
DJ 334-31a	Axe des leviers de commande de fourchettes, long. 294 mm (2 leviers), joint torique diam. 27 mm. **D. à D.**	1
DV 334-88	Vis TH à pointe de 9×15 de blocage de fourchettes de 3e et 4e.	2
DV 334-96	Rondelle de 20×36×2 d'appui de ressort de rappel de marche AR sur axe de levier de commande. **D. à D.**	1
DV 334-103	Ressort de rappel de marche AR sur axe de levier de commande, diam. intér. 20 mm (6 spires). **D. à D.**	1
DJ 334-259	Vis sans tête de 7×100, long. 25 mm de butée d'axe de fourchette 3e et 4e (R. VI).	1
487-S	Vis TH de 7×25 de fixat. :	
	— de chapeau de couvercle,	4
	— de couvercle supérieur.	5
491-S	Vis TH de 7×35 de fixat. de couvercle supérieur.	3
497-S	Vis TH de 7×50 de fixat. de couvercle supérieur et chapeau de couvercle.	2
538-S	Vis TH de 9×25 de fixat. de fourchettes 1re et 2e et marche AR.	4
2.478-S	Joint métalloplastique de 16,3×22×1 de bouchon de remplissage (R. VI).	1
2.714-S	Bille de 9,52 mm de verrouillage des axes de fourchettes (R. VI).	3
5.029-S	Joint torique de 19,8×27×3,6 sur axe de levier de commande :	
	D. à G.	1
	D. à D.	2
613.007	Bouchon expansible d'obturation des verrous de sécurité d'axes de fourchettes.	2
615.904	Écrou nylstop de 7×100 de vis butée d'axe de fourchette 3e et 4e (R. VI).	1

NUMÉRO	DÉSIGNATION	COEFF t
DX 332-1	Arbre de commande de boîte, long. 296 mm.	1
DV 332-2	Axe de baladeur de marche AR (16×113,5 mm).	1
DS 332-4	Écrou dent de loup de 18×125 (R. VI).	1
DX 332-6	Arbre primaire, long. 248 mm, cannelures intér. 21 dents. 18×13×12 dents.	1
DV 332-20	Joint d'étanchéité de 36×45×6 de tube support de butée sur arbre de commande.	2
DV 332-47	Flasque de retour d'huile avec tube d'écoulement sur arbre primaire, diam. intér. 30 mm.	1
DV 332-49	Tube de support de butée sur arbre de commande, diam. intér. 32 mm, long. 154 mm.	1
DX 332-91	Ressort d'appui d'arbre de commande, diam. extér. 14,8 mm (13 spires).	1
D 332-94	Vis sans tête à pointe de 7×31 d'arrêt d'axe de baladeur de marche AR.	1
	Rondelle de 54×66,5 de réglage du roulement AV d'arbre primaire. Jusque juin 67 :	ALD
D 332-95c	Épais. 0,1.	
D 332-95d	— 0,05.	
	Cale de réglage de roulement double de pignon d'attaque (64×78). Jusque juin 67 :	ALD
DV 332-300	Épais. 0,05.	
DV 332-301	— 0,1.	
DV 332-302	— 0,2.	

NUMÉRO	DÉSIGNATION	COEFF t
DV 333-8b	Pignon fou de 3e (23 dents), diam. intér. 39 mm.	1
DV 333-11	Pignon baladeur de renvoi de marche AR bagué (22 dents).	1
DV 333-13	Pignon fou de 1re (39 dents), diam. intér. 49 mm, long. 36,65 mm.	1
DV 333-16	Train de 3e et 4e sur pignon d'attaque (22 et 27 dents).	1
DV 333-17	Pignon de commande de 4e (28 dents).	1
DV 333-23	Pignon fou de 2e (33 dents).	1
DX 335-06a	Synchroniseur de 3e et 4e, diam. extér. 97,5 mm, épais. 28,4 mm.	1
DV 335-07	Synchroniseur de 1re et 2e (41 dents).	1
DV 335-16	Bague de synchroniseur de 3e et 4e, épais. 10,2 mm (R. VI).	2
DV 335-21	Bague de synchroniseur de 1re et 2e, épais. 9,65 mm (R. VI).	2
	Segment d'arrêt de synchroniseur de 3e et 4e, diam. intér. 36 mm :	ALD
DV 335-64	Épais. 2,20 mm.	
DV 335-64a	— 2,25 mm.	
DV 335-64b	— 2,30 mm.	
DV 335-64c	— 2,35 mm.	
DV 344-02	Couple conique 8×35.	1
DX 344-5	Écrou de 28×150 (haut. 20 mm) de pignon d'attaque (vis de compteur 10 filets).	1

NUMÉRO	DÉSIGNATION	COEFF t
DV 344-91	Bague entretoise et chemin de roulement de cage à aiguilles sur pignon d'attaque 36×45×36,7.	2
	Rondelle de 36×58 de réglage du pignon d'attaque :	ALD
DV 344-300	Épais. 1,65.	
DV 344-301	— 1,69.	
DV 344-302	— 1,73.	
DV 344-303	— 1,77.	
DV 344-304	— 1,81.	
DV 344-305	— 1,85.	
DV 344-306	— 1,89.	
DV 344-307	— 1,93.	
DV 344-308	— 1,97.	
DV 344-309	— 2,01.	
DV 344-310	— 2,05.	
DV 344-311	— 2,09.	
DV 344-312	— 2,13.	
DV 344-313	— 2,17.	
DV 344-314	— 2,21.	
DV 344-315	— 2,25.	
DV 344-316	— 2,29.	
DV 344-317	— 2,33.	
DV 344-318	— 2,37.	
DV 344-319	— 2,41.	
DV 344-320	— 2,45.	
DV 344-321	— 2,49.	
DV 344-322	— 2,53.	
DV 344-323	— 2,57.	
DV 344-324	— 2,61.	
DV 344-325	— 2,65.	

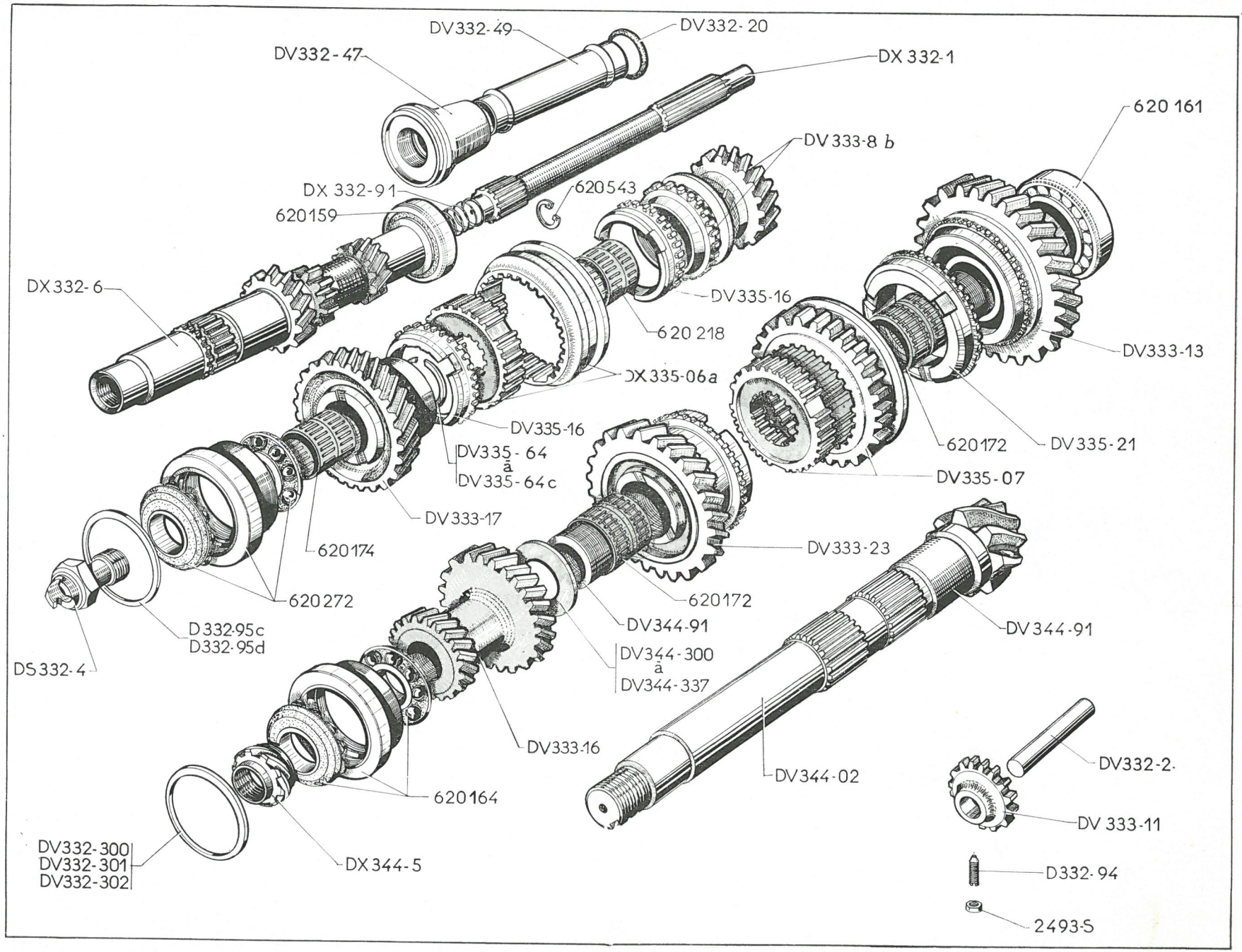
DV332-49
DV332-20
DV332-47
DX 332-1
620 161
DV333-8 b
DX 332-91
620543
620159
DX 332-6
DV335-16
620 218
DV333-13
DX 335-06a
DV335-16
DV335 - 64
à
DV335-64c
620172
DV335-21
DV335-07
DV333-17
620174
DV333-23
620272
620172
D 332-95c
D332-95d
DV344-91
DV344-91
DS 332-4
DV344-300
à
DV344-337
DV333-16
DV344-02
DV332-2
620164
DV 333-11
DV332-300
DV332-301
DV332-302
DX 344-5
D332-94
2493-S

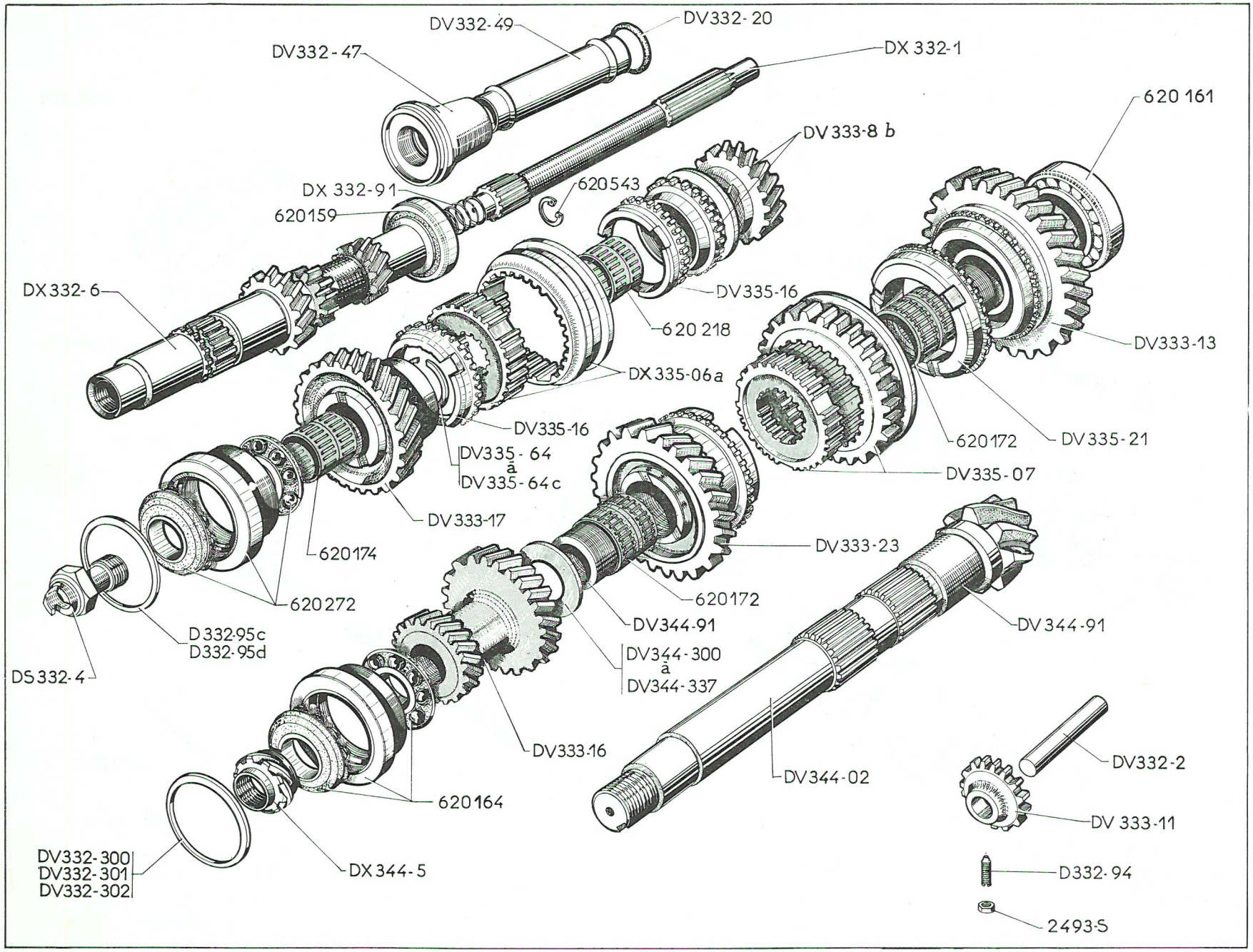
DV332-49
DV332-20
DV332-47
DX 332-1
620 161
DV333-8 b
DX 332-91
620543
620159
DX332-6
DV335-16
620 218
DV333-13
DX335-06a
DV335-16
620172
DV 335-21
DV335-64 à DV335-64c
DV335-07
DV333-17
620174
DV333-23
620172
620272
DV344-91
DV 344-91
D332-95c
D332-95d
DV344-300 à DV344-337
DS332-4
DV333-16
DV344-02
620164
DV332-2
DV 333-11
DV332-300
DV332-301
DV332-302
DX344-5
D332-94
2493-S

NUMÉRO	DÉSIGNATION	COEFF.
DV 344-326	Épais. 2,69.	
DV 344-327	— 2,73.	
DV 344-328	— 2,77.	
DV 344-329	— 2,81.	
DV 344-330	— 2,85.	
DV 344-331	— 2,89.	
DV 344-332	— 2,93.	
DV 344-333	— 2,97.	
DV 344-334	— 3,01.	
DV 344-335	— 3,05.	
DV 344-336	— 3,09.	
DV 344-337	— 3,13.	

NUMÉRO	DÉSIGNATION	COEFF.
2.493-S	Écrou H de 7×100 de vis d'arrêt d'axe de baladeur de marche AR.	1
620.159	Roulement à 1 rangée de billes, AR d'arbre primaire de boîte (30×61×16) (R. VI).	1
620.161	Roulement à rouleaux de 41×80×18 AR de pignon d'attaque (R. VI).	1
620.164	Roulement double à contact oblique (épaulé) (30×72×78,6×30,2) AV de pignon d'attaque.	1

NUMÉRO	DÉSIGNATION	COEFF.
620.172	Cage à aiguilles de 45×49×36 de pignon fou de 1re et pignon fou de 2e (R. VI).	2
620.174	Cage à aiguilles de 32×35×35,9 de pignon de commande de 4e (R. VI).	1
620.218	Cage à aiguilles de 36×39×37 de pignon fou de 3e (R. VI).	1
620.272	Roulement double épaulé AV d'arbre primaire (25×62×67×25,5).	1
620.543	Segment d'arrêt de 26,5 mm, épais. 1,1 mm, d'arbre de commande (R. VI).	1

NUMÉRO	DÉSIGNATION	COEFF.
DV 343-1	Boîtier de différentiel (8 trous), filetage 12×125 pour fixat. de couronne.	1
DV 343-2	Planétaire (16 dents), épais. totale 25,25 mm.	2
DV 343-3	Satellite (10 dents), épais. totale 16 mm.	4
DV 343-4	Axe de satellites (15×116).	1
DV 343-4a	Axe de satellites (15×49,5).	2
DV 343-5	Vis TH à téton, d'arrêt d'axes de satellites (12×125), long. 41,75 mm.	3
DV 343-6	Vis TH de fixat. de la couronne sur boîtier de différentiel (12×125), long. 28 mm.	5
	Rondelle d'appui de planétaire (40,25×62,5) (R. VI) :	ALD
DV 343-7	Épais. 1,52.	
DV 343-7a	— 1,58.	
DV 343-7b	Épais. 1,64.	
DV 343-7c	— 1,70.	
DV 343-7d	— 1,76.	
DV 343-7e	— 1,82.	
	Rondelle à languette de butée de satellite (15,5×31) :	ALD
DV 343-8	Épais. 1,535.	
DV 343-8a	— 1,615.	
DV 343-8b	— 1,695.	
DV 343-8c	— 1,775.	
DV 343-9	Croisillon de satellites 25×42×22.	1
DV 343-96	Entretoise de 74,8×82,8×21 entre roulement et palier de différentiel.	1
	Rondelle entretoise de roulement de différentiel (74×82,8) :	ALD
D 343-97	Épais. 2,9.	
D 343-97a	— 3,3.	
D 343-97b	— 3,7.	
D 343-97c	Épais. 4,1.	
D 343-97d	— 4,5.	
D 343-97e	— 4,9.	
D 343-97f	— 5,3.	
D 343-97g	— 5,7.	
	Rondelle de réglage de roulement de différentiel (72×82,8) :	ALD
D 343-98	Épais. 3,0.	
D 343-98a	— 3,05.	
D 343-98b	— 3,10.	
D 343-98c	— 3,15.	
D 343-98d	— 3,20.	
D 343-98e	— 3,25.	
D 343-98f	— 3,30.	
D 343-98g	— 3,35.	
DV 344-02	Couple conique 8×35.	1
408.451	Roulement à rouleaux coniques (40×80×19,5) de boîtier de différentiel (R. VI).	2

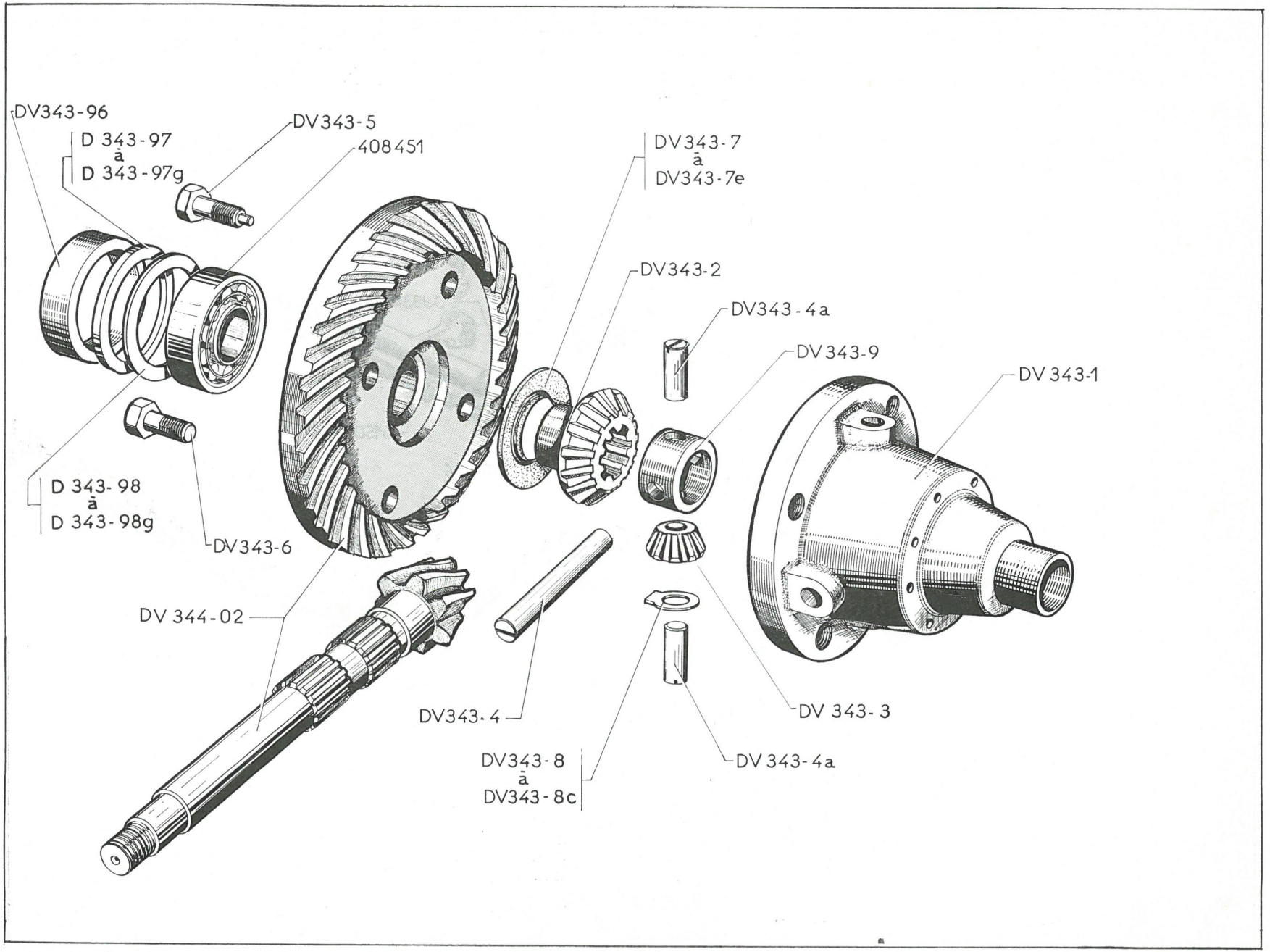
DV343-96
D 343-97
à
D 343-97g
DV343-5
408451
DV343-7
à
DV343-7e
DV343-2
DV343-4a
DV343-9
DV 343-1
D 343-98
à
D 343-98g
DV343-6
DV 344-02
DV343-4
DV343-8
à
DV343-8c
DV 343-3
DV 343-4a

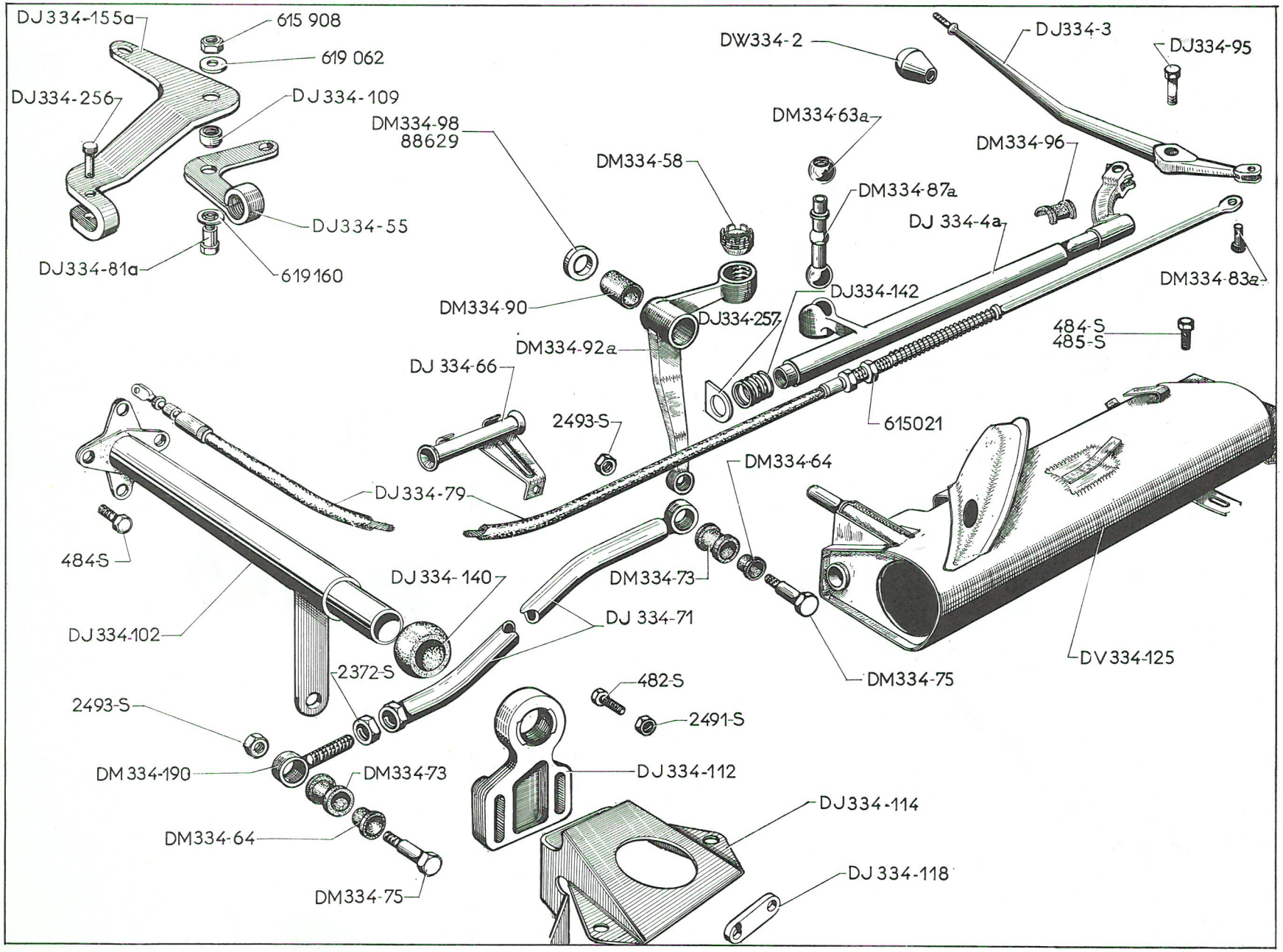
DJ 334-155a
615 908
619 062
DJ 334-256
DJ 334-109
DM334-98
88629
DJ 334-55
DJ334-81a
619160
DM334-58
DW334-2
DM334-63a
DJ334-3
DJ334-95
DM334-96
DM334-87a
DJ 334-4a
DM334-83a
DJ334-142
DJ334-257
DM334-90
DM334-92a
484-S
485-S
DJ 334-66
2493-S
615021
DM334-64
DJ 334-79
484-S
DJ 334-140
DM334-73
DJ 334-71
DJ 334-102
2372-S
DM334-75
DV 334-125
482-S
2491-S
2493-S
DM 334-190
DM334-73
DJ 334-112
DJ 334-114
DM334-64
DJ 334-118
DM334-75

NUMÉRO	DÉSIGNATION	COEFF.
DW 334-2	Bouton de levier de commande sur tableau de bord, filetage 7×100 (R. VI).	1
DW 334-3	*Levier de commande des vitesses sur tableau de bord, filetage* 7×100. *Jusque décembre* 66. *R.p.* DJ 334-3.	1
DJ 334-3	Levier de commande des vitesses sur tableau de bord, filetage 7×100. Depuis décembre 66.	1
DJ 334-4a	Arbre de commande des vitesses, embout diam. 17 mm, long. 13 mm.	1
DJ 334-55	Levier de renvoi de sélection baguê sur boîte, entraxes 65 mm.	1
DM 334-58	Noix de rotule de levier de renvoi de commande des vitesses.	2
DM 334-63a	Rotule creuse de levier de renvoi de commande des vitesses.	1
DM 334-64	Bague rilsan épaulée de 10×12×17×7,5 de fixat. de tige de commande (R. VI).	4
DJ 334-66	Guide câble de commande des vitesses, diam. intér. 19 mm, long. 70 mm.	1
DJ 334-71	Tige de commande des vitesses, long. 803 mm.	1
DM 334-73	Bague caoutchouc épaulée de 12×16×19×14,5 de fixat. de tige de commande.	2
DJ 334-75	Axe épaulé de 10 (filetage 7×100) de fixat. de tige de commande, long. sous tête 34 mm. Depuis décembre 66.	2
DM 334-75	Axe épaulé de 10 (filetage 7×100) de fixat. de tige de commande. Jusque décembre 66.	2
DJ 334-79	Câble de commande des vitesses, long. de l'embout 60 mm (R. X).	1
DJ 334-81a	Axe de levier de renvoi de sélection (9×49) partie lisse diam. 12 mm, long. 18 mm (R. VI).	1
DM 334-83a	Axe épaulé de 5×15,5 de liaison du câble et du levier sur tableau de bord.	1
DM 334-87a	Rotule à queue de levier de renvoi de commande des vitesses.	1
DM 334-90	Bague rilsan de 12×10×25 de levier de renvoi de commande des vitesses (R. VI).	1
DM 334-92a	Levier de renvoi de commande des vitesses.	1
DJ 334-95	Axe de levier de commande sur tableau de bord, filetage 7×100, long. 30,5 mm. (R. VI).	1
DM 334-96	Demi-coussinet rilsan sur arbre de commande des vitesses (long. 20 mm) (R. VI).	2
DM 334-98	Rondelle élastique de 12×22×0,5 d'arrêt de levier de renvoi de commande (R. VI).	1
DJ 334-102	Arbre intermédiaire de commande des vitesses avec flectors, long. 231 mm.	1
DJ 334-109	Bague de 12×14×15 de levier de renvoi de sélection sur boîte (R. VI).	1
DJ 334-112	Renvoi d'arbre intermédiaire de commande des vitesses, 2 boutonnières entraxes 38 mm.	1
DJ 334-114	Support de renvoi d'arbre intermédiaire de commande de vitesses sur longeron, 2 boutonnières entraxes 38 mm. Jusque septembre 67.	1
DJ 334-114a	Support de renvoi d'arbre intermédiaire de commande de vitesses sur longeron, 2 boutonnières entraxes 38 mm. Depuis septembre 67.	1
DJ 334-118	Contreplaque sur support de renvoi d'arbre intermédiaire de commande de vitesses, 2 filetages 7×100, entraxes 38 mm (R. VI).	1
DV 334-125	Support de commande des vitesses sur planche de bord.	1
DJ 334-140	Rotule de l'arbre intermédiaire de commande des vitesses, diam. intér. 19,5 mm, diam. extér. 26 mm (R. VI).	1
DJ 334-142	Ressort anti-bruit de câble de commande des vitesses (2 spires).	1
DJ 334-155a	Support de renvoi de commande de sélection sur boîte, 2 trous entraxes 80 mm.	1
DV 334-163	Garniture caoutchouc d'étanchéité de support de commande des vitesses sur planche de bord, long. 370 mm.	1
DM 334-190	Embout réglable de tige de commande des vitesses.	1
DJ 334-256	Axe de 5×28,8 de fixat. de câble de commande des vitesses sur support.	1
DJ 334-257	Rondelle d'arrêt du ressort anti-bruit de câble de commande des vitesses, diam. intér. 21,5 mm, long. 33,5 mm (R. VI).	1

Les numéros soulignés indiquent les pièces nouvelles ne figurant pas sur la planche.

NUMÉRO	DÉSIGNATION	COEFF
480-S	Vis TH de 7×14 de fixat. de support d'arbre intermédiaire. Depuis septembre 67.	4
482-S	Vis TH de 7×12,5 de fixat. :	
	— de guide câble de commande des vitesses.	1
	— de support d'arbre intermédiaire. Jusque septembre 67.	4
484-S	Vis TH de 7×17,5 de fixat. d'arbre intermédiaire de commande des vitesses sur boîte.	2
485-S	Vis TH de 7×20 de fixat. de renvoi d'arbre intermédiaire de commande de vitesses.	2
2.372-S	Écrou H de 9×125 d'embout réglable.	1
2.491-S	*Écrou H e 7×100 de fixat. :*	
	— *de support de renvoi de sélection.*	1
	— *d'arbre intermédiaire de commande des vitesses. R.p.* 2.489-S.	2
2.493-S	Écrou H de 7×100 haut 5 mm de fixat. de tige de commande. Jusque décembre 66.	2
88.629	Rondelle plate 12,5×20×1 d'arrêt du levier de renvoi de commande.	1
615.021	Écrou H de 15×150 de fixat. du câble de commande des vitesses (R. X).	1
615.904	Écrou Nylstop de 7×100 de fixat. de tige de commande (R. VI). Depuis décembre 66.	2
615.908	Écrou Nylstop de 9×125 de fixat. de levier de renvoi sur support (R. VI).	1
619.062	Rondelle de 9,5×20×2 de fixat. du levier de renvoi de sélection.	1
619.160	Rondelle de 12,5×20×2 de fixat. du levier de renvoi de sélection.	1

Les numéros soulignés indiquent les pièces nouvelles ne figurant pas sur la planche.

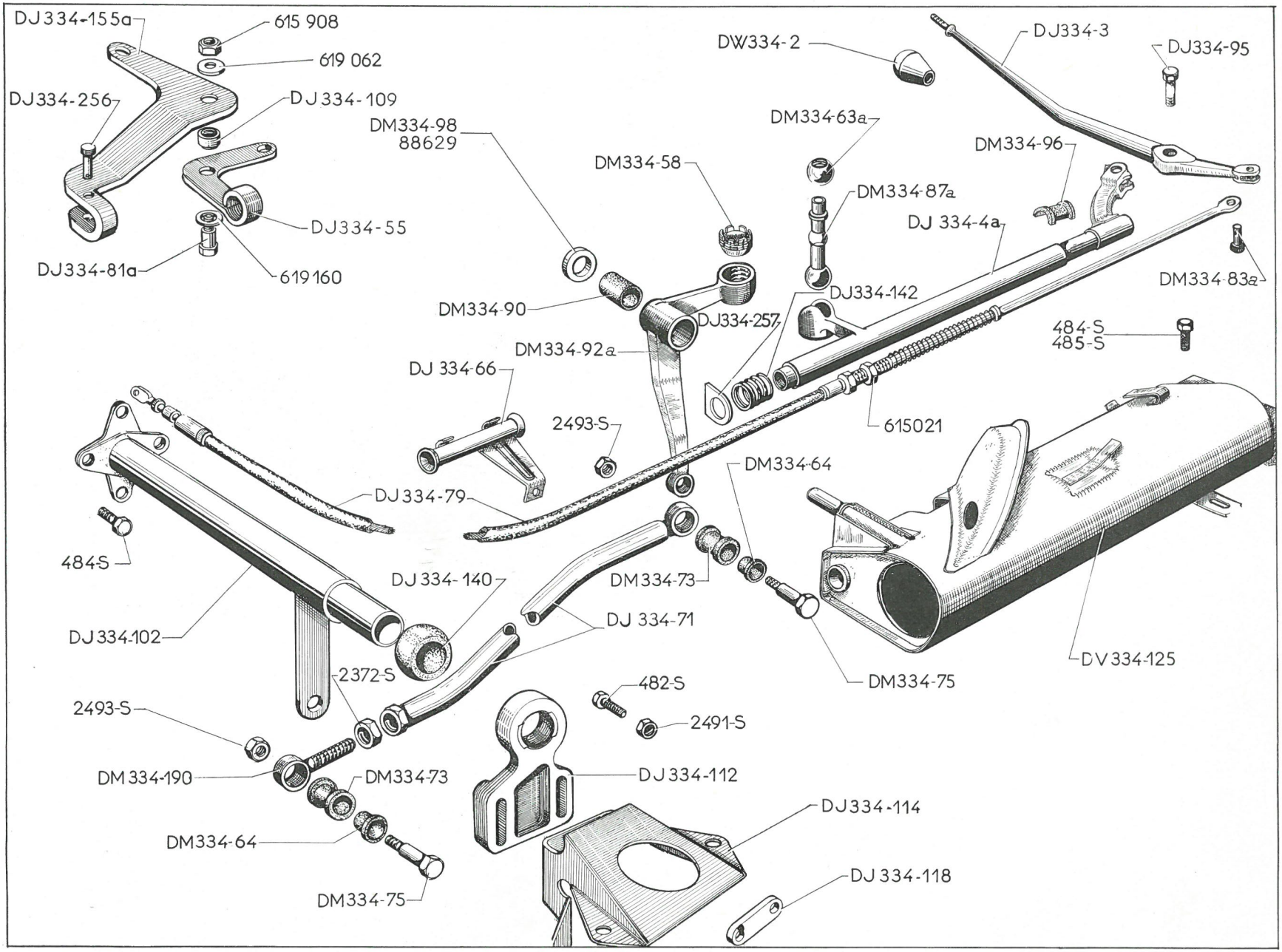
DJ 334-155a
615 908
619 062
DJ 334-256
DJ 334-109
DM334-98
88629
DJ 334-55
DJ 334-81a
619 160
DM334-58
DW334-2
DM334-63a
DJ 334-3
DJ334-95
DM334-96
DM334-87a
DJ 334-4a
DM334-83a
DJ334-142
DJ334-257
DM334-90
484-S
485-S
DM334-92a
DJ 334-66
2493-S
615021
DM334-64
DJ 334-79
484-S
DJ 334-140
DM334-73
DJ 334-71
DJ 334-102
2372-S
DM334-75
DV 334-125
482-S
2491-S
2493-S
DM 334-190
DM334-73
DJ 334-112
DJ 334-114
DM334-64
DJ 334-118
DM334-75

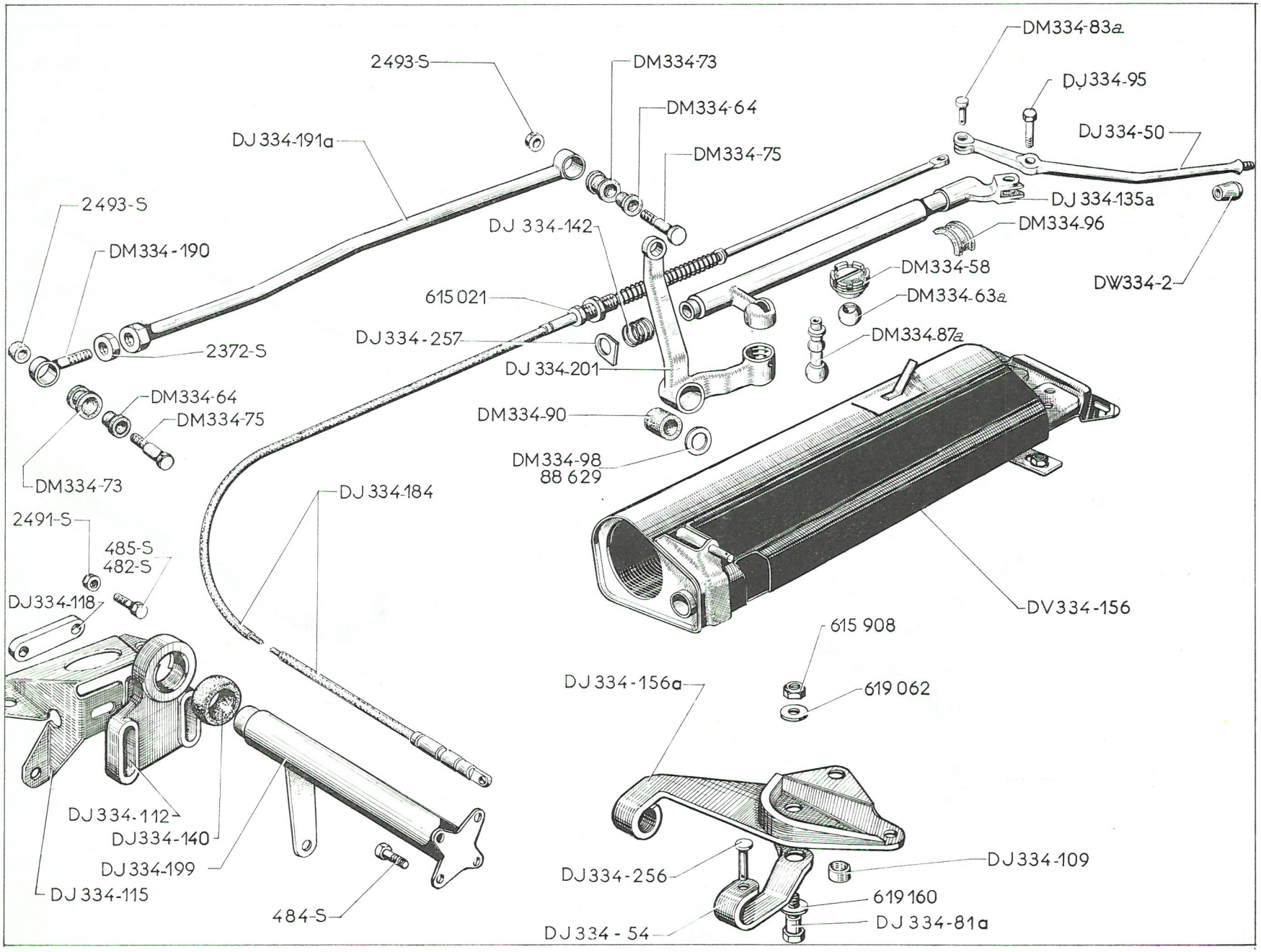
DM334-83a
2493-S
DM334-73
DJ334-95
DM334-64
DJ334-50
DJ 334-191a
DM334-75
DJ 334-135a
2493-S
DJ 334-142
DM334-96
DM334-190
DM334-58
DW334-2
615 021
DM334-63a
DJ334-257
DM334-87a
2372-S
DJ 334-201
DM334-64
DM334-75
DM334-90
DM334-98
88 629
DM334-73
DJ 334-184
2491-S
485-S
482-S
DJ334-118
DV334-156
615 908
DJ 334-156a
619 062
DJ334-112
DJ334-140
DJ334-199
DJ334-256
DJ334-109
DJ 334-115
619 160
484-S
DJ 334 - 54
DJ 334-81a

NUMÉRO	DÉSIGNATION	COEFF
DW 334-2	Bouton de levier de commande sur tableau de bord, filetage 7×100 (R. VI).	1
DW 334-3a	Levier de commande des vitesses sur tableau de bord.	1
DJ 334-54	Levier de renvoi de sélection sur boîte, 1 trou de 5 mm.	1
DM 334-58	Noix de rotule de levier de renvoi de commande des vitesses.	2
DM 334-63a	Rotule creuse de levier de renvoi de commande des vitesses.	1
DM 334-64	Bague Rilsan épaulée de 10×12×17×7,5 de fixat. de tige de commande (R. VI).	4
DM 334-73	Bague caoutchouc épaulée de 12×16×19×14,5 de fixat. de tige de commande.	2
DJ 334-75	Axe épaulé de 10 (filetage 7×100) de fixat. de tige de commande, long. sous tête 34 mm. Depuis décembre 66.	2
DM 334-75	Axe épaulé de 10 (filetage 7×100) de fixat. de tige de commande. Jusque décembre 66.	2
DJ 334-81a	Axe de levier de renvoi de sélection (9×49) partie lisse diam. 12 mm, long. 18 mm (R. VI).	1
DM 334-83a	Axe épaulé de 5×15,5 de liaison du câble et du levier sur tableau de bord.	1
DM 334-87a	Rotule à queue de levier de renvoi de commande des vitesses.	1
DM 334-90	Bague Rilsan de 12×16×25 de levier de renvoi de commande des vitesses (R. VI).	1
DJ 334-95	Axe de levier de commande sur tableau de bord filetage 7×100, long. 30,5 mm. (R. VI).	1
DM 334-96	Demi-coussinet rilsan sur arbre de commande des vitesses (long. 20 mm) (R. VI).	2
DM 334-98	Rondelle élastique de 12×22×0,5 d'arrêt de levier de renvoi de commande (R. VI).	1
DJ 334-109	Bague de 12×14×15 de levier de renvoi de sélection sur boîte (R. VI).	1
DJ 334-112	Renvoi d'arbre intermédiaire de commande des vitesses, 2 boutonnières entraxes 38 mm.	1
DJ 334-115	Support de renvoi d'arbre intermédiaire de commande de vitesses sur longeron, 2 boutonnières entraxes 38 mm. Jusque septembre 67.	1
DJ 334-115a	Support de renvoi d'arbre intermédiaire de commande de vitesses sur longeron, 2 boutonnières entraxes 38 mm. Depuis septembre 67.	1
DJ 334-118	Contre plaque sur support de renvoi d'arbre intermédiaire de commande de vitesses, 2 filetages 7×100, entraxes 38 mm (R. VI).	1
DJ 334-135a	Arbre de commande des vitesses.	1
DJ 334-140	Rotule de l'arbre intermédiaire de commande, des vitesses, diam. intér. 19,5 mm, diam. extér. 26 mm (R. VI).	1
DJ 334-142	Ressort anti-bruit de câble de commande (2 spires).	1
DJ 334-156a	Support de renvoi de commande de sélection sur boîte avec moyeu, diam. 25 mm.	1
DV 334-156	Support de commande de vitesses sur planche de bord.	1
DJ 334-184	Câble de commande des vitesses (R. X).	1
DM 334-190	Embout réglable de tige de commande des vitesses.	1
DJ 334-191a	Tige de commande des vitesses, long. 802 mm (R. VI).	1
DJ 334-199	Arbre intermédiaire de commande des vitesses avec flectors, long. 145 mm.	1
DJ 334-201	Levier de renvoi de commande des vitesses, entraxes 95 mm.	1
DJ 334-256	Axe de 5×22,7 de fixat. de câble de commande sur support.	1
DJ 334-257	Rondelle d'arrêt du ressort anti-bruit de câble de commande, diam. intér. 21,5 mm, long. 33,5 mm (R. VI).	1
480-S	Vis TH de 7×14 de fixat. de support d'arbre intermédiaire de commande sur longeron. Depuis septembre 67.	4
482-S	Vis TH de 7×12,5 de fixat. de support d'arbre intermédiaire de commande sur longeron. Jusque septembre 67.	4
484-S	Vis TH de 7×17,5 de fixat. d'arbre intermédiaire de commande sur boîte.	2
485-S	Vis TH de 7×20 de fixat. de renvoi d'arbre intermédiaire.	2
2.372-S	Écrou H de 9×125 d'embout réglable de tige.	1
2.491-S	*Écrou H de 7×100 de fixat. :*	
	— *de support de renvoi de sélection.*	1
	— *d'arbre intermédiaire sur boîte.*	2
	R.p. 2.489-S.	

Les numéros soulignés indiquent les pièces nouvelles ne figurant pas sur la planche.

NUMÉRO	DÉSIGNATION	COEFF.
2.493-S	Écrou H de 7×100 (haut. 5 mm) de fixat. de tige de commande. Jusque décembre 66.	2
88.629	Rondelle plate 12,5×20×1 d'arrêt du levier de renvoi de commande.	1
615.021	Écrou H de 15×150 de fixat. du câble de commande des vitesses (R. X).	1
615.904	Écrou Nylstop de 7×100 de fixat. de tige de commande (R. VI). Depuis décembre 66.	2
615.908	Écrou Nylstop de 9×125 de fixat. de levier de renvoi sur support (R. VI).	1
619.062	Rondelle de 9,5×20×2 de fixat. du levier de renvoi de sélection.	1
619.160	Rondelle de 12,5×20×2 de fixat. du levier de renvoi de sélection.	1

Les numéros soulignés indiquent les pièces nouvelles ne figurant pas sur la planche.

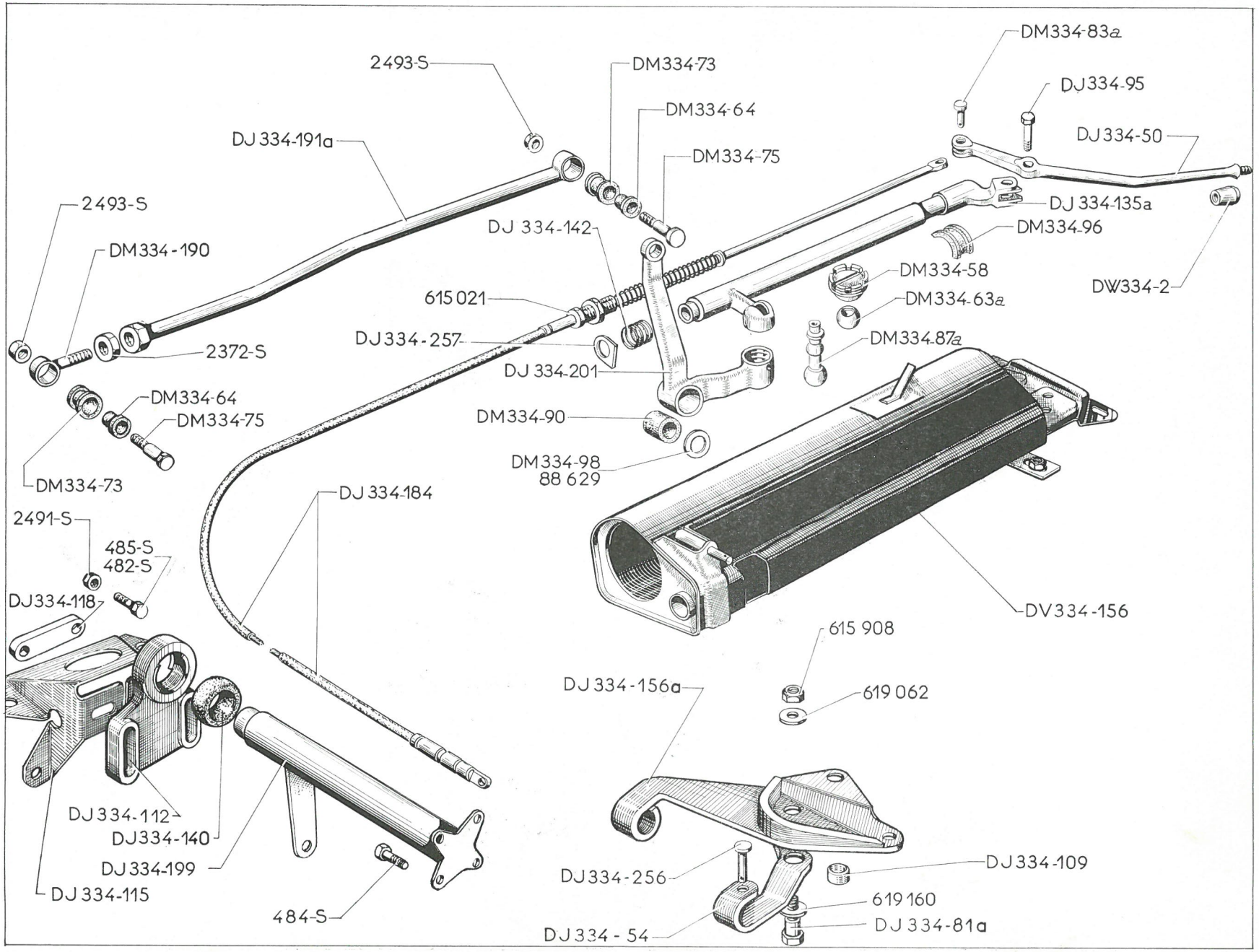
DM334-83a
2493-S
DM334-73
DJ334-95
DM334-64
DJ334-50
DJ 334-191a
DM334-75
2493-S
DJ 334-135a
DM334-96
DJ 334-142
DM334-190
DM334-58
DW334-2
615 021
DM334-63a
2372-S
DJ 334-257
DM334-87a
DJ 334-201
DM334-64
DM334-75
DM334-90
DM334-98
88 629
DM334-73
DJ 334-184
2491-S
485-S
482-S
DJ334-118
DV334-156
615 908
DJ 334-156a
619 062
DJ 334-112
DJ334-140
DJ334-256
DJ334-109
DJ334-199
619 160
DJ 334-115
DJ 334 - 54
DJ 334-81a
484-S

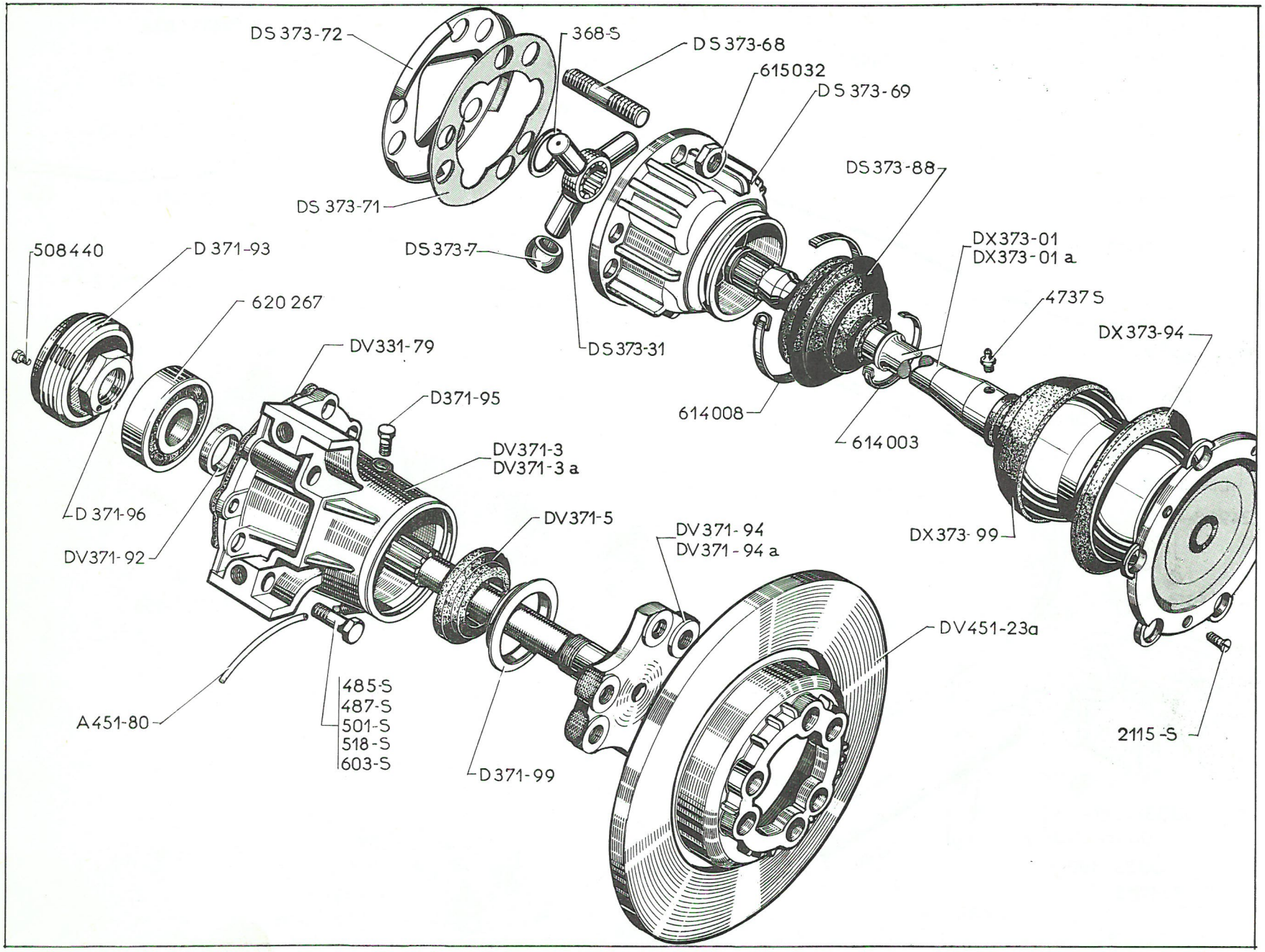
DS 373-72
368-S
DS 373-68
615032
DS 373-69
DS 373-88
DS 373-71
DS 373-7
DS 373-31
508440
D 371-93
620 267
DV331-79
D371-95
DV371-3
DV371-3 a
D 371-96
DV371-92
DV371-5
DV 371-94
DV 371-94 a
DV451-23a
A451-80
485-S
487-S
501-S
518-S
603-S
D 371-99
614008
614003
DX373-01
DX373-01 a
4737 S
DX 373-94
DX 373- 99
2115 -S

NUMÉRO	DÉSIGNATION	COEFF.
A 451-80	Tube souple de 5×7×18,5 d'évacuation d'huile sur palier d'arbre de différentiel (R. VI).	2
DV 331-79	Joint entre palier d'arbre de différentiel et carter de boîte de vitesses (6 trous de 9 mm, 4 trous de 8 mm) (R. VI).	2
DV 371-3	Palier d'arbre de différentiel gauche (6 trous de 9 mm, 4 trous de 8 mm).	1
DV 371-3a	Palier d'arbre de différentiel droit (6 trous de 9 mm, 4 trous de 8 mm).	1
DV 371-5	Bague d'étanchéité d'arbre de différentiel (39×65×8,5)(R.X).	2
DV 371-92	Bague d'appui de roulement d'arbre de différentiel (30,2×38×8,5).	2
D 371-93	Bague écrou mâle 74×150 de blocage de roulement sur palier d'arbre de différentiel.	2
DV 371-94	Arbre nu de différentiel gauche, long. 244,25 mm.	1
DV 371-94a	Arbre nu de différentiel droit, long. 201,15 mm.	1
D 371-95	Vis de 7×100 d'arrêt de bague écrou mâle de blocage de roulement sur palier d'arbre de différentiel.	2
D 371-96	Écrou H de 30×150 d'arbre de différentiel.	2
D 371-99	Rondelle d'arrêt d'huile sur arbre de différentiel, diam. 35×71,5 (R. X).	2
DX 373-01	*Transmission AV gauche complète (mâchoire à plateau pour montage 5 tocs), long. de l'arbre 371 mm du graisseur à l'extrémité. Jusque décembre 66. R.p.* DX 373-01d.	1
DX 373-01a	*Transmission AV droite complète (mâchoire à plateau pour montage 5 tocs), long. de l'arbre 293 mm du graisseur à l'extrémité. Jusque décembre 66. R.p.* DX 373-01e.	1
DX 373-01d	Transmission AV gauche complète, long. de l'arbre 371 mm du graisseur à l'extrémité. Depuis décembre 66.	1
DX 373-01e	Transmission AV droite complète, long. de l'arbre 293 mm du graisseur à l'extrémité. Depuis décembre 66.	1
DS 373-7	Rotule de tri-axes avec coussinet.	6
DS 373-31	Tri-axes d'arbre de transmission.	2
DS 373-68	Goujon de 12×125 de fixat. de l'entraîneur sur plateau, long. 60, long. des filetages 16 mm et 12,5 mm.	12
DS 373-69	Entraîneur chemisé.	2
DS 373-71	Joint d'étanchéité entre entraîneur et tôle de fermeture (R. VI).	2
DS 373-72	Tôle de fermeture d'entraîneur.	2
DS 373-88	Gaine d'étanchéité côté entraîneur.	2
DX 373-94	Joint d'étanchéité de transmission (côté cardan) 104,8×109,9×8 (R. X).	2
DX 373-99	Gaine caoutchouc d'étanchéité de transmission (diam. intér. 96 mm et 40,5 mm).	2
DV 451-23a	Plateau de friction de frein AV, diam. extér. 300 mm.	2
368-S	Jonc d'arrêt de 30×36×1,5 de tri-axes.	2
485-S	Vis TH de 7×20 de fixat. de palier d'arbre de différentiel.	1
487-S	Vis TH de 7×25 de fixat. de palier d'arbre de différentiel.	5
501-S	Vis TH de 7×70 de fixat. de palier d'arbre de différentiel.	2
518-S	Vis TH de 9×30 de fixat. de palier d'arbre de différentiel.	10
603-S	Vis TH de 9×75 de fixat. de palier d'arbre de différentiel.	2
2.115-S	Vis TF de 5×12 de fixat. de transmission sur pivot (R. VI).	4
4.737-S	Graisseur de transmission (R. VI).	2
508.440	Vis TH de 6×11 d'arrêt de l'écrou d'arbre de différentiel.	2
614.003	Collier de serrage, long. 335 mm (R. X) :	
	— de gaine de transmission.	2
	— de gaine côté entraîneur.	2
614.008	Collier de serrage de gaine côté entraîneur (R. X).	2
615.032	Écrou à embase de 12×125 de serrage du plateau de friction de frein (R. VI).	12
620.267	Roulement à double contact oblique d'arbre de différentiel (30×72×23,8).	2

Les numéros soulignés indiquent les pièces nouvelles ne figurant pas sur la planche.

NUMÉRO	DÉSIGNATION	COEFF
A 416-7	Écrou de fixat. de roue, filetage 12×125, larg. sur plats 19 mm (R. VI).	10
DX 41-03	Demi-essieu AV gauche. Jusque janvier 67.	1
DX 41-03a	Demi-essieu AV droit. Jusque janvier 67.	1
DX 41-03b	Demi-essieu AV gauche (sans logement de bille de levier de commande de suspension). Depuis janvier 67.	1
DX 41-03c	Demi-essieu AV droit (sans logement de bille de levier de commande de suspension). Depuis janvier 67.	1
DX 412-03	Bras d'essieu inférieur AV gauche.	1
DX 412-03a	Bras d'essieu inférieur AV droit.	1
DX 412-3	Support de bras d'essieu AV gauche, 1 méplat à la partie supérieure (2 trous diam. 7,15 mm, entraxes 46,9 mm pour fixat. de support de correcteur).	1
DX 412-3a	Support de bras d'essieu AV droit, 1 méplat à la partie supérieure.	1
D 412-4a	Écrou H de 27×150 de blocage de bras inférieur AV, épais. 22,6 mm (R. VI).	2
DS 412-4	Écrou H de 27×150 (46 mm sur plats) de blocage de bras supérieur.	2
DX 412-8	Bras d'essieu supérieur AV gauche.	1
DX 412-8a	Bras d'essieu supérieur AV droit.	1
D 412-83	Bouchon tôle de palier de bras inférieur, diam. 62,1 mm.	2
	Rondelle de réglage de chasse sur bras inférieur (60×71,5) :	ALD
D 412-84	Épais. 4,6.	
D 412-84a	— 4,8	
D 412-84b	— 5.	
D 412-84c	— 5,2.	
D 412-84d	— 5,4.	
D 412-84e	— 5,6.	
D 412-84f	— 5,8.	
D 412-84g	— 6.	
D 412-84h	— 6,2.	
D 412-84j	— 6,4.	
D 412-84k	— 6,6.	
D 412-84l	— 6,8.	
D 412-84m	— 7.	
D 412-85	Rondelle de 12 mm de vis de fixat. supérieure de support de bras d'essieu.	2
DS 412-86	Vis TR cannelée de 14×150, long. 98 mm, de fixat. inférieure partie AR de support de bras d'essieu.	2
D 412-88a	Vis TH de 14×150, long. 78,5 de fixat. inférieure de support de bras d'essieu partie AV.	2
DX 413-03	Ensemble de rotule supérieure de pivot, diam. extérieur du siège supérieur 43 mm.	2
DX 413-04a	Ensemble de rotule inférieure de pivot, siège inférieure de rotule, filetage 50×125 (avec cote pour réglage).	2
DX 413-07	Pivot gauche complet avec moyeu 5 tocs.	1
DX 413-07a	Pivot droit complet avec moyeu 5 tocs.	1
DX 413-11	Écrou des rotules supérieures de pivot, 1 filetage extér. 50×125, diam. intér. 35,7 mm et 43,5 mm.	2
DX 413-77	Cale de frottement d'articulation inférieure de pivot, diam. 25,6 mm, épais. 1 mm.	2
DX 413-80	Siège inférieur de rotule inférieure de pivot (50×125).	2
DX 413-83	Collier de gaine d'étanchéité des rotules de pivot, diam. intér. 62 mm (R. VI).	4
DX 413-87	Gaine d'étanchéité des rotules de pivot, diam. intér. 16 mm et 56 mm.	4
DX 413-94	Siège supérieur de rotule inférieure de pivot, diam extér. 40 mm, hauteur 16 mm.	2
DX 413-97	Rotule d'articulation inférieure de pivot, diam. sphérique 32 mm, 1 filetage 16×150.	2
	Rondelle de réglage d'articulation inférieurs de pivot (41,7×48,4) :	ALD
DX 413-300	Épais. 5,50 à 5,51.	
DX 413-305	— 5,55 à 5,56.	
DX 413-310	— 5,60 à 5,61.	
DX 413-315	— 5,65 à 5,66.	
DX 413-320	— 5,70 à 5,71.	
DX 413-325	— 5,75 à 5,76.	
DX 413-330	— 5,80 à 5,81.	
DX 413-335	— 5,85 à 5,86.	
DX 413-340	— 5,90 à 5,91.	
DX 413-345	— 5,95 à 5,96.	
DX 413-350	— 6,00 à 6,01.	
DX 413-355	— 6,05 à 6,06.	
DX 413-360	— 6,10 à 6,11.	
DX 413-365	— 6,15 à 6,16.	
DX 413-370	— 6,20 à 6,21.	

Les numéros soulignés indiquent les pièces nouvelles ne figurant pas sur la planche.

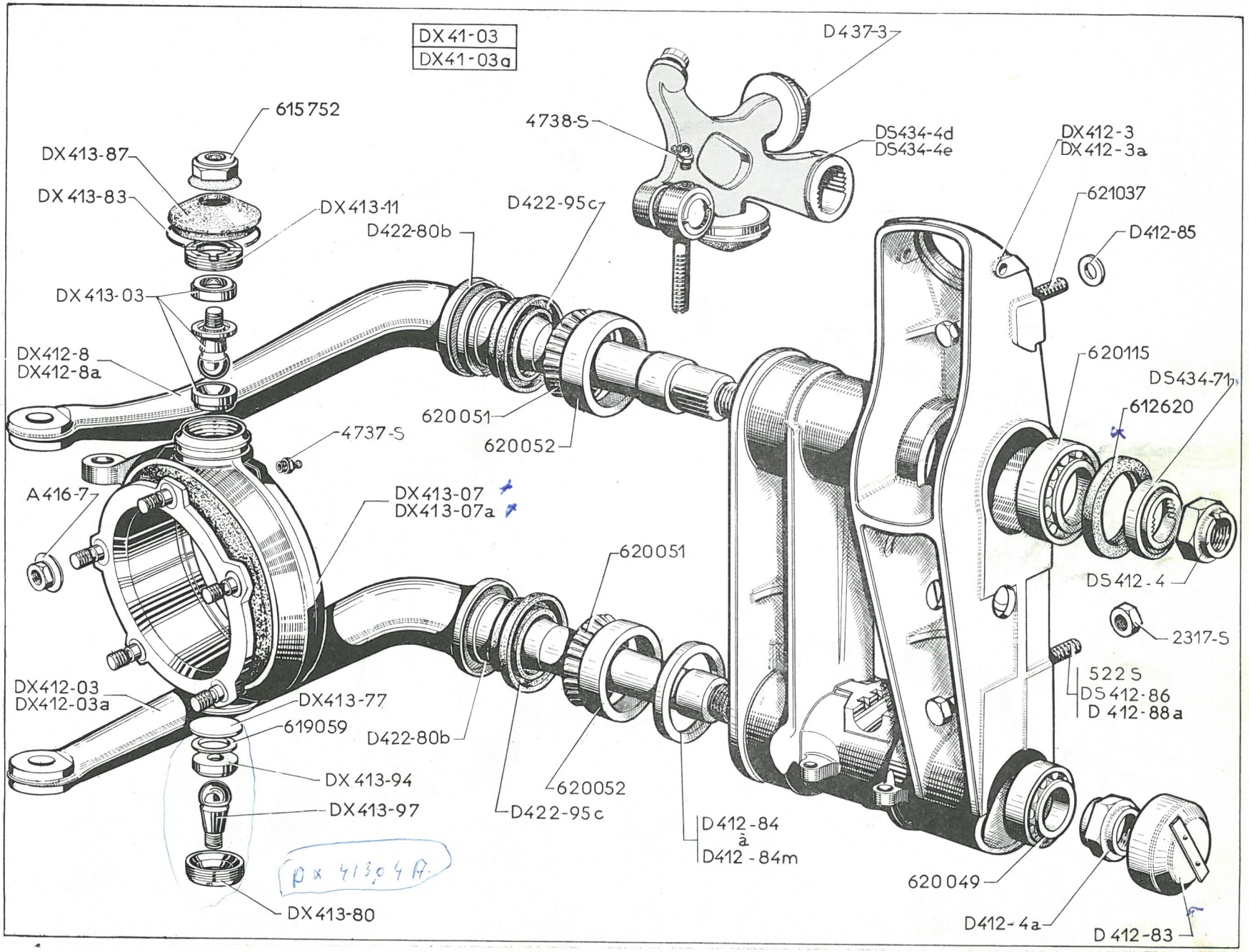
DX41-03
DX41-03a
615752
DX413-87
DX413-83
DX413-11
DX413-03
DX412-8
DX412-8a
4737-S
A416-7
DX413-07
DX413-07a
DX412-03
DX412-03a
DX413-77
619059
DX413-94
DX413-97
DX413-80
D422-80b
D422-95c
620051
620052
D422-80b
620051
620052
D422-95c
4738-S
D437-3
DS434-4d
DS434-4e
DX412-3
DX412-3a
621037
D412-85
620115
DS434-71
612620
DS412-4
2317-S
522S
DS412-86
D412-88a
D412-84
à
D412-84m
620049
D412-4a
D412-83

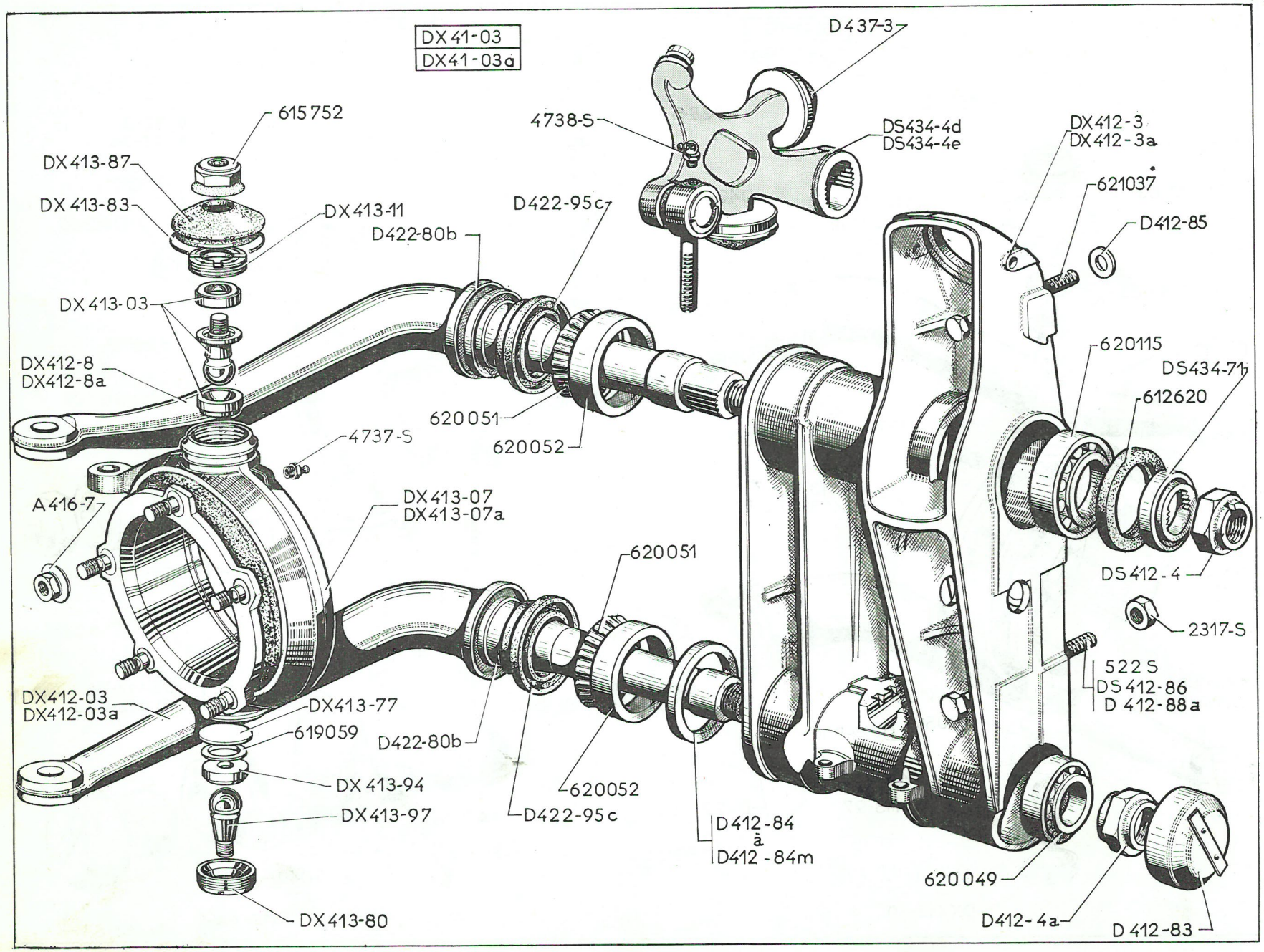
DX41-03
DX41-03a
D437-3
615752
4738-S
DS434-4d
DS434-4e
DX412-3
DX412-3a
DX413-87
DX413-83
DX413-11
D422-95c
621037
D422-80b
D412-85
DX413-03
620115
DS434-71
DX412-8
DX412-8a
612620
620051
620052
4737-S
A416-7
DX413-07
DX413-07a
620051
DS412-4
2317-S
522S
DS412-86
D412-88a
DX412-03
DX412-03a
DX413-77
619059
D422-80b
DX413-94
620052
DX413-97
D422-95c
D412-84
à
D412-84m
620049
D412-4a
D412-83
DX413-80

NUMÉRO	DÉSIGNATION	COEFF.
D 422-80b	Coupelle de bague d'étanchéité de bras.	4
D 422-95c	Bague d'étanchéité de bras supérieur et inférieur (54×72×125) (R. X).	4
DS 434-4d	Levier de commande de suspension AV gauche avec graisseur (cannelures 38 mm). Jusque janvier 67.	1
DS 434-4e	Levier de commande de suspension AV droit avec graisseur (cannelures 38 mm). Jusque janvier 67.	1
DX 434-4	Levier de commande de suspension gauche avec graisseur (cannelures 38 mm) (sans logement de bille). Depuis janvier 67.	1
DX 434-4a	Levier de commande de suspension droit avec graisseur (cannelures 38 mm) (sans logement de bille). Depuis janvier 67.	1
DX 434-58	Logement de bille de levier de commande de suspension, diam. extér. 25 mm (R. VI). Depuis janvier 67.	2
DS 434-71	Entretoise de levier de suspension sur bras supérieur (38 × 54 × 10,25) (R. VI).	2
D 437-3	Butée caoutchouc de débattement de bras AV, diam. 54,5 mm, haut. 23 mm.	4
522-S	Vis TH de 14×150, long. 65 mm de fixat. milieu de support de bras d'essieu.	4
2.317-S	Écrou H de 14×150 de fixat. inférieure de support de bras d'essieu.	2
4.737-S	Graisseur de pivot (R. VI).	4
4.738-S	Graisseur de levier de commande de suspension (R. VI).	2
612.620	Bague d'étanchéité de bras supérieur (54×72×5) (R. X).	2
615.752	Écrou Nylstop de 16×150 de rotule de pivot (R. VI).	4
617.029	Goupille mécanindus de pivot d'essieu, diam. 3,5 mm, long. 8 mm (R. VI).	2
619.059	Rondelle élastique de 8,4×23×0,7 d'articulation inférieure de pivot (R. VI).	2
620.049	Roulement de bras inférieur (30×62×21,5) (R. X).	2
620.051	Cage à 14 rouleaux coniques de bras supérieur et inférieur AV (R. X).	4
620.052	Cuvette de roulement conique de bras supérieur et inférieur AV (19×72) (R. X).	4
620.115	Roulement de bras supérieur (40×72×21,25) (R. X).	2
621.037	Vis de 12×125, long. 89 mm, de fixat. supérieure de support de bras d'essieu.	2

Les numéros soulignés indiquent les pièces nouvelles ne figurant pas sur la planche.

ATTENTION : Ce chapitre est commun aux véhicules équipés d'un circuit hydraulique minéral ou végétal.

— Les pièces et les joints repérés en vert sont strictement réservés au circuit minéral.

— Les pièces caoutchouc et les joints repérés en blanc sont communs aux deux circuits.

— Les pièces et les joints non repérés ou repérés en rouge sont réservés au circuit végétal.

NUMÉRO	DÉSIGNATION	COEFF
A 416-7	Écrou de fixat. de roues filetage 12×125, largeur sur plats 19 mm (R. VI).	10
DX 422-01 f	Bras AR gauche complet avec frein (sans repère).	1
DX 422-01 g	Bras AR droit complet avec frein. (sans repère).	1
DXN 422-01	Bras AR gauche complet avec frein (repère vert).	1
DXN 422-01a	Bras AR droit complet avec frein (repère vert).	1
DX 422-1b	Bras AR gauche nu.	1
DX 422-1c	Bras AR droit nu.	1
D 422-2	Écrou H de 30×150 avec cuvette d'axe d'articulation de bras AR.	2
D 422-6	Écrou rond à 6 encoches de 66×150 de fixat. de bras (côté intérieur).	2
D 422-8	Écrou H à collerette de 9×125 de fixat. de bras AR (côté extérieur).	6
D 422-79	Vis TR de 9×22 de fixat. de palier de bras.	6
D 422-80b	Coupelle de bague d'étanchéité de bras.	2
D 422-91	Joint caoutchouc d'étanchéité de 54×62×4 de palier d'articulation de bras AR.	2
D 422-95 c	Bague d'étanchéité de 54×72×12,5 de palier d'articulation de bras AR (côté extérieur) (R. X).	2
D 422-96	Corps de palier d'articulation de bras AR (diam. du corps 66 mm).	2
DS 422-98	Bouchon de palier de fusée AR, diam. 63 mm (R. VI).	2
DX 426-011	Fusée AR 5 tocs, 1 filetage 25×150.	2
DX 426-2	Toc de roue, filetage 12×125, long. sous tête 33 mm (R. VI).	10
D 426-3	Écrou H de 25×150 de fixat. de fusée AR (R. VI).	2
D 426-15	Entretoise conique de roulement de fusée, long. 72,78 mm.	2
DX 426-89	Bague d'appui du roulement de fusée (côté tambour) (40×62×14,5).	2
DS 426-93	Rondelle d'appui de roulement de fusée (côté intérieur) 50 mm sur plats, épais. 3 mm.	2
D 426-99	Arrêtoir de 25 mm d'écrou de fixat. de fusée AR.	2
	Rondelle de réglage de roulement de fusée AR (25,1×31,8)(R. VI) :	ALD
D 426-300	Épais. 1,98 à 2,02.	
D 426-301	— 2,02 à 2,06.	
D 426-302	— 2,06 à 2,10.	
D 426-303	— 2,10 à 2,14.	
D 426-304	— 2,14 à 2,18.	
D 426-305	— 2,18 à 2,22.	
D 426-306	Épais. 2,22 à 2,26.	
D 426-307	— 2,26 à 2,30.	
D 426-308	— 2,30 à 2,34.	
D 426-309	— 2,34 à 2,38.	
D 426-310	— 2,38 à 2,42.	
D 426-311	— 2,42 à 2,46.	
D 426-312	— 2,46 à 2,50.	
D 426-313	— 2,50 à 2,54.	
D 426-314	— 2,54 à 2,58.	
D 426-315	— 2,58 à 2,62.	
D 426-316	— 2,62 à 2,66.	
D 426-317	— 2,66 à 2,70.	
D 426-318	— 2,70 à 2,74.	
D 426-319	— 2,74 à 2,78.	
D 426-320	— 2,78 à 2,82.	
D 426-321	— 2,82 à 2,86.	
D 426-322	— 2,86 à 2,90.	
D 426-323	— 2,90 à 2,94.	
D 426-324	— 2,94 à 2,98.	
D 426-325	— 2,98 à 3,02.	
D 426-326	— 3,02 à 3,06.	
D 426-327	— 3,06 à 3,10.	
D 426-328	— 3,10 à 3,14.	
D 426-329	— 3,14 à 3,18.	
D 426-330	— 3,18 à 3,22.	
D 426-331	— 3,22 à 3,26.	
D 426-332	— 3,26 à 3,30.	

Les numéros soulignés indiquent les pièces nouvelles ne figurant pas sur la planche.

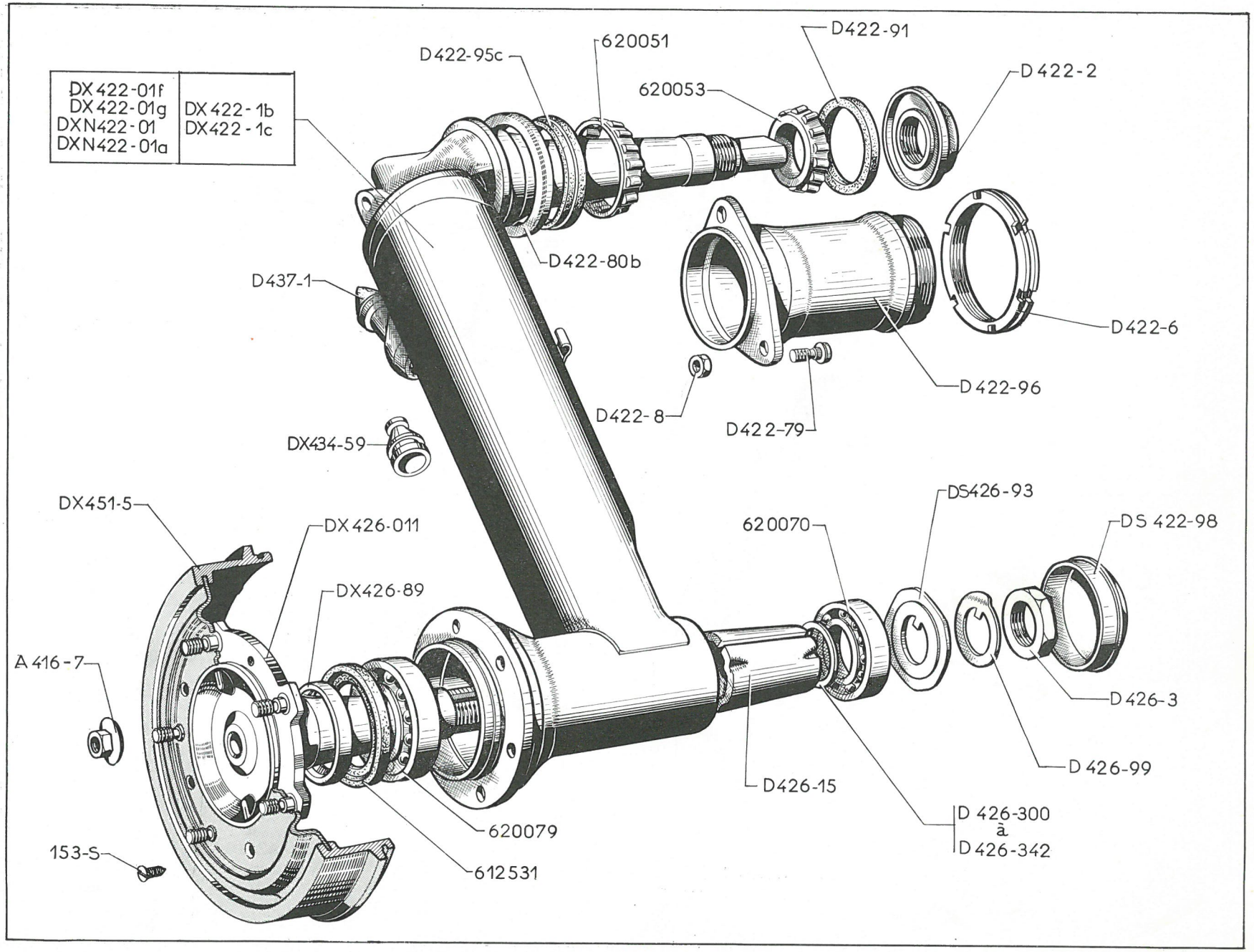
DX422-01f
DX422-01g
DXN422-01
DXN422-01a
DX422-1b
DX422-1c
D422-95c
620051
D422-91
620053
D422-2
D422-80b
D437-1
D422-6
D422-96
D422-8
D422-79
DX434-59
DX451-5
DX426-011
DX426-89
A416-7
153-S
620079
612531
620070
DS426-93
DS422-98
D426-3
D426-99
D426-15
D426-300
à
D426-342

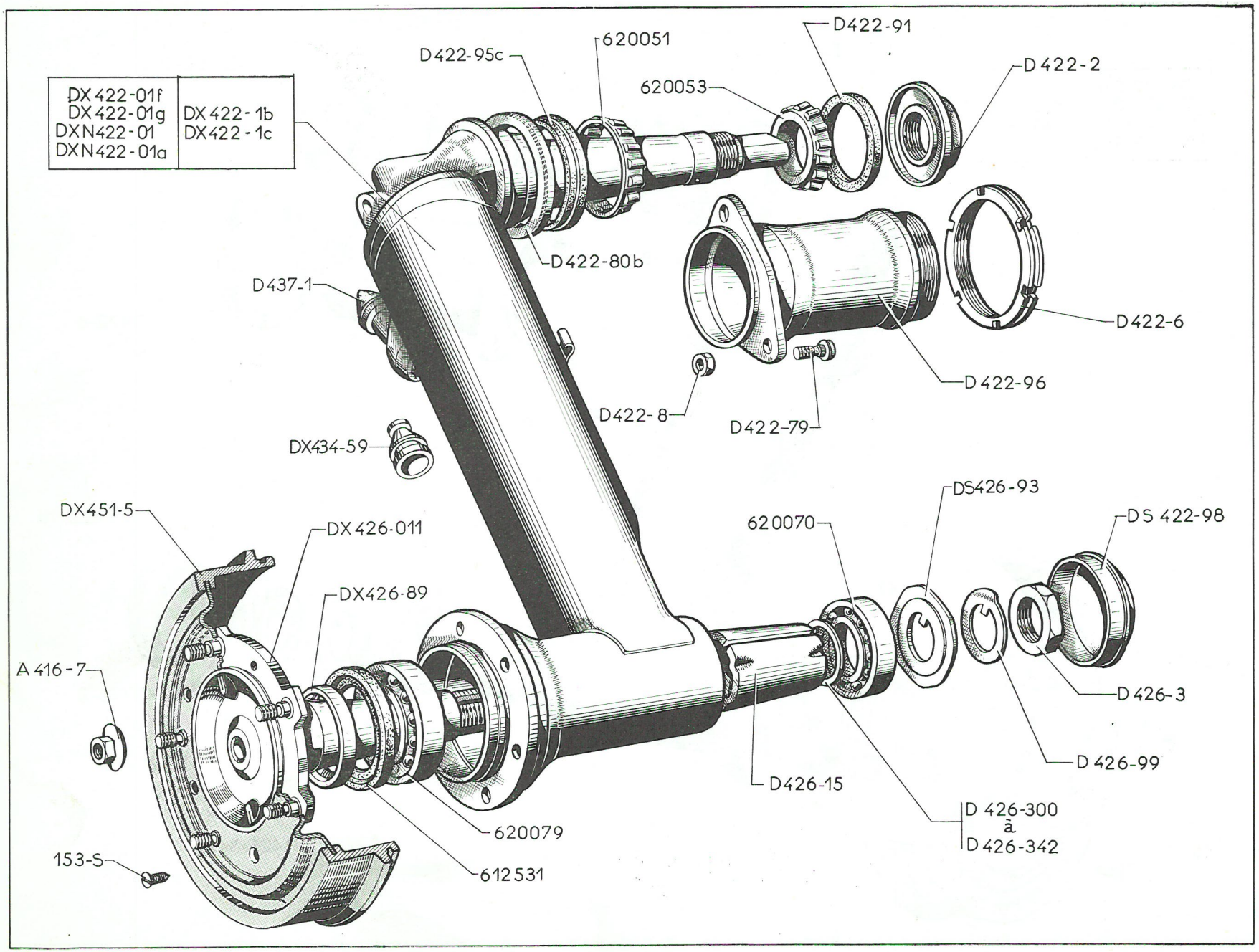
DX 422-01f
DX 422-01g
DXN 422-01
DXN 422-01a
DX 422-1b
DX 422-1c
D422-95c
620051
D422-91
620053
D422-2
D422-80b
D437-1
D422-6
D422-96
D422-8
D422-79
DX434-59
DX451-5
DX426-011
DX426-89
DS426-93
620070
DS 422-98
A 416-7
D426-3
D426-99
D426-15
D 426-300
à
D 426-342
620079
612531
153-S

NUMÉRO	DÉSIGNATION	COEFF.
D 426-333	Épais. 3,30 à 3,34.	
D 426-334	— 3,34 à 3,38.	
D 426-335	— 3,38 à 3,42.	
D 426-336	— 3,42 à 3,46.	
D 426-337	— 3,46 à 3,50.	
D 426-338	— 3,50 à 3,54.	
D 426-339	— 3,54 à 3,58.	
D 426-340	— 3,58 à 3,62.	
D 426-341	— 3,62 à 3,66.	
D 426-342	— 3,66 à 3,70.	

NUMÉRO	DÉSIGNATION	COEFF.
DX 434-59	Logement de bille sur axe d'articulation de bras AR, 1 trou, diam. 3,2 mm.	2
D 437-1	Butée de débattement (caoutchouc), diam. 48,5 mm, haut. 35 mm.	4
DX 451-5	Tambour de frein AR (5 trous, diam. 12,95 mm, diam. extér. 295 mm).	2
153-S	Vis TF de 5×10 de fixat. de tambour de frein AR.	4
612.531	Bague d'étanchéité de 62×81×6 de roulement de fusée AR (R. VI).	2

NUMÉRO	DÉSIGNATION	COEFF.
620.051	Cage à 14 rouleaux coniques d'articulation de bras (côté extérieur) (R. VI).	2
620.053	Roulement à rouleaux coniques (sans bague extérieure), diam. intér. 30 mm d'articulation de bras (côté intérieur) (R. VI).	2
620.070	Roulement à contact oblique de fusée AR (côté intérieur) (25×62×17).	2
620.079	Roulement à contact oblique de fusée AR (côté tambour) (40×80×18).	2

NUMÉRO	DÉSIGNATION	COEFF t
DM 441-1c	Volant et arbre de direction (noir).	1
DM 441-6	Accouplement élastique de direction.	1
D 441-8	Bague intérieure de roulement de support d'arbre de direction (43,6 × 55 × 11).	1
DW 441-9	Bague extérieure de roulement de support d'arbre de direction. **D. à G.**	1
D 441-10	Ressort d'appui de bague du support d'arbre de direction, diam. intér. 41 mm.	1
DS 441-12	Segment nylon d'écartement des billes de roulement du support d'arbre de direction, diam. 5,5 mm (R. VI).	3
DW 441-13	Bague extérieure de roulement de support d'arbre de direction. **D. à D.**	1
DW 441-57	Cuvette porte-feutre du roulement de support d'arbre de direction, diam. extér. 56,8 mm, épais. 4 mm.	1
DS 441-66	Vis de 5 × 22 de collier de réglage de ressort du support d'arbre de direction (R. VI).	1
DW 441-67	Plaque d'arrêt de bague de roulement de support de direction. **D. à G.**	1
DS 441-69	Collier de réglage de ressort du support d'arbre de direction, diam. intér. 40 mm.	1
DS 441-70b	Lanière de revêtement de jante de volant de direction (noir), larg. 12,5 mm (vendu au mètre) (8 m par volant) (R. VI).	ALD
D 441-78	Rondelle d'appui de ressort du support d'arbre de direction (40,5 × 49).	2
DW 441-78	Plaque d'arrêt de bague de roulement de support de direction. **D. à D.**	1
DW 441-83	Entretoise entre collier et ressort de maintien de l'arbre de direction, long. 410 mm.	1
D 441-85a	Rondelle feutre d'étanchéité du roulement de support d'arbre de direction (47,5 × 55,5 × 7).	1
DS 441-87	Bague fendue tôle du support d'arbre de direction (39,8 × 48).	1
DM 441-100	Vis TH de 7 × 35 de blocage de l'embout d'arbre de direction.	2
129-S	Vis TR de 5 × 25 de fixat. de plaque d'arrêt de roulement.	3
2.491-S	Écrou H de 7 × 100 de blocage de l'embout d'arbre de direction.	2
2.707-S	Bille de 6 mm du roulement de support d'arbre de direction (R. VI).	9

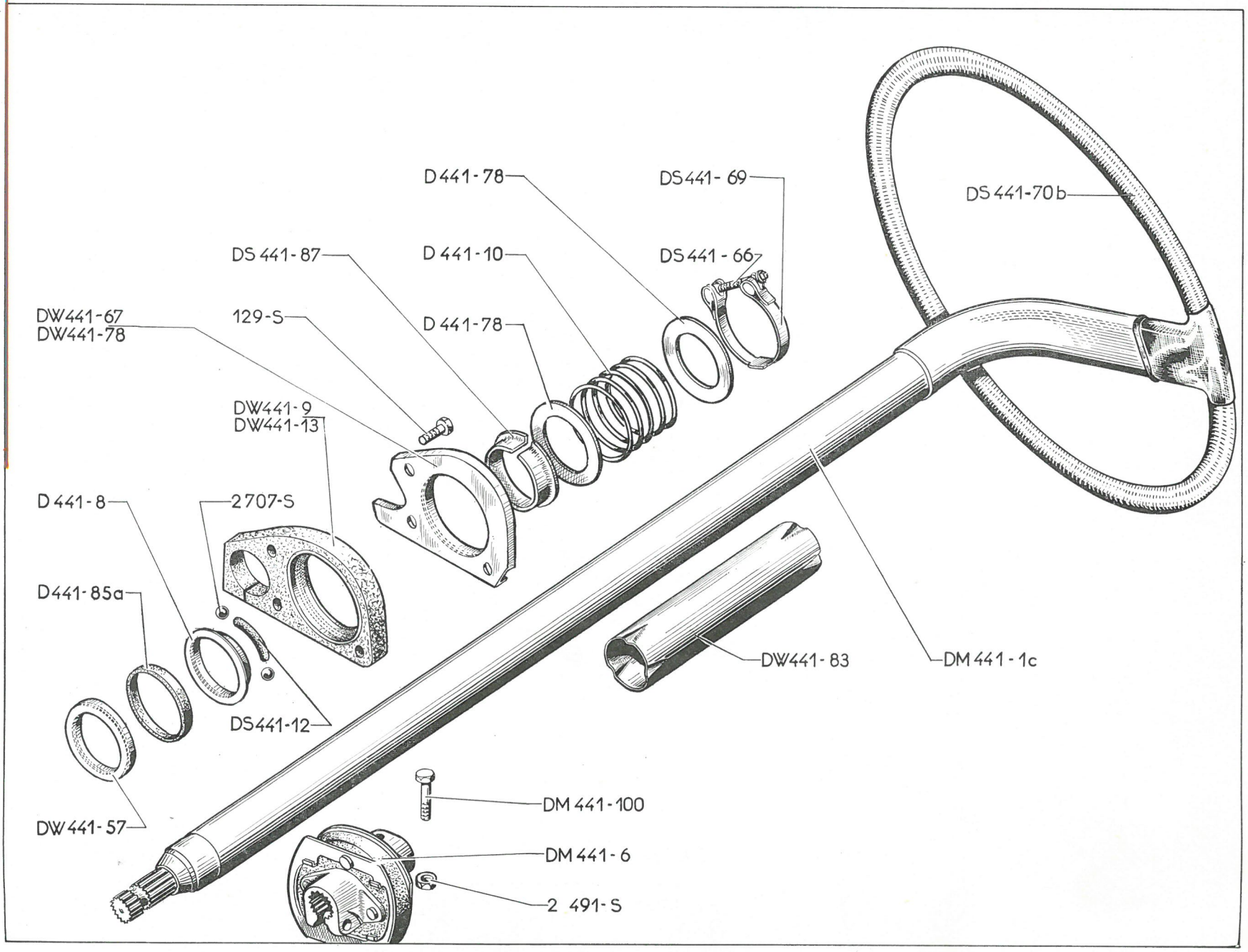
D 441 - 78
DS 441 - 69
DS 441 - 70 b
DS 441 - 87
D 441 - 10
DS 441 - 66
DW441 - 67
DW441 - 78
129 - S
D 441 - 78
DW441 - 9
DW441 - 13
D 441 - 8
2707 - S
D441 - 85a
DW441 - 83
DM 441 - 1c
DS441 - 12
DM 441 - 100
DW 441 - 57
DM 441 - 6
2 491 - S

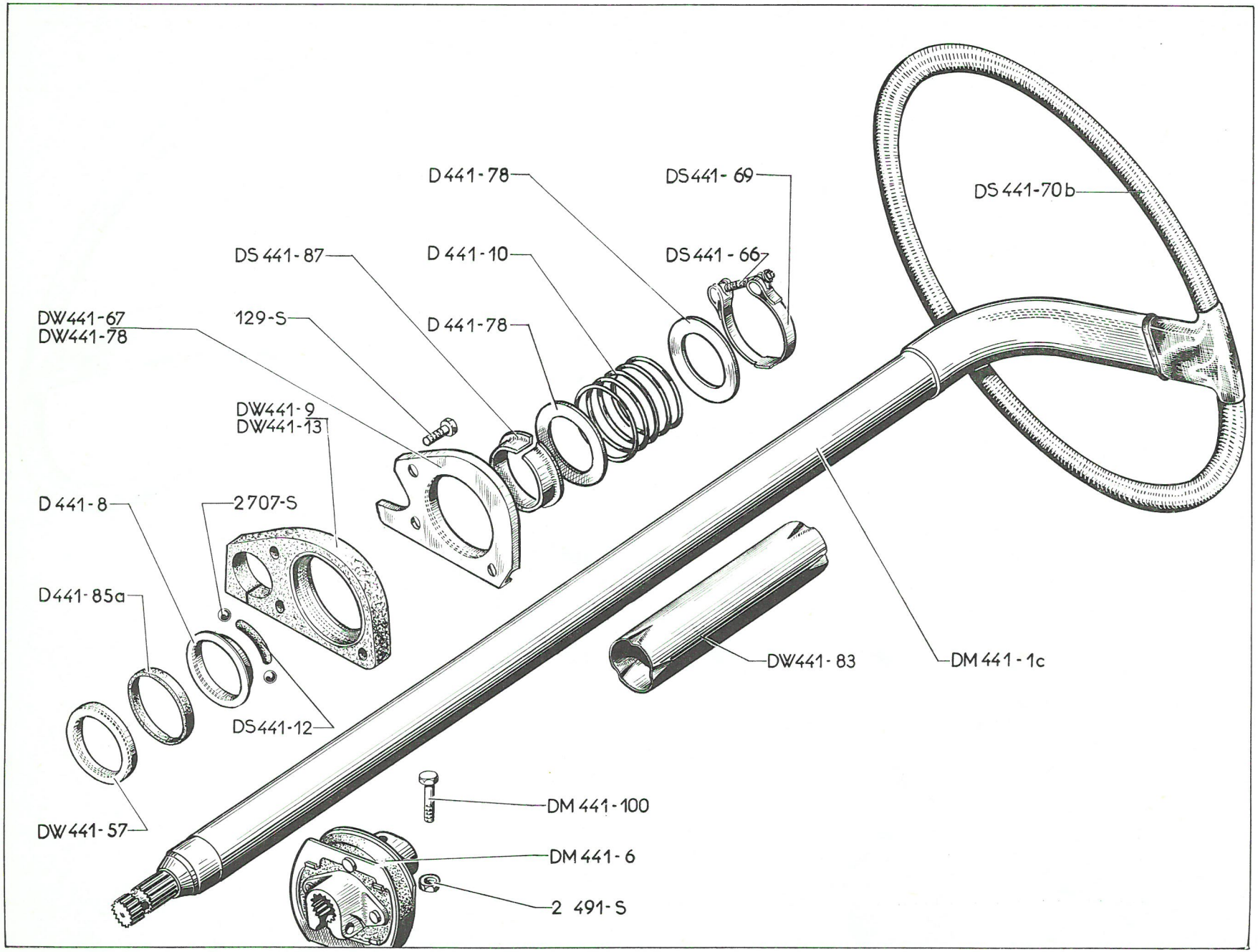
D 441 - 78
DS 441 - 69
DS 441-70 b
DS 441 - 87
D 441 - 10
DS 441 - 66
DW441-67
DW441-78
129-S
D 441 - 78
DW441 - 9
DW441 - 13
D 441 - 8
2707-S
D441 - 85a
DW441 - 83
DM 441 - 1c
DS441-12
DM 441 - 100
DW 441 - 57
DM 441 - 6
2 491 - S

NUMÉRO	DÉSIGNATION	COEFF.
	MONTAGE ANTI-VOL	
DX 611-03	Coffret d'anti-vol et pièces d'adaptation (R. VI). **D. à G.**	1
DX 611-03a	Coffret d'anti-vol et pièces d'adaptation (R. VI). **D. à D.**	1
DS 611-1	Anti-vol et contacteur assemblés (R. VI). **D. à G.**	1
DS 611-1a	Anti-vol et contacteur assemblés (R. VI). **D. à D.**	1
DS 611-11	Anti-vol (boîtier et organes mécaniques) (R. VI).	1
DS 611-12	Contacteur d'anti-vol (R. VI). **D. à G.**	1
DS 611-12a	Contacteur d'anti-vol (R. VI). **D. à D.**	1
DJ 611-54	Contre-plaque de fixat. de boîtier d'anti-vol (R. VI). **D. à G.**	1
DX 611-54	Contre-plaque de fixat. de boîtier d'anti-vol (R. VI). **D. à D.**	1
DX 611-55	Vis d'assemblage des demi-bagues de verrouillage d'anti-vol (R. VI).	2
DX 611-57	Étrier de maintien d'anti-vol (R. VI).	1
DS 611-58	Vis TR de 4×10 de fixat. de contacteur sur boîtier (R. VI).	2
DS 611-59	Poussoir de contacteur (R. VI).	1
DX 611-100	Demi-bague de verrouillage d'anti-vol, côté fourrure (R. VI).	1
DX 611-101	Demi-bague de verrouillage d'anti-vol (R. VI).	1
DX 611-102	Fourrure de bague de verrouillage d'anti-vol (R. VI).	1

NUMÉRO	DÉSIGNATION	COEFF
DW 441-1	Volant et arbre de direction noir.	1
D 441-8	Bague intérieure de roulement de support.	1
DW 441-9	Bague extérieure de roulement de support d'arbre de direction. **D. à G.**	1
D 441-10	Ressort d'appui de bague du support d'arbre de direction, diam. intér. 41 mm.	1
DS 441-12	Segment nylon d'écartement des billes de roulement du support d'arbre de direction, diam. 5,5 mm (R. VI).	3
DW 441-13	Bague extérieure de roulement de support d'arbre de direction. **D. à D.**	1
DW 441-57	Cuvette porte feutre du roulement de support d'arbre de direction, diam. extér. 56,8 mm, épais. 4 mm.	1
DS 441-66	Vis de 5×22 de collier de réglage de ressort du support d'arbre de direction (R. VI).	1
DW 441-67	Plaque d'arrêt de bague de roulement de support de direction. **D. à G.**	1
DS 441-69	Collier de réglage de ressort du support d'arbre de direction, diam. intér. 40 mm.	1
DS 441-70b	Lanière de revêtement de jante de volant de direction (noir), larg. 12,5 mm (vendu au mètre) (8 m par volant) (R. VI).	ALD
D 441-78	Rondelle d'appui de ressort du support d'arbre de direction (40,5×49).	2
DW 441-78	Plaque d'arrêt de bague de roulement de support d'arbre de direction. **D. à D.**	1
DW 441-83	Entretoise entre collier et ressort de maintien de l'arbre de direction, long. 410 mm.	1
D 441-85a	Rondelle feutre d'étanchéité du roulement de support d'arbre de direction (47,5×55,5×7).	1
DS 441-87	Bague fendue tôle du support d'arbre de direction (39,8×48).	1
DM 441-100	Vis TH de 7×35 de blocage de l'embout d'arbre de direction.	1
DS 445-01	Ressort du dispositif de positionnement de ligne droite avec roulement, diam. du fil 5 mm, haut. 235 mm. **D. à G.**	1
DX 445-02	Ressort du dispositif de positionnement de ligne droite, avec roulement, diam. du fil 5 mm, haut. 147 mm. **D. à D.** Jusque septembre 66.	1
DX 445-02a	Ressort de dispositif de positionnement de ligne droite, diam. du fil 5 mm. **D. à D.** Depuis septembre 66.	1
DS 445-1	Came de positionnement de ligne droite. **D. à G.**	1
DS 445-87	Jonc de sécurité sur tube de direction, diam. 40 mm. **D. à D.**	1
D 445-91	Collier de fixat. de ressort de dispositif de positionnement. **D. à G.**	1
DX 445-91	Collier de fixat. de ressort du dispositif de positionnement de ligne droite (2 boutonnières de 5,75) (R. VI). **D. à D.**	1
DX 445-93	Came de positionnement de ligne droite (1 trou, diam. 17 mm pour fixat. sur fourche d'accouplement) (R. VI). **D. à D.**	1
D 445-94	Vis TC de 5×22 de réglage du ressort de dispositif de positionnement. Jusque mars 67.	1
DX 445-94	Pontet de réglage du ressort de dispositif de positionnement, long. 22 mm. Depuis mars 67.	1
D 445-97	Palier caoutchouc de roulement de dispositif de positionnement (5×12×16).	1
D 445-98	Support de palier caoutchouc de roulement de dispositif de positionnement, larg. 12 mm.	1
124-S-30	*Vis TR de 5×12,5 de fixat. du collier de dispositif de positionnement de ligne droite.* *R.p.* 2502-S-30.	2
129-S	*Vis TR de 5×25 de fixat. de plaque d'arrêt de roulement.* *R.p.* 2498-S.	3
284-S	Vis TH de 5×20 de came de positionnement. **D. à D.**	1
2.320-S	Écrou H de 5×75 :	
	— du support de palier de positionnement.	1
	— de came de positionnement.	1
2.491-S	Écrou H de 7×100 de blocage de l'embout d'arbre de direction.	1
2.707-S	Bille de 6 mm de roulement de support de direction (R. X).	9
89.149	Vis TH de 5×18 de fixat. de collier de ressort de dispositif de ligne droite. **D. à D.**	3

Les numéros soulignés indiquent les pièces nouvelles ne figurant pas sur la planche.

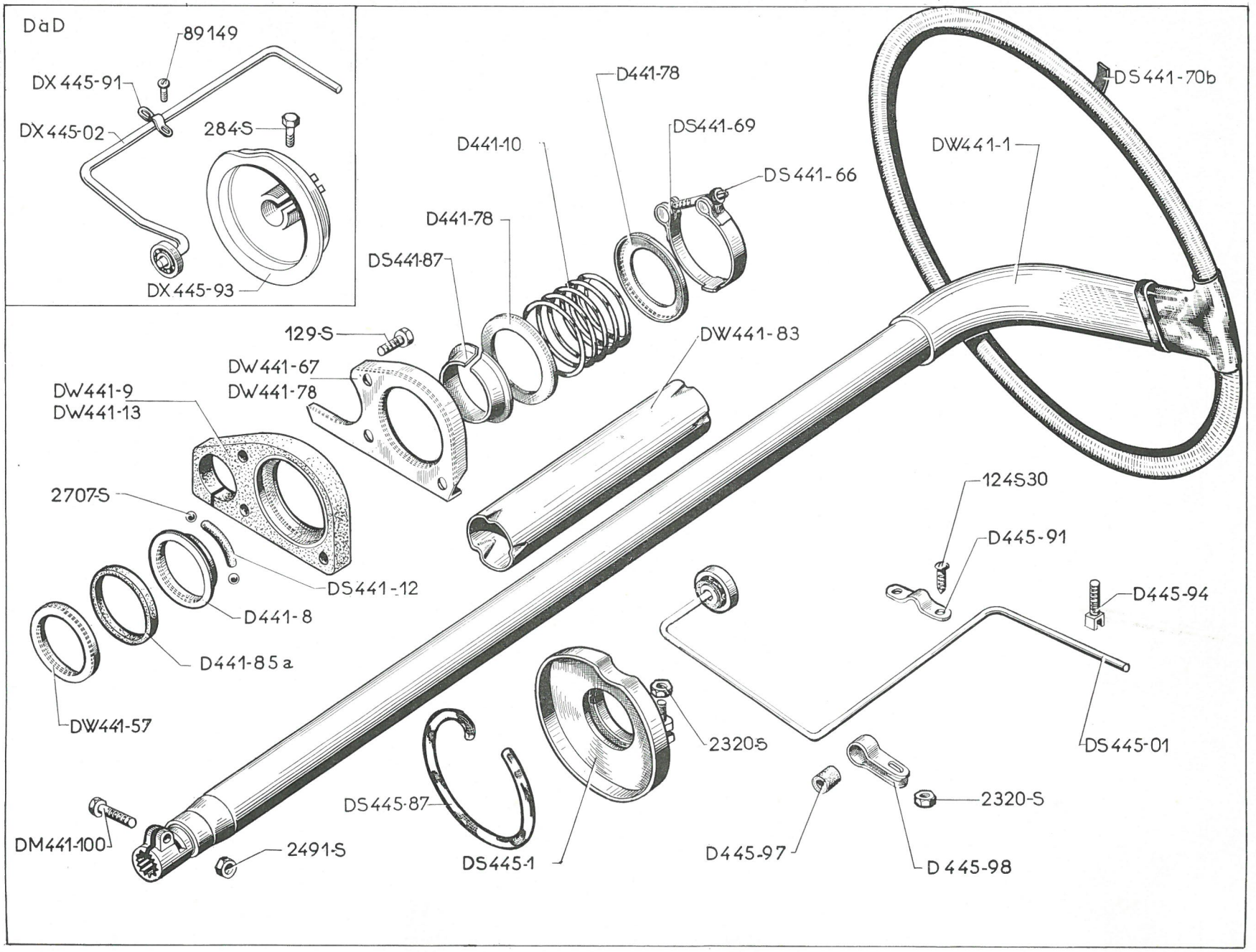
D à D
89149
DX 445-91
DX 445-02
284-S
DX 445-93
D441-78
D441-10
DS441-69
DS 441-66
D441-78
DS441-87
129-S
DW441-67
DW441-78
DW441-9
DW441-13
DW441-83
DS 441-70b
DW441-1
2707-S
DS441-12
D441-8
D441-85 a
DW441-57
124-S30
D445-91
D445-94
DS 445-01
2320-S
DS445-87
DS445-1
2320-S
D445-97
D 445-98
DM441-100
2491-S

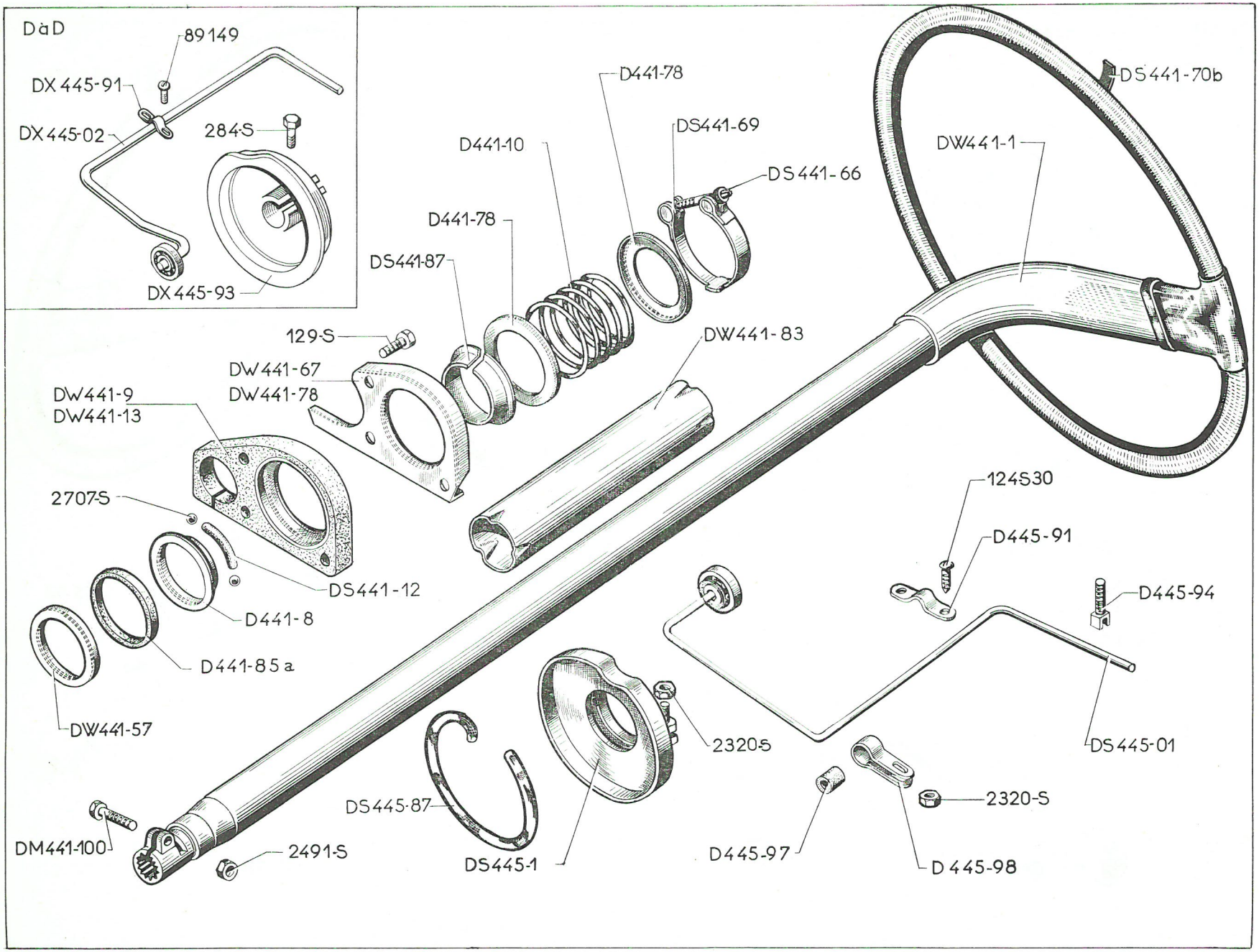
D&D
89149
DX 445-91
DX 445-02
284-S
DX 445-93
D441-78
DS441-69
DS 441-70b
D441-10
DW441-1
DS 441-66
D441-78
DS441-87
129-S
DW441-83
DW441-67
DW441-78
DW441-9
DW441-13
2707-S
DS441-12
D441-8
D441-85a
DW441-57
124S30
D445-91
D445-94
2320-S
DS445-87
DS445-1
DS445-01
DM441-100
2491-S
D445-97
D 445-98

NUMÉRO	DÉSIGNATION	COEFF.
	MONTAGE ANTI-VOL	
DX 611-03	Coffret d'anti-vol et pièces d'adaptation (R. VI). **D. à G.**	1
DX 611-03a	Coffret d'anti-vol et pièces d'adaptation (R. VI). **D. à D.**	1
DS 611-1	Anti-vol et contacteur assemblés (R. VI). **D. à G.**	1
DS 611-1a	Anti-vol et contacteur assemblés (R. VI). **D. à D.**	1
DS 611-11	Anti-vol (boîtier et organes mécaniques) (R. VI).	1
DS 611-12	Contacteur d'anti-vol (R. VI). **D. à G.**	1
DS 611-12a	Contacteur d'anti-vol (R. VI). **D. à D.**	1
DJ 611-54	Contre-plaque de fixat. de boîtier d'anti-vol (R. VI). **D. à G.**	1
DX 611-54	Contre-plaque de fixat. de boîtier d'anti-vol (R. VI). **D. à D.**	1
DX 611-55	Vis d'assemblage des demi-bagues de verrouillage d'anti-vol (R. VI).	2
DX 611-57	Étrier de maintien d'anti-vol (R. VI).	1
DS 611-58	Vis TR de 4×10 de fixat. de contacteur sur boîtier (R. VI).	2
DS 611-59	Poussoir de contacteur (R. VI).	1
DX 611-100	Demi-bague de verrouillage d'anti-vol, côté fourrure (R. VI).	1
DX 611-101	Demi-bague de verrouillage d'anti-vol (R. VI).	1
DX 611-102	Fourrure de bague de verrouillage d'anti-vol (R. VI).	1

NUMÉRO	DÉSIGNATION	COEFF.
DX 334-62	Pare-poussière d'écrou du guide poussoir de crémaillère.	1
DM 442-04a	Carter de crémaillère (sans butée fixe de braquage). **D. à G.**	1
DM 442-05a	Boîtier de direction complet (sans butée fixe de braquage). **D. à G.**	1
DM 442-010a	Carter de crémaillère. **D. à D.**	1
DM 442-011a	Boîtier de direction complet. **D. à D.**	1
D 442-1	Guide poussoir de crémaillère, diam. 22 mm.	1
DS 442-2	Ressort du guide poussoir de crémaillère, diam. extér. 16,75 mm.	1
DS 442-3	Écrou poussoir de crémaillère, filetage extér. 24×150, filetage intér. 9×125.	1
DM 442-4	Crémaillère de direction. **D. à G.**	1
DM 442-6	Crémaillère de direction. **D. à D.**	1
DM 442-8a	Rotule de crémaillère sans trou de goupille.	1
DM 442-9	Pignon de crémaillère. **D. à G.**	1
DM 442-13	Pignon de crémaillère. **D. à D.**	1
DM 442-19	Écrou de blocage de rotule (R. VI).	1
DM 442-20	Gaine d'étanchéité de crémaillère.	2
D 442-21	Écrou H de 12×125 de réglage de jeu du pignon de crémaillère (R. VI).	1
D 442-52	Bouchon réglable de butée de crémaillère, filetage 30×100.	2
DM 442-55	Bouchon embout carter (R. VI).	1
D 442-58	Écrou de 30×100 de blocage de bouchon réglable de butée de crémaillère.	1
DM 442-60a	Rondelle caoutchouc d'étanchéité de rotule de crémaillère (16,2×21×9,5).	1
D 442-68	Arrêtoir de 14,2 de blocage de rotule de crémaillère (R. VI).	1
D 442-76	Dé de guidage de crémaillère.	1
DM 442-79	Cache-mobile supérieur de crémaillère.	1
DM 442-86	Coupelle d'étanchéité de pignon.	1
D 442-93	Bouchon tôle du carter de pignon de crémaillère, diam. 34,05 mm.	1
DM 442-94	Cache mobile inférieur de crémaillère.	1
DS 442-103	Cage à billes en nylon sur bague extérieure de roulement supérieur de pignon de crémaillère (R. VI).	1
DM 442-120a	Ressort d'appui de rotule.	1
	Rondelle de réglage de roulement de pignon de crémaillère 12×18 :	ALD
DS 442-300	Épais. 3,35 à 3,37.	
DS 442-301	— 3,37 à 3,39.	
DS 442-302	— 3,39 à 3,41.	
DS 442-303	— 3,41 à 3,43.	
DS 442-304	— 3,43 à 3,45.	
DS 442-305	— 3,45 à 3,47.	
DS 442-306	— 3,47 à 3,49.	
DS 442-307	— 3,49 à 3,51.	
DS 442-308	Épais. 3,51 à 3,53.	
DS 442-309	— 3,53 à 3,55.	
DS 442-310	— 3,55 à 3,57.	
DS 442-311	— 3,57 à 3,59.	
DS 442-312	— 3,59 à 3,61.	
DS 442-313	— 3,61 à 3,63.	
DS 442-314	— 3,63 à 3,65.	
DS 442-315	— 3,65 à 3,67.	
DS 442-316	— 3,67 à 3,69.	
DS 442-317	— 3,69 à 3,71.	
DS 442-318	— 3,71 à 3,73.	
DS 442-319	— 3,73 à 3,75.	
DS 442-320	— 3,75 à 3,77.	
DS 442-321	— 3,77 à 3,79.	
DS 442-322	— 3,79 à 3,81.	
DS 442-323	— 3,81 à 3,83.	
DS 442-324	— 3,83 à 3,85.	
DS 442-325	— 3,85 à 3,87.	
DS 442-326	— 3,87 à 3,89.	
DS 442-327	— 3,89 à 3,91.	
DS 442-328	— 3,91 à 3,93.	
DS 442-329	— 3,93 à 3,95.	
DS 442-330	— 3,95 à 3,97.	
DS 442-331	— 3,97 à 3,99.	
DS 442-332	— 3,99 à 4,01.	
DS 442-333	— 4,01 à 4,03.	
DS 442-334	— 4,03 à 4,05.	
DS 442-335	— 4,05 à 4,07.	
DS 442-336	— 4,07 à 4,09.	
DS 442-337	— 4,09 à 4,11.	
DS 442-338	— 4,11 à 4,13.	

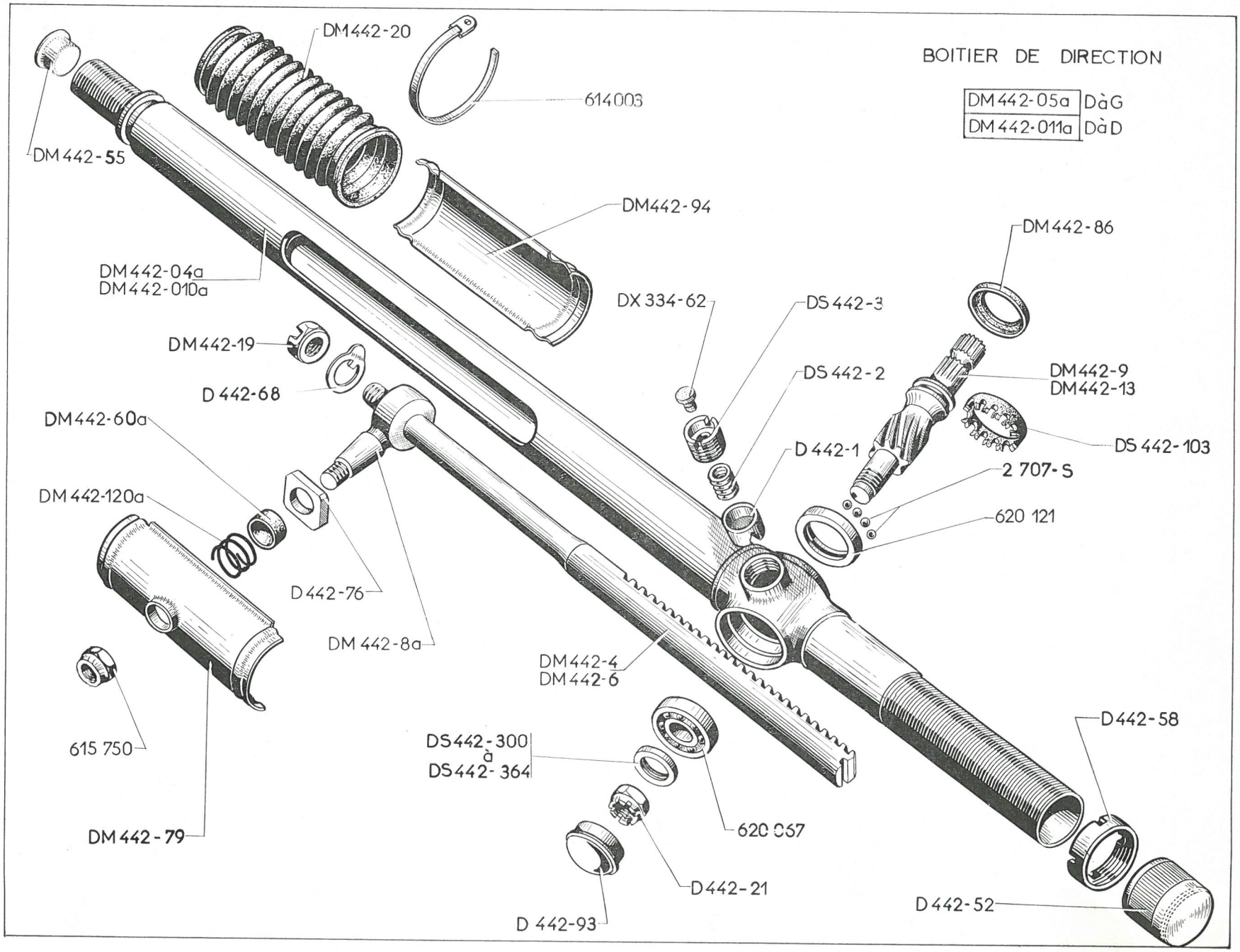
BOITIER DE DIRECTION
DM442-05a DàG
DM442-011a DàD
DM442-20
614003
DM442-55
DM442-94
DM442-04a
DM442-010a
DM442-86
DX 334-62
DS 442-3
DM442-19
DS 442-2
DM442-9
DM442-13
D 442-68
DM442-60a
D 442-1
DS 442-103
2 707-S
DM442-120a
620 121
D442-76
DM 442-8a
DM442-4
DM442-6
D442-58
615 750
DS442-300
à
DS442-364
620 057
DM442-79
D442-21
D 442-93
D442-52

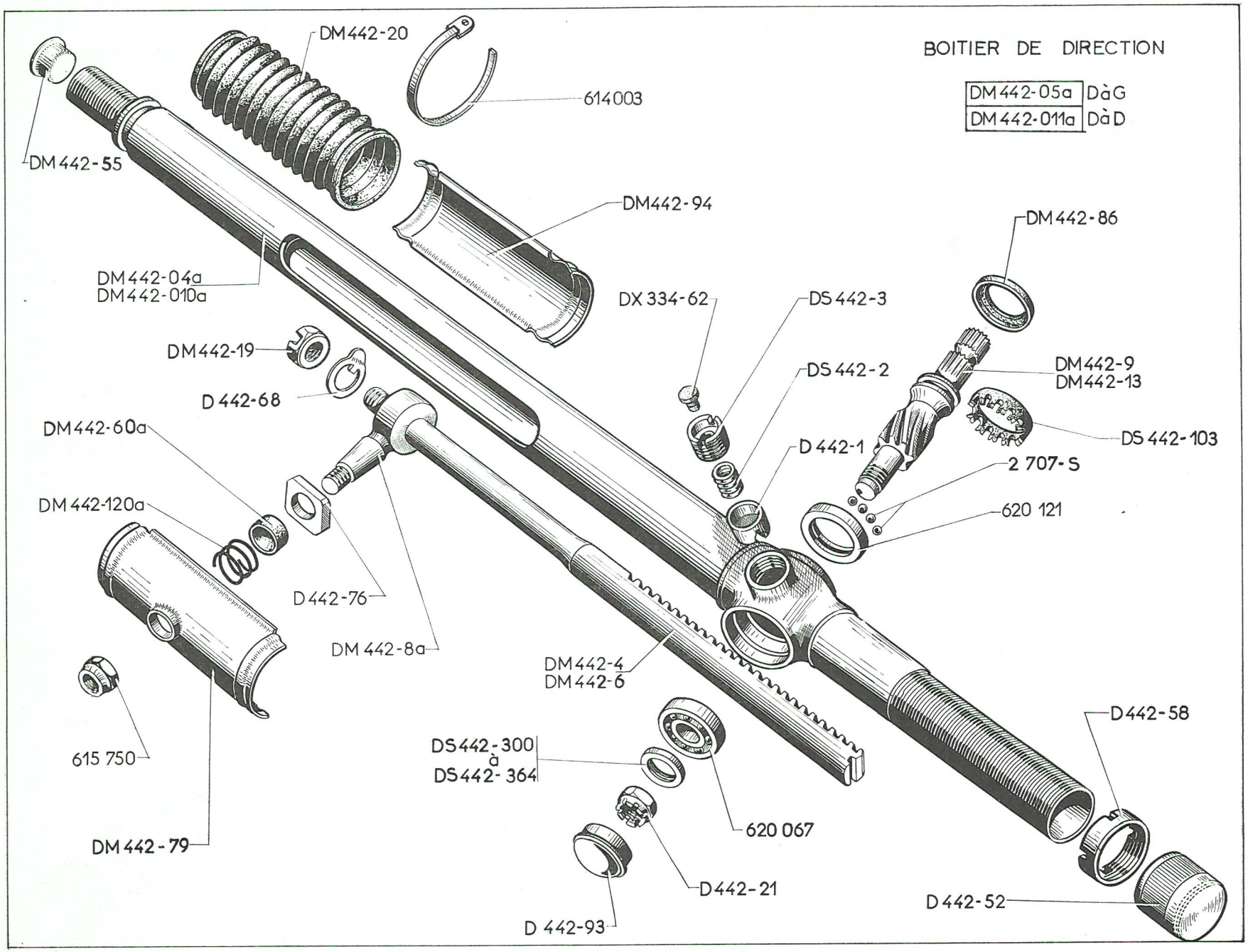
BOITIER DE DIRECTION
DM442-05a DàG
DM442-011a DàD
DM442-20
614003
DM442-55
DM442-94
DM442-04a
DM442-010a
DM442-19
D 442-68
DM442-60a
DM442-120a
D442-76
DM 442-8a
615 750
DM442-79
DX 334-62
DS 442-3
DS 442-2
D 442-1
DM442-86
DM442-9
DM442-13
DS 442-103
2 707-S
620 121
DM442-4
DM442-6
DS442-300
à
DS442-364
620 067
D442-21
D 442-93
D442-58
D 442-52

NUMÉRO	DÉSIGNATION	COEFF.
DS 442-339	Épais. 4,13 à 4,15.	
DS 442-340	— 4,15 à 4,17.	
DS 442-341	— 4,17 à 4,19.	
DS 442-342	— 4,19 à 4,21.	
DS 442-343	— 4,21 à 4,23.	
DS 442-344	— 4,23 à 4,25.	
DS 442-345	— 4,25 à 4,27.	
DS 442-346	— 4,27 à 4,29.	
DS 442-347	— 4,29 à 4,31.	
DS 442-348	— 4,31 à 4,33.	
DS 442-349	— 4,33 à 4,35.	
DS 442-350	— 4,35 à 4,37.	
DS 442-351	— 4,37 à 4,39.	
DS 442-352	Épais. 4,39 à 4,41.	
DS 442-353	— 4,41 à 4,43.	
DS 442-354	— 4,43 à 4,45.	
DS 442-355	— 4,45 à 4,47.	
DS 442-356	— 4,47 à 4,49.	
DS 442-357	— 4,49 à 4,51.	
DS 442-358	— 4,51 à 4,53.	
DS 442-359	— 4,53 à 4,55.	
DS 442-360	— 4,55 à 4,57.	
DS 442-361	— 4,57 à 4,59.	
DS 442-362	— 4,59 à 4,61.	
DS 442-363	— 4,61 à 4,63.	
DS 442-364	— 4,63 à 4,65.	
2.707-S	Bille de 6 mm du roulement supérieur de pignon de crémaillère (R. VI).	10
614.003	Collier de serrage de gaine d'étanchéité de crémaillère, long. 335 mm (R. VI).	4
615.750	Écrou « Nylstop » de 12×150, haut. 9,3 mm de rotule de crémaillère (R. VI).	1
620.067	Roulement inférieur du pignon de crémaillère 12×32×10 (R. VI).	1
620.121	Bague extérieure de roulement supérieur de pignon de crémaillère 29×35×7,5.	1

ATTENTION : Ce chapitre est commun aux véhicules équipés d'un circuit hydraulique minéral ou végétal.
- — Les pièces et les joints repérés en vert sont strictement réservés au circuit minéral.
- — Les pièces caoutchouc et les joints repérés en blanc sont communs aux deux circuits.
- — Les pièces et les joints non repérés ou repérés en rouge sont réservés au circuit végétal.

NUMÉRO	DÉSIGNATION	COEFF
DX 334-62	Pare-poussière de l'écrou guide poussoir de crémaillère.	1
D 442-04a	Carter de crémaillère, long. 822 mm (sans butée fixe de braquage). **D. à G.**	1
DS 442-05b	Boîtier de direction complet (sans repère). Jusque juillet 67.	1
DX 442-05	Boîtier de direction complet (piston, diam. 19 mm) (repère rouge). **D. à G.** Depuis juillet 67.	1
DXN 442-05	Boîtier de direction complet (repère vert). **D. à G.** Jusque juillet 67.	1
DXN 442-05a	Boîtier de direction complet (piston, diam. 19 mm) (repère vert). **D. à G.** Depuis juillet 67.	1
D 442-010a	Carter de crémaillère, long. 822 mm (sans butée fixe de braquage). **D. à D.**	1
DXN 442-011	Boîtier de direction complet (repère vert). **D. à D.** Jusque juillet 67.	1
DXN442-011a	Boîtier de direction complet (piston, diam. 19 mm) (repère vert). **D. à D.** Depuis juillet 67.	1
D 442-1	Guide poussoir de crémaillère, diam. 22 mm.	1
DS 442-2	Ressort du guide poussoir de crémaillère, diam. extér. 16,5 mm.	1
DS 442-3	Écrou du guide poussoir de crémaillère, filetage extér. 24×150, filetage intér. 9×125.	1
D 442-4	Crémaillère de direction, long. 435 mm, filetage 14×150. **D. à G.**	1
D 442-6	Crémaillère de direction, long. 435 mm, filetage 14×150. **D. à D.**	1
DS 442-8	Rotule de crémaillère, filetage 12×150 sans trou de goupille.	1
D 442-20	Gaine d'étanchéité de crémaillère, diam. intér. 40 mm.	2
D 442-21	Écrou H de 12×125 du pignon de crémaillère (R. VI).	1
D 442-52	Bouchon réglable de butée de crémaillère, filetage 30×100.	2
D 442-58	Écrou de 30×100 de blocage de bouchon réglable de butée de crémaillère.	1
D 442-59	Contre-écrou de 40×100 de blocage de l'embout de carter de direction.	1
D 442-60	Rondelle caoutchouc d'étanchéité de rotule de crémaillère (16,5×28,5×9).	1
D 442-68	Arrêtoir de 14,2 de blocage de rotule de crémaillère (R. VI).	1
D 442-76	Dé de guidage de crémaillère (16,5×23×28×5).	1
D 442-79	Cache mobile supérieur de crémaillère, long. 145 mm, 1 trou de 18 mm.	1
D 442-79a	Cache mobile inférieur de crémaillère, long. 145 mm.	1
D 442-93	Bouchon tôle du carter de pignon de crémaillère, diam. 34,05 mm.	1
DS 442-103	Cage à billes en nylon sur bague extérieure de roulement supérieur de pignon de crémaillère (R. VI).	1

Rondelle de réglage de roulement de pignon de crémaillère (12×18) : ALD

DS 442-300	Épais. 3,35 à 3,37.
DS 442-301	— 3,37 à 3,39.
DS 442-302	— 3,39 à 3,41.
DS 442-303	— 3,41 à 3,43.
DS 442-304	— 3,43 à 3,45.
DS 442-305	— 3,45 à 3,47.
DS 442-306	— 3,47 à 3,49.
DS 442-307	— 3,49 à 3,51.
DS 442-308	— 3,51 à 3,53.
DS 442-309	— 3,53 à 3,55.
DS 442-310	— 3,55 à 3,57.
DS 442-311	— 3,57 à 3,59.
DS 442-312	— 3,59 à 3,61.
DS 442-313	— 3,61 à 3,63.
DS 442-314	— 3,63 à 3,65.
DS 442-315	— 3,65 à 3,67.
DS 442-316	— 3,67 à 3,69.
DS 442-317	— 3,69 à 3,71.
DS 442-318	— 3,71 à 3,73.
DS 442-319	— 3,73 à 3,75.
DS 442-320	— 3,75 à 3,77.
DS 442-321	— 3,77 à 3,79.
DS 442-322	— 3,79 à 3,81.
DS 442-323	— 3,81 à 3,83.
DS 442-324	— 3,83 à 3,85.

Les numéros soulignés indiquent les pièces nouvelles ne figurant pas sur la planche.

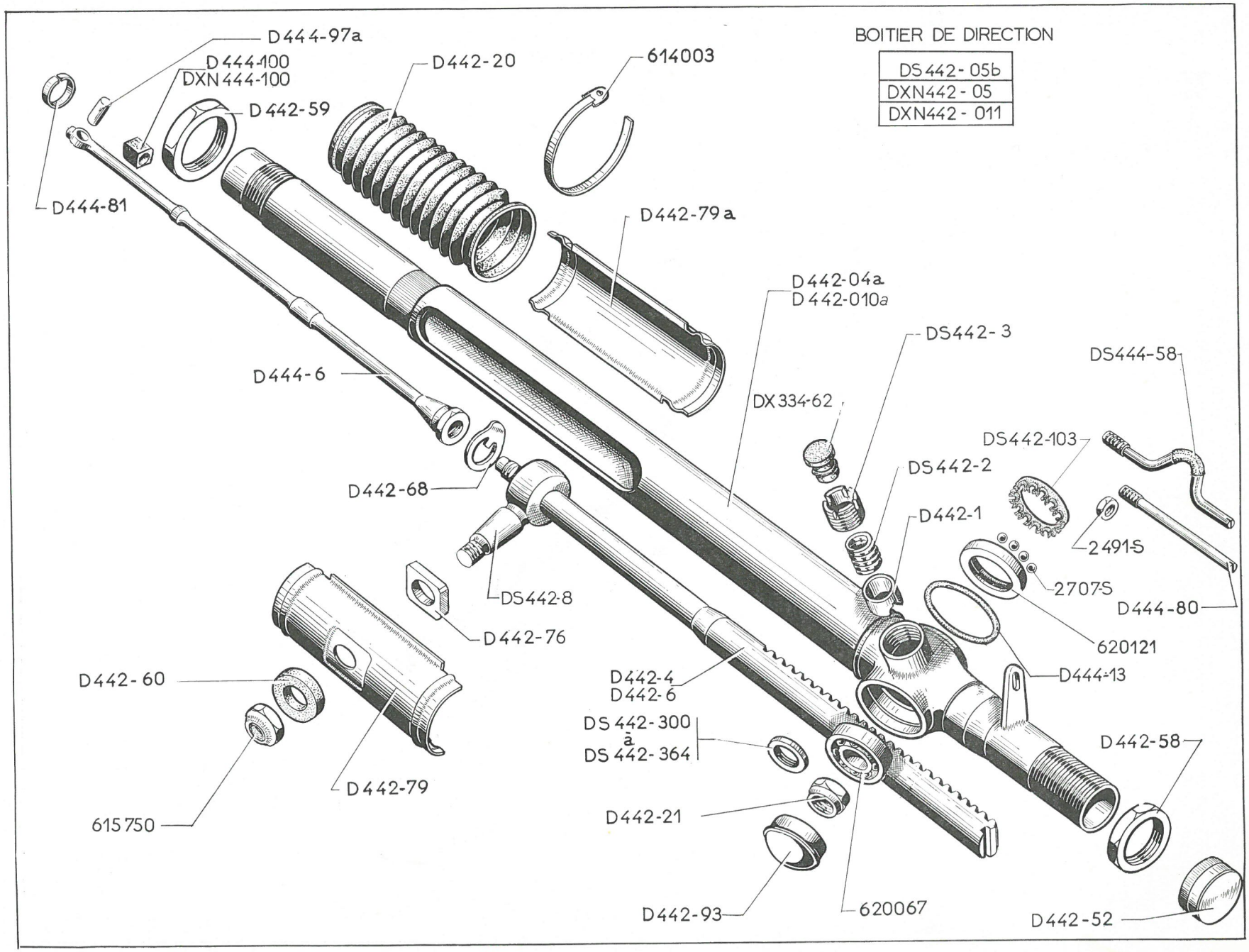
BOITIER DE DIRECTION
DS 442 - 05b
DXN442 - 05
DXN442 - 011
D444-97a
D444-100
DXN444-100
D442-59
D442-20
614003
D444-81
D442-79a
D442-04a
D442-010a
DS442-3
DS444-58
D444-6
DX334-62
DS442-103
DS442-2
D442-68
D442-1
2491-S
2707-S
D444-80
DS442-8
D442-76
620121
D444-13
D442-60
D442-4
D442-6
DS 442-300
à
DS 442-364
D442-58
D442-79
615750
D442-21
D442-93
620067
D442-52

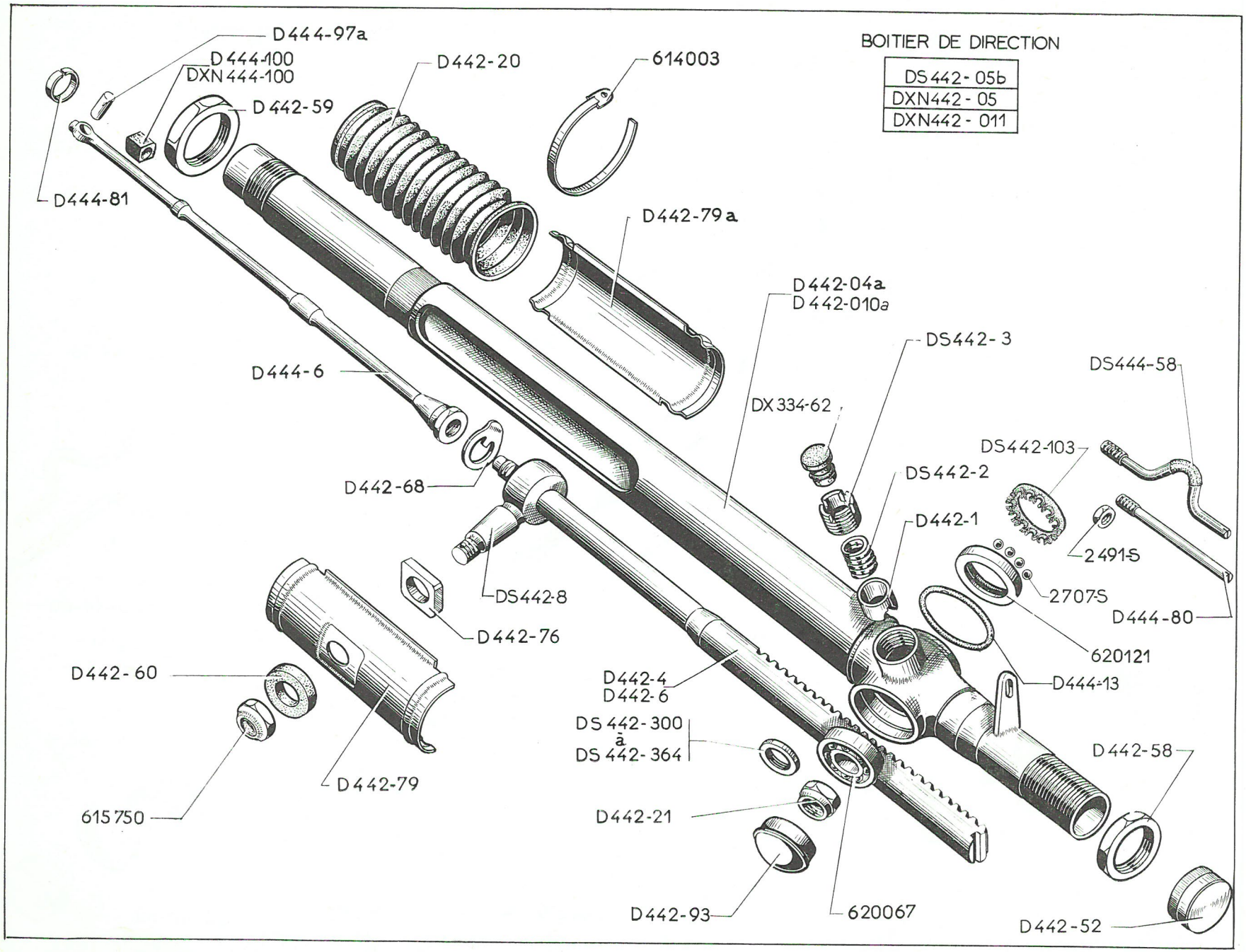
BOITIER DE DIRECTION
DS 442 - 05b
DXN442 - 05
DXN442 - 011
D444-97a
D444-100
DXN444-100
D442-20
614003
D442-59
D444-81
D442-79a
D442-04a
D442-010a
DS442-3
DS444-58
D444-6
DX334-62
DS442-103
DS442-2
D442-68
D442-1
2491-S
2707-S
D444-80
DS442-8
D442-76
620121
D442-60
D442-4
D442-6
D444-13
DS 442-300
à
DS 442-364
D442-58
D442-79
615750
D442-21
D442-93
620067
D442-52

NUMÉRO	DÉSIGNATION	COEFF
DS 442-325	Épais. 3,85 à 3,87.	
DS 442-326	— 3,87 à 3,89.	
DS 442-327	— 3,89 à 3,91.	
DS 442-328	— 3,91 à 3,93.	
DS 442-329	— 3,93 à 3,95.	
DS 442-330	— 3,95 à 3,97.	
DS 442-331	— 3,97 à 3,99.	
DS 442-332	— 3,99 à 4,01.	
DS 442-333	— 4,01 à 4,03.	
DS 442-334	— 4,03 à 4,05.	
DS 442-335	— 4,05 à 4,07.	
DS 442-336	— 4,07 à 4,09.	
DS 442-337	— 4,09 à 4,11.	
DS 442-338	— 4,11 à 4,13.	
DS 442-339	— 4,13 à 4,15.	
DS 442-340	— 4,15 à 4,17.	
DS 442-341	— 4,17 à 4,19.	
DS 442-342	— 4,19 à 4,21.	
DS 442-343	— 4,21 à 4,23.	
DS 442-344	— 4,23 à 4,25.	
DS 442-345	— 4,25 à 4,27.	
DS 442-346	— 4,27 à 4,29.	
DS 442-347	— 4,29 à 4,31.	
DS 442-348	— 4,31 à 4,33.	
DS 442-349	— 4,33 à 4,35.	
DS 442-350	— 4,35 à 4,37.	
DS 442-351	— 4,37 à 4,39.	
DS 442-352	— 4,39 à 4,41.	
DS 442-353	— 4,41 à 4,43.	
DS 442-354	— 4,43 à 4,45.	
DS 442-355	— 4,45 à 4,47.	
DS 442-356	Épais. 4,47 à 4,49.	
DS 442-357	— 4,49 à 4,51.	
DS 442-358	— 4,51 à 4,53.	
DS 442-359	— 4,53 à 4,55.	
DS 442-360	— 4,55 à 4,57.	
DS 442-361	— 4,57 à 4,59.	
DS 442-362	— 4,59 à 4,61.	
DS 442-363	— 4,61 à 4,63.	
DS 442-364	— 4,63 à 4,65.	
D 444-6	Tige de commande de crémaillère, filetage 14×150, long. 460 mm. Jusque juillet 67.	1
DX 444-6	Tige de commande de crémaillère, filetage 14×150, long. 460, épais. côté axe d'accrochage 11 mm. Depuis juillet 67.	1
D 444-13	Joint caoutchouc d'étanchéité entre raccord orientable et carter de direction (37×47,6×5,3).	1
DS 444-58	Tige d'arrêt avec manchon de raccord orientable, filetage 7×100, long. 103 mm. **D. à D.**	1
D 444-80	Tige d'arrêt du raccord orientable, filetage 7×100, long. 105,5 mm. **D. à G.**	1
D 444-81	Segment d'arrêt de l'axe d'attelage de tige de commande de crémaillère et piston, diam. intér. 19,5 mm. Jusque juillet 67.	1
DX 444-81	Segment d'arrêt de l'axe d'attelage de tige de commande de crémaillère et piston, diam. intér. 19 mm. Depuis juillet 67.	1
D 444-97a	Axe d'attelage de tige de commande de crémaillère et piston (6×19,5). Jusque juillet 67.	1
DX 444-97	Axe d'attelage de tige de commande de crémaillère et piston, diam. 6mm, 2 encoches, largeur 1,8 mm. Depuis juillet 67.	1
D 444-100	Bague caoutchouc anti-bruit sur tige de commande de crémaillère, long. 15 mm (sans repère). Jusque juillet 67.	1
DX 444-100	Bague caoutchouc anti-bruit sur tige de commande de crémaillère, long. 15 mm (repère rouge). Depuis juillet 67.	1
DXN444-100	Bague caoutchouc anti-bruit sur tige de commande de crémaillère, long. 15 mm (repère vert). Jusque juillet 67.	1
DXN444-100a	Bague caoutchouc anti-bruit sur tige de commande de crémaillère, long. 15 mm (repère vert). Depuis juillet 67.	1
2.491-S	*Écrou H de 7×100 de la tige d'arrêt de raccord orientable. R.p.* 2.489-S.	1
2.707-S	Bille de 6 mm du roulement supérieur de pignon de crémaillère (R. X).	10
614.003	Collier de serrage de gaine d'étanchéité de crémaillère, long. 335 mm (R. X).	4
615.750	Écrou « Nylstop » de 12×150 (haut. 9,3 mm) de rotule de crémaillère (R. VI).	1
620.067	Roulement inférieur du pignon de crémaillère (12×32×10) (R. X).	1
620.121	Bague extérieure de roulement supérieur du pignon de crémaillère (29×35×7,5).	1
	Pochette de joints	
715	Pour commande de crémaillère (huile végétale).	1
722	Pour commande de crémaillère (huile minérale).	1

Les numéros soulignés indiquent les pièces nouvelles ne figurant pas sur la planche.

ATTENTION : Ce chapitre est commun aux véhicules équipés d'un circuit hydraulique minéral ou végétal.

— Les pièces et les joints repérés en vert sont strictement réservés au circuit minéral.

— Les pièces caoutchouc et les joints repérés en blanc sont communs aux deux circuits.

— Les pièces et les joints non repérés ou repérés en rouge sont réservés au circuit végétal.

NUMÉRO	DÉSIGNATION	COEFF
DS 442-01a	Pignon de commande de crémaillère complet avec raccord orientable et fourche d'accouplement (sans repère).	1
DXN 442-01	Pignon de commande de crémaillère avec raccord orientable et fourche d'accouplement (repère vert). **D. à G.**	1
DXN 442-02	Pignon de commande de crémaillère avec raccord orientable et fourche d'accouplement (repère vert). **D. à D.**	1
DXN442-013	Pignon de crémaillère avec tiroirs et dash-pot DS 442-02a (repère vert). **D. à D.**	1
DS 442-014a	Pignon de crémaillère avec tiroirs et dash-pot DS 442-02a (sans repère).	1
DXN442-014	Pignon de crémaillère avec tiroirs et dash-pot DS 442-02a (repère vert). **D. à G.**	1
DX 442-57	Embout droit bagué de cylindre de commande de crémaillère, long. totale 233 mm. Depuis juillet 67.	1
D 442-91	Embout sphérique de pignon de crémaillère, filetage 20×125.	1
D 444-01b	Commande de crémaillère complète avec embout de carter cylindre et piston fileté à 30×100 sur 31 mm (sans repère). Jusque juillet 67.	1
DX 444-01	Commande de crémaillère complète avec embouts et piston, diam. 19 mm (repère rouge). Depuis juillet 67.	1
DXN 444-01	Commande de crémaillère complète avec embout de carter cylindre et piston (repère vert). Jusque juillet 67.	1
DXN 444-01a	Commande de crémaillère complète avec embouts et piston, diam. 19 mm (repère vert). Depuis juillet 67.	1
DS 444-02a	Bouchon de dash-pot avec ressort et rondelle butée de tiroir, long. 18,5 mm.	2
DX 444-2	Embout gauche bagué de cylindre de commande de crémaillère, diam. intér. de la bague 19 mm. Depuis juillet 67.	1
DS 444-3c	Cylindre de commande de crémaillère avec embout. Jusque juillet 67.	1
DS 444-4	Tige de piston de commande de crémaillère. Jusque juillet 67.	1
DX 444-4	Piston de commande de crémaillère, diam. extér. 19 mm. Depuis juillet 67.	1
D 444-9	Fourche d'accouplement de pignon de crémaillère.	1
DS 444-12	Gaine caoutchouc de protection de pignon de commande de crémaillère.	1
DS 444-62	Écrou H de 7×100 avec chambrage, de vis de réglage du tiroir de raccord orientable.	2
DS 444-64a	Joint caoutchouc de tige de piston de commande de crémaillère (20,9×24,2×2,2) (sans repère). Jusque juillet 67.	1
DX 444-64	Joint caoutchouc de piston de commande de crémaillère (18×22,2×4,2) (repère rouge). Depuis juillet 67.	1
DXN444-64	Joint caoutchouc de tige de piston de commande de crémaillère (20,9×24,2×2,2) (repère vert). Jusque juillet 67.	1
DXN 444-64a	Joint caoutchouc de piston de commande de crémaillère (18×22,2×4,2) (repère vert). Depuis juillet 67.	1
D 444-69	Raccord orientable nu. **D. à D.**	1
DX 444-71	Entretoise d'embout droit de cylindre de commande de crémaillère (19,2×29,5×4,5). Depuis juillet 67.	1
DX 444-71a	Entretoise d'embout gauche de cylindre de commande de crémaillère (19,2×28,7×5,5). Depuis juillet 67.	1
DS 444-72	Rondelle Rilsan de piston de commande de crémaillère (21×25,3). Jusque juillet 67.	2
DX 444-72	Rondelle Rilsan de piston de commande de crémaillère (19×25,3×1). Depuis juillet 67.	2
DS 444-73	Plaquette porte-joints de canalisation sur raccord orientable, 2 trous de 7,6, 2 trous de fixat. entraxes 16 mm (R. VI).	2
DS 444-75	Joint torique de raccord orientable de direction (24,5×29,9×2,7) (sans repère).	1
D 444-76	Raccord orientable nu. **D. à G.**	1

Les numéros soulignés indiquent les pièces nouvelles ne figurant pas sur la planche.

NUMÉRO	DÉSIGNATION	COEFF.
DS 444-106	Joint Téflon de 24,2×25,7×2,3 de tige de piston de commande de crémaillère.	1
DS 444-108	Joint Téflon de tige de piston (20,6×22×4,4).	2
DS 444-109	Joint Téflon de raccord orientable de direction (23,7×25×2,9).	4
DS 444-110	Joint caoutchouc de tige de piston (22×27,65×4) (sans repère).	2
DXN 444-110	Joint caoutchouc de tige de piston (22×27,65×4) (repère vert) (R. VI).	2
DS 444-111	Joint caoutchouc de raccord orientable (25×29×2,5) (sans repère) (R. VI).	4
DXN 444-111	Joint caoutchouc de raccord orientable (25×29×2,5) (repère vert).	4
2.319-S	Écrou H de 5×75 de fixat de canalisation sur raccord orientable.	4
4.862-S	Joint torique de plaquettes porte-joints (4,2×8×1,9) (repère blanc) :	
	— de plaquette DS 444-75.	4
	— de plaquette DS 444-85.	2
4.877-S	Joint torique de commande de crémaillère (27,7×33,1×2,7) (repère blanc).	2
4.878-S	Joint torique de commande de crémaillère (37×44×3,5) (repère blanc).	1
5.033-S	Joint torique de raccord orientable (24,5×29,9×2,7) (repère vert).	1
614.000	Collier de serrage de la gaine de protection de pignon de commande de crémaillère, long. 474 mm (R. X).	1

Pochette de joints

723	Pour pignon de commande de crémaillère (huile minérale).	1

NUMÉRO	DÉSIGNATION	COEFF
DS 442-120	Ressort de maintien de rotule de crémaillère, épais. 1,7 mm.	1
D 443-01a	Barre de direction droit avec palier élastique, long. de l'extrémité à l'axe 305 mm.	1
DX 443-01	Barre de direction gauche complète avec rotule de 12×125 et palier élastique.	1
DX 443-04	Embout de barre de direction droit avec rotule, filetage 12×125.	1
DX 443-05	Boîtier de relais droit et gauche, diam. intér. 46 mm.	2
DV 443-07	Boîtier de relais gauche complet avec levier supérieur et inférieur sans barre d'accouplement. **D. à G.**	1
DV 443-07a	Boîtier de relais gauche complet avec leviers supérieur et inférieur sans barre d'accouplement. **D. à D.**	1
DV 443-08	Boîtier de relais droit complet avec levier supérieur et inférieur sans barre d'accouplement. **D. à G.**	1
DV 443-08a	Boîtier de relais droit complet avec leviers supérieur et inférieur sans barre d'accouplement. **D. à D.**	1
DX 443-011	Barre de direction droit complète avec rotule de 12×125, palier élastique et manchon réglable.	1
DX 443-013	Barre d'accouplement gauche avec rotules, filetage 12×125.	1
DX 443-014	Barre d'accouplement droit avec rotules, filetage 12×125.	1
D 443-7	Palier élastique de barre de direction (10×22×33) (R. X).	2
DV 443-8	Levier inférieur gauche et droit sans barre d'accouplement (haut. du cône de fixat. de barre 17,5 mm, 1 gorge larg. 10 mm pour repère).	2
DM 443-9a	Levier de relais supérieur gauche, 1 filetage de 7×100 pour vis de butée. **D. à G.**	1
DM 443-9b	Levier de relais supérieur gauche. **D. à D.**	1
DS 443-10	Manchon réglable de barre de direction droite, filetage 14×125 à gauche et à droite.	1
DX 443-12	Écran gauche de protection de boîtier de relais, 2 trous de 8,5 mm, entraxes 132 mm. **D. à G.**	1
DX 443-12a	Écran droit de protection de boîtier de relais, 2 trous de 8,5 mm, entraxes 132 mm.	1
DV 443-14	Écran gauche de protection de boîtier de relais. **D. à D.**	1
DM 443-15	Levier supérieur droit de relais de direction. **D. à G.**	1
DM 443-15a	Levier supérieur droit de relais (fileté à 7×100 pour vis de butée de braquage). **D. à D.**	1
DX 443-57	Coupelle de protection de roulement inférieur de relais, diam. intér. 53,5 mm et 33 mm.	2
DX 443-67	Écrou de 48×150 supérieur de boîtier de relais avec rondelle d'étanchéité.	2
D 443-70	Collier de serrage du manchon réglable de barre de direction droit, diam. intér. 17,7 mm.	2
DS 443-71	Rondelle d'axe de blocage de boîtier de relais (22×43×6).	2
DS 443-73	Jumelle d'attelage des barres de direction, épais. 17 mm.	1
DS 443-74	Vis TH de 9×125 de blocage de levier supérieur de relais, long. 50 mm.	2
DX 443-80	Bouchon de 7×100 de barre d'accouplement.	4
DX 443-83	Chapeau de boîtier de relais, 2 trous diam. 7 mm, haut. 14,5 mm.	2
D 443-87	Écrou de 20×150 de fixat. inférieure de relais.	2
DS 443-88	Axe de blocage inférieur de boîtier de relais, long. 122 mm.	2
D 443-89	Rondelle de réglage de boîtier de relais (7,5×14×2).	ALD
D 443-89a	Rondelle de réglage de boîtier de relais (7,5×14×3).	ALD
DS 443-94	Coupelle d'étanchéité de rotule de barre de direction (R. VI).	2
DX 443-94	Gaine d'étanchéité de rotule de barre d'accouplement, diam. intér. 13 mm et 30 mm.	4
DX 443-95a	Joint caoutchouc d'appui de coupelle d'étanchéité de rotule de barre de direction, haut. 9 mm.	2

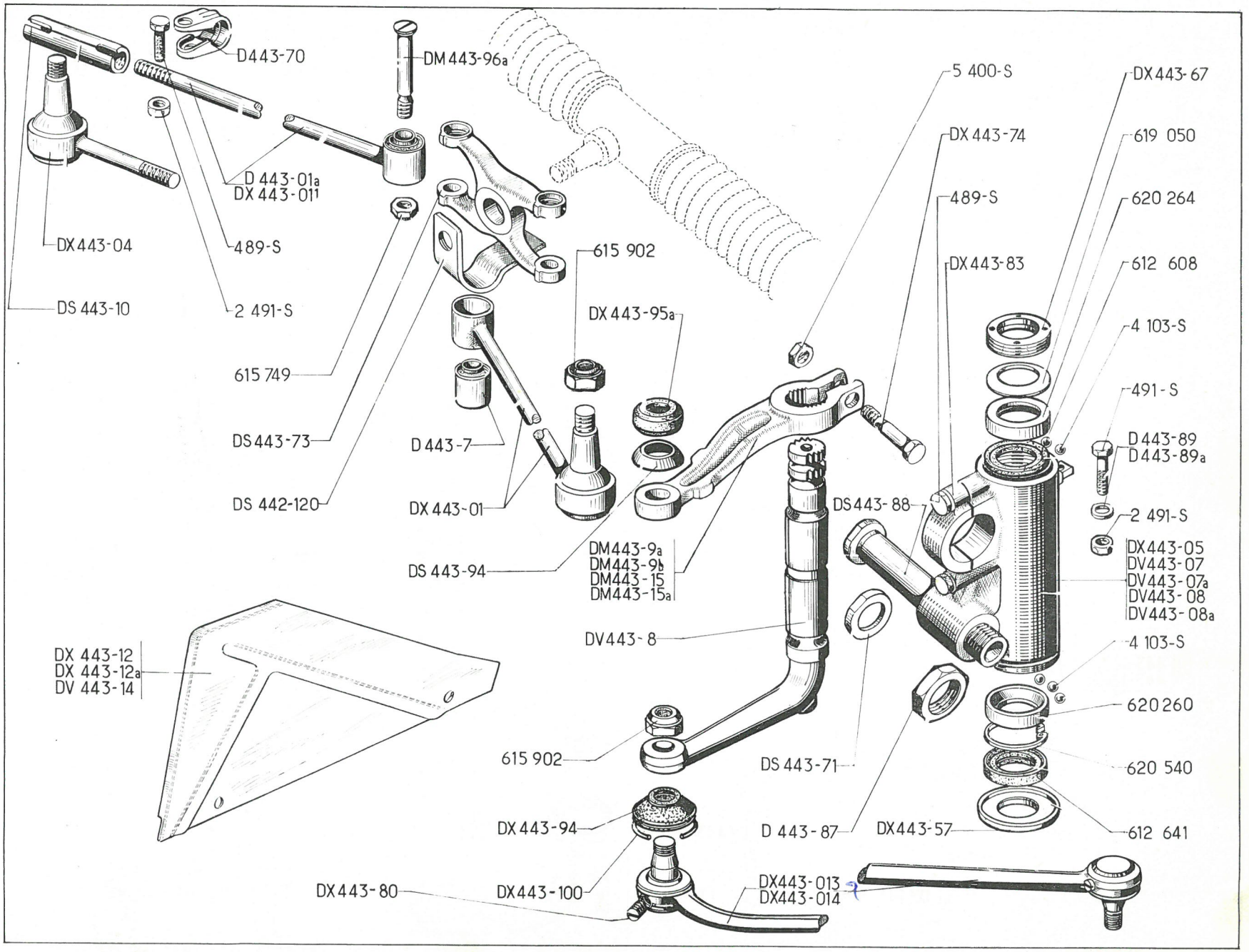
D443-70
DM443-96a
D 443-01a
DX 443-011
DX443-04
489-S
DS 443-10
2 491-S
615 902
615 749
DS443-73
DS 442-120
DX 443-95a
D 443-7
DX 443-01
DS 443-94
DM443-9a
DM443-9b
DM443-15
DM443-15a
DX 443-12
DX 443-12a
DV 443-14
DV443-8
615 902
DX443-94
DX443-80
DX443-100
DS 443-71
D 443-87
DX443-57
DX443-013
DX443-014
612 641
620 540
620260
4 103-S
DS443-88
5 400-S
DX 443-74
489-S
DX443-83
DX443-67
619 050
620 264
612 608
4 103-S
491-S
D443-89
D443-89a
2 491-S
DX443-05
DV443-07
DV443-07a
DV443-08
DV443-08a

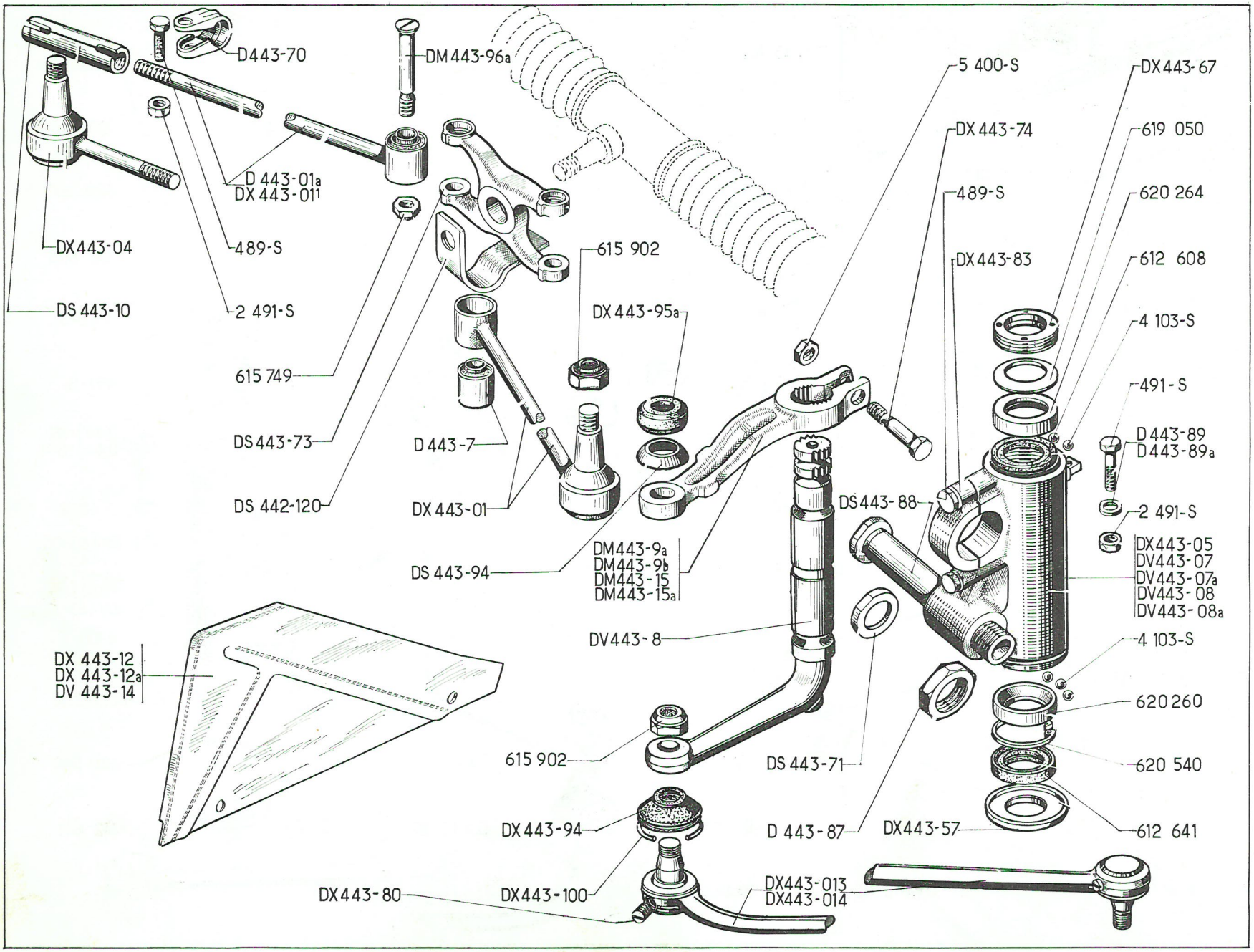
D443-70
DM443-96a
5 400-S
DX443-67
DX443-74
619 050
D 443-01a
DX 443-011
489-S
620 264
DX443-04
489-S
615 902
DX443-83
612 608
DS 443-10
2 491-S
DX 443-95a
4 103-S
615 749
491-S
DS443-73
D 443-7
D 443-89
D443-89a
DS 442-120
DX 443-01
DS443-88
2 491-S
DM443-9a
DM443-9b
DM443-15
DM443-15a
DS 443-94
DX443-05
DV443-07
DV443-07a
DV443-08
DV443-08a
DV443-8
4 103-S
DX 443-12
DX 443-12a
DV 443-14
620 260
615 902
DS 443-71
620 540
DX 443-94
D 443-87
DX443-57
612 641
DX443-80
DX443-100
DX443-013
DX443-014

NUMÉRO	DÉSIGNATION	COEFF.
DM 443-96a	Axe de jumelle d'attelage des barres de direction (tête plate sans trou de goupille).	2
DX 443-100	Collier de gaine d'étanchéité de rotule de barre d'accouplement, diam. intér. 35 mm (R. VI).	4
489-S	Vis TH de 7×30 de fixat. :	
	— de chapeau de relais.	4
	— de collier de manchon de barre de direction droite.	2
491-S	Vis TH de 7×35 de fixat. supérieure de boîtier de relais.	2
2.491-S	Écrou de 7×100 de fixat. :	
	— de collier de manchon de barre de direction droite.	2
	— supérieur de boîtier de relais.	2
4.103-S	Bille de 7,144 mm de roulement de boîtier de relais (R. X).	56
5.400-S	Écrou de 9×125 de la vis de fixat. de levier supérieur de relais.	2
612.608	Bague d'étanchéité supérieure de roulement supérieur de relais (32×46×7) (R. X).	2
612.641	Bague d'étanchéité inférieure de roulement inférieur de relais (32×46×7) (R. X).	2
615-749	Écrou « Nylstop » de 9×125 (haut. 8,9 mm) des axes de jumelle d'attelage des barres de direction (R. VI).	2
615.902	Écrou « Nylstop » de 12×125 (haut. 11,8 mm) de fixat. (R. VI).	
	— de barre d'accouplement sur pivot.	2
	— de barre d'accouplement sur levier inférieur de relais.	2
	— de barre de direction sur levier supérieur de relais.	2
619.050	Rondelle élastique de roulement supérieur de relais (45×25,5×2,5) (R. VI).	2
620.260	Bague extérieure de roulement inférieur de relais, diam. intér. 33,78 mm.	2
620.264	Bague extérieure de roulement supérieur de relais, diam. intér. 25,5 mm.	2
620.540	Circlips de roulement inférieur de relais, diam. 46 mm, épais. 1,75 mm (R. VI).	2

NUMÉRO	DÉSIGNATION	COEFF t
DS 442-120	Ressort de maintien de rotule de crémaillère, épais. 1,7 mm.	1
D 443-01a	Barre de direction droite avec palier élastique, long. de l'extrémité à l'axe 305 mm.	1
DX 443-01	Barre de direction gauche complète avec rotule de 12×125 et palier élastique.	1
DX 443-04	Embout de barre de direction droit avec rotule, filetage 12×125.	1
DX 443-05	Boîtier de relais droit et gauche, diam. intér. 46 mm.	2
DX 443-07	Boîtier de relais gauche complet avec levier supérieur et inférieur sans barre d'accouplement.	1
DX 443-08	Boîtier de relais droit complet avec levier supérieur et inférieur.	1
DX 443-011	Barre de direction droite complète avec rotule de 12×125, palier élastique et manchon réglable.	1
DX 443-013	Barre d'accouplement gauche avec rotules, filetage 12×125.	1
DX 443-014	Barre d'accouplement droite avec rotules, filetage 12×125.	1
D 443-7	Palier élastique de barre de direction (10×22×33) (R. X).	2
DX 443-8	Levier inférieur gauche et droit sans barre d'accouplement (haut. du cône de fixat. de barre 17,5 mm).	2
D 443-9	Levier supérieur gauche de relais, entraxes 130 mm.	1
D 443-9a	Levier supérieur droit de relais, entraxes 130 mm	1
DS 443-10	Manchon réglable de barre de direction droite, filetage 14×125 à gauche et à droite.	1
DX 443-12	Écran gauche de protection de boîtier de relais, 2 trous de 8,5 mm, entraxes 132 mm. **D. à G.**	1
DX 443-12a	Écran droit de protection de boîtier de relais, 2 trous de 8,5 mm, entraxes 132 mm.	1
DV 443-14	Écran gauche de protection de boîtier relais. **D. à D.**	1
DX 443-57	Coupelle de protection de roulement inférieur de relais, diam. intér. 53,5 mm et 33 mm.	2
DX 443-67	Écrou de 48×150 supérieur de boîtier de relais avec rondelle d'étanchéité.	2
D 443-70	Collier de serrage du manchon réglable de barre de direction droite, diam. intér. 17,7 mm.	2
DS 443-71	Rondelle d'axe de blocage de boîtier de relais (22×43×6).	2
DS 443-73	Jumelle d'attelage des barres de direction, épais. 17 mm.	1
D 443-74	Vis TH de 9×125 de blocage de levier supérieur de relais, long. 50 mm.	2
DX 443-80	Bouchon de 7×100 de barre d'accouplement.	4
DX 443-83	Chapeau de boîtier de relais, 2 trous, diam. 7 mm, haut. 14,5 mm.	2
D 443-87	Écrou de 20×150 de fixat. inférieure de relais.	2
DS 443-88	Axe de blocage inférieur de boîtier de relais, long. 122 mm.	2
D 443-89	Rondelle de réglage de boîtier de relais (7,5×14×2).	ALD
D 443-89a	Rondelle de réglage de boîtier de relais (7,5×14×3).	ALD
DS 443-94	Coupelle d'étanchéité de rotule de barre de direction (R. VI).	2
DX 443-94	Gaine d'étanchéité de rotule de barre d'accouplement, diam. intér. 13 mm et 30 mm.	4
DX 443-95a	Joint caoutchouc d'appui de coupelle d'étanchéité de rotule de barre de direction, haut. 9 mm.	2
DM 443-96a	Axe de jumelle d'attelage des barres de direction (tête plate sans trou de goupille).	2
DX 443-100	Collier de gaine d'étanchéité de rotule de barre d'accouplement, diam. intér. 35 mm (R. VI).	4
489-S	Vis TH de 7×30 de fixat. :	
	— de chapeau de relais.	4
	— de collier de manchon de barre de direction droite.	2
491-S	Vis TH de 7×35 de fixat. supérieure de boîtier de relais.	2
2.491-S	Écrou de 7×100 de fixat. :	
	— de collier de manchon de barre de direction droite.	2
	— supérieur de boîtier de relais.	2

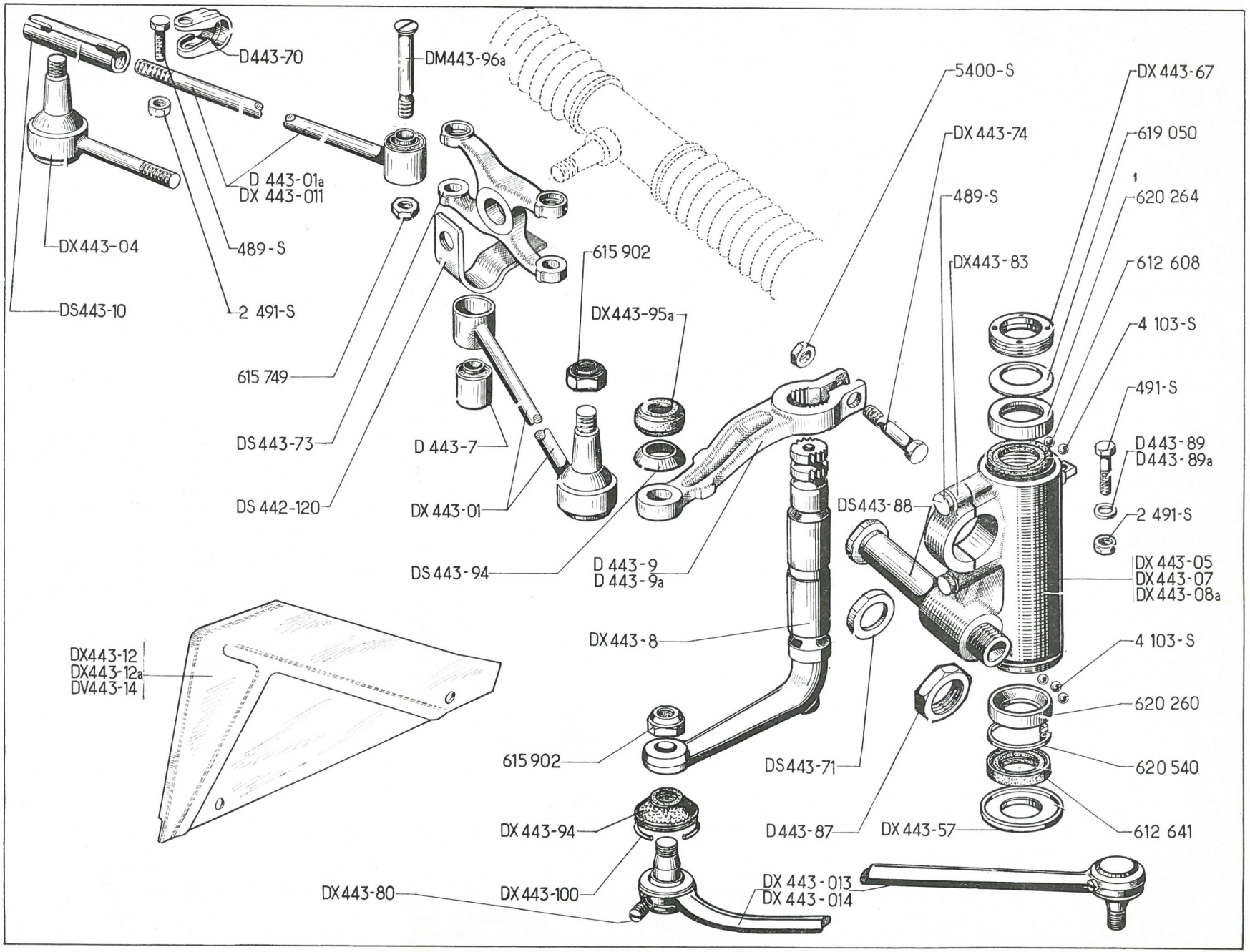
D443-70
DM443-96a
D 443-01a
DX 443-011
DX443-04
489-S
2 491-S
DS443-10
615 749
DS443-73
DS 442-120
615 902
DX443-95a
D 443-7
DX 443-01
DS443-94
D 443-9
D 443-9a
5400-S
DX 443-74
489-S
DX443-83
DX 443-67
619 050
620 264
612 608
4 103-S
491-S
D443-89
D443-89a
2 491-S
DS443-88
DX 443-05
DX443-07
DX443-08a
DX443-12
DX443-12a
DV443-14
DX443-8
4 103-S
620 260
620 540
612 641
615 902
DS443-71
D443-87
DX 443-57
DX 443-94
DX443-80
DX443-100
DX 443-013
DX 443-014

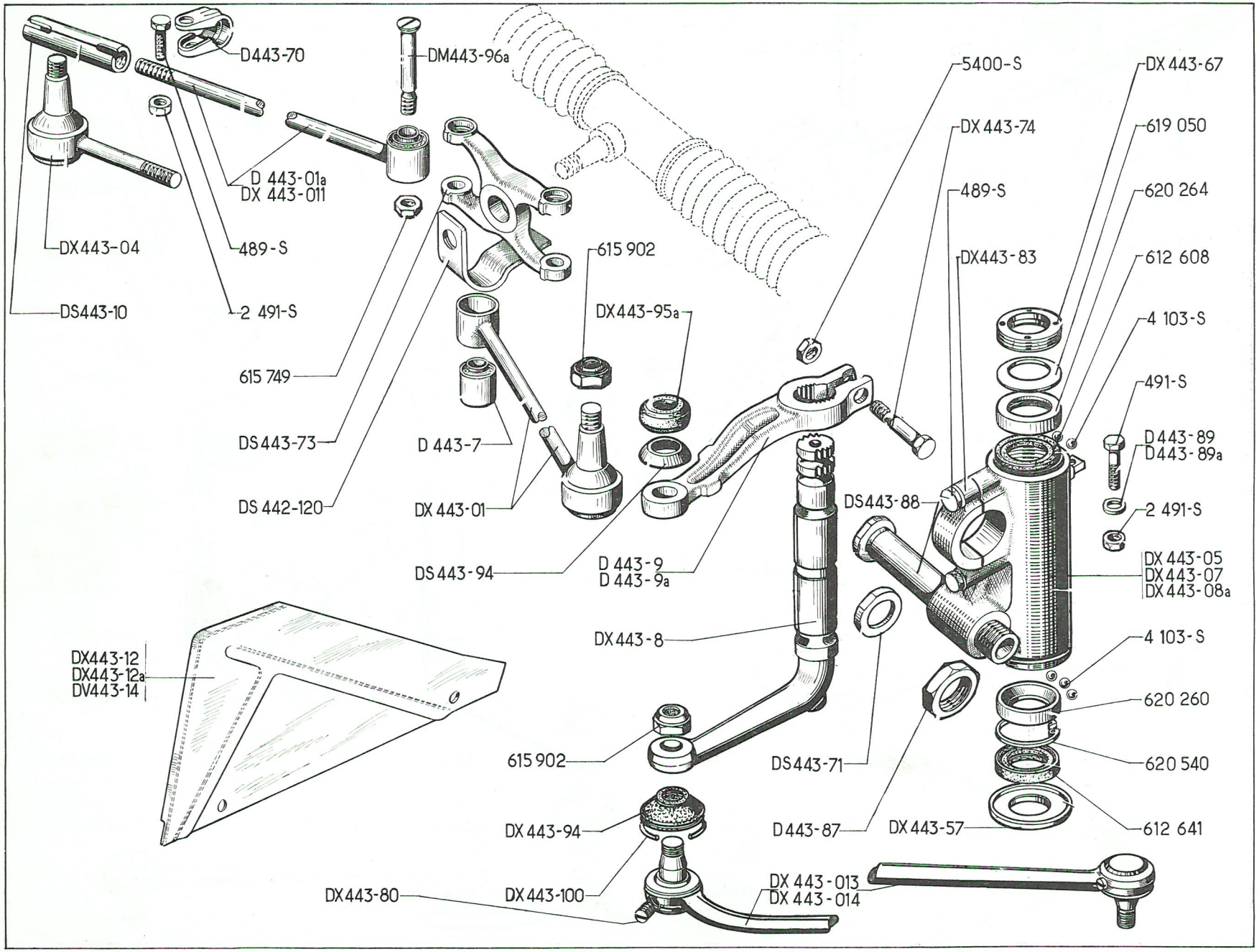
D443-70
DM443-96a
D 443-01a
DX 443-011
DX443-04
489-S
DS443-10
2 491-S
615 749
DS443-73
DS 442-120
615 902
DX443-95a
D 443-7
DX 443-01
DS 443-94
D 443-9
D 443-9a
5400-S
DX 443-74
489-S
DX443-83
DX 443-67
619 050
620 264
612 608
4 103-S
491-S
D 443-89
D 443-89a
2 491-S
DS443-88
DX 443-05
DX 443-07
DX 443-08a
DX443-12
DX443-12a
DV443-14
DX443-8
4 103-S
620 260
620 540
612 641
615 902
DS443-71
D443-87
DX 443-57
DX 443-94
DX443-80
DX 443-100
DX 443-013
DX 443-014

NUMÉRO	DÉSIGNATION	COEFF.
4.103-S	Bille de 7,144 mm de roulement de boîtier de relais (R. VI).	56
5.400-S	Écrou H de 9×125 de la vis de fixat. de levier supérieur de relais.	2
612.608	Bague d'étanchéité supérieure de roulement de relais (32×46×7) (R. VI).	2
612.641	Bague de 32×46×7 d'étanchéité inférieure de roulement inférieur de relais (R. VI).	2
615.749	Écrou « Nylstop » de 9×125 (haut. 8,9 mm) des axes de jumelle d'attelage des barres de direction (R. VI).	2
615.902	Écrou « Nylstop » de 12×125 (haut. 11,8 mm) de fixat. (R. VI) :	
	— de barre d'accouplement sur pivot.	2
	— de barre d'accouplement sur levier inférieur de relais.	2
	— de barre de direction sur levier supérieur de relais.	2
619.050	Rondelle élastique de roulement supérieur de relais (45×25,5×2,5) (R. VI).	2
620.260	Bague extérieure de roulement inférieur de relais, diam. intér. 33,78 mm.	2
620.264	Bague extérieure de roulement supérieur de relais, diam. intér. 25,5 mm.	2
620.540	Circlips de roulement inférieur de relais, diam. 46 mm, épais. 1,75 mm (R. VI).	2

ATTENTION : Ce chapitre est commun aux véhicules équipés d'un circuit hydraulique minéral ou végétal.
- — Les pièces et les joints repérés en vert sont strictement réservés au circuit minéral.
- — Les pièces caoutchouc et les joints repérés en blanc sont communs aux deux circuits.
- — Les pièces et les joints non repérés ou repérés en rouge sont réservés au circuit végétal.

NUMÉRO	DÉSIGNATION	COEFF.
DV 451-020	Étrier de frein AV gauche complet avec piston, diam. 60 mm (sans plaquette) (sans repère).	1
DV 451-020a	Étrier de frein AV droit complet avec piston, diam. 60 mm (sans plaquette) (sans repère).	1
DVN451-020	Étrier de frein AV gauche complet avec piston, diam. 60 mm (sans plaquette) (repère vert).	1
DVN451-020a	Étrier de frein AV droit complet avec piston, diam. 60 mm (sans plaquette) (repère vert).	1
DV 451-32a	Patin et garniture assemblés de frein hydraulique AV (sans fil de signal d'usure) (R. VI).	4
DV 451-32b	Patin et garniture assemblés de frein hydraulique AV (sans fil de signal d'usure). (Repère sur garniture SAFF F 623 FF) (R. VI). U.S.A. Depuis janvier 67.	4
DV 451-77	Ressort épingle de maintien des patins de frein hydraulique AV, long. 121 mm.	2
DX 452-80	Conduit de refroidissement de frein AV gauche (6 trous de 6 mm, 2 boutonnières de 6×10).	1
DX 452-81	Conduit de refroidissement de frein AV droit (6 trous de 6 mm, 2 boutonnières de 6×10).	1
DX 452-95	Cale antibruit des conduits de refroidissement (171×15×2).	4
DV 453-46	Piston d'étrier de frein hydraulique, diam. extér. 60 mm, épais. 0,7 mm.	1
DV 453-123	Vis de purge de frein AV, filetage 9×125, long. 35 mm (R. VI).	1
DV 453-164	Joint feutre des pistons d'étrier de frein AV (60×65×5) (R. VI).	4
2.746-S	Vis Parker de 4,85×16 de fixat. des conduits de frein (R. VI).	11
4.879-S	Joint torique de 3,4×7,2×1,9 de vis de purge de frein AV (repère blanc).	1
4.989-S	Joint torique de 59,2×69,8×5,3 des pistons d'étriers de frein AV (sans repère).	4
5.038-S	Joint torique de 59,2×69,8×5,3 des pistons d'étriers de frein AV (repère vert).	4
615.745	Écrou clip de fixat. AV et AR des conduits de refroidissement de frein AV (R. VI).	11
619.133	Rondelle de 5,25×15×1,5 de fixat. AV et AR des conduits de refroidissement de frein AV.	11
621.102	Vis de 14×150 de fixat. des demi-étriers de frein AV sur palier de différentiel, long. 115 mm.	4

Les numéros soulignés indiquent les pièces nouvelles ne figurant pas sur la planche.

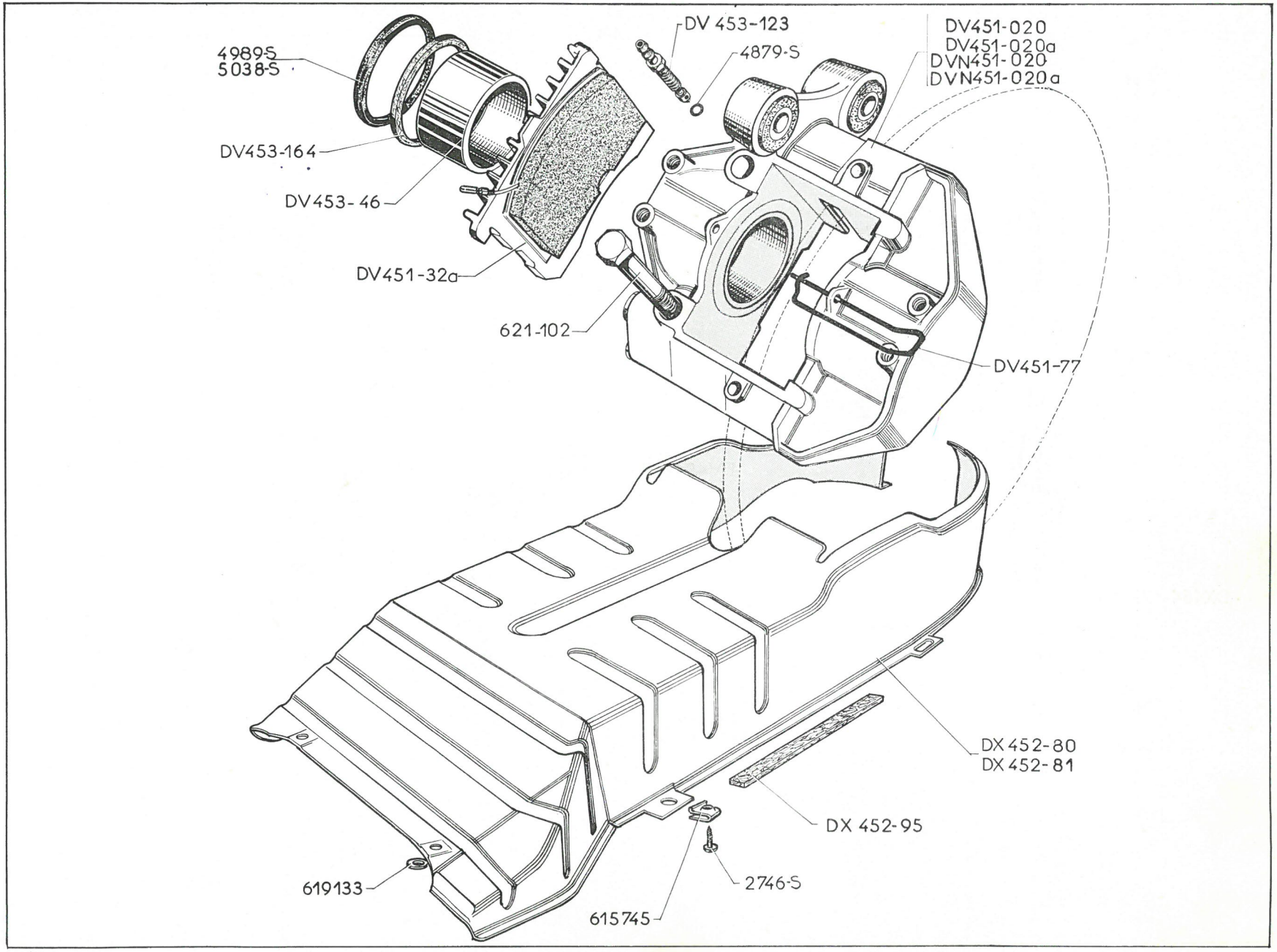
4989-S
5038-S
DV453-164
DV453-46
DV451-32a
DV 453-123
4879-S
DV451-020
DV451-020a
DVN451-020
DVN451-020a
621-102
DV451-77
DX452-80
DX452-81
DX 452-95
2746-S
615745
619133

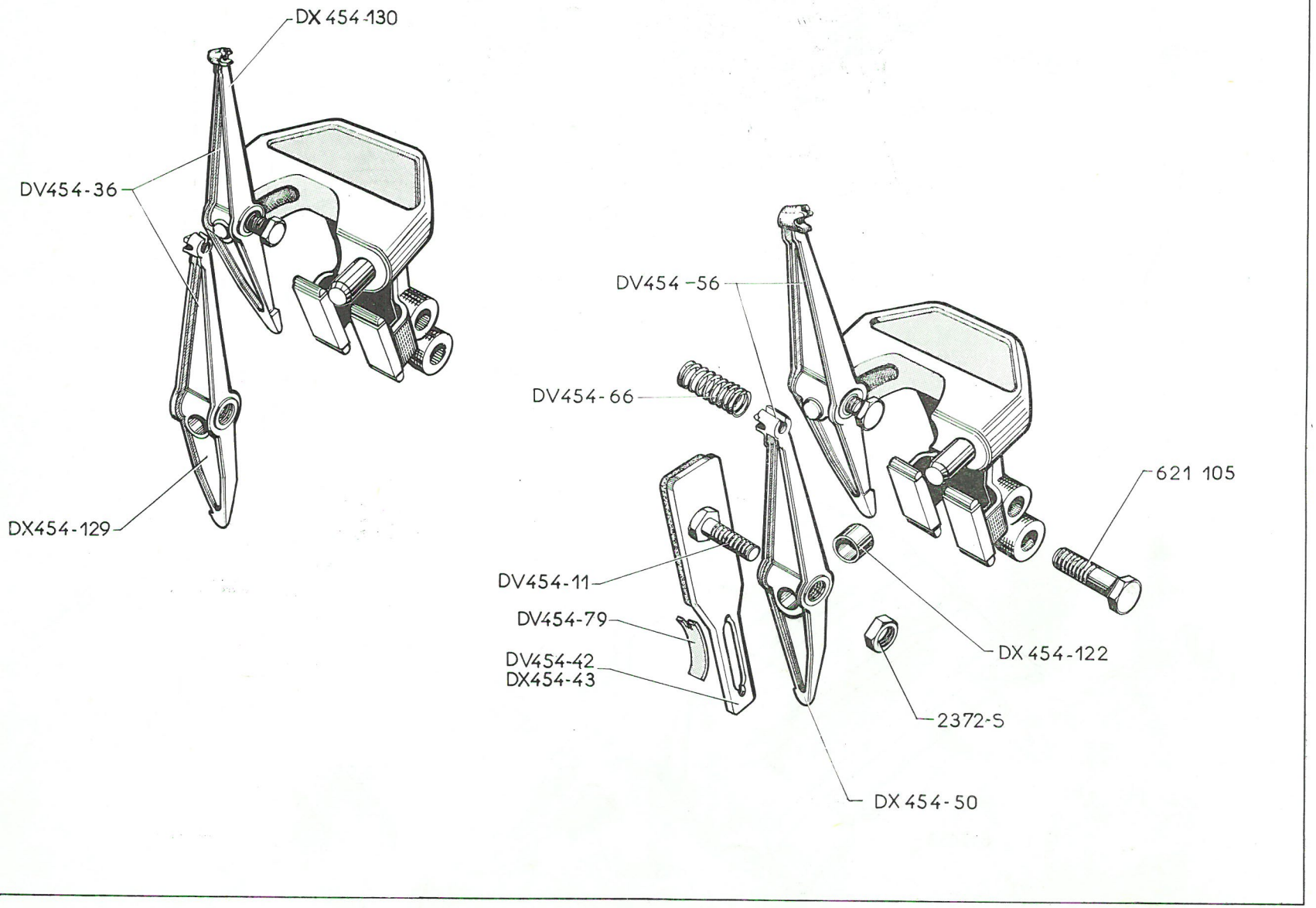
DX 454-130
DV454-36
DX454-129
DV454-56
DV454-66
621 105
DV454-11
DV454-79
DV454-42
DX454-43
DX 454-122
2372-S
DX 454-50

NUMÉRO	DÉSIGNATION	COEFF
DV 454-11	Poussoir réglable de patin de frein mécanique, filetage 9×125, long. 56 mm (R. VI).	4
DV 454-36	Support et leviers coudés de patin de frein mécanique droit assemblés. **D. à D.**	1
DV 454-42	Patin de frein mécanique garni côté gauche (Férodo 584 repère peinture) (R. VI). **ALLEMAGNE.**	2
DX 454-43	Patin de frein mécanique (Férodo 583) (R. VI).	
	— sauf **ALLEMAGNE** droit et gauche.	4
	— **ALLEMAGNE** côté droit.	2
DX 454-50	Levier de commande de patin de frein mécanique bagué, diam. intér. 14 mm, 1 filetage 9×125 :	
	— **D. à G.**	4
	— de frein mécanique gauche. **D. à D.**	2
DV 454-56	Support et leviers de patin de frein mécanique assemblés :	
	— droit et gauche. **D. à G.**	2
	— gauche. **D. à D.**	1
DV 454-66	*Ressort de rappel des leviers de patin de frein mécanique, long. 108 mm (R. VI).* *Jusque octobre 66.* *R.p.* 2-DV 454-66a.	2
DV 454-66a	Ressort de rappel des leviers de patin de frein mécanique (13 spires) (R. VI). Depuis octobre 66.	2
DV 454-79	Ressort antibruit de patin mobile de frein mécanique, larg. 10 mm.	ALD
DX 454-122	Coussinet de 48,90×14,13×11 de levier de frein mécanique (R. VI).	4
DX 454-129	Levier coudé intérieur droit bagué de frein mécanique droit, diam. intér. 14 mm, 1 filetage de 9×125. **D. à D.**	1
DX 454-130	Levier coudé extérieur droit bagué de frein mécanique droit, diam. intér. 14 mm, 1 filetage de 9×125. **D. à D.**	1
2.372-S	Écrou H de 9×125 de poussoir de patin de frein.	4
621.105	Vis TH de 12×150 de fixat. d'étrier de frein mécanique sur carter d'embrayage, long. 60 mm.	4

Les numéros soulignés indiquent les pièces nouvelles ne figurant pas sur la planche.

NUMÉRO	DÉSIGNATION	COEFF	NUMÉRO	DÉSIGNATION	COEFF	NUMÉRO	DÉSIGNATION	COEFF

ATTENTION : Ce chapitre est commun aux véhicules équipés d'un circuit hydraulique, minéral ou végétal.

— Les pièces et les joints repérés en vert sont strictement réservés au circuit minéral.

— Les pièces caoutchouc et les joints repérés en blanc sont communs aux deux circuits.

— Les pièces et les joints non repérés ou repérés en rouge sont réservés au circuit végétal.

A 451-3	Axe TH (partie lisse 15,4 mm, diam. 9 mm) de came de réglage de frein.	4	DS 451-03	Plateau de frein, diam. 303 mm avec axes de point fixe.	2	DS 451-61	Plaquette caoutchouc de plateau de frein (31 × 45). Jusque mars 67.	2
A 451-16	Cale de réglage de segment, larg. 32 mm.	4	DS 451-2	Axe de point fixe de frein, diam. 12 mm, long. 26 mm.	2	DX 451-61	Plaquette caoutchouc de plateau de frein (31 × 45) (Repère blanc) (R. VI). Depuis mars 67.	2
A 451-83	Tige guide de ressort d'appui de segment, long. totale 35 mm.	4	DS 451-15	Excentrique de réglage de segment, épais. 7 mm (R. VI).	4	DS 451-87	Colonnette d'appui de segment.	8
A 451-85	Ressort d'appui de segment, diam. 18 mm (R. VI).	4	DS 451-19	Segment AV gauche, garniture, long. 175 mm (R. VI).	1	DS 451-90	Arrêtoir double de 10,5 mm, entraxes 40 mm, des excentriques de réglage de frein.	2
A 451-86	Entretoise de came de réglage de segment, diam. 9 mm, haut. 10 mm.	4	DS 451-20	Segment AR gauche, garniture, long. 132 mm.	1	D 451-91a	Égouttoir d'huile de frein avec tube d'évacuation, diam. 85 × 134.	2
A 453-26	Vis de purge de cylindre de frein, 8 mm sur plats.	2	D 451-21a	Ressort de rappel des segments, diam. extér. 14 mm.	2	D 451-110	Vis de 7 × 23 de fixat. de plateau.	12
A 453-28	Capuchon caoutchouc de vis de purge A 453-26 de cylindre de frein (repère blanc) (R. VI).	2	DS 451-43	Segment AR droit, garniture, long. 132 mm (R. VI).	1	DS 453-05	Cylindre de frein complet (avec vis de purge pointeau) (R. VI) (sans repère).	2
			DS 451-44	Segment AV droit, garniture, long. 175 mm (R. VI).	1	DXN 453-05	Cylindre de frein complet (avec vis de purge pointeau) (R. X) (repère vert).	2

Les numéros soulignés indiquent les pièces nouvelles ne figurant pas sur la planche.

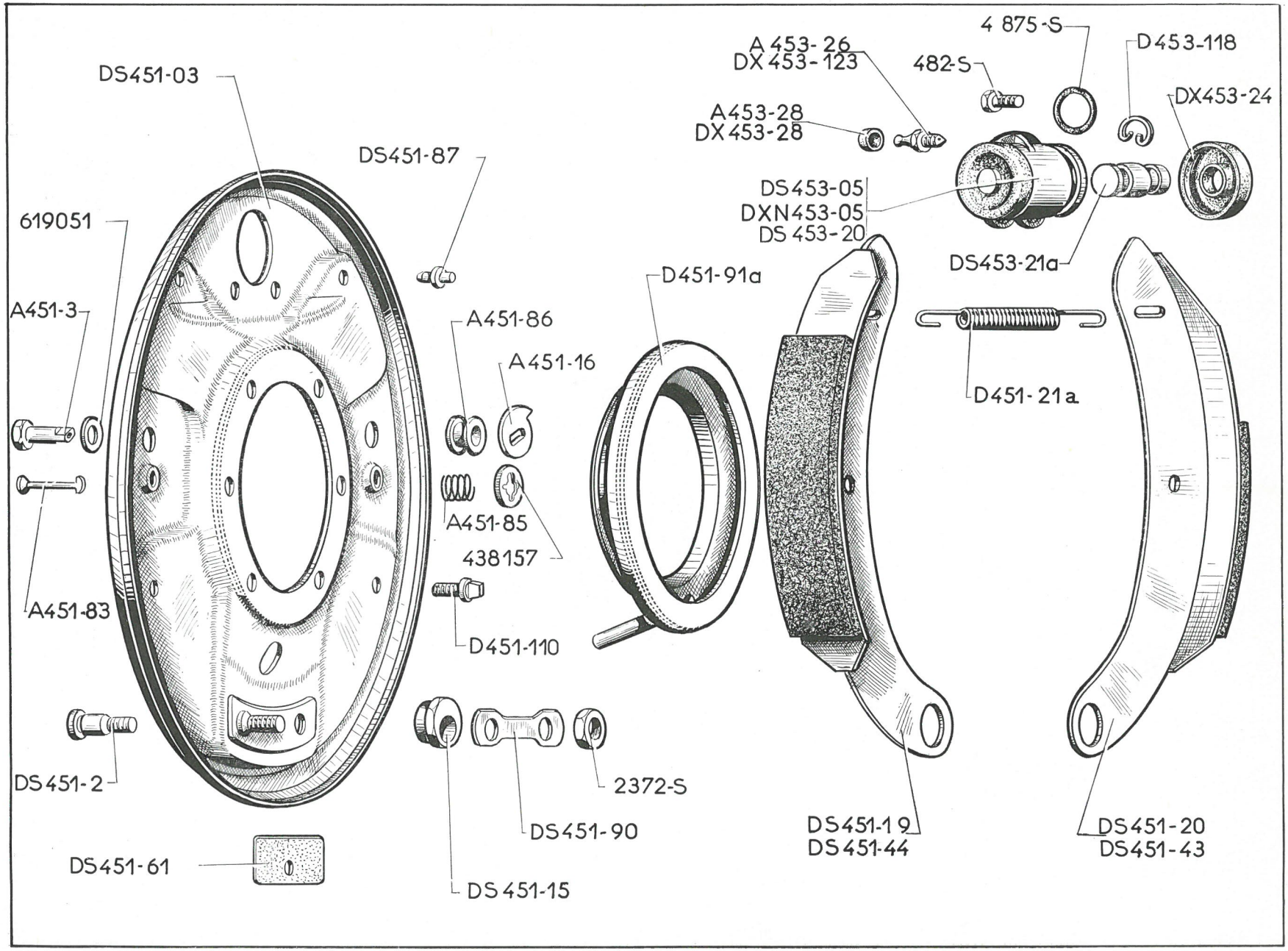
DS451-03
DS451-87
619051
A451-3
A451-86
A451-16
A451-85
438157
A451-83
D451-110
DS451-2
2372-S
DS451-90
DS451-61
DS451-15
D451-91a
A453-26
DX453-123
482-S
4 875-S
D453-118
DX453-24
A453-28
DX453-28
DS453-05
DXN453-05
DS 453-20
DS453-21a
D451-21a
DS451-19
DS451-44
DS451-20
DS451-43

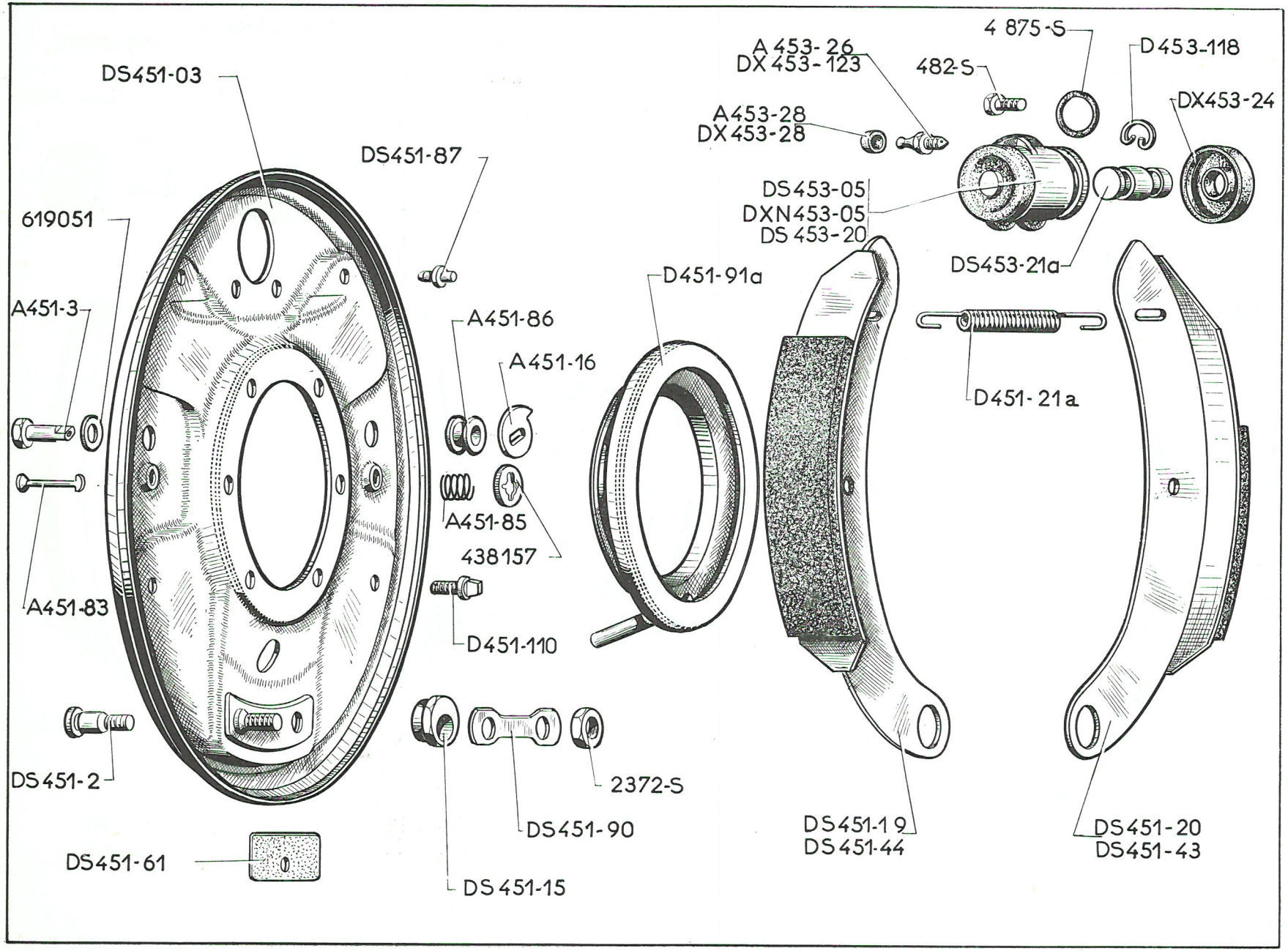
DS451-03
DS451-87
619051
A451-3
A451-86
A451-16
A451-85
438157
A451-83
D451-110
DS451-2
2372-S
DS451-90
DS451-61
DS451-15
D451-91a
A453-26
DX453-123
482-S
4 875-S
D453-118
DX453-24
A453-28
DX453-28
DS453-05
DXN453-05
DS 453-20
DS453-21a
D451-21a
DS451-19
DS451-44
DS451-20
DS451-43

NUMÉRO	DÉSIGNATION	COEFF	NUMÉRO	DÉSIGNATION	COEFF	NUMÉRO	DÉSIGNATION	COEFF
DS 453-20	Cylindre de frein nu, diam. intér. 18 mm.	2	DX 453-28	Bouchon nylon de vis de purge DX 453-123, filetage 7×100, haut. 8 mm (R. VI).	2	2.372-S	Écrou H de 9×125 des excentriques de réglage de frein.	4
DS 453-21a	Piston de cylindre de frein, diam. extér. 18 mm.	2	D 453-118	Jonc d'arrêt de cylindre de frein, fil de 1,1 mm.	2	4.875-S	Joint torique de 12,1×17,5×2,7 de cylindre (repère blanc).	4
DX 453-24	Capuchon caoutchouc pare-poussière de cylindre (8×27) (repère blanc).	4	DX 453-123	Vis de purge de cylindre de frein, filetage 7×100, 12 mm sur plats.	2	438.157	Calotte de retenue de ressort d'appui de segment, diam. intér. 19 mm.	4
			482-S	Vis TH de 7×12,5 de fixat. de cylindre sur plateau.	4	619.051	Rondelle Belleville de 9,5×27 de came de réglage (R. VI).	8

ATTENTION : Ce chapitre est commun aux véhicules équipés d'un circuit hydraulique minéral ou végétal.

— Les pièces et les joints repérés en vert sont strictement réservés au circuit minéral.

— Les pièces caoutchouc et les joints repérés en blanc sont communs aux deux circuits.

— Les pièces et les joints non repérés ou repérés en rouge sont réservés au circuit végétal.

NUMÉRO	DÉSIGNATION	COEFF.
DM 391-01c	Pompe haute pression complète, avec piston intermédiaire (sans revêtement).	1
DM 391-02a	Chemise et piston de pompe haute pression appariés, long. du piston 62 mm.	1
DVN 391-04	Pompe haute pression complète, avec piston intermédiaire (revêtement vert).	1
DM 391-4	Ressort de rappel de piston de pompe haute pression, diam. intér. 23,75 mm.	1
DM 391-5	Clapet de pompe haute pression.	1
DM 391-15a	Corps de pompe haute pression avec piston intermédiaire.	1
DM 391-53	Axe de galet de piston de pompe haute pression, diam. 9 mm, long. 23 mm.	1
DM 391-57	Prise d'écoulement sur pompe haute pression, filetage 10×100, long. 25 mm.	1
DM 391-61b	Bouchon de pompe haute pression, diam. du trou de départ de pression 6,45 mm.	1
DM 391-62	Siège de pompe haute pression (9×38×11).	1
DM 391-64	Galet de pompe haute pression (9,04×30×8).	1
DM 391-65a	Poussoir de pompe haute pression (6 trous).	1
DM 391-87	Joint papier de pompe haute pression, 2 trous, entraxes 62 mm (R. VI).	2
DM 391-98a	Cuvette de ressort de rappel de pompe haute pression (8,5×29,5×7).	1
D 391-99	Jonc d'arrêt de pompe haute pression, fil de 1 mm.	1
	Cale de réglage de pompe haute pression :	ALD
DM 391-153	Épais. 0,05.	
DM 391-154	— 0,10.	
DM 391-155	— 0,15.	
DM 391-156	— 0,20.	
DS 444-75	Joint torique entre chemise et corps de pompe haute pression (24,5×29,9×2,7) (repère rouge).	1
488-S	Vis TH de 7×28 de fixat. de bouchon de pompe haute pression.	3
495-S	Vis TH de 7×45 de fixat. de pompe haute pression sur carter.	2
4.867-S	Joint torique entre siège et bouchon de pompe haute pression (33,7×38,6×2,4) (repère blanc).	1
4.877-S	Joint torique entre siège et chemise de pompe haute pression (27,7×33,1×2,7) (repère blanc).	1
5.033-S	Joint torique entre chemise et corps de pompe haute pression (24,5×29,9×2,7) (repère vert).	1
457.403	Ressort de clapet de pompe haute pression, diam. intér. 10 mm et 15,5 mm.	1
617.010	Goupille de fixat. de pompe haute pression (11×23) (R. VI).	2

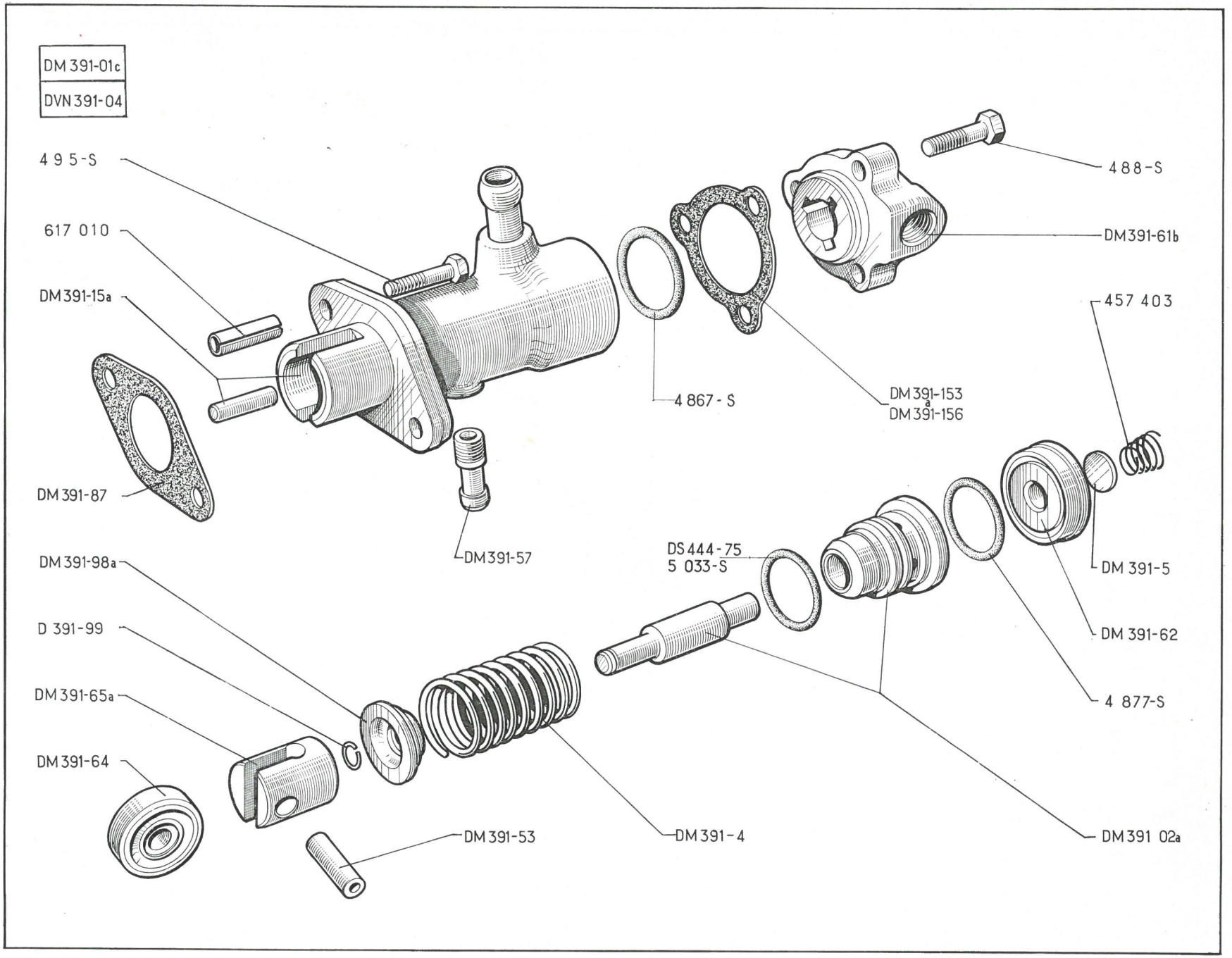
DM 391-01c
DVN 391-04
4 9 5-S
617 010
DM391-15a
DM391-87
DM391-57
4 867 - S
DM391-153
DM391-156a
4 88-S
DM391-61b
457 403
DM 391-5
DM 391-62
4 877-S
DS 444 - 75
5 033-S
DM391 02a
DM391-4
DM391-53
DM391-98a
D 391-99
DM391-65a
DM391-64

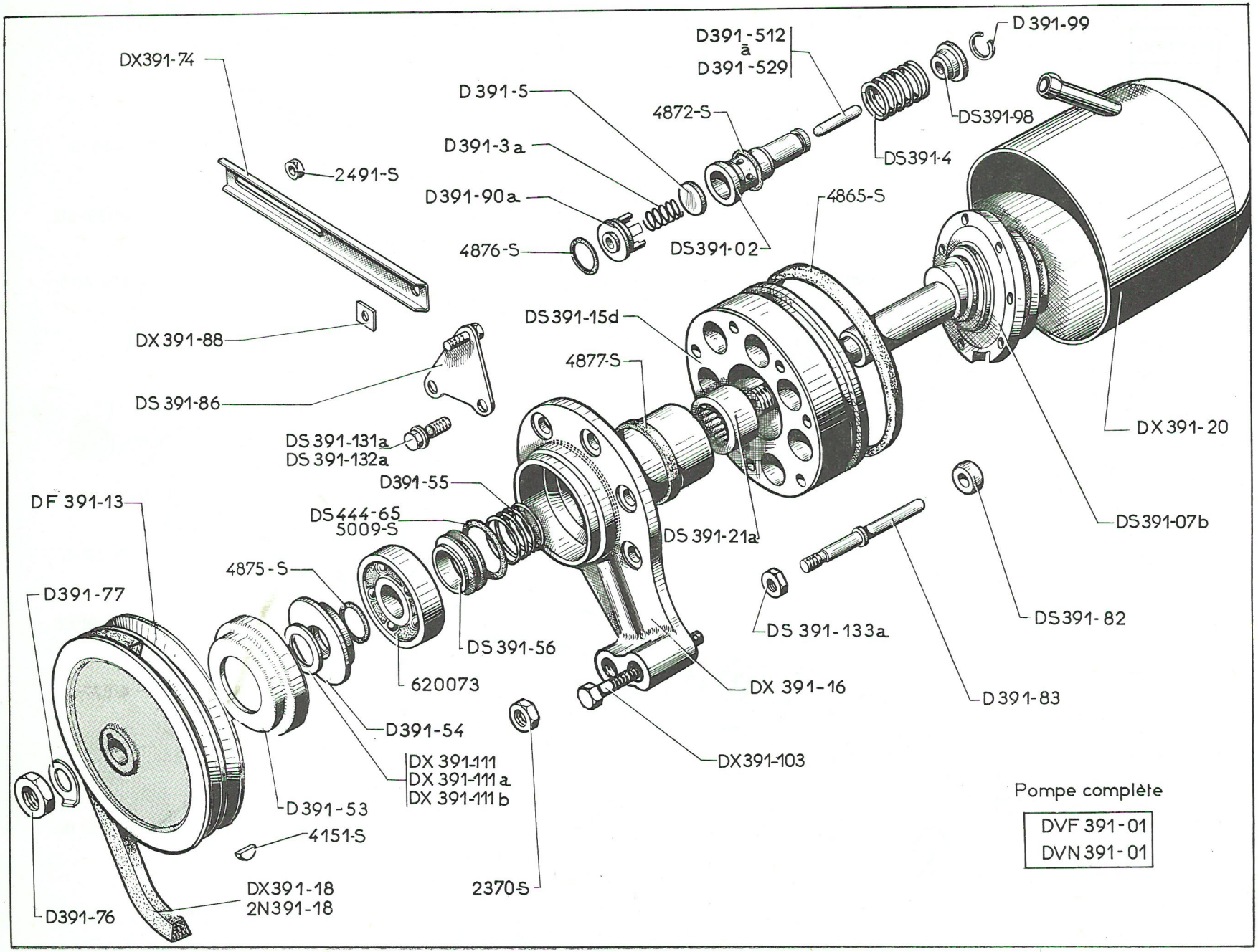

Pompe complète

DVF 391-01
DVN 391-01

NUMÉRO	DÉSIGNATION	COEFF	NUMÉRO	DÉSIGNATION	COEFF	NUMÉRO	DÉSIGNATION	COEFF

ATTENTION : Ce chapitre est commun aux véhicules équipés d'un circuit hydraulique minéral ou végétal.
— Les pièces et les joints repérés en vert sont strictement réservés au circuit minéral.
— Les pièces caoutchouc et les joints repérés en blanc sont communs aux deux circuits.
— Les pièces et les joints non repérés ou repérés en rouge sont réservés au circuit végétal.

DVF 391-01	Pompe à haute pression complète, poulie 2 gorges (montage avec tube d'arrivée incliné) (sans repère).	1	DX 391-20	Couvercle de pompe haute pression avec tube d'arrivée incliné.	1	D 391-90a	Entretoise de chemise, diam. intér. 8 mm, diam. extér. 21 mm.	7
DVN 391-01	Pompe haute pression complète, poulie 2 gorges (montage avec tube d'arrivée incliné) (revêtement vert).	1	DS 391-21a	Roulement à aiguilles (17,6×28×16) (R. X).	1	DS 391-98	Cuvette de ressort de piston, diam. intér. 8,5 mm, diam. extér. 21 mm.	7
DS 391-02	Chemise et piston, collerette, diam. 18,5 et 20 mm.	7	D 391-53	Coupelle de fermeture (21,5×55,5).	1	D 391-99	Jonc d'arrêt (diam. du fil 1 mm).	7
DS 391-07b	Arbre de pompe avec roulement (écrou de serrage du roulement, épais. 10,5 mm).	1	D 391-54	Déflecteur de pompe (12,1×44×5,4).	1	DX 391-103	Vis de 9×125 de fixat. de pompe haute pression sur carter de boîte de vitesses, long. sous tête 82 mm.	1
D 391-3a	Ressort de clapet, diam. extér. 8 mm.	7	D 391-55	Ressort de retenue de bague, diam. extér. 22,5 mm.	1		Cale de réglage de poulie de pompe haute pression (9,5×30) (R. VI) :	ALD
DS 391-4	Ressort de rappel de piston, diam. extér. 21,35 mm.	7	DS 391-56	Bague porte-joint de pompe (18×27×9).	1	DX 391-111	Épais. 7,6.	
D 391-5	Clapet de pompe, épais. 1,2 mm, diam. 13 mm.	7	DX 391-74	Tirant de pompe haute pression, long. 180 mm, 1 trou, diam. 8,5 mm.	1	DX 391-111a	— 4,6.	
DF 391-13	Poulie de pompe haute pression, 2 gorges, diam. extér. 106 mm.	1	D 391-76	Écrou H de 12×125 de poulie (R. VI).	1	DX 391-111b	— 1,6.	
DS 391-15d	Corps de pompe (montage pour étanchéité du couvercle par joint torique).	1	D 391-77	Arrêtoir de 12,2 d'écrou de poulie.	1	DS 391-131a	Vis TH de 8×25 de fixat. de palier.	2
DX 391-16	Palier d'arbre de pompe haute pression (1 trou pour fixat., diam. 9 mm, haut. 32,5 mm).	1	DS 391-82	Rotule de doigt d'arrêt, diam. intér. 7 mm, épais. 9 mm.	1	DS 391-132a	Vis TH de 8×23 de fixat. de palier de pompe.	4
DX 391-18	Courroie d'entraînement de pompe haute pression (R. X) D. à D.	1	D 391-83	Doigt d'arrêt, diam. 7 mm, long. 84,5 mm.	1	DS 391-133a	Écrou H de 8×100 de fixat. de palier.	1
			DS 391-86	Patte de blocage de tendeur de pompe haute pression (forme droite) (avec vis).	1		Tige de piston de pompe :	
			DX 391-88	Plaquette d'appui du tirant de pompe haute pression (1 trou, diam. 8,5 mm).	2	D 391-512	Long. 28,8.	
						D 391-513	— 28,9.	
						D 391-514	— 29.	
						D 391-515	— 29,1.	
						D 391-516	— 29,2.	
						D 391-517	— 29,3.	

NUMÉRO	DÉSIGNATION	COEFF.
D 391-518	Long. 29,4.	
D 391-519	— 29,5.	
D 391-520	— 29,6.	
D 391-521	— 29,7.	
D 391-522	— 29,8.	
D 391-523	— 29,9.	
D 391-524	— 30.	
D 391-525	— 30,1.	
D 391-526	— 30,2.	
D 391-527	— 30,3.	
D 391-528	— 30,4.	
D 391-529	— 30,5.	
DS 444-65	Joint torique de 21,3×28,5×3,6 sur bague entre palier et corps de pompe (21,3×28,5×3,6) (repère rouge).	1
2 N 391-18	Courroie d'entraînement de pompe haute pression (R. X). D. à G.	2
2.370-S	Écrou H de 9×125 de fixat. de pompe.	1
2.491-S	Écrou H de 7×100 de fixat. du tirant de pompe.	2
4.151-S	Clavette Woodruff de poulie de pompe (3×3,7×10).	1
4.865-S	Joint torique entre corps et couvercle de pompe haute pression (90×96×3) (repère blanc).	1
4.872-S	Joint torique de chemise de pompe haute pression (18,7×22,5×1,9) (repère blanc).	7
4.875-S	Joint torique entre déflecteur et arbre de pompe haute pression (12,1×17,5×2,7) (repère blanc).	1
4.876-S	Joint torique de pompe haute pression (15,7×21,1×2,7) (repère blanc).	7
4.877-S	Joint torique entre corps et palier de pompe haute pression (27,7×33,1×2,7) (repère blanc).	1
5.009-S	Joint torique sur bague entre palier et corps de pompe haute pression (21,3×28,5×3,6) (repère vert).	1
620.073	Roulement à billes de palier de pompe haute pression (12×50×16) (R. X).	1

Pochette de joints

713	Pour pompe haute pression (huile végétale).	1
720	Pour pompe haute pression (huile minérale).	1

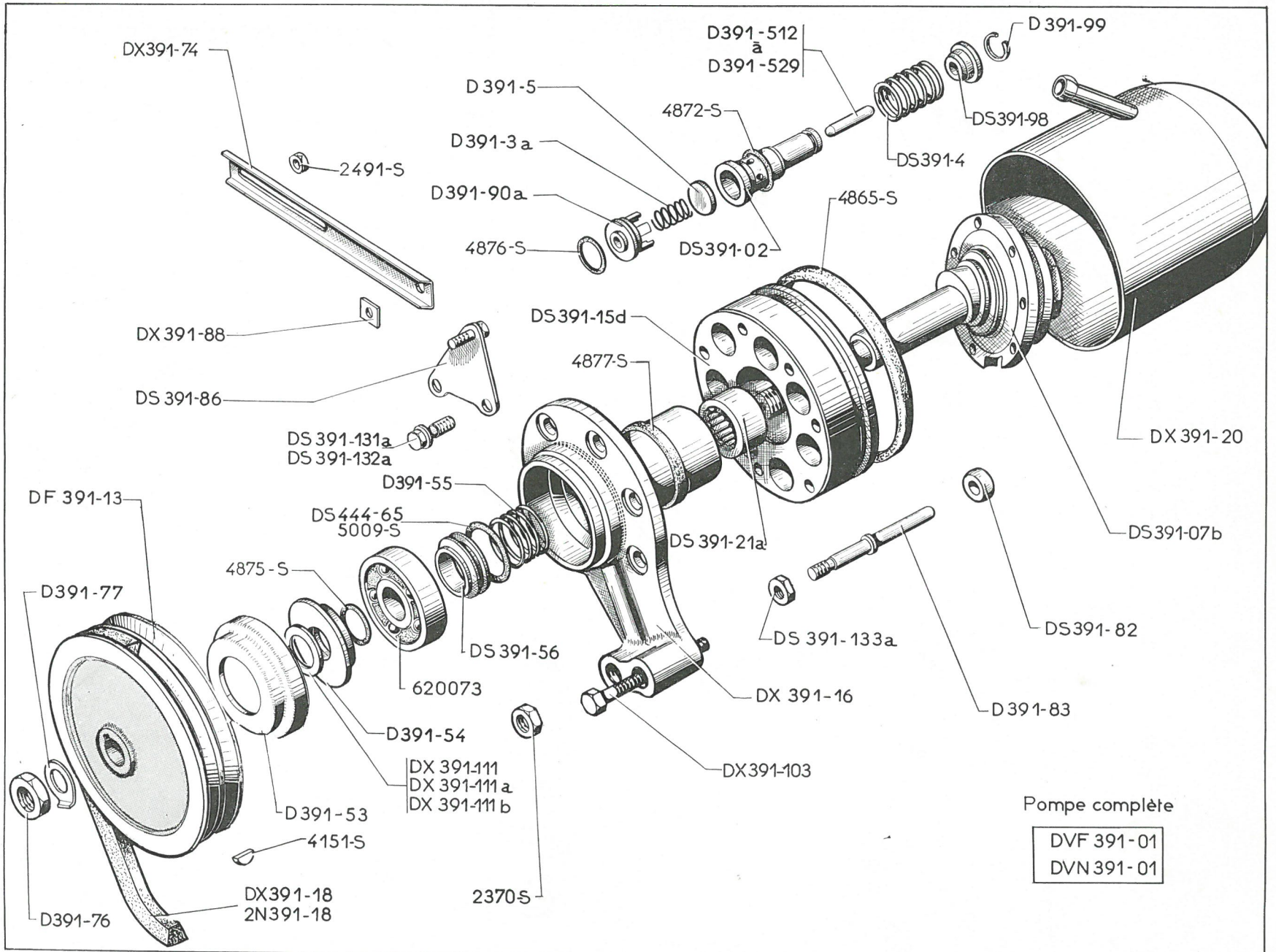
DX391-74
2491-S
D391-512 à D391-529
D391-99
D391-5
4872-S
DS391-98
D391-3a
DS391-4
D391-90a
4865-S
4876-S
DS391-02
DS391-15d
DX391-88
4877-S
DS391-86
DX391-20
DS391-131a
DS391-132a
D391-55
DF391-13
DS444-65
5009-S
DS391-21a
DS391-07b
4875-S
D391-77
DS391-82
DS391-133a
DS391-56
620073
DX391-16
D391-83
D391-54
DX391-111
DX391-111a
DX391-111b
DX391-103
D391-53
4151-S
2370-S
DX391-18
2N391-18
D391-76
Pompe complète
DVF391-01
DVN391-01

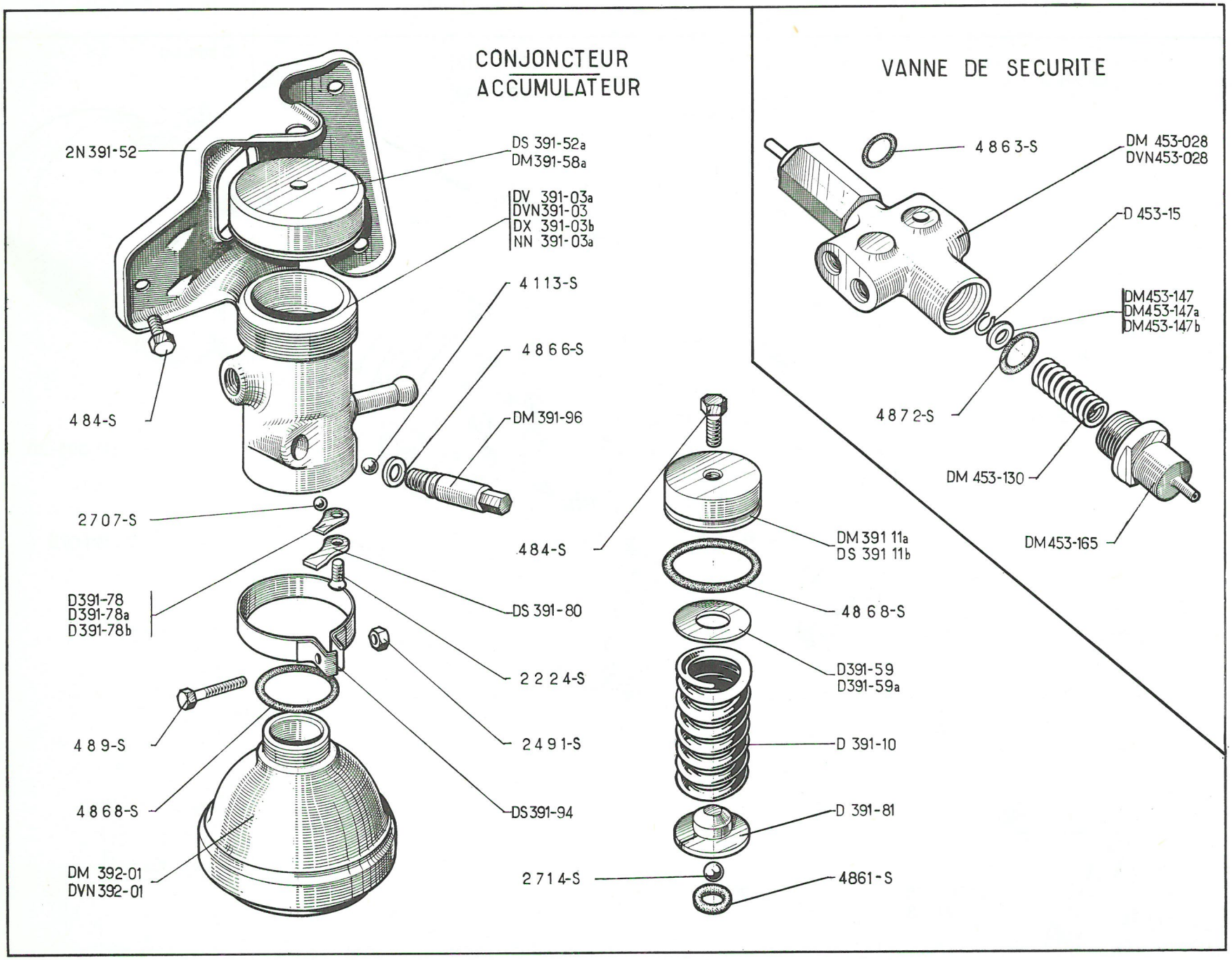
CONJONCTEUR
ACCUMULATEUR
2N 391-52
DS 391-52a
DM 391-58a
DV 391-03a
DVN 391-03
DX 391-03b
NN 391-03a
4 113-S
4 866-S
DM 391-96
4 84-S
2 707-S
D391-78
D391-78a
D391-78b
DS 391-80
2 224-S
2 491-S
DS 391-94
4 89-S
4 868-S
DM 392-01
DVN 392-01
4 84-S
DM 391 11a
DS 391 11b
4 868-S
D391-59
D391-59a
D 391-10
D 391-81
2 714-S
4861-S
VANNE DE SECURITE
4 863-S
DM 453-028
DVN 453-028
D 453-15
DM453-147
DM453-147a
DM453-147b
4 872-S
DM 453-130
DM453-165

ATTENTION : Ce chapitre est commun aux véhicules équipés d'un circuit hydraulique minéral ou végétal.
— Les pièces et les joints repérés en vert sont strictement réservés au circuit minéral.
— Les pièces caoutchouc et les joints repérés en blanc sont communs aux deux circuits.
— Les pièces et les joints non repérés ou repérés en rouge sont réservés au circuit végétal.

NUMÉRO	DÉSIGNATION	COEFF.
DV 391-03a	Conjoncteur-disjoncteur avec écrou de serrage de bouchon (sans gorge repère sur écrou), 1 diam. intér. 42 mm côté accumulateur (sans repère). **Direction non assistée.**	1
DVN 391-03	Conjoncteur-disjoncteur avec écrou de serrage de bouchon (sans gorge repère), 1 diam. intér. 42 mm côté accumulateur (repère vert). **Direction non assistée.**	1
DX 391-03b	Conjoncteur-disjoncteur avec écrou de serrage de bouchon (1 gorge repère sur écrou), 1 diam. intér. 42 mm côté accumulateur (sans repère). **Direction assistée.**	1
D 391-10	Ressort de conjoncteur, diam. extér. 34 mm.	1
DM 391-11a	Bouchon de conjoncteur, diam. 42 mm, épais. 16,5 mm (sans gorge repère). **Direction non assistée.**	1
DS 391-11b	Bouchon de conjoncteur, diam. 42 mm, épais. 16,5 mm (1 gorge repère). **Direction assistée.**	1
DS 391-52a	Écrou de serrage de bouchon de conjoncteur, filetage 59×150, 1 diam. 8,5 mm (1 gorge repère). **Direction assistée.**	1
DM 391-58a	Écrou de serrage de bouchon de conjoncteur, filetage 59×150, 1 diam. 8,5 mm (sans gorge repère). **Direction non assistée.**	1
	Rondelle de réglage de conjoncteur (20×34) :	ALD
D 391-59	Épais. 0,25.	
D 391-59a	— 1.	
	Cale de réglage d'appui de ressort de conjoncteur :	ALD
D 391-78	Épais. 0,1.	
D 391-78a	— 0,2.	
D 391-78b	— 0,5.	
DS 391-80	Barrette de maintien de bille de conjoncteur.	1
D 391-81	Coupelle de conjoncteur avec bille.	1
DS 391-94	Collier de serrage de conjoncteur, diam. 58 mm.	1
DM 391-96	Vis de purge de conjoncteur, long. 49 mm.	1
DM 392-01	Accumulateur principal (repère 40 kg) (sans repère).	1
DVN 392-01	Accumulateur principal (repère 40 kg) (repère vert).	1
DM 453-028	Vanne de sécurité avec manocontact (sans repère).	1
DVN 453-028	Vanne de sécurité avec manocontact (repère vert).	1
D 453-15	Jonc de tiroir de vanne de sécurité.	1
DM 453-130	Ressort de tiroir de vanne de sécurité, diam. extér. 12 mm, 10 spires.	1
	Rondelle d'appui de ressort de vanne de sécurité (6,4×12) :	ALD
DM 453-147	Épais. 2,9.	
DM 453-147a	— 3,8.	
DM 453-147b	— 4,7.	
DM 453-165	Bouchon de vanne de sécurité, filetage 18×150.	1
NN 391-03a	Conjoncteur-disjoncteur avec écrou de serrage de bouchon (1 gorge repère sur écrou), 1 diam. intér. 42 mm côté accumulateur (repère vert). **Direction assistée.**	1
2 N 391-52	Support de conjoncteur, 3 trous, diam. 10,25 mm, pour fixat.	1
484-S	Vis TH de 7×17,5 de fixat. :	
	— de conjoncteur sur support.	1
	— de support de conjoncteur sur carter.	3
489-S	Vis TH de 7×30 de collier de conjoncteur.	1
2.224-S	Vis TF de 4×10 de fixat. de barrette de conjoncteur (R. VI).	1
2.491-S	Écrou H de 7×100 de fixat. de collier de conjoncteur.	1

NUMÉRO	DÉSIGNATION	COEFF.
2.707-S	Bille de 6 mm de conjoncteur (passage pompe à sphère) (R. X).	1
2.714-S	Bille de 9,52 mm de coupelle de conjoncteur (R. X).	1
4.113-S	Bille de 7,5 mm de vis de purge de conjoncteur (R. X).	1
4.863-S	Joint torique entre mano-contact et vanne de sécurité (12,1×15,9×1,9) (repère blanc).	1
4.866-S	Joint torique de vis de purge de conjoncteur (6,7×10,5×1,9) (repère blanc).	1
4.868-S	Joint torique (37,5×42,4×2,4) (repère blanc) :	
	— entre conjoncteur et accumulateur.	1
	— de bouchon de conjoncteur.	1
4.872-S	Joint torique de bouchon de vanne de sécurité (18,7×22,5×1,9) (repère blanc).	1
4.903-S	Joint torique de piston de conjoncteur (8,9×12,7×1,9) (repère rouge).	1
5.001-S	Joint torique de piston de conjoncteur (8,9×12,7×1,9) (repère vert).	1

Pochette de joints

NUMÉRO	DÉSIGNATION	COEFF.
714	Pour conjoncteur-disjoncteur accumulateur (huile végétale).	1
721	Pour conjoncteur-disjoncteur accumulateur (huile minérale).	1

Les numéros soulignés indiquent les pièces nouvelles ne figurant pas sur la planche.

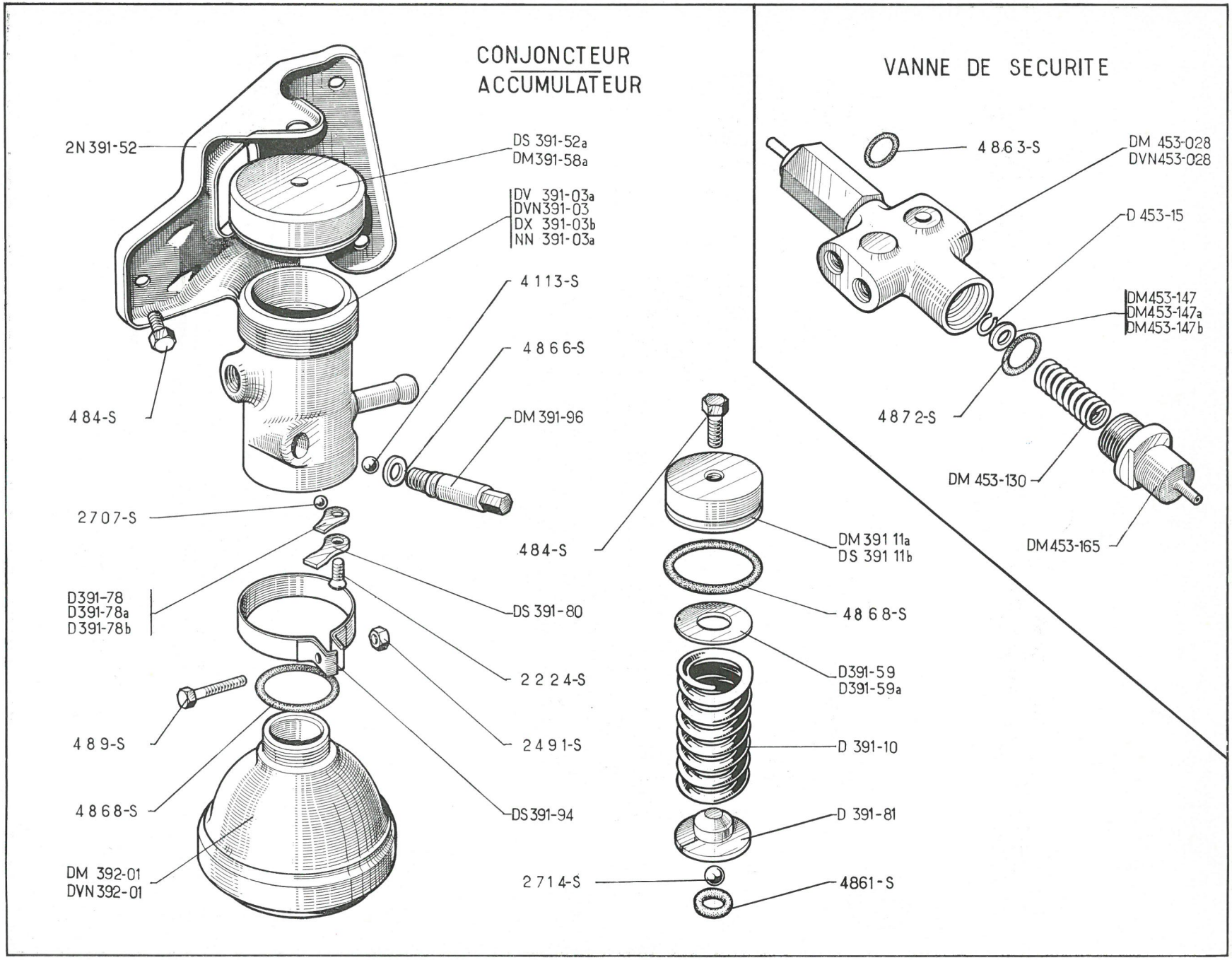
CONJONCTEUR
ACCUMULATEUR
2N 391-52
DS 391-52a
DM391-58a
DV 391-03a
DVN391-03
DX 391-03b
NN 391-03a
4 113-S
4 866-S
DM 391-96
4 84-S
2 707-S
D391-78
D391-78a
D391-78b
DS 391-80
2 224-S
2 491-S
DS391-94
4 89-S
4 868-S
DM 392-01
DVN 392-01
484-S
DM 391 11a
DS 391 11b
4 868-S
D391-59
D391-59a
D 391-10
D 391-81
2 714-S
4861-S
VANNE DE SECURITE
4 863-S
DM 453-028
DVN453-028
D 453-15
DM453-147
DM453-147a
DM453-147b
4 872-S
DM 453-130
DM453-165

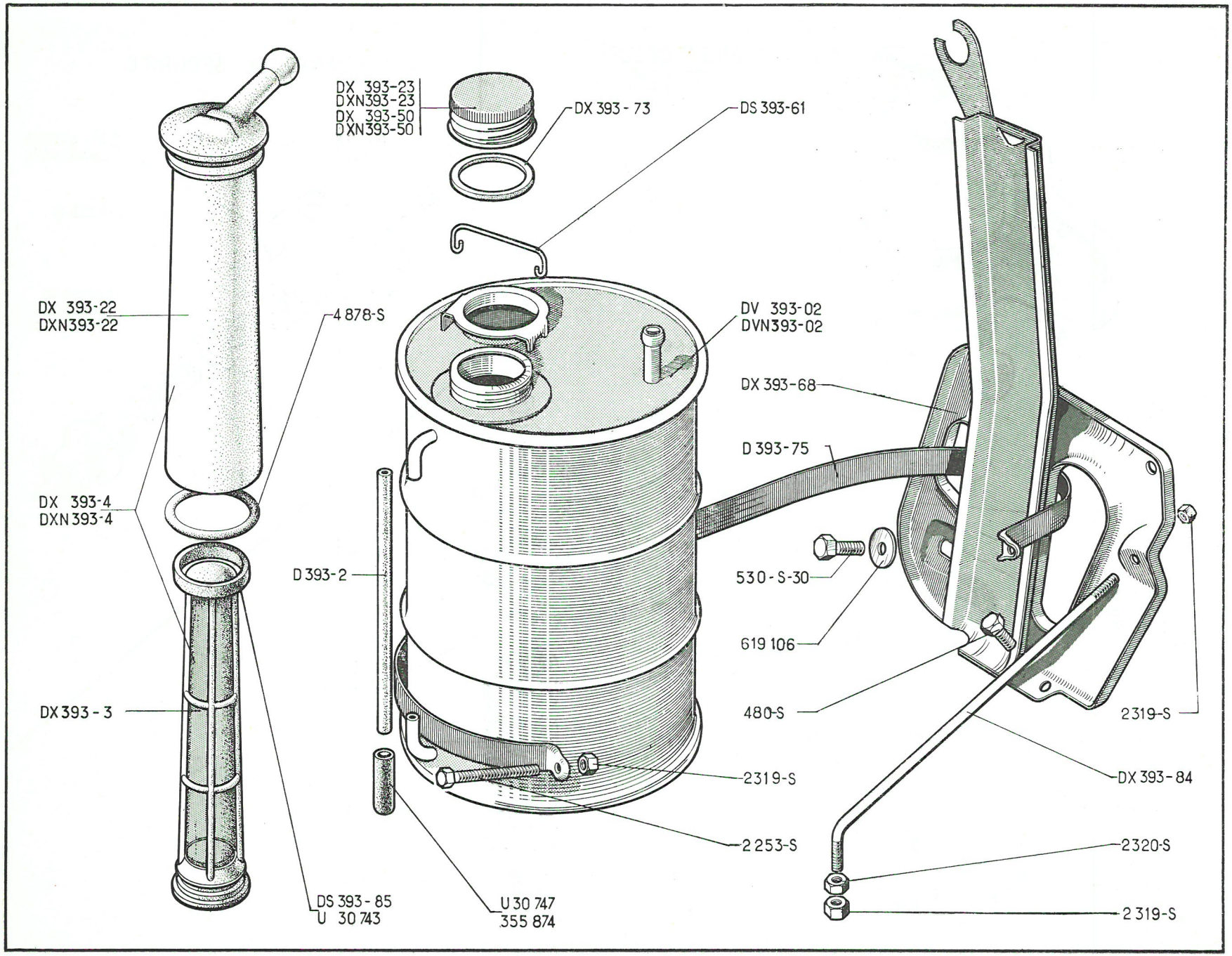
DX 393-23
DXN393-23
DX 393-50
DXN393-50
DX 393 - 73
DS 393-61
DX 393-22
DXN393-22
4 878-S
DV 393-02
DVN393-02
DX 393-68
D 393-75
DX 393-4
DXN 393-4
D 393-2
530 - S-30
619 106
480-S
2319-S
DX393 - 3
2319-S
DX 393 - 84
2 253-S
2320-S
2 319-S
DS 393 - 85
U 30 743
U 30 747
355 874

ATTENTION : Ce chapitre est commun aux véhicules équipés d'un circuit hydraulique minéral ou végétal.
— Les pièces et les joints repérés en vert sont strictement réservés au circuit minéral.
— Les pièces caoutchouc et les joints repérés en blanc sont communs aux deux circuits.
— Les pièces et les joints non repérés ou repérés en rouge sont réservés au circuit végétal.

NUMÉRO	DÉSIGNATION	COEFF
DV 393-02	Réservoir d'alimentation de pompe haute pression complet (5 tubes à la partie inférieure). Inscriptions en 4 langues (sans repère) (R. VI).	1
DVN 393-02	Réservoir d'alimentation de pompe haute pression complet (5 tubes à la partie inférieure). Inscriptions en 4 langues (repère vert) (R. VI).	1
D 393-2	Tube jauge de réservoir (nylon), long. 173 mm (R. VI).	1
DX 393-3	Filtre de réservoir nu en nylon, haut. 202 mm (R. VI).	1
DX 393-4	Filtre de réservoir complet avec tube plongeur en nylon (sans repère) (R. VI).	1
DXN 393-4	Filtre de réservoir complet avec tube plongeur en nylon (repère vert) (R. VI).	1
DX 393-22	Tube plongeur de réservoir (nylon) (sans repère) (R. VI).	1
DXN 393-22	Tube plongeur de réservoir (nylon) (repère vert) (R. VI).	1
DX 393-23	Bouchon de réservoir hydraulique avec filtre (4 trous, diam. 15 mm sur filtre) **P.O.** (R. X) (sans repère).	1
DXN 393-23	Bouchon de réservoir hydraulique avec filtre (4 trous, diam. 15 mm sur filtre) **P.O.** (R. X) (repère vert).	1
DX 393-50	Bouchon de réservoir hydraulique, 1 trou, diam. 3 mm (R. VI) (sans repère).	1
DXN 393-50	Bouchon de réservoir hydraulique, 1 trou, diam. 3 mm (R. VI) (repère vert).	1
DS 393-61	Ressort de maintien de tube plongeur (R. VI).	1
DX 393-68	Support de réservoir avec élément soudé.	1
DX 393-73	Joint caoutchouc de bouchon de réservoir hydraulique (34×45) (repère blanc) (R. VI).	1
D 393-75	Sangle de fixat. de réservoir (15×539).	2
DV 393-84	Tirant AR de support de réservoir hydraulique, diam. du tube 10 mm, 1 trou de 6 mm, 1 boutonnière de 8×11. **Direction non assistée** (R. VI).	1
DX 393-84	Tirant de support de réservoir hydraulique (2 filetages de 5×75).	1
DS 393-85	Rondelle caoutchouc d'étanchéité de filtre en nylon (35×40×5) (R. VI) (sans repère).	1
U 30.743	Rondelle caoutchouc d'étanchéité de filtre en nylon (35×40×5) (repère vert).	1
U 30.747	Joint caoutchouc de tube jauge de réservoir (5×11×30) (repère vert).	2

Les numéros soulignés indiquent les pièces nouvelles ne figurant pas sur la planche.

NUMÉRO	DÉSIGNATION	COEFF.
480-S	Vis TH de 7×14 de fixat. de support de réservoir sur longeron.	1
530-S-30	Vis TH de 9×22 de fixat. de support de réservoir sur support moteur AV.	1
2253-S	Vis TR de 5×40 de fixat. de réservoir (R. VI).	2
2319-S	Écrou H de 5×75 de fixat. :	
	— de tirant de support de réservoir sur longeron AV.	1
	— de tirant sur support de réservoir.	2
	— de réservoir hydraulique.	2
2320-S	Écrou H de 5×75 de fixat. de tirant de support de réservoir sur longeron AV.	1
4878-S	Joint torique de tube plongeur (37,3×44,5×3,6) (repère blanc).	1
355.874	Joint caoutchouc de tube jauge de réservoir (5×11×30) (sans repère).	2
619.106	Rondelle de vis de fixat. de support de réservoir sur support moteur AV (9,5×24×2).	1

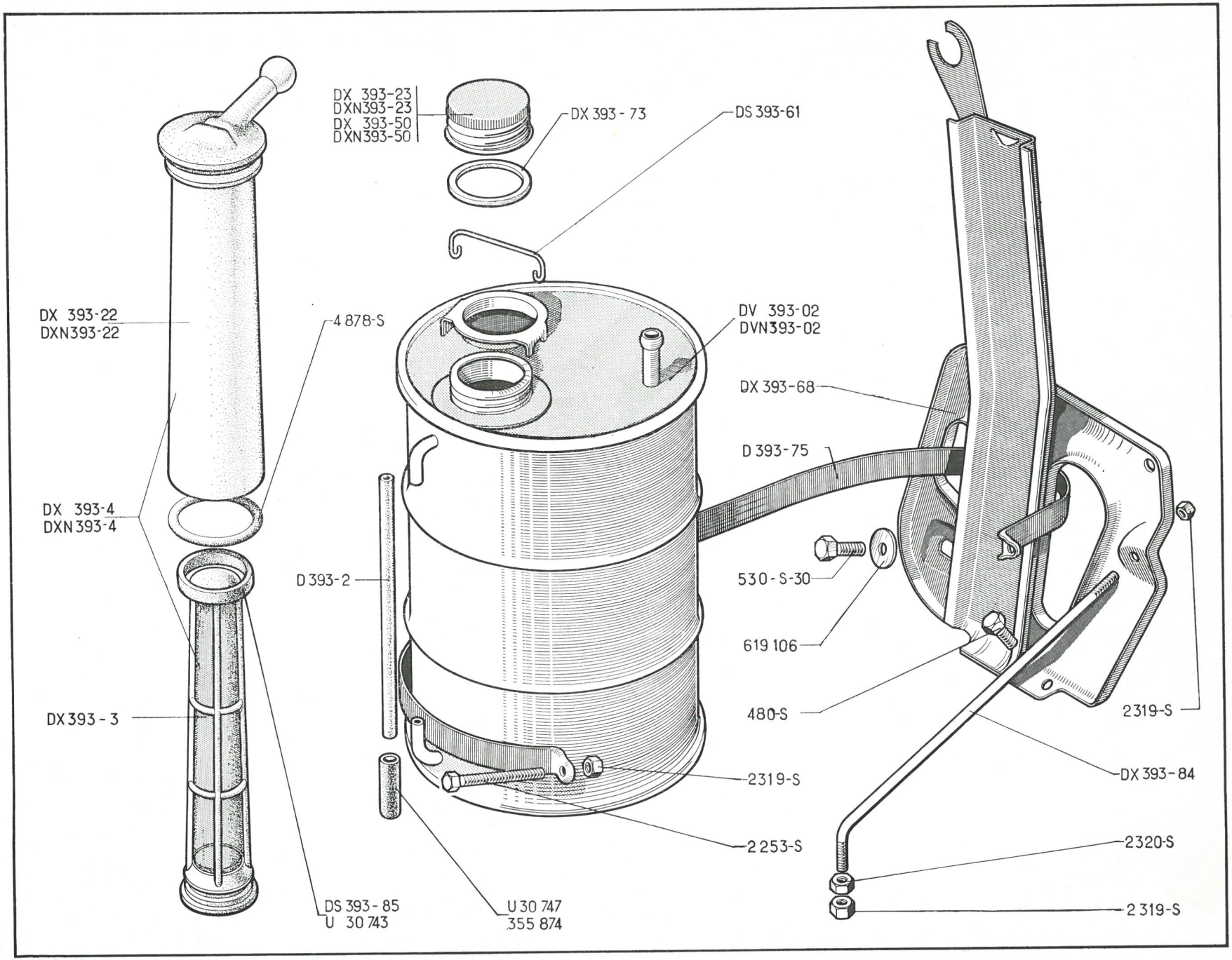
DX 393-23
DXN393-23
DX 393-50
DXN393-50
DX 393 - 73
DS 393-61
DX 393-22
DXN393-22
4 878-S
DV 393-02
DVN393-02
DX 393-68
D 393-75
DX 393-4
DXN393-4
D 393-2
530-S-30
619 106
480-S
2319-S
DX 393 - 3
DX 393-84
2319-S
2 253-S
2320-S
2 319-S
DS 393-85
U 30 743
U 30 747
355 874

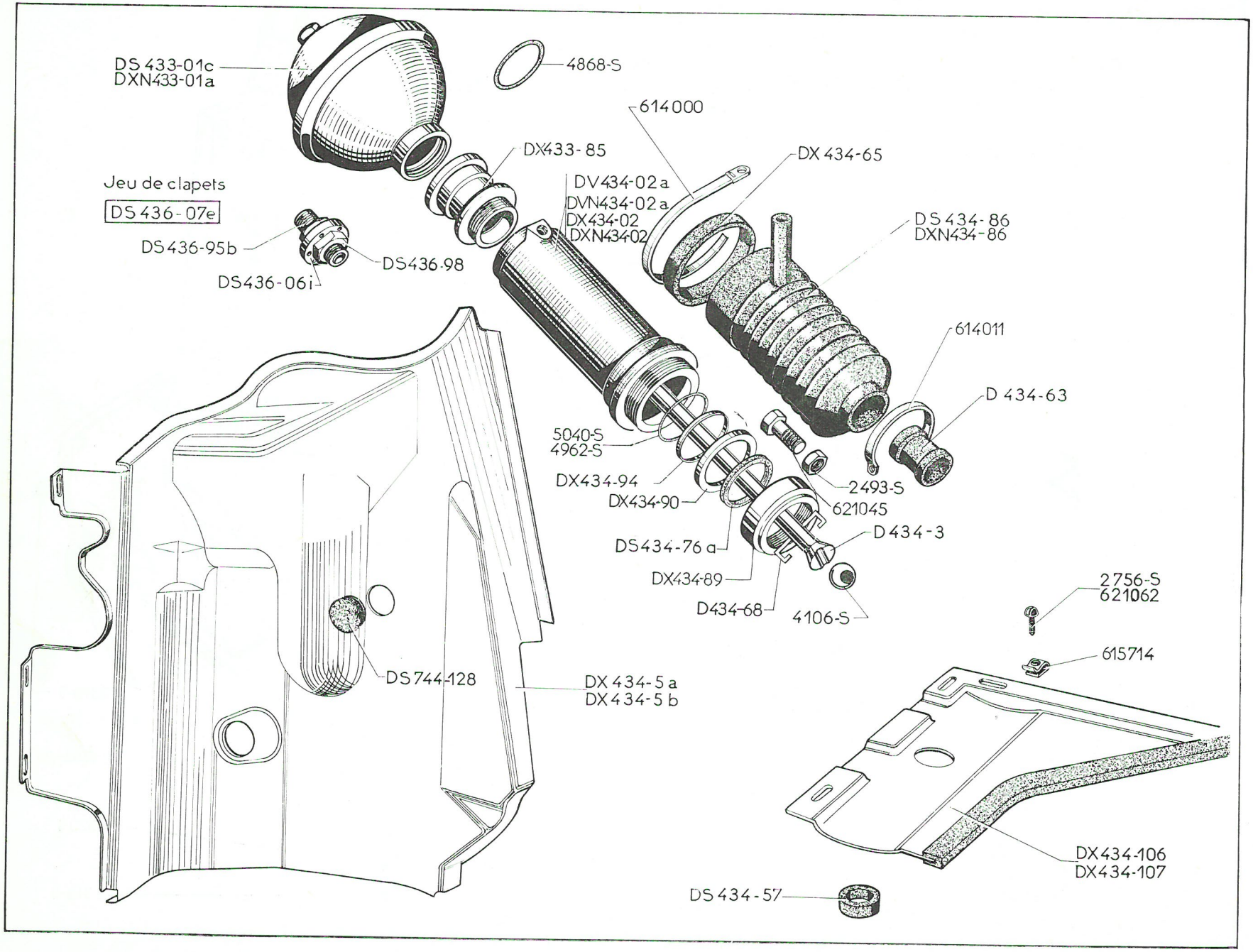
DS 433-01c
DXN433-01a
4868-S
614000
DX433-85
DX 434-65
DV434-02 a
DVN434-02 a
DX434-02
DXN434-02
Jeu de clapets
DS 436-07e
DS436-95b
DS436-98
DS436-06i
DS 434-86
DXN434-86
614011
D 434-63
5040-S
4962-S
DX434-94
DX434-90
2493-S
621045
D 434-3
DS434-76 a
DX434-89
D434-68
4106-S
2756-S
621062
615714
DS744-128
DX 434-5 a
DX 434-5 b
DX434-106
DX434-107
DS 434-57

ATTENTION : Ce chapitre est commun aux véhicules équipés d'un circuit hydraulique minéral ou végétal.

— Les pièces et les joints repérés en vert sont strictement réservés au circuit minéral.

— Les pièces caoutchouc et les joints repérés en blanc sont communs aux deux circuits.

— Les pièces et les joints non repérés ou repérés en rouge sont réservés au circuit végétal.

NUMÉRO	DÉSIGNATION	COEFF
DS 433-01c	Bloc pneumatique de suspension (sans amortisseur) (sans repère).	2
DXN 433-01a	Bloc pneumatique de suspension (sans amortisseur) (repère vert).	2
DX 433-85	Embout de sphère sur bloc pneumatique gauche, 1 filetage 36 pas de 150, 1 diamètre 42 mm, côté cylindre de suspension pour étanchéité par joint torique.	1
DV 434-02a	Cylindre de suspension avant droit diam. intér. côté sphère 42 mm, pour étanchéité par joint torique (sans repère).	1
DVN 434-02a	Cylindre de suspension AV droit, diam. intér. côté sphère 42 mm, pour étanchéité par joint torique (repère vert).	1
DX 434-02	Cylindre de suspension AV gauche, diam. intér. côté sphère 42 mm, pour étanchéité par joint torique (sans repère).	1
DXN 434-02	Cylindre de suspension AV gauche, diam. intér. côté sphère 42 mm pour étanchéité par joint torique (repère vert).	1
D 434-3	Tige de piston de suspension avec épingle. Jusque mai 67.	2
DX 434-3	Tige de piston de cylindre de suspension, monobloc, avec épingle. Depuis mai 67.	2
DX 434-5a	*Écran de protection de mécanisme de suspension gauche (partie latérale). Jusque janvier 67. R.p.* DX 434-5c.	1
DX 434-5b	*Écran de protection de mécanisme de suspension droit (partie latérale). Jusque janvier 67. R.p.* DX 434-5d.	1
DX 434-5c	Écran de protection de mécanisme de suspension gauche (partie latérale). Depuis janvier 67.	1
DX 434-5d	Écran de protection de mécanisme de suspension droit (partie latérale). Depuis janvier 67.	1
DS 434-57	Rondelle caoutchouc d'étanchéité d'écran de protection de mécanisme de suspension (20×44×13).	2
D 434-63	Bague de protection sous collier de serrage de pare-poussière de cylindre (côté levier de commande) diam. intér. 25 mm.	2
DX 434-65	Bague élastique de protection sous collier de serrage de pare-poussière de cylindre (côté cylindre) (repère blanc).	2
D 434-68	Épingle de liaison de tige de piston de cylindre avec levier (fil de 2 mm).	2
DS 434-76a	Rondelle feutre d'étanchéité de cylindre de suspension AV (34,5×41×5) (R. VI).	2
DS 434-86	Pare-poussière caoutchouc de cylindre de suspension AV (1 trou conique, diam. supér. 6,5 mm, pour retour de fuites) (repère rouge).	2
DXN 434-86	Pare-poussière caoutchouc de cylindre de suspension AV (1 trou conique, diam. supér. 6,5 mm, pour retour de fuites) (repère vert).	2
DX 434-89	Écrou de cylindre de suspension AV, 1 filetage 54 pas de 150, 1 diam. intér. de 36,5 mm.	2
DX 434-90	Rondelle d'appui de joint de piston de cylindre de suspension AV (35×49×5).	2
DX 434-94	Joint teflon de piston de cylindre de suspension AV, diam. intér. 34,90 mm, haut. 4 mm (R. VI).	2
DX 434-106	Écran de protection de mécanisme de suspension gauche (partie inférieure).	1
DX 434-107	Écran de protection de mécanisme de suspension droite (partie inférieure).	1
DS 436-06i	Amortisseur AV (avec trou de fuite, diam. 2 mm).	2
DS 436-07e	Jeu de clapets pour amortisseur AV.	2
DS 436-95b	Axe d'amortisseur, long. 31 mm, filetage 7×100, long. de la partie lisse 8,9 mm.	2
DS 436-98	Écrou H de 7×100 d'amortisseur, épais. 8,2 mm.	4
DS 744-128	Bouchon obturateur des trous de passage de graisseur sur écrans de protection.	4

Les numéros soulignés indiquent les pièces nouvelles ne figurant pas sur la planche.

NUMÉRO	DÉSIGNATION	COEFF.
2.493-S	Écrou H de 7×100 de fixat. de cylindre.	4
2.756-S	Vis parker de 3×10 de fixat. d'écran de protection sur tôle latérale d'auvent (R. VI).	4
4.106-S	Bille de 14,28 de tige de piston de cylindre (R. X).	2
4.868-S	Joint torique (37,5×42,4×2,45) (repère blanc).	
	— Entre bloc pneumatique gauche et embout.	1
	— Entre bloc pneumatique droit et cylindre.	1
	— Entre bloc pneumatique avec embout et cylindre gauche.	1
4.962-S	Joint torique d'étanchéité de cylindre de suspension AV (35,6×42,8×3,6) (repère rouge).	2
5.040-S	Joint torique d'étanchéité de cylindre de suspension AV (35,6×42,8×3,6) (repère vert).	2
614.000	Collier de serrage de pare-poussière de cylindre, long. 474 mm (R. X).	2
614.011	Collier de serrage du pare-poussière (côté levier de commande), long. 240 mm (R. X).	2
615.714	Écrou clips de fixat. d'écran de protection de mécanisme de suspension (R. VI).	4
621.045	Vis TH de 7×28 de fixat. de cylindre.	4
621.062	*Vis TH de* 5×14 *de fixat. :*	
	— *des écrans partie inférieure,*	6
	— *des écrans partie latérale.*	6
	R.p. 283-S 30.	

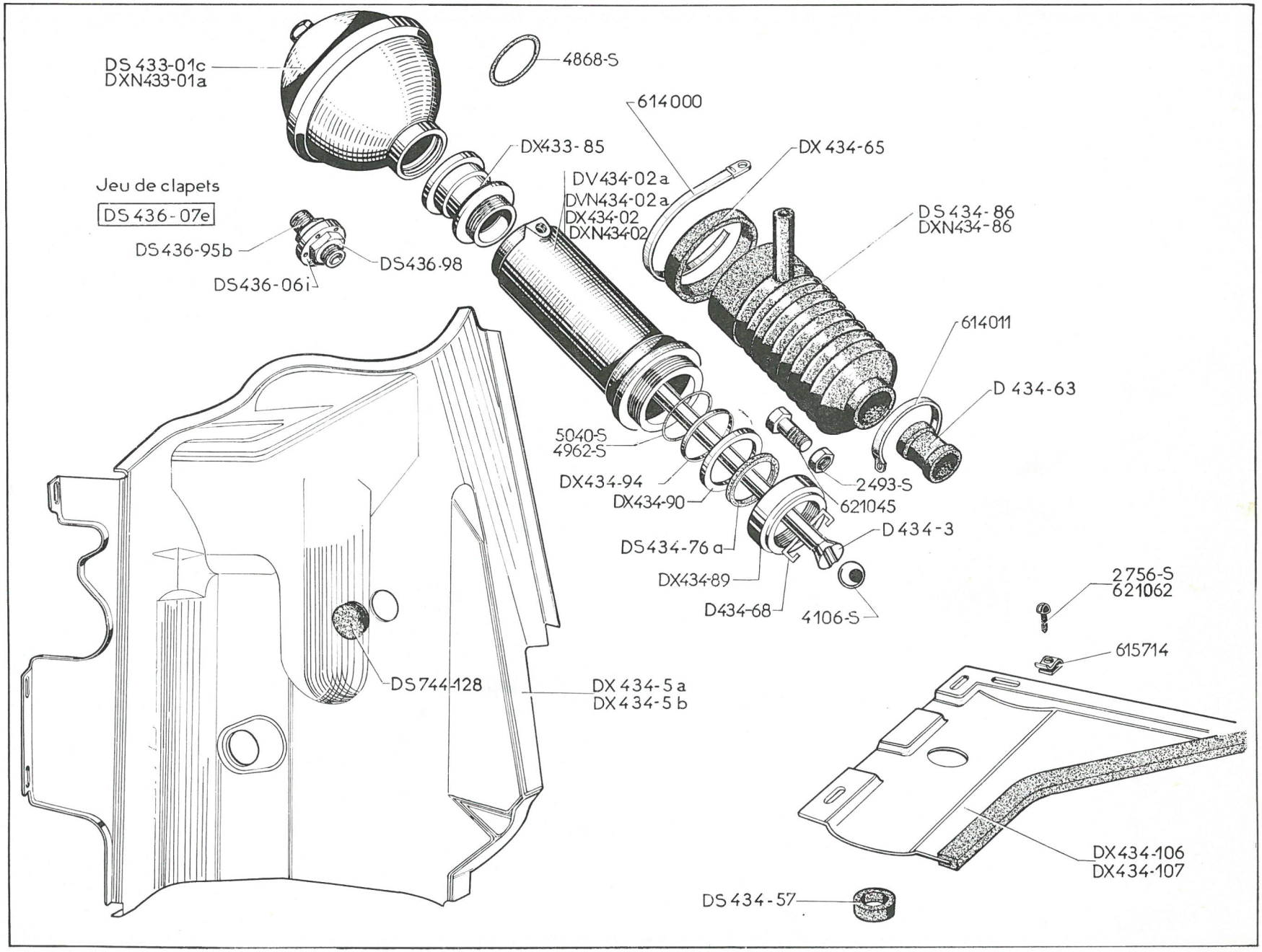
DS 433-01c
DXN433-01a
4868-S
614000
DX433-85
DX 434-65
DV434-02a
DVN434-02a
DX434-02
DXN434-02
DS 434-86
DXN434-86
Jeu de clapets
DS 436-07e
DS436-95b
DS436-98
DS436-06i
614011
D 434-63
5040-S
4962-S
DX434-94
DX434-90
2493-S
621045
D 434-3
DS434-76 a
DX434-89
D434-68
4106-S
2756-S
621062
615714
DS744-128
DX 434-5 a
DX 434-5 b
DX434-106
DX434-107
DS 434-57

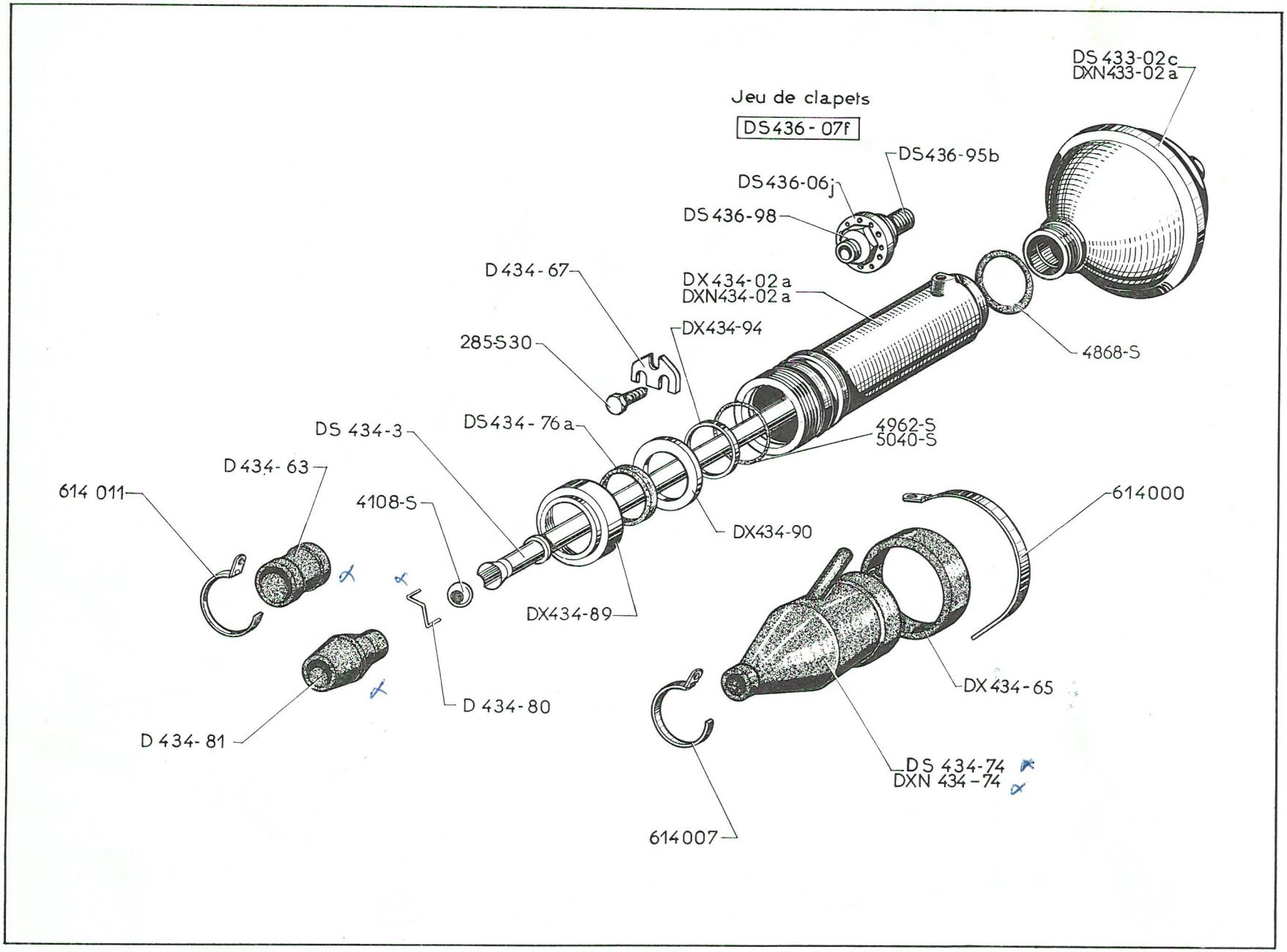
DS 433-02c
DXN433-02 a
Jeu de clapets
DS436 - 07f
DS436-95b
DS436-06j
DS436-98
D434 - 67
DX434-02 a
DXN434-02 a
285-S30
DX434-94
4868-S
DS 434-3
DS434 - 76 a
4962-S
5040-S
D434 - 63
614 011
4108-S
DX434-90
614000
DX434-89
DX434-65
D 434 - 80
D 434 - 81
DS 434-74
DXN 434 - 74
614007

ATTENTION : Ce chapitre est commun aux véhicules équipés d'un circuit hydraulique minéral ou végétal.
— Les pièces et les joints repérés en vert sont strictement réservés au circuit minéral.
— Les pièces caoutchouc et les joints repérés en blanc sont communs aux deux circuits.
— Les pièces et les joints non repérés ou repérés en rouge sont réservés au circuit végétal.

NUMÉRO	DÉSIGNATION	COEFF
DS 433-02c	Bloc pneumatique de suspension (sans amortisseur) (sans repère).	2
DXN 433-02a	Bloc pneumatique de suspension (sans amortisseur) (repère vert).	2
DX 434-02a	Cylindre de suspension droit et gauche, diam. intér. côté sphère 42 mm, pour étanchéité par joint torique (sans repère).	2
DXN 434-02a	Cylindre de suspension droit et gauche, diam. intér. côté sphère 42 mm, pour étanchéité par joint torique (repère vert).	2
DS 434-3	Tige de piston de cylindre (montage avec bille de 15,875 mm).	2
D 434-63	Anneau de protection sous collier de serrage de pare-poussière de tige de piston, diam. intér. 25 mm.	2
DX 434-65	Bague élastique de protection sous collier de serrage de pare-poussière de cylindre (côté cylindre) (repère blanc).	2
D 434-67	Patte de maintien de cylindre de suspension.	2
DS 434-74	Pare-poussière caoutchouc de cylindre de suspension (1 trou conique, diam. 6,5 mm, pour retour de fuites) (repère rouge).	2
DXN 434-74	Pare-poussière caoutchouc de cylindre de suspension (1 trou conique, diam. 6,5 mm, pour retour de fuites) (repère vert).	2
DS 434-76a	Rondelle feutre d'étanchéité de cylindre de suspension AR (34,5×41×5) (R. VI).	2
DX 434-80	Épingle de liaison de tige de piston de cylindre avec lèvres (fil de 3 mm).	2
D 434-81	Pare-poussière caoutchouc de tige de piston de cylindre.	2
DX 434-89	Écrou de cylindre de suspension, 1 filetage 54 pas de 150, 1 diam. intér. de 36,5 mm.	2
DX 434-90	Rondelle d'appui de joint de piston de cylindre de suspension (35×49×5).	2
DX 434-94	Joint teflon de piston de cylindre de suspension, diam. intér. 34,90 mm, haut. 4 mm (R. VI).	2
DS 436-06j	Amortisseur (avec trou de fuites, diam. 2 mm).	2

NUMÉRO	DÉSIGNATION	COEFF.
DS 436-07f	Jeu de clapets pour amortisseur AR.	2
DS 436-95b	Goujon d'amortisseur, long. 31 mm, filetage 7×100, long. de la partie lisse 89 mm.	2
DS 436-98	Écrou H de 7×100 d'amortisseur, épais. 8,2 mm.	4
285-S-30	Vis TH à pointe de 5×25 de fixat. de patte de maintien de cylindre.	2
4.108-S	Bille de 15,875 mm de tige de piston de cylindre (R. VI).	2
4.868-S	Joint torique entre blocs pneumatiques et cylindres de suspension (37,5×42,4×2,45) (repère blanc).	2
4.962-S	Joint torique d'étanchéité de cylindre de suspension (35,6×42,8×3,6) (repère rouge).	2
5.040-S	Joint torique d'étanchéité de cylindre de suspension (35,6×42,8×3,6) (repère vert).	2
614.000	Collier de serrage de pare-poussière de cylindre, long. 474 mm (R. VI).	2
614.007	Collier de serrage de pare-poussière de cylindre, long. 190 mm (R. VI).	2
614.011	Collier de serrage du pare-poussière (côté levier de commande), long. 240 mm (R. VI).	2

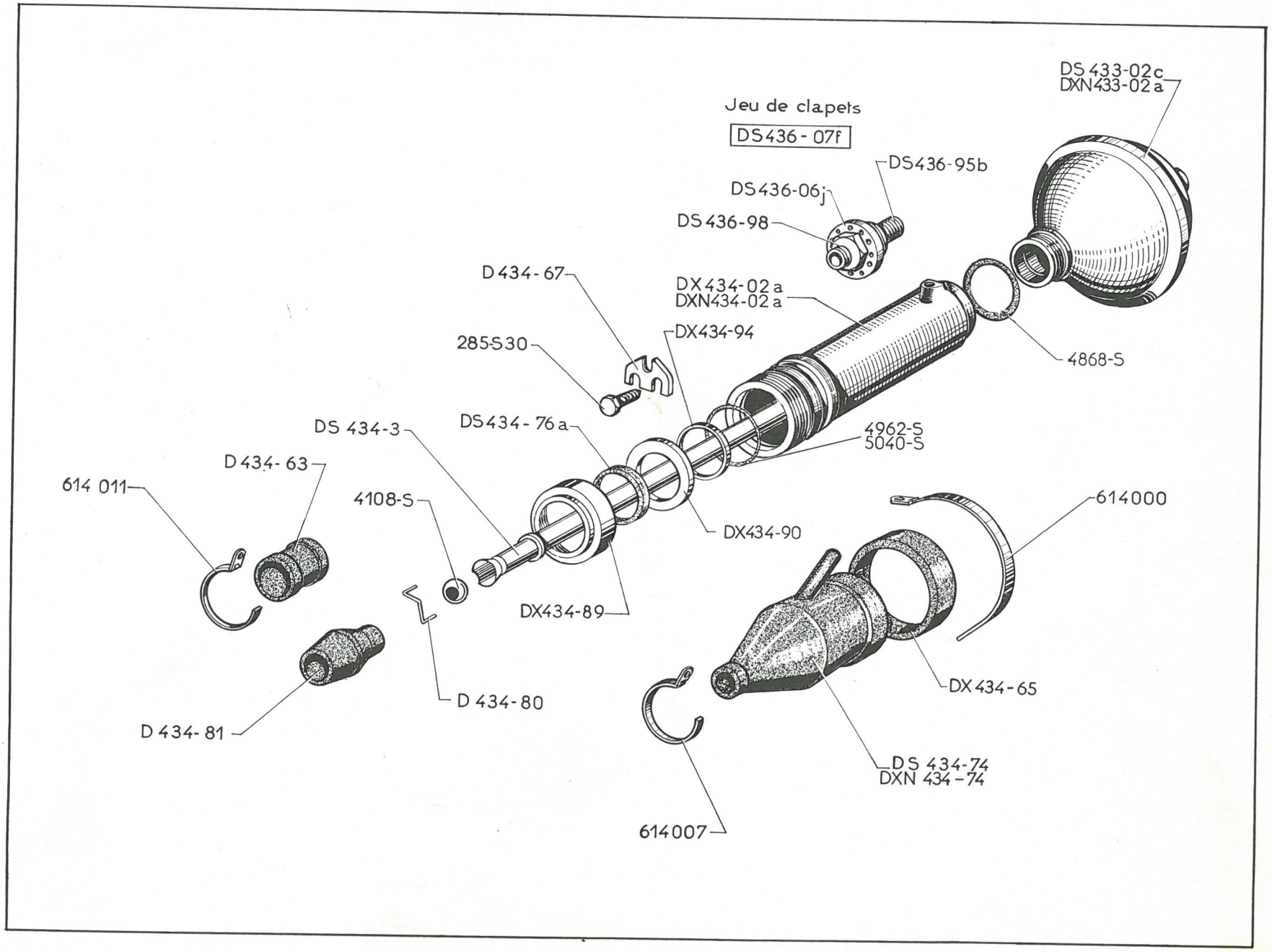
DS 433-02c
DXN433-02a
Jeu de clapets
DS436 - 07f
DS436-95b
DS436-06j
DS436-98
D434-67
DX434-02a
DXN434-02a
DX434-94
285-S30
4868-S
DS 434-3
DS434 - 76a
4962-S
5040-S
D434 - 63
614 011
4108-S
DX434-90
614000
DX434-89
DX434-65
D 434-80
D 434-81
DS 434-74
DXN 434 - 74
614007

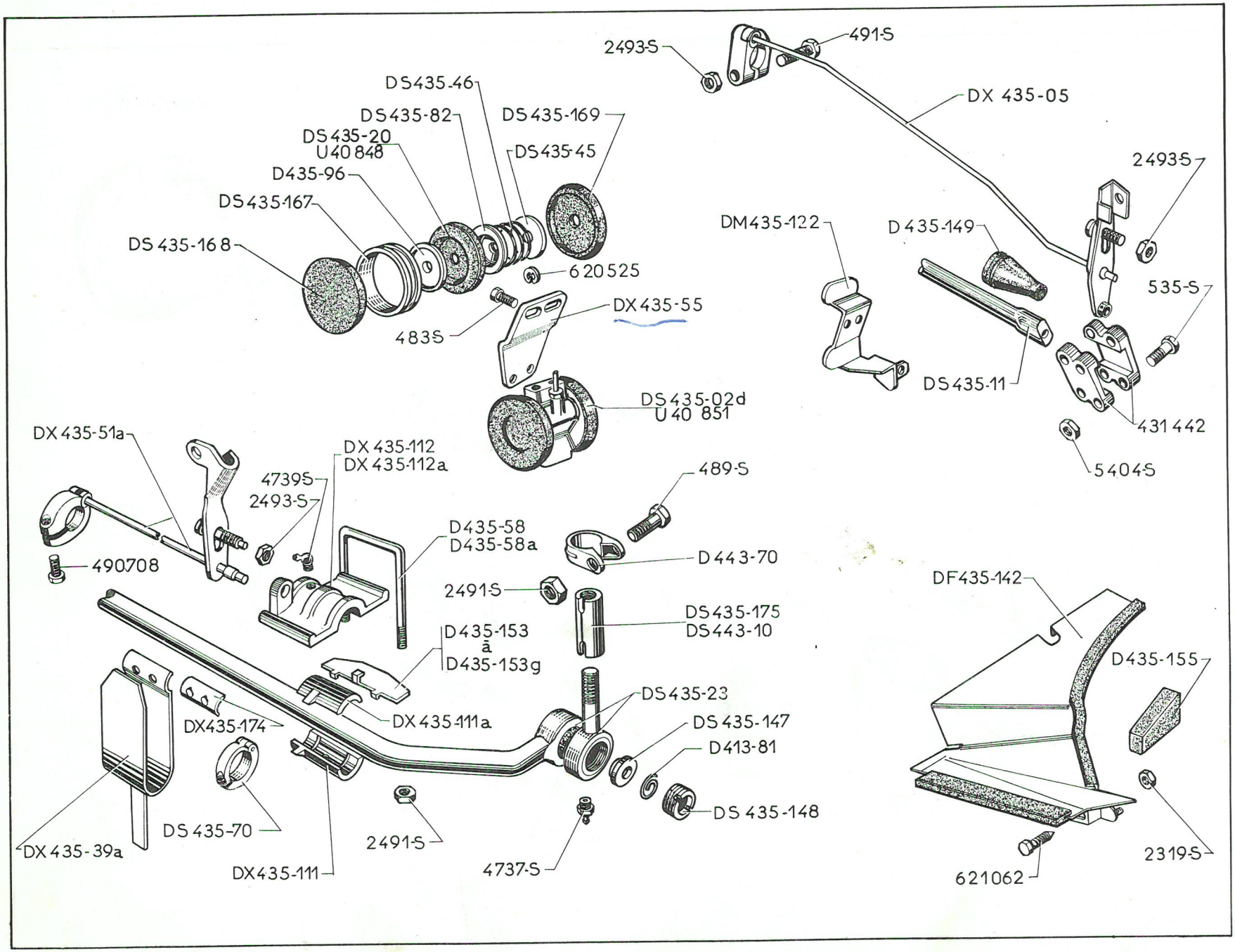
2493-S
491-S
DX 435-05
DS435-46
DS435-82
DS435-169
DS435-20
U40 848
DS435-45
D435-96
DS435-167
DS 435-168
620525
483-S
DX 435-55
DS 435-02d
U40 851
DM435-122
D 435-149
2493-S
535-S
DS 435-11
431 442
5404-S
DX 435-51a
DX 435-112
DX 435-112a
4739-S
2493-S
489-S
D435-58
D435-58a
D 443-70
490708
2491-S
DS435-175
DS443-10
D435-153
à
D435-153g
DF435-142
D435-155
DS435-23
DX435-174
DX 435-111a
DS 435-147
D413-81
DS 435-148
DS 435-70
DX 435-39a
2491-S
4737-S
DX435-111
621062
2319-S

NUMÉRO	DÉSIGNATION	COEFF.
D 413-81	Ressort de rotule de barre anti-roulis AV, diam. extér. 25,5 mm.	2
DS 435-02d	Correcteur de hauteur AV et AR à retour rapide (sans repère).	2
DX 435-05	Tige complète de commande de correcteur AR.	1
DS 435-11	Barre de torsion anti-roulis AR, diam. 17 mm.	1
DS 435-20	Membrane de correcteur, un trou de 3 mm sur long. 6,2 mm (sans repère).	4
DS 435-23	Barre anti-roulis AV avec embout, 1 filetage 14×125 à gauche, 1 filetage 14×125 à droite.	1
DX 435-39a	Ressort anti bruit de barre anti-roulis AV, long. de la patte de fixat. 125 mm.	2
DS 435-45	Clapet de correcteur de hauteur (5,85×25×0,20) (R. VI).	4
DS 435-46	Ressort de clapet de correcteur de hauteur.	4
DX 435-51a	Tige de commande de correcteur AV complète (levier de commande, épais. 4 mm).	1
DX 435-55	Support de correcteur AV (2 trous de fixat. sur support de bras, entraxes 46,9 mm).	1
D 435-58	Étrier AV de fixat. de palier de barre anti-roulis AV, entraxes 72 mm.	2
D 435-58a	Étrier AR de fixat. de palier de barre anti-roulis AV, entraxes 83 mm.	2
DS 435-70	Collier complet de butée de barre anti-roulis AV.	2
DS 435-82	Coupelle intérieure de serrage de membrane de correcteur, épais. 4,9 mm.	4
D 435-96	Coupelle de correcteur, diam. 5×36, épais. 1,5 mm.	4
DX 435-111	Demi-coussinet inférieur de barre anti-roulis AV (nylon), 2 gorges intérieures (R. VI).	2
DX 435-111a	Demi-coussinet supérieur de barre anti-roulis AV (nylon) (2 trous, diam. 3 mm, 2 gorges intérieures) (R. VI).	2
DX 435-112	Palier de barre anti-roulis AV gauche avec coussinet et ergot (montage avec graisseur).	1
DX 435-112a	Palier de barre anti-roulis AV droit avec coussinet et ergot (montage avec graisseur).	1
DM 435-122	Support de correcteur AR avec palier.	1
DF 435-142	Tôle de protection de correcteur AR.	1
DS 435-147	Cuvette d'appui de rotule de barre anti-roulis AV, diam. 26 mm, épais. 5,40 mm.	2
DS 435-148	Écrou de serrage de cuvette de barre anti-roulis AV, filetage 30×150.	2
D 435-149	Manchon d'étanchéité sur tige de commande de correcteur AR (6×36×60).	1
	Cale de réglage de barre anti-roulis AV :	ALD
D 435-153	Épais. 1.	
D 435-153a	— 0,95.	
D 435-153b	— 0,90.	
D 435-153c	— 0,85.	
D 435-153d	— 0,80.	
D 435-153e	— 0,75.	
D 435-153f	— 0,70.	
D 435-153g	— 0,65.	
D 435-155	Garniture caoutchouc d'étanchéité entre caisse et tôle de protection de correcteur AR (R. VI).	1
DS 435-167	Bague de maintien de coupelle d'étanchéité de correcteur, diam. extér. 61 mm.	4
DS 435-168	Coupelle caoutchouc d'étanchéité de correcteur (côté écrou), diam. 49×63.	2
DS 435-169	Coupelle caoutchouc d'étanchéité de correcteur (côté chape), diam. 49×63 mm, 1 trou de 8 mm.	2

ATTENTION : Ce chapitre est commun aux véhicules équipés d'un circuit hydraulique minéral ou végétal.

— Les pièces et les joints repérés en vert sont strictement réservés au circuit minéral.

— Les pièces caoutchouc et les joints repérés en blanc sont communs aux deux circuits.

— Les pièces et les joints non repérés ou repérés en rouge sont réservés au circuit végétal.

NUMÉRO	DÉSIGNATION	COEFF.
DX 435-174	Coussinet (nylon) de ressort anti-bruit de barre anti roulis AV (2 ergots, diam. 7,85, haut. 4 mm) (R. VI).	2
DS 435-175	Manchon d'accouplement de barre anti-roulis AV côté droit, filetage 14×125 à droite, long. 61,5 mm.	1
DS 443-10	Manchon réglable de barre anti-roulis AV, filetage 14×125 à gauche et à droite, long. 80 mm.	1
D 443-70	Collier de serrage de manchon réglable de barre anti-roulis AV.	4
U 40.848	Membrane de correcteur de hauteur (repère vert).	4
U 40.851	Correcteur de hauteur (repère vert).	2
483-S	Vis TH de 7×15 de fixat. :	
	— du support de correcteur.	2
	— du correcteur AV sur support.	2
	— du correcteur AR sur support.	2
489-S	Vis TH de 7×30 de fixat. de collier de serrage de manchon réglable de barre anti-roulis AV.	4
491-S	Vis TH de 7×35 de serrage du collier de tige de commande de correcteur AR.	1
535-S	Vis TH de 12×55 de fixat. de bride d'accouplement de barre de torsion AR.	8
2.319-S	Écrou H de 5×75 de fixat. de tôle de protection de correcteur AR.	4
2.491-S	Écrou H de 7×100 de fixat. :	
	— de collier de serrage de manchon réglable de barre anti-roulis AV.	4
	— de palier de barre anti-roulis AV.	8
2.493-S	Écrou H de 7×100 :	
	— d'axe excentrique de commande de correcteur AV.	1
	— de vis de tige de commande de correcteur AV.	1
	— de vis de tige de commande de correcteur AR.	1
4.737-S	Graisseur de barre anti-roulis AV (R. VI).	2
4.739-S	Graisseur oblique de palier de barre anti-roulis AV (R. VI).	2
5.404-S	Écrou H de 12×125 de fixat. de bride d'accouplement de barre de torsion AR (R. VI).	8
431.442	Bride d'accouplement de barre de torsion AR, entraxes des trous 29 mm et 42 mm.	4
490.708	Vis TR de 7×22,5 :	
	— de collier de tige de commande de correcteur AV.	1
	— de collier de barre anti-roulis AV.	2
620.525	Circlips de clapet de correcteur de hauteur (5×9,85×0,6) (R. VI).	4
621.062	Vis TH de 5×14 de fixat. de tôle de protection de correcteur AR.	4

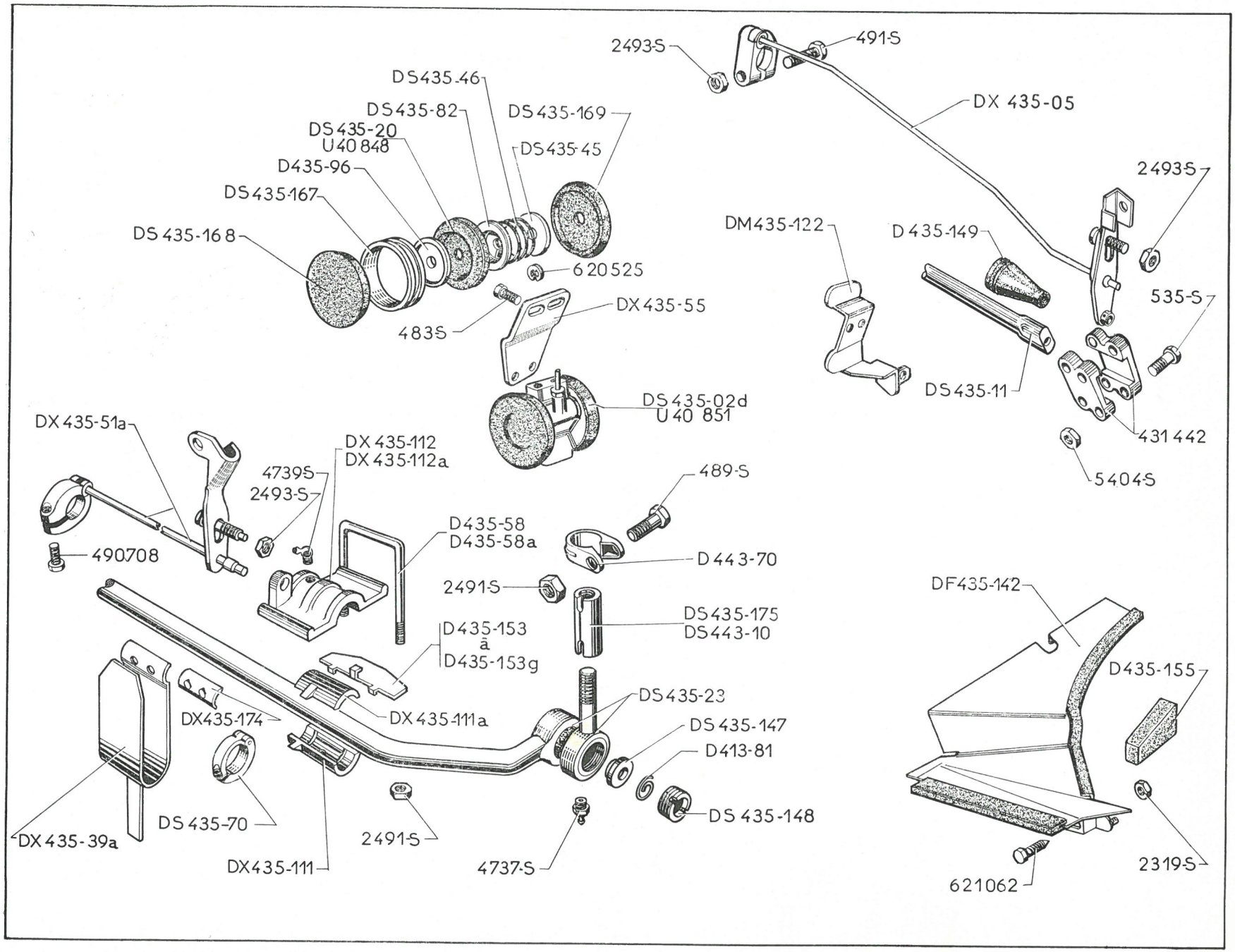
2493-S
491-S
DX 435-05
DS435-46
DS435-82
DS435-169
DS435-20
U40848
DS435-45
D435-96
DS435-167
DS435-168
620525
483S
DX435-55
DS435-02d
U40 851
DM435-122
D435-149
2493-S
535-S
DS435-11
431442
5404-S
DX435-51a
DX435-112
DX435-112a
4739-S
2493-S
489-S
D435-58
D435-58a
490708
D443-70
2491-S
DS435-175
DS443-10
D435-153
à
D435-153g
DF435-142
D435-155
DS435-23
DX435-174
DX435-111a
DS435-147
D413-81
DS435-70
DS435-148
DX435-39a
2491-S
DX435-111
4737-S
2319-S
621062

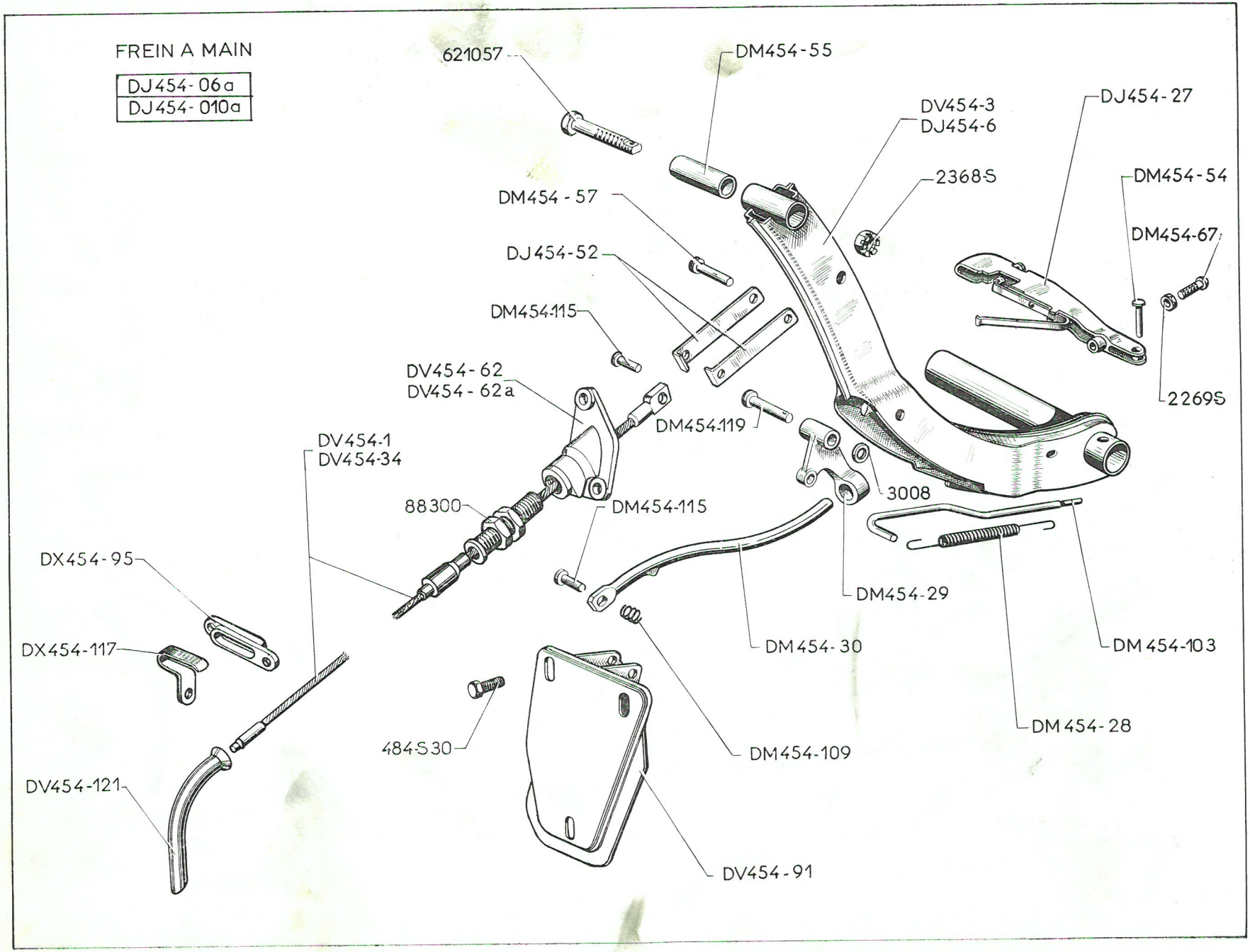
FREIN A MAIN
DJ454-06a
DJ454-010a
621057
DM454-55
DV454-3
DJ454-6
DJ454-27
2368S
DM454-54
DM454-57
DM454-67
DJ454-52
DM454-115
2269S
DV454-62
DV454-62a
DM454-119
DV454-1
DV454-34
3008
88300
DM454-115
DX454-95
DM454-29
DX454-117
DM454-30
DM454-103
DM454-28
484S30
DM454-109
DV454-121
DV454-91

NUMÉRO	DÉSIGNATION	COEFF.
DJ 454-06a	Levier de frein à main complet avec poignée de déblocage noire côté droit, demi-tirant de câble, long. 65 mm. **D. à G.**	1
DJ 454-010a	Levier de frein à main complet avec poignée de déblocage noire côté gauche, demi-tirant de câble, long. 65 mm. **D. à D.**	1
DV 454-1	Câble de frein mécanique, long. 1,425 m, avec butée de gaine réglable, filetage 14×150, long. 58 mm (R. X). **D. à G.**	1
DV 454-3	Levier de frein avec poignée côté droit, demi-tirant de câble, long. 65 mm. **D. à G.**	1
DJ 454-6	Levier de frein à main avec poignée côté gauche, demi-tirant de câble, long. 65 mm. **D. à D.**	1
DJ 454-27	Poignée de déblocage de frein à main noire.	1
DM 454-28	Ressort de verrou de frein à main, diam. extér. 8 mm.	1
DM 454-29	Verrou de frein à main.	1
DM 454-30	Secteur de verrouillage de frein à main, diam. 10 mm.	1
DV 454-34	Câble de frein mécanique, long. 1,380 m, avec butée de gaine réglable, filetage 14×150, long. 58 mm (R. X). **D. à D.**	1
DJ 454-52	Demi-tirant de câble de frein, long. 65 mm.	2
DM 454-54	Axe de la poignée de déblocage de frein à main (4×23).	1
DM 454-55	Entretoise de 9×13×34 de fixat. de frein à main (R. VI).	1
DM 454-57	Axe de tirant de câble de frein (7×26,2).	1
DV 454-62	Support de butée de gaine (2 trous, diam. 8 mm, pour fixat.). **D. à G.**	1
DV 454-62a	*Support de butée de gaine (2 trous, diam. 8 mm, pour fixat.)* **D. à D.** *R.p.* DV 454-62.	1
DM 454-67	Vis TR de 4×16 de réglage de la tige de déblocage de frein à main.	1
DV 454-91	Plaque et support de secteur assemblés (3 trous, diam. 7,5 mm, 2 boutonnières de 17,5×11,5).	1
DX 454-95	Œillet de protection de câble de frein mécanique, 2 trous, diam. 4,35 mm, entraxes 77 mm (R. VI).	1
DM 454-103	Tige de blocage de frein à main.	1
DM 454-109	Ressort de maintien de secteur de frein à main, diam. intér. 7,3 mm.	2
DM 454-115	Axe de 7×24 de maintien :	
	— du secteur de frein à main.	1
	— de fixat. de câble de frein mécanique.	1
DX 454-117	Patte de guidage de câble de frein mécanique, 1 trou, diam. 9,5 mm.	1
DM 454-119	Axe de verrou de frein à main (6×38,5).	1
DV 454-121	Garniture de 15×18 de protection de câble de frein mécanique dans longeron, long. 195 mm (R. VI). **D. à D.**	1
484-S-30	Vis TH de 7×17,5 de fixat. :	
	— de plaque support de secteur.	3
	— de support de butée de gaine.	2
2.269-S	Écrou H de 4×75 de la vis de réglage de la tige de blocage de frein à main.	1
2.368-S	Écrou H crénelé de 9×125 de fixat. de levier de frein à main.	1
3.008	Rondelle de 6,25×12,1 d'axe de verrou de frein à main.	1
88.300	Écrou H de 14×150 de blocage de butée réglable de câble de frein mécanique.	2
621.057	Vis de 9×50 de fixat. de levier de frein à main.	1

NUMÉRO	DÉSIGNATION	COEFF[t]
DV 314-2b	Câble de débrayage, long. 585 mm (R. X.). Jusque février 67.	1
DV 314-2d	Câble de débrayage, long. 580,5 mm (R. X.). Depuis février 67.	1
DV 314-3	Pédale de débrayage avec axe, larg. du patin 57 mm.	1
DV 314-33	Levier de commande de tige de poussée de débrayage, entraxes 42,5 mm et 65,5 mm. Jusque février 67.	1
DV 314-33a	Levier de commande de la tige de poussée de réglage de débrayage, entraxes 59,5 mm et 42,5 mm, épais. 3,75 mm. Depuis février 67.	1
DM 314-51b	Ressort de pédale de débrayage, enroulement à droite (11 spires).	1
DV 314-51	*Ressort de pédale de débrayage, enroulement à droite*, 13 *spires. R.p.* DM 314-51b.	1
DV 314-83	Levier de commande de débrayage.	1
DM 314-88	Rondelle d'appui de levier de commande de tige de poussée de débrayage (7,2×22×2).	1
DM 314-95b	Palier de levier de commande de tige de poussée (7,2×20×7,2).	1
DV 314-97	Tige de poussée de débrayage, long. 112 mm (R. VI).	1
DM 314-109	Entretoise de levier de commande de débrayage (7×10×12,6).	1
DM 314-177	Vis de réglage des pédales, filetage 7×100, long. 35 mm.	2
DV 314-178	Axe d'accrochage de câble de débrayage, diam. 5 mm, long. 13,5 mm.	1
DV 453-029	Pédalier complet (sans commande de frein ni commutateur de stop), avec support de butée réglable, diam. extér. 24 mm, filetage 16×150.	1
DM 453-1d	Pédale de frein baguée avec levier de commande de poussoir.	1
DM 453-25c	Ressort de rappel de pédale de frein, diam. extér. 16 mm, 10 spires.	1
DM 453-97	Garniture de patin de pédale.	2
DV 453-99	Support de pédale bagué.	1
DM 453-110	Rondelle de frottement de pédale de frein (18×27×1,5).	1
DV 453-189	Garniture d'étanchéité de pédalier (polyuréthane).	1
483-S-30	Vis TH de 7×15 de fixat. de pédalier.	1
485-S	Vis TH de 7×20 de fixat. de levier de commande de tige de poussée.	1
497-S	Vis TH de 7×50 de fixat. de levier de commande de débrayage.	1
2.491-S	Écrou H de 7×100 des vis de fixat. :	
	— de réglage des pédales.	2
	— de levier de commande de débrayage.	1
	— de pédalier.	1
543.322	Bague support de pédalier (18×22×17) (R. VI).	2
612.702	Bague de pédale de frein (18×22×39) (R. VI).	1
614.201	Écrou H de 16×150 de blocage de butée réglable.	1

Les numéros soulignés indiquent les pièces nouvelles ne figurant pas sur la planche.

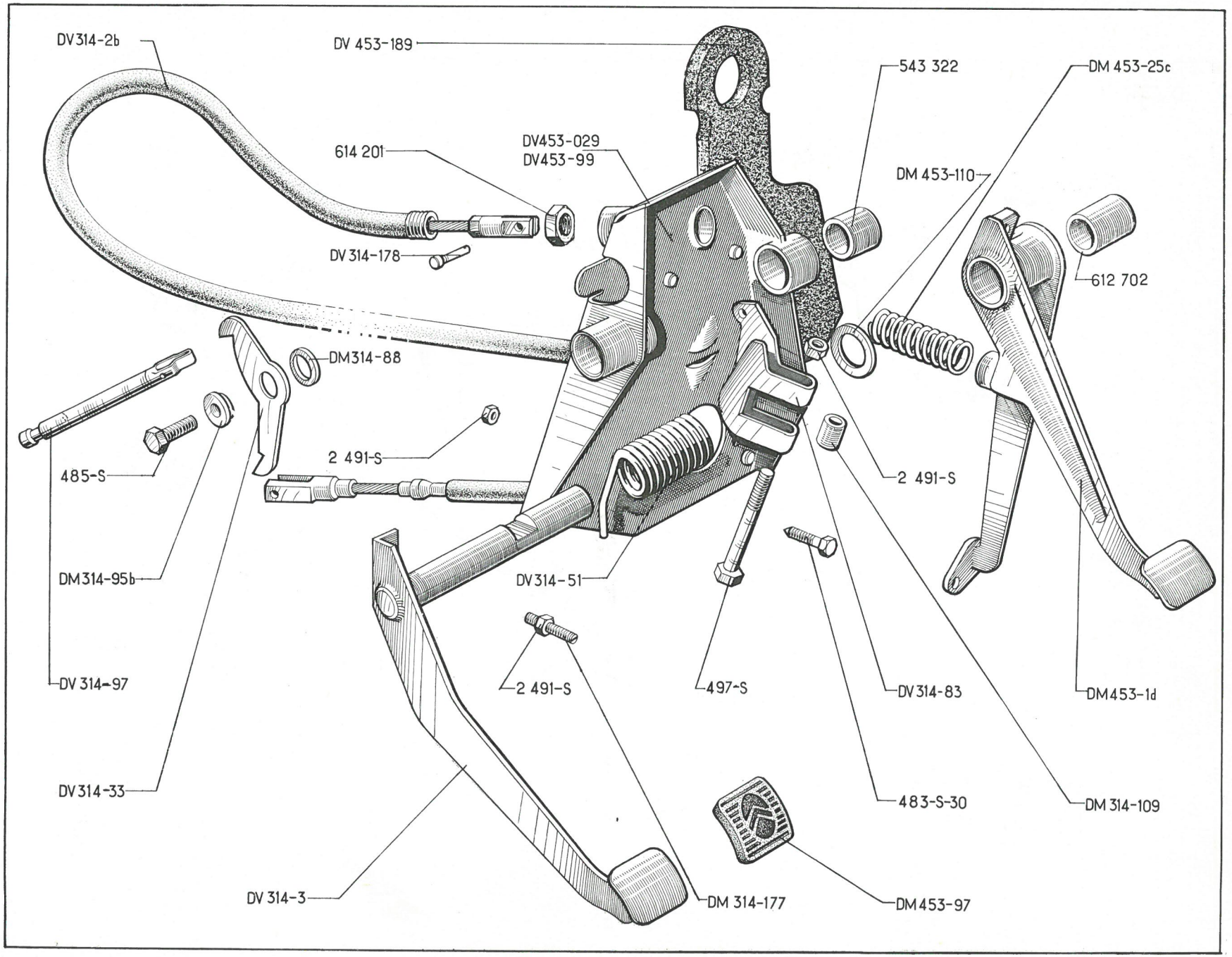
DV314-2b
DV 453-189
543 322
DM 453-25c
614 201
DV453-029
DV453-99
DM 453-110
612 702
DV 314-178
DM314-88
2 491-S
485-S
2 491-S
DM314-95b
DV 314-51
DV 314-97
2 491-S
497-S
DV314-83
DM453-1d
DV 314-33
483-S-30
DM 314-109
DV 314-3
DM 314-177
DM453-97

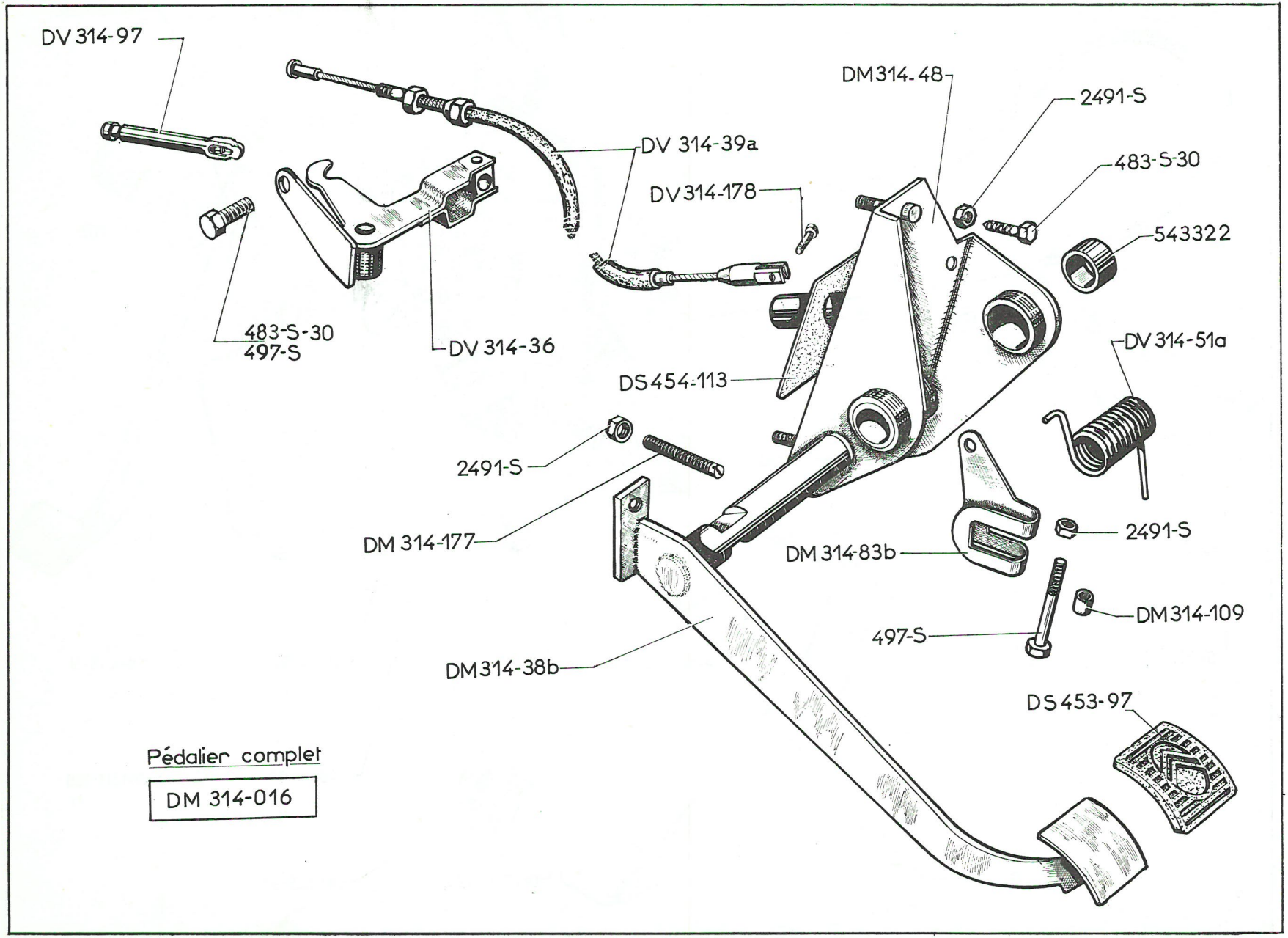

Pédalier complet

DM 314-016

NUMÉRO	DÉSIGNATION	COEFF.
DM 314-016	Pédalier complet.	1
DV 314-36	Levier de commande de tige de poussée, avec support.	1
DM 314-38b	Pédale de débrayage, avec axe, long. 94 mm.	1
DV 314-39a	Câble de débrayage, long. 525 mm (R. X).	1
DM 314-48	Support de pédale de débrayage (2 vis soudées).	1
DV 314-51a	Ressort de pédale de débrayage, enroulement à gauche (13 spires), fil de 2,9 mm.	1
DM 314-83b	Levier de commande de débrayage.	1
DV 314-97	Tige de poussée de débrayage, long. 112 mm (R. VI).	1
DM 314-109	Entretoise de levier de commande de débrayage (7×10×12,6).	1
DM 314-177	Vis de réglage de pédale de débrayage, filetage 7×35 mm.	1
DV 314-178	Axe d'accrochage du câble de débrayage, diam. 5 mm, long. 13,5 mm.	1
DM 453-97	Garniture de patin de pédale.	1
DS 454-113	Garniture caoutchouc d'étanchéité de pédalier (45×80×1) (R. VI).	1
483-S-30	Vis TH de 7×15 de fixat. :	
	— de pédalier.	2
	— de levier de commande de tige de débrayage.	1
497-S	Vis TH de 7×50 de fixat. :	
	— de levier de commande de tige de débrayage.	1
	— de levier de commande de débrayage.	1
2.491-S	Écrou H de 7×100 de fixat. :	
	— de levier de commande de débrayage.	1
	— de réglage de pédale.	1
	— de pédalier.	2
543.322	Bague de support de pédale (18×22×17) (R. VI).	2

Les numéros soulignés indiquent les pièces nouvelles ne figurant pas sur la planche.

ATTENTION : Ce chapitre est commun aux véhicules équipés d'un circuit hydraulique minéral ou végétal.
- — Les pièces et les joints repérés en vert sont strictement réservés au circuit minéral.
- — Les pièces caoutchouc et les joints repérés en blanc sont communs aux deux circuits.
- — Les pièces et les joints non repérés ou repérés en rouge sont réservés au circuit végétal.

NUMÉRO	DÉSIGNATION	COEFF
DM 453-011	Commande de frein complète (sans repère).	1
DVN 453-011	Commande de frein complète (repère vert).	1
DM 453-17	Jonc d'arrêt de coupelle de ressort de tiroir supérieur de commande de frein, fil de 1 mm pour axe de 7,5 mm.	2
DM 453-28	Coupelle tôle de protecteur caoutchouc de commande de frein, diam. intér. 6,5 mm (R. VI).	1
DM 453-36	Protecteur caoutchouc de commande de frein, diam. intér. 24,5 mm (sans repère).	1
DVN 453-36	Protecteur caoutchouc de commande de frein, diam. intér. 24,5 mm (repère vert).	1
DM 453-48	Bouchon de commande de frein, filetage 22×150.	1
D 453-51	Ressort de rappel de tiroir inférieur de commande de frein, diam. intér. 8,5 mm. Jusque mars 67.	1
DV 453-51	Ressort de rappel de tiroir inférieur de commande de frein, diam. du fil 1 mm. Depuis mars 67.	1
DM 453-53a	Ressort de rappel de tiroir supérieur, diam. intér. 12,1 mm.	1
DM 453-57a	Coupelle d'appui de ressort de tiroir supérieur (8,5×11,8×18,6×5).	1
DM 453-60	Bague de maintien de protecteur caoutchouc, diam. intér. 30,5 mm (R. VI).	1
DM 453-63a	Rondelle d'appui de ressort de rappel de tiroir inférieur (5,7×14).	1
DM 453-126	Support de commande de frein, 2 trous de 8 mm.	1
DM 453-134	Bague de support de commande de frein (8×12×8) (R. VI).	2
DM 453-149	Tube raccord sur commande de frein, filetage 7×100.	1
DM 453-150	Poussoir de commande de frein, diam. 7,9 mm, long. 42 mm.	1
DM 453-151	Tube raccord de commande de frein, filetage 6×100.	1
497-S	Vis TH de 7×50 de fixat. de commande de frein.	2
2.476-S	Joint cuivre de tube raccord (7,2×11) (R. VI).	1
4.864-S	Joint torique de bouchon de commande de frein (24,2×28×1,9) (repère blanc) (R. VI).	1
617.805	Joint cuivre de tube raccord (6,2×10×1) (R. VI).	1
620.528	Circlips d'arrêt de coupelle de ressort de tiroir supérieur, diam. extér. 20 mm (R. VI).	1

Les numéros soulignés indiquent les pièces nouvelles ne figurant pas sur la planche.

ATTENTION : Ce chapitre est commun aux véhicules équipés d'un circuit hydraulique minéral ou végétal.
— Les pièces et les joints repérés en vert sont strictement réservés au circuit minéral.
— Les pièces et les joints non repérés ou repérés en rouge sont strictement réservés au circuit végétal.
— Les pièces caoutchouc et les joints repérés en blanc sont communs aux deux circuits.

NUMÉRO	DÉSIGNATION	COEFF
DVN 394-9	Faisceau de commande de frein, 1 bride, 6 trous, 4 vis raccord (repère vert).	1
DVN 394-159	Tube caoutchouc de 3×8 de liaison de commande de frein à faisceau, long. 105 mm (repère vert).	1
DVN 394-160	Tube caoutchouc de 5×11 de liaison de commande de frein à faisceau, long. 190 mm (repère vert).	1
DVN 453-011	Commande de frein (repère vert).	1
DVN 453-014	Commande de frein avec pédale assemblée.	1
DM 453-1f	Pédale de frein, 1 filetage 9×125, long. 18 mm.	1
DM 453-17	Jonc d'arrêt de coupelle de tiroir supérieur de commande de frein, fil de 1 mm pour axe de 7,5 mm.	2
DM 453-28	Coupelle tôle de protecteur caoutchouc de commande de frein, diam. intér. 6,5 mm (R. VI).	1
DS 453-36	Bague caoutchouc de protection de patin de pédale de frein, épais. 5,5 mm.	1
DVN 453-36	Protecteur caoutchouc de commande de frein, diam. intér. 24,5 mm (repère vert).	1
DM 453-48	Bouchon de commande de frein, filetage 22×150.	1
D 453-51	Ressort de rappel de tiroir inférieur de commande de frein, diam. intér. 8,5 mm. Jusque mars 67.	1
DV 453-51	Ressort de rappel de tiroir inférieur de commande de frein, diam. du fil 1 mm. Depuis mars 67.	1
DM 453-53a	Ressort de rappel de tiroir supérieur, diam. intér. 12,1 mm.	1
DM 453-57a	Coupelle d'appui de ressort de tiroir supér. (18,5×11,8×18,6××5).	1
DM 453-60	Bague de maintien de protecteur caoutchouc, diam. intér. 30,5 mm (R. VI).	1
DM 453-63a	Rondelle d'appui de ressort de rappel de tiroir infér. (5,7×14).	1
DS 453-97a	Garniture de patin de pédale de frein, diam. intér. 42 mm.	1
DS 453-98a	Patin de pédale de frein.	1
D 453-115	Axe d'articulation de pédale de frein (7×16).	2
DM 453-149	Tube raccord sur commande de frein, filetage 7×100.	1
DM 453-151	Tube raccord sur commande de frein, filetage 6×100.	1
DM 453-186	Support de commande de frein.	1
DS 453-216a	Plaquette porte-joints de bride de commande de frein, 6 trous de 7,6 mm (R. VI).	1
DM 831-02	Plancher de pédale avec commande de frein.	1
283-S	Vis TH de 5×13 de fixat. de commande de frein sur plancher.	6
483-S	Vis TH de 7×15 de fixat. de commande de frein sur support.	2

Les numéros soulignés indiquent les pièces nouvelles ne figurant pas sur la planche.

NUMÉRO	DÉSIGNATION	COEFF.
2.369-S	Écrou H de 6×100 de fixat. de bride de faisceau de commande de frein.	3
2.372-S	Écrou H de 9×125 de fixat. de patin de pédale de frein.	2
2.476-S	Joint cuivre de 7,2×11 de tube raccord sur commande de frein (R. VI).	1
2.556-S	Collier de fixat. des tubes caoutchouc entre commande de frein et faisceau, long. 160 mm. (R.VI).	2
4.862-S	Joint torique de plaquette porte-joints (4,2×8×1,9) (repère blanc).	6
4.864-S	Joint torique de bouchon de commande de frein (24,2×28×1,9) (repère blanc).	1
617.805	Joint cuivre de tube raccord sur commande de frein (6,2×10×1) (R. VI).	1
620.528	Circlips d'arrêt de coupelle de tiroir supérieur de commande de frein, diam. extér. 20 mm (R. VI).	1
620.806	Bague élastique de serrage des tubes caoutchouc de commande de frein.	2

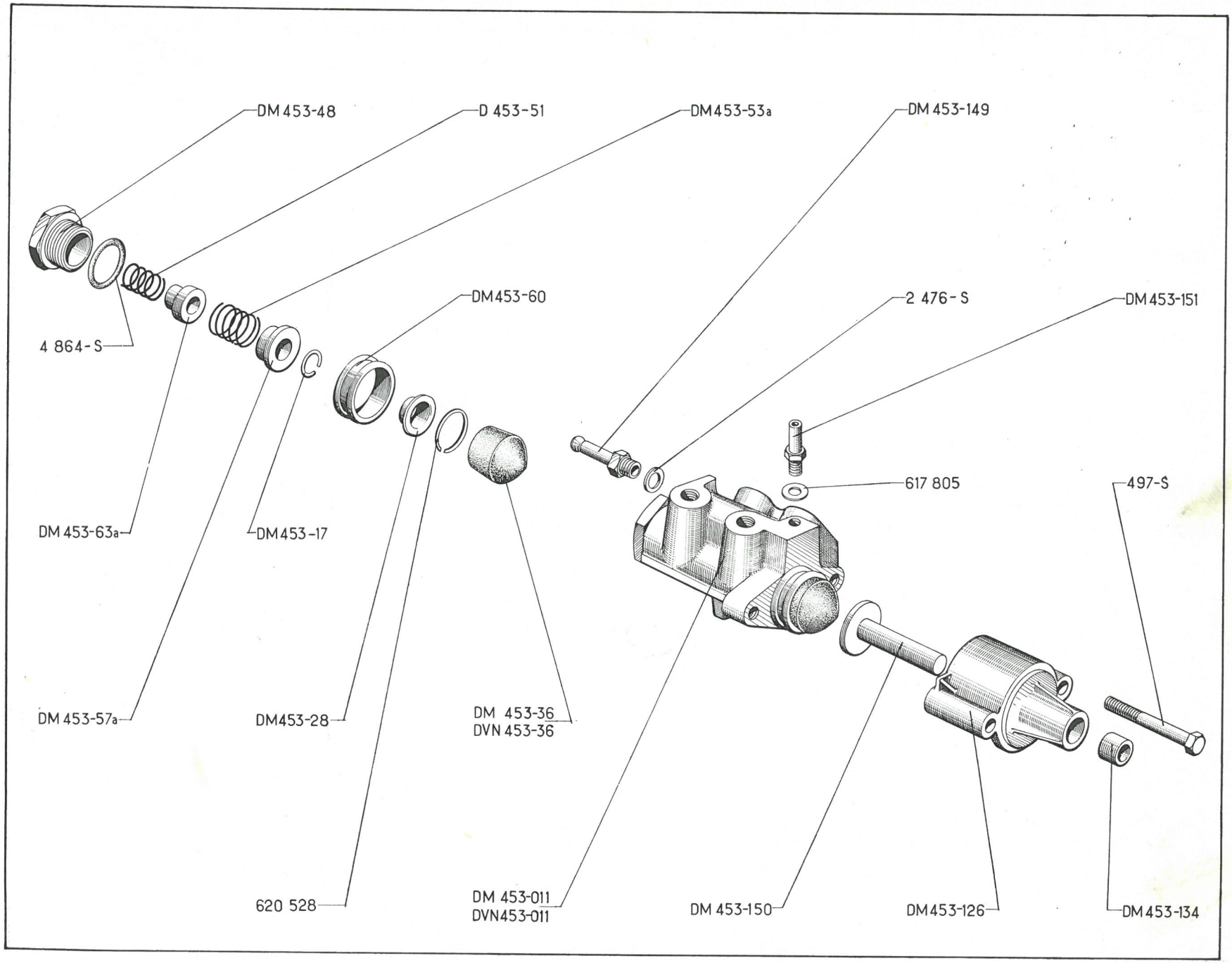
DM 453-48
D 453-51
DM453-53a
DM 453-149
4 864-S
DM453-60
2 476-S
DM453-151
DM 453-63a
DM453-17
617 805
497-S
DM 453-57a
DM453-28
DM 453-36
DVN 453-36
620 528
DM 453-011
DVN453-011
DM 453-150
DM453-126
DM453-134

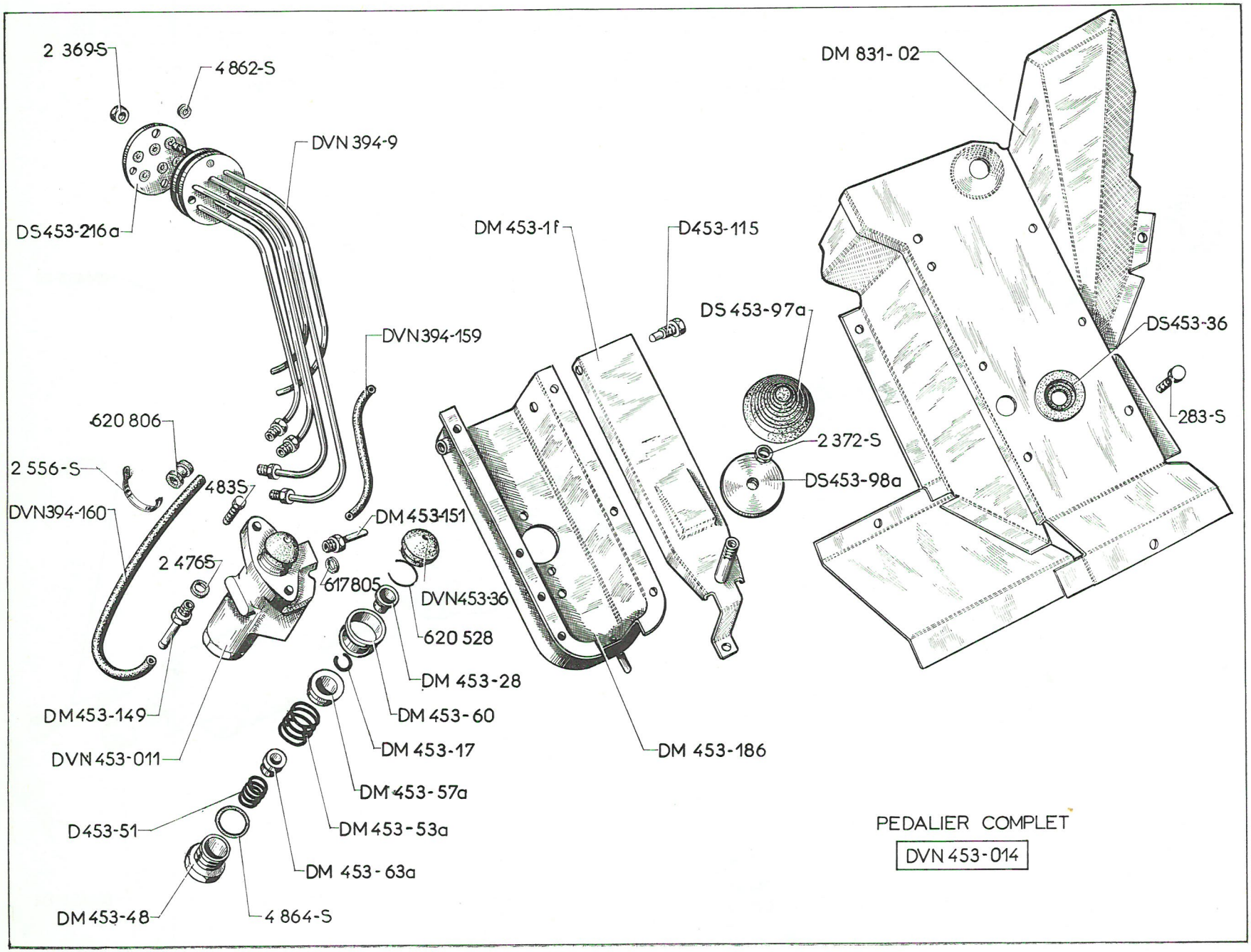
2 369-S
4 862-S
DVN 394-9
DS453-216a
DVN394-159
620 806
2 556-S
483S
DVN394-160
DM 453-151
2 476S
617805
DVN453-36
620 528
DM 453-28
DM 453-60
DM 453-17
DM 453-57a
DM 453-53a
DM 453-63a
4 864-S
DM453-48
D453-51
DVN 453-011
DM453-149
DM 453-1f
D453-115
DS 453-97a
2 372-S
DS453-98a
DM 453-186
DM 831-02
DS453-36
283-S
PEDALIER COMPLET
DVN 453-014

ATTENTION : Ce chapitre est commun aux véhicules équipés d'un circuit hydraulique minéral ou végétal.

— Les pièces et les joints repérés en vert sont strictement réservés au circuit minéral.

— Les pièces et les joints non repérés ou repérés en rouge sont strictement réservés au circuit végétal.

— Les pièces caoutchouc et les joints repérés en blanc sont communs aux deux circuits.

NUMÉRO	DÉSIGNATION	COEFF
DVN 394-9	Faisceau de commande de frein, 1 bride, 6 trous, 4 vis raccord (repère vert).	1
DVN 394-159	Tube caoutchouc de 3×8 de liaison de commande de frein à faisceau, long. 105 mm (repère vert).	1
DVN 394-160	Tube caoutchouc de 5×11 de liaison de commande de frein à faisceau, long. 190 mm (repère vert).	1
DVN 453-011	Commande de frein (repère vert).	1
DVN 453-014	Commande de frein avec pédale assemblée.	1
DM 453-1f	Pédale de frein, 1 filetage 9×125, long. 18 mm.	1
DM 453-17	Jonc d'arrêt de coupelle de tiroir supérieur de commande de frein, fil de 1 mm pour axe de 7,5 mm.	2
DM 453-28	Coupelle tôle de protecteur caoutchouc de commande de frein, diam. intér. 6,5 mm (R. VI).	1
DS 453-36	Bague caoutchouc de protection de patin de pédale de frein, épais. 5,5 mm.	1
DVN 453-36	Protecteur caoutchouc de commande de frein, diam. intér. 24,5 mm (repère vert).	1
DM 453-48	Bouchon de commande de frein, filetage 22×150.	1
D 453-51	Ressort de rappel de tiroir inférieur de commande de frein, diam. intér. 8,5 mm.	1
DM 453-53a	Ressort de rappel de tiroir supérieur, diam. intér. 12,1 mm.	1
DM 453-57a	Coupelle d'appui de ressort de tiroir supér. (18,5×11,8×18,6××5).	1
DM 453-60	Bague de maintien de protecteur caoutchouc, diam. intér. 30,5 mm (R. VI).	1
DM 453-63a	Rondelle d'appui de ressort de rappel de tiroir infér. (5,7×14).	1
DS 453-97a	Garniture de patin de pédale de frein, diam. intér. 42 mm.	1
DS 453-98a	Patin de pédale de frein.	1
D 453-115	Axe d'articulation de pédale de frein (7×16).	2
DM 453-149	Tube raccord sur commande de frein, filetage 7×100.	1
DM 453-151	Tube raccord sur commande de frein, filetage 6×100.	1
DM 453-186	Support de commande de frein.	1
DS 453-216a	Plaquette porte-joints de bride de commande de frein, 6 trous de 7,6 mm (R. VI).	1
DM 831-02	Plancher de pédale avec commande de frein.	1
283-S	Vis TH de 5×13 de fixat. de commande de frein sur plancher.	6
483-S	Vis TH de 7×15 de fixat. de commande de frein sur support.	2

NUMÉRO	DÉSIGNATION	COEFF	NUMÉRO	DÉSIGNATION	COEFF	NUMÉRO	DÉSIGNATION	COEFF
2.369-S	Écrou H de 6×100 de fixat. de bride de faisceau de commande de frein.	3	2.556-S	Collier de fixat. des tubes caoutchouc entre commande de frein et faisceau, long. 160 mm. (R.VI).	2	617.805	Joint cuivre de tube raccord sur commande de frein (6,2×10×1) (R. VI).	1
2.372-S	Écrou H de 9×125 de fixat. de patin de pédale de frein.	2	4.862-S	Joint torique de plaquette porte-joints (4,2×8×1,9) (repère blanc).	6	620.528	Circlips d'arrêt de coupelle de tiroir supérieur de commande de frein, diam. extér. 20 mm (R. VI).	1
2.476-S	Joint cuivre de 7,2×11 de tube raccord sur commande de frein (R. VI).	1	4.864-S	Joint torique de bouchon de commande de frein (24,2×28×1,9) (repère blanc).	1	620.806	Bague élastique de serrage des tubes caoutchouc de commande de frein.	2

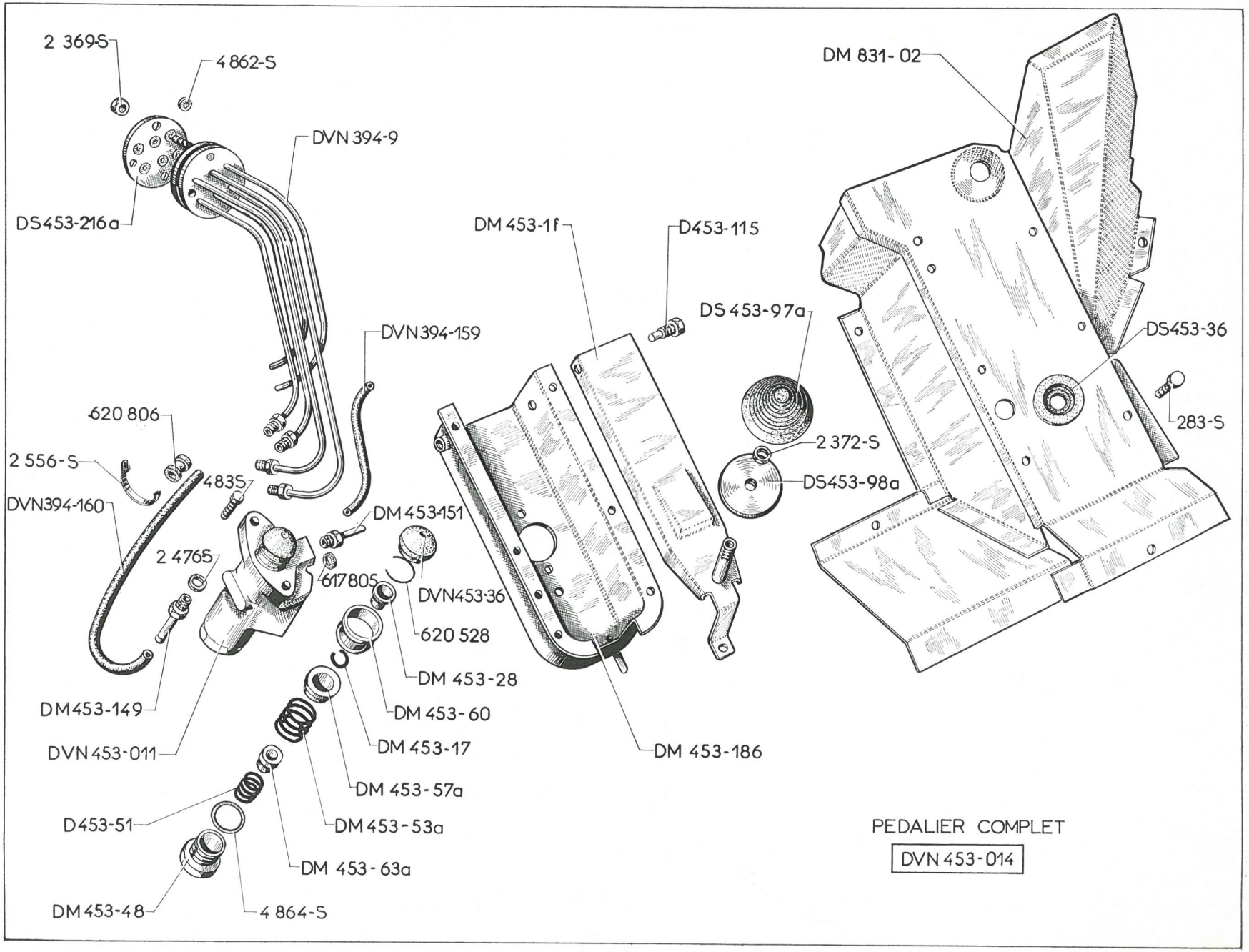
2 369-S
4 862-S
DVN 394-9
DS453-216a
DVN394-159
620 806
2 556-S
4835
DVN394-160
DM 453-151
2 4765
617805
DVN453-36
620 528
DM 453-28
DM 453-60
DM 453-17
DM 453-57a
DM 453-53a
DM 453-63a
4 864-S
DM453-48
D453-51
DVN 453-011
DM453-149
DM 453-1f
D453-115
DS 453-97a
2 372-S
DS453-98a
DM 453-186
DM 831- 02
DS453-36
283-S
PEDALIER COMPLET
DVN 453-014

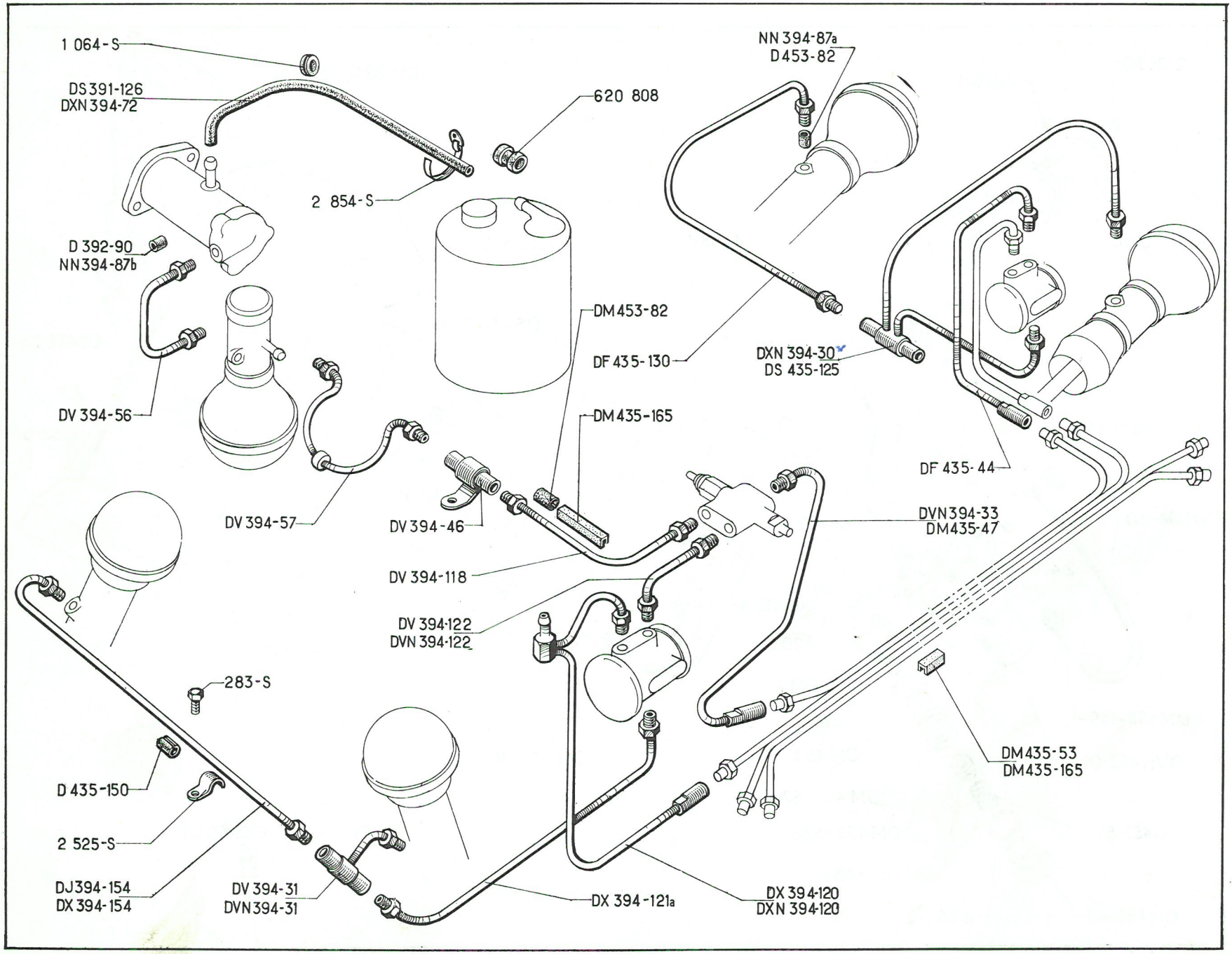
1 064-S
DS 391-126
DXN 394-72
620 808
NN 394-87a
D 453-82
2 854-S
D 392-90
NN 394-87b
DM 453-82
DF 435-130
DXN 394-30
DS 435-125
DV 394-56
DM 435-165
DF 435-44
DV 394-57
DV 394-46
DVN 394-33
DM 435-47
DV 394-118
DV 394-122
DVN 394-122
283-S
DM 435-53
DM 435-165
D 435-150
2 525-S
DJ 394-154
DX 394-154
DV 394-31
DVN 394-31
DX 394-121a
DX 394-120
DXN 394-120

ATTENTION : Ce chapitre est commun aux véhicules équipés d'un circuit hydraulique minéral ou végétal.
— Les pièces et les joints repérés en vert sont strictement réservés au circuit minéral.
— Les pièces caoutchouc et les joints repérés en blanc sont communs aux deux circuits.
— Les pièces et les joints non repérés ou repérés en rouge sont réservés au circuit végétal.

NUMÉRO	DÉSIGNATION	COEFF
DS 391-126	Tube caoutchouc de liaison de réservoir à pompe HP, long. 780 mm (repère rouge).	1
D 392-90	Garniture caoutchouc de raccord de canalisation entre pompe et conjoncteur (6×11×11) (repère rouge).	1
DXN 394-30	Faisceau de liaison de suspension AR gauche (1 raccord 4 voies, 2 vis raccord) (repère vert). Jusque avril 67.	1
DV 394-31	Faisceau de liaison de suspension AV gauche (1 raccord 3 voies, 1 vis raccord) (sans repère).	1
DVN 394-31	Faisceau de liaison de suspension AV gauche (1 raccord 3 voies, 1 vis raccord) (repère vert).	1
DVN 394-33	Tube de liaison de vanne de sécurité à canalisation générale AR (1 raccord 2 voies, 1 vis raccord) (repère vert).	1
DV 394-46	Raccord 2 voies avec patte, entre conjoncteur et vanne de sécurité.	1
DX 394-46	Raccord 4 voies entre tubes d'alimentation de suspension AR, 4 filetages intér. 9×125. Depuis avril 67.	1
DJ 334-51	Patte de fixat. de raccord 4 voies entre tubes d'alimentation de suspension AR, 2 trous diam. 4,5 mm et 5,5 mm, 1 boutonière de 5×8 (R. VI). Depuis avril 67.	1
DV 394-56	Tube entre pompe et conjoncteur (2 vis raccord).	1
DV 394-57	Tube entre conjoncteur et vanne de sécurité (côté conjoncteur) (2 vis raccord).	1
DVN 394-72	Tube caoutchouc de liaison de réservoir à pompe HP (11×18×685) (repère vert). **Chauffage 0°.** Depuis juillet 67.	1
DXN 394-72	Tube caoutchouc de liaison de réservoir à pompe HP, long. 780 mm (repère vert).	1
DV 394-118	Tube entre conjoncteur et vanne de sécurité, côté vanne de sécurité (2 vis raccord).	1
DX 394-120	Faisceau de retour des correcteurs (1 raccord 2 voies, 1 raccord 3 voies, 1 vis raccord) (repère rouge).	1
DXN 394-120	Faisceau de retour des correcteurs (repère vert).	1
DX 394-121a	Tube d'alimentation de suspension AV (2 vis raccord) (repère rouge).	1
DXN 394-121	Tube d'alimentation de suspension AV (2 vis raccord) (repère vert).	1
DV 394-122	Tube d'alimentation de correcteur AV (2 vis raccord) (sans repère).	1
DVN 394-122	Tube d'alimentation de correcteur AV (2 vis raccord) (repère vert).	1
DJ 394-154	Tube d'alimentation de suspension AV droite. **D. à D.**	1
DX 394-154	Tube d'alimentation de suspension AV droite. **D. à G.**	1
DX 394-170	Tube d'alimentation de suspension AR gauche, entre raccord 4 voies et cylindre de suspension (2 vis raccord). Depuis avril 67.	1
DX 394-171	Tube d'alimentation de suspension AR entre correcteur et raccord 4 voies (2 vis raccord). Depuis avril 67.	1
DXN 394-175	Tube d'alimentation de correcteur AR (1 vis raccord, 1 raccord, 2 voies) (repère vert).	1
DF 435-44	Tube d'alimentation de correcteur AR (1 vis raccord, 1 raccord 2 voies) (sans repère).	1
DM 435-47	Tube de liaison de vanne de sécurité à canalisation générale AR (1 raccord 2 voies, 1 vis raccord) (repère rouge).	1

Les numéros soulignés indiquent les pièces nouvelles ne figurant pas sur la planche.

NUMÉRO	DÉSIGNATION	COEFF	NUMÉRO	DÉSIGNATION	COEFF	NUMÉRO	DÉSIGNATION	COEFF
DM 435-53	Garniture caoutchouc de protection de canalisation de retour des correcteurs (long. 40 mm).	1	DM 453-82	Bague de protection de canalisation de suspension (14×19) (R. VI).	1	2.243-S	Vis TR de 4×12 de fixat. de patte de raccord 4 voies entre tubes d'alimentation de suspension AR. Depuis avril 67.	1
DS 535-125	*Faisceau de liaison de suspension AR gauche (1 raccord 4 voies, 2 vis raccord) (sans repère) Jusque avril 67.* *R.p.* DX 394-170; *d.e.o.* : 1 DX 394-46, 1 DJ 394-51, 1 DX 394-171, 2 D 453-82, 1 2.243-S, 1 2.269-S, 1 2.751-S.	1				2.269-S	Écrou H de 4×75 de fixat. de patte de raccord 4 voies entre tubes d'alimentation de suspension AR. Depuis avril 67.	1
			NN 394-87a	Garniture caoutchouc de raccord de canalisation (5×7×10,5) (repère vert).	ALD	2.525-S	Patte simple de fixat. de tube d'alimentation suspension AV droite.	2
DF 435-130	Tube d'alimentation de suspension AR droit (2 vis raccord).	1	NN 394-87b	Garniture caoutchouc de raccord de canalisation entre pompe et conjoncteur (6,5×11,5×10,5) (repère vert).	1	2.751-S	Vis TR de 4,85×12,7 de fixat. de raccord 4 voies entre tubes d'alimentation de suspension AR. Depuis avril 67.	1
D 435-150	Gaine caoutchouc de protection de tube d'alimentation de suspension (4×9×15).	2						
DM 435-165	Garniture caoutchouc de protection de canalisation de suspension, long. 147 mm.	3	283-S	Vis TH de 5×13 de fixat. de patte de canalisation de tube d'alimentation de suspension.	2	2.854-S	Collier de serrage de tube d'alimentation de pompe HP (R.X).	2
D 453-82	Garniture caoutchouc de raccord de canalisation (4,5×6,5×11) (repère rouge).	ALD	1.064-S	Œillet caoutchouc de tube de liaison de pompe à réservoir (16×32×7).	2	620.808	Bague élastique de tube d'alimentation de pompe HP.	2

Les numéros soulignés indiquent les pièces nouvelles ne figurant pas sur la planche.

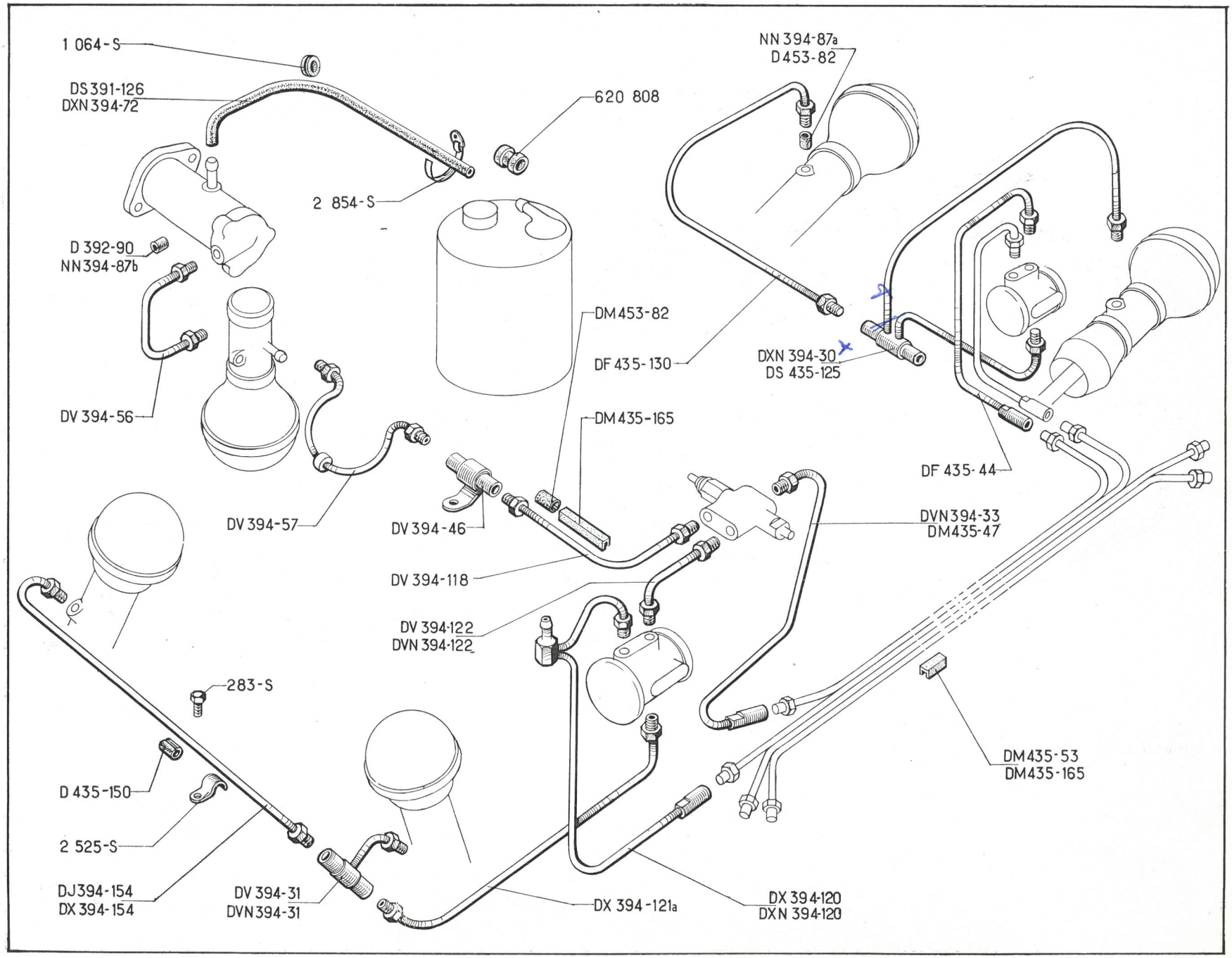
1 064-S
DS 391-126
DXN 394-72
620 808
NN 394-87a
D 453-82
2 854-S
D 392-90
NN 394-87b
DM 453-82
DF 435-130
DXN 394-30
DS 435-125
DV 394-56
DM 435-165
DF 435-44
DV 394-57
DV 394-46
DVN 394-33
DM 435-47
DV 394-118
DV 394-122
DVN 394-122
283-S
D 435-150
2 525-S
DJ 394-154
DX 394-154
DV 394-31
DVN 394-31
DX 394-121a
DX 394-120
DXN 394-120
DM 435-53
DM 435-165

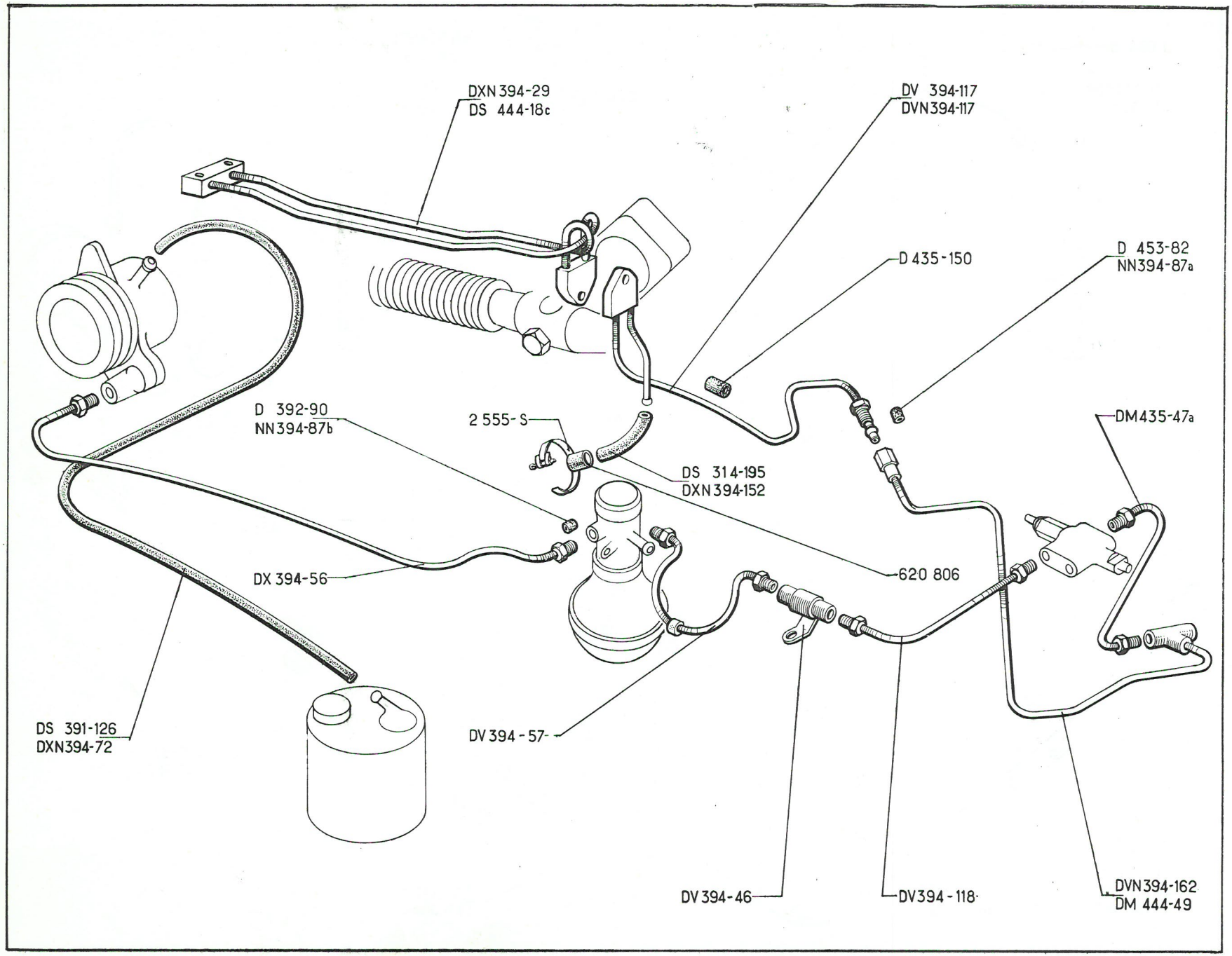
DXN 394-29
DS 444-18c
DV 394-117
DVN394-117
D 435-150
D 453-82
NN394-87a
D 392-90
NN394-87b
2 555-S
DM435-47a
DS 314-195
DXN 394-152
620 806
DX 394-56
DS 391-126
DXN394-72
DV 394-57
DV 394-46
DV394-118
DVN394-162
DM 444-49

ATTENTION : Ce chapitre est commun aux véhicules équipés d'un circuit hydraulique minéral ou végétal.
— Les pièces et les joints repérés en vert sont strictement réservés au circuit minéral.
— Les pièces caoutchouc et les joints repérés en blanc sont communs aux deux circuits.
— Les pièces et les joints non repérés ou repérés en rouge sont réservés au circuit végétal.

NUMÉRO	DÉSIGNATION	COEFF
DS 314-195	Tube caoutchouc entre faisceau et raccord 4 voies (5×11×150) (sans repère).	1
DS 391-126	Tube caoutchouc de liaison de réservoir à pompe haute pression, diam. 18 mm, long. 780 mm (sans repère).	1
D 392-90	Garniture caoutchouc de raccord de canalisation entre pompe et conjoncteur (6×11×11) (sans repère).	2
DXN 394-19	Faisceau de commande de crémaillère (repère vert). **D. à D.**	1
DXN 394-29	Faisceau de commande de crémaillère (2 brides raccord) (repère vert).	1
DV 394-46	Raccord 2 voies avec patte entre conjoncteur et vanne de sécurité.	1
DX 394-56	Tube entre pompe et conjoncteur (2 vis raccord).	1
DV 394-57	Tube entre conjoncteur et vanne de sécurité (côté conjoncteur) (2 vis raccord).	1
DXN 394-72	Tube caoutchouc de liaison de réservoir à pompe haute pression, diam. 18 mm, long. 780 mm (repère vert).	1
DV 394-117	Faisceau d'alimentation de crémaillère (1 bride, 1 vis raccord) (sans repère).	1
DVN 394-117	Faisceau d'alimentation de crémaillère (1 bride, 1 vis raccord) (repère vert).	1
DV 394-118	Tube entre conjoncteur et vanne de sécurité (côté vanne de sécurité) (2 vis raccord).	1
DXN 394-152	Gaine de protection entre faisceau et raccord 4 voies (5×11×150) (repère vert).	1
DVN 394-162	Tube de liaison de faisceau à canalisation générale (1 raccord 2 voies, 1 raccord 3 voies) (repère vert).	1
DM 435-47a	Tube de liaison de vanne de sécurité à raccord 3 voies (2 vis raccord).	1
D 435-150	Gaine caoutchouc de protection sous patte de fixat. de faisceau d'alimentation de direction sur tablier.	1
DS 444-18c	Faisceau de commande de crémaillère (sans repère).	1
DM 444-49	Tube de liaison de faisceau à canalisation générale (1 raccord 2 voies, 1 raccord 3 voies) (sans repère).	1
D 453-82	Garniture caoutchouc de vis raccord de canalisation (4,5×6,5×11) (sans repère).	ALD
NN 394-87a	Garniture caoutchouc de vis raccord de canalisation (4,5×6,5×11) (repère vert).	ALD
NN 394-87b	Garniture caoutchouc de raccord de canalisation entre pompe et conjoncteur (6×11×11) (repère vert).	1
2.555-S	Collier de serrage de tube entre conjoncteur et vanne de sécurité.	2
620.806	Bague élastique de serrage de tube caoutchouc entre faisceau et raccord 4 voies.	2

Les numéros soulignés indiquent les pièces nouvelles ne figurant pas sur la planche.

ATTENTION : Ce chapitre est commun aux véhicules équipés d'un circuit hydraulique minéral ou végétal.

— Les pièces et les joints repérés en vert sont strictement réservés au circuit minéral .

— Les pièces caoutchouc et les joints repérés en blanc sont communs aux deux circuits.

— Les pièces et les joints non repérés ou repérés en rouge sont réservés au circuit végétal.

NUMÉRO	DÉSIGNATION	COEFF.
DXN 394-21	Canalisation articulée complète de frein AR droit (1 raccord 2 voies, 1 vis raccord) (repère vert).	1
DXN 394-22	Canalisation articulée complète de frein AR gauche (1 raccord 3 voies, 1 vis raccord) (repère vert).	1
DX 394-42	Tube entre patin gauche et droit de bloc de frein AV gauche (2 vis raccord).	1
DX 394-43	Tube d'alimentation de frein AV droit (côté bloc de freinage) (2 vis raccord).	1
DV 394-46	Raccord 2 voies avec patte d'alimentation de freins AV droit et gauche (2 filetages de 9×125).	2
DX 394-53	Vis colonnette de fixat. de tube des patins de frein AV gauche (2 filetages 7×14 et 7×18).	1
DV 394-67	Tube d'alimentation de frein AV entre doseur et raccord 3 voies (2 vis raccord) (sans repère).	1
DVN 394-67	Tube d'alimentation de frein AV entre doseur et raccord 3 voies (2 vis raccord) (repère vert).	1
DX 394-68	Tube entre patin gauche et droit de frein AV droit (2 vis raccord).	1
DX 394-69	Tube d'alimentation de frein AV gauche côté bloc de freinage (2 vis raccord) (sans repère).	1
DXN 394-69	Tube d'alimentation de frein AV gauche, côté bloc de freinage (2 vis raccord) (repère vert).	1
DV 394-167	Tube d'alimentation de frein AV gauche (côté raccord 3 voies) (2 vis raccord).	1
DV 394-168	Tube d'alimentation de frein AV droit (côté raccord 3 voies) (2 vis raccord).	1
DM 435-53	Garniture caoutchouc de protection de canalisation générale, long. 40 mm.	1
DM 435-61	Support des canalisations :	
	— des tubes entre doseur et canalisation générale.	3
	— de canalisation générale sur unit AV.	3
D 435-150	Gaine caoutchouc de protection de canalisations (4×9×15).	ALD
DS 453-08	Canalisation articulée complète de frein AR gauche (1 raccord 3 voies, 1 vis raccord) (sans repère).	1
D 453-015	Canalisation articulée complète de frein AR droit (1 raccord 2 voies, 1 vis raccord) (sans repère).	1
DM 453-32c	Tube de liaison de doseur à canalisation générale AR (2 vis raccord).	1
DM 453-41	Canalisation générale pour circuit AR (4 tubes). R.p. DF 453-41;	1
	— d.e.o. : 1 DF 435-42, 1 DF 435-44. Pour circuit végétal.	
	— d.e.o. : 1 DXN 394-174, 1 DXN 394-175. Pour circuit minéral.	
D 453-58	Vis de 5×21,5 d'arrêt de raccord pivotant AR.	2
D 453-60	Garniture caoutchouc de raccord de canalisation générale AR (6,5×10×11) (sans repère).	2
DM 453-66	Tube d'alimentation de frein AR entre doseur et canalisation générale AR.	1
D 453-82	Garniture caoutchouc de raccord de canalisation (4,5×6,5×11) (sans repère).	ALD
DM 453-82	Bague de 14×19 de protection (R. VI) :	
	— des tubes de liaison de doseur à canalisation générale.	3
	— de canalisation générale.	3
DM 453-121	Protecteur caoutchouc de canalisation de liaison des freins AR droit et gauche (R. VI).	1
DS 453-135	Bouchon d'étanchéité de canalisation de liaison des freins AR droit et gauche, diam. 18 mm (R. VI).	2
D 453-136	Chape de maintien de canalisations articulées AR, entraxes 29 mm.	2
DM 453-138	Tube de liaison de doseur à vanne de sécurité (2 vis raccord).	1
D 453-149	Gaine caoutchouc de protection de canalisation générale AR sous pied milieu (15×20×80).	1

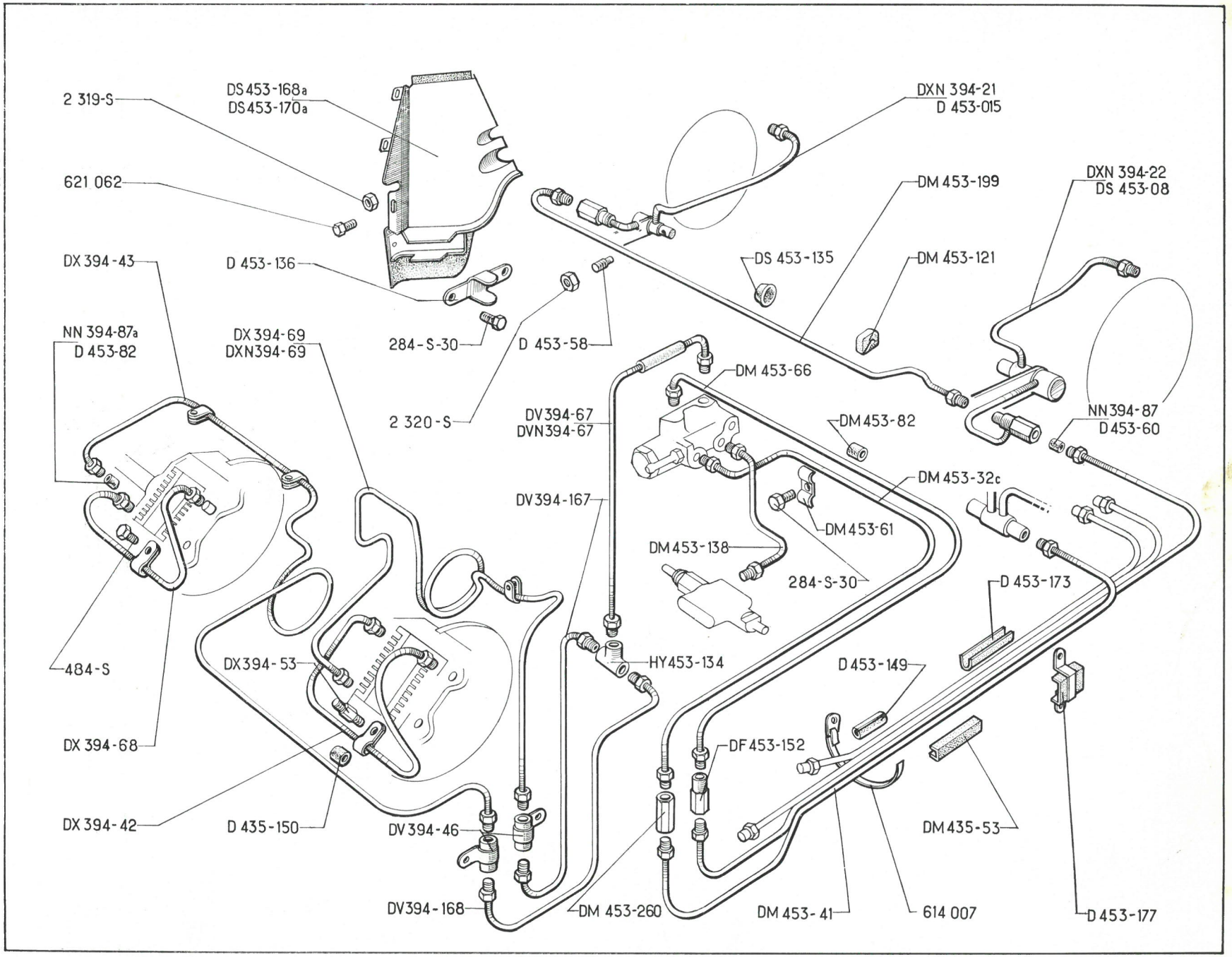
2 319-S
DS 453-168a
DS 453-170a
621 062
DX 394-43
D 453-136
284-S-30
D 453-58
2 320-S
NN 394-87a
D 453-82
DX 394-69
DXN394-69
DXN 394-21
D 453-015
DM 453-199
DXN 394-22
DS 453-08
DS 453-135
DM 453-121
DM 453-66
DV394-67
DVN394-67
DM 453-82
NN394-87
D453-60
DV394-167
DM 453-32c
DM 453-61
DM 453-138
284-S-30
D 453-173
484-S
DX394-53
HY453-134
D 453-149
DX 394-68
DF 453-152
DX 394-42
D 435-150
DV394-46
DM435-53
DV394-168
DM 453-260
DM 453-41
614 007
D 453-177

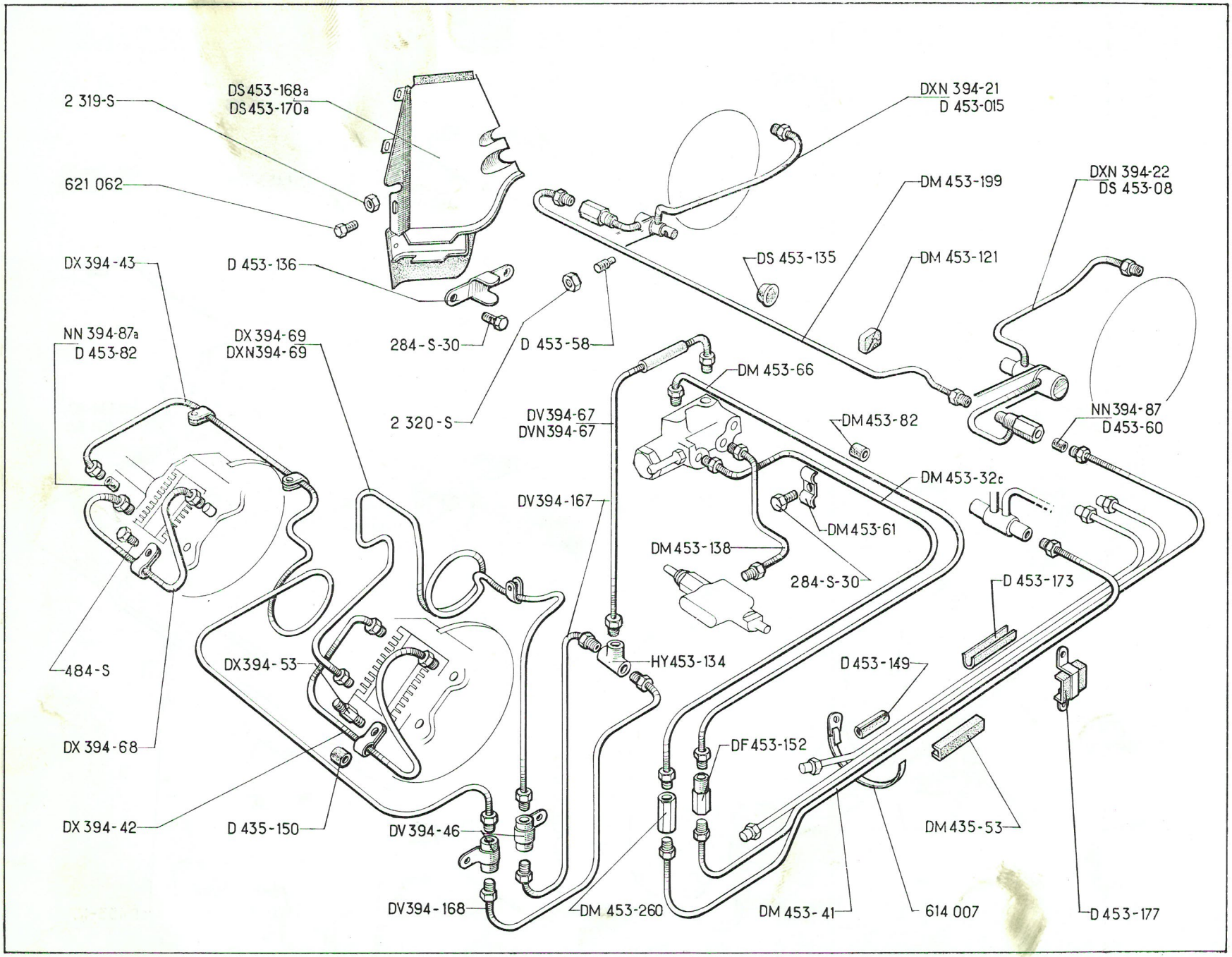
2 319-S
DS 453-168a
DS 453-170a
621 062
DX 394-43
D 453-136
NN 394-87a
D 453-82
DX 394-69
DXN 394-69
284-S-30
D 453-58
2 320-S
DXN 394-21
D 453-015
DM 453-199
DXN 394-22
DS 453-08
DS 453-135
DM 453-121
DM 453-66
DV 394-67
DVN 394-67
DM 453-82
NN 394-87
D 453-60
DV 394-167
DM 453-32c
DM 453-61
DM 453-138
284-S-30
D 453-173
484-S
DX 394-53
HY 453-134
D 453-149
DX 394-68
DF 453-152
DX 394-42
D 435-150
DV 394-46
DM 435-53
DV 394-168
DM 453-260
DM 453-41
614 007
D 453-177

NUMÉRO	DÉSIGNATION	COEFF
DF 453-152	Raccord 2 voies entre tube d'alimentation de frein AR (côté doseur) et canalisation générale. 2 filetages 9×125 et 12×125.	1
DS 453-168a	Écran de protection de canalisation de frein AR gauche avec bavette d'aile.	1
DS 453-170a	Écran de protection de canalisation de frein AR droit avec bavette d'aile.	1
D 453-173	Garniture de protection de canalisation générale sur gousset d'appui de cric, long. 50 mm.	1
D 453-177	Patte avec caoutchouc de fixat. de canalisation générale, entraxes 53 mm.	1
DM 453-199	Tube de liaison des freins AR droit et gauche (2 vis raccord).	1
DM 453-260	Raccord 2 voies entre canalisation de doseur et canalisation générale, filetage 9×125.	1
HY 453-134	Raccord 3 voies des tubes d'alimentation de freins AV.	1
NN 394-87	Garniture caoutchouc de raccord de canalisation générale AR (6,8×10×10,5) (repère vert).	2
NN 394-87a	Garniture caoutchouc de raccord de canalisations (5×7×10,5) (repère vert).	ALD
284-S-30	Vis TH de 5×20 de fixat. :	
	— de raccord 2 voies d'alimentation de frein AR sur longeron.	2
	— de canalisation générale.	2
	— de chapes de maintien de canalisations articulées AR.	4
484-S	Vis TH de 7×17,5 de fixat. de tube de liaison de patin de frein sur étrier droit.	1
2.319-S	Écrou H de 5×75 de vis de fixat. d'écran de protection AR.	5
2.320-S	Écrou H de 5×75 de vis d'arrêt de raccord pivotant AR.	2
614.007	Collier de fixation de canalisation générale sur gousset de pied milieu, long. 190 mm (R. VI).	1
621.062	Vis TH de 5×14 de fixat. d'écran de protection de canalisations AR.	2

PIÈCES SPÉCIALES DIRECTION A DROITE

DVN 394-134	Faisceau droit de liaison de commande de frein (repère vert).	1
DVN 394-135	Faisceau gauche de liaison de commande de frein (repère vert).	1

ATTENTION : Ce chapitre est commun aux véhicules équipés d'un circuit hydraulique minéral ou végétal.
- — Les pièces et les joints repérés en vert sont strictement réservés au circuit minéral.
- — Les pièces caoutchouc et les joints repérés en blanc sont communs aux deux circuits.
- — Les pièces et les joints non repérés ou repérés en rouge sont réservés au circuit végétal.

NUMÉRO	DÉSIGNATION	COEFF
D 174-75	Bague fendue de fixat. de canalisation de retour de fuites de suspension AR droite sur passage de roue.	1
DS 175-63	Patte de fixat. de canalisation de retour de fuites de suspension AR droite et gauche sur traverse inférieure droite (R. VI).	1
DS 314-195	Tube caoutchouc entre faisceau de direction et raccord 4 voies, diam. 5×11, long. 150 mm (sans repère). **Direction assistée.**	1
DS 334-157b	Tube caoutchouc coudé entre conjoncteur et raccord 3 voies, diam. 7×14, long. 460 mm (sans repère).	1
DM 391-48a	Raccord (nylon) 3 voies de retour de suspension (2 tubes de 11 mm, 1 tube de 8 mm) (R. VI). **Direction non assistée.**	1
DS 391-48c	Raccord (nylon) 4 voies de retour de suspension (2 tubes de 11 mm, 1 tube de 8 mm, 1 tube de 6,5 mm) (R. VI). **Direction assistée.**	1
DM 391-60	Tube souple de retour de fuites de pompe haute pression, diam. 7×9, long. 240 mm (R. VI) (sans repère). **Direction non assistée.**	1
DS 391-104	Bouchon caoutchouc de retour de fuites sur correcteurs (8×29) (sans repère).	2
D 391-109	Garniture caoutchouc de protection de canalisation de retour de fuites de suspension AR droite sur unit AR, long. 48 mm.	5
DS 391-112	Tube caoutchouc de retour de suspension (côté réservoir), diam. 7×14, long. 880 mm (sans repère).	1
D 391-113	Bague caoutchouc fendue de canalisation de retour de fuites de suspension (8×12×15).	5
D 391-116	Gaine de protection de tube de liaison de conjoncteur à raccord 3 voies, diam. intér. 15,5 mm.	1
DM 391-122a	Tube caoutchouc entre raccord 3 voies et réservoir, diam. intér. 7 mm et 10 mm, long. 945 mm (sans repère).	1
D 391-125	Collier souple de fixat. de canalisation de retour de fuites, partie AV droite, long. 62 mm.	1
DF 391-136	Manchon de branchement de canalisation de retour de fuites de correcteur sur réservoir, long. 42 mm (sans repère).	1
DS 391-140	Collier caoutchouc de fixat. des canalisations de retour de fuites de correcteur, long. 46 mm.	9
DS 391-144a	Canalisation rilsan de retour de fuites de correcteur AV (2×3), long. 1,519 m (R. VI).	1
DS 391-145a	Canalisation rilsan de retour de fuites de correcteur AR (2×3), long. 4,519 m (R. VI).	1
DS 391-145b	Tube caoutchouc entre canalisations de retour de suspension AV droite (7×14), long. 60 mm (sans repère).	1
DS 391-171	Manchon caoutchouc de raccordement de canalisation de retour de suspension AV gauche et canalisation AV, diam. 7 mm, long. 45 mm (sans repère).	1
DS 391-175	Canalisation rilsan de retour de fuites de suspension (partie AR gauche), long. 1,650 m, diam. 3,5×5 (R. VI).	1
DS 391-176	Canalisation rilsan de retour de fuites de suspension (partie AR droite), long. 750 mm, diam. 3,5×5 (R. VI).	1
DS 391-177	Canalisation rilsan de retour de fuites de suspension (partie centrale), long. 2,265 m, diam. 6×8 (R. VI).	1
DS 391-178	Canalisation de retour de fuites de suspension gauche (partie AV), 3 tubes diam. 8 mm.	1
DS 391-178a	Canalisation de retour de fuites de suspension AV droite, 1 tube diam. 8 mm.	1
DS 391-179	Canalisation rilsan de retour de fuites de suspension (partie AV gauche), long. non développée 250 mm, diam. 4,5×6 (R. VI).	1

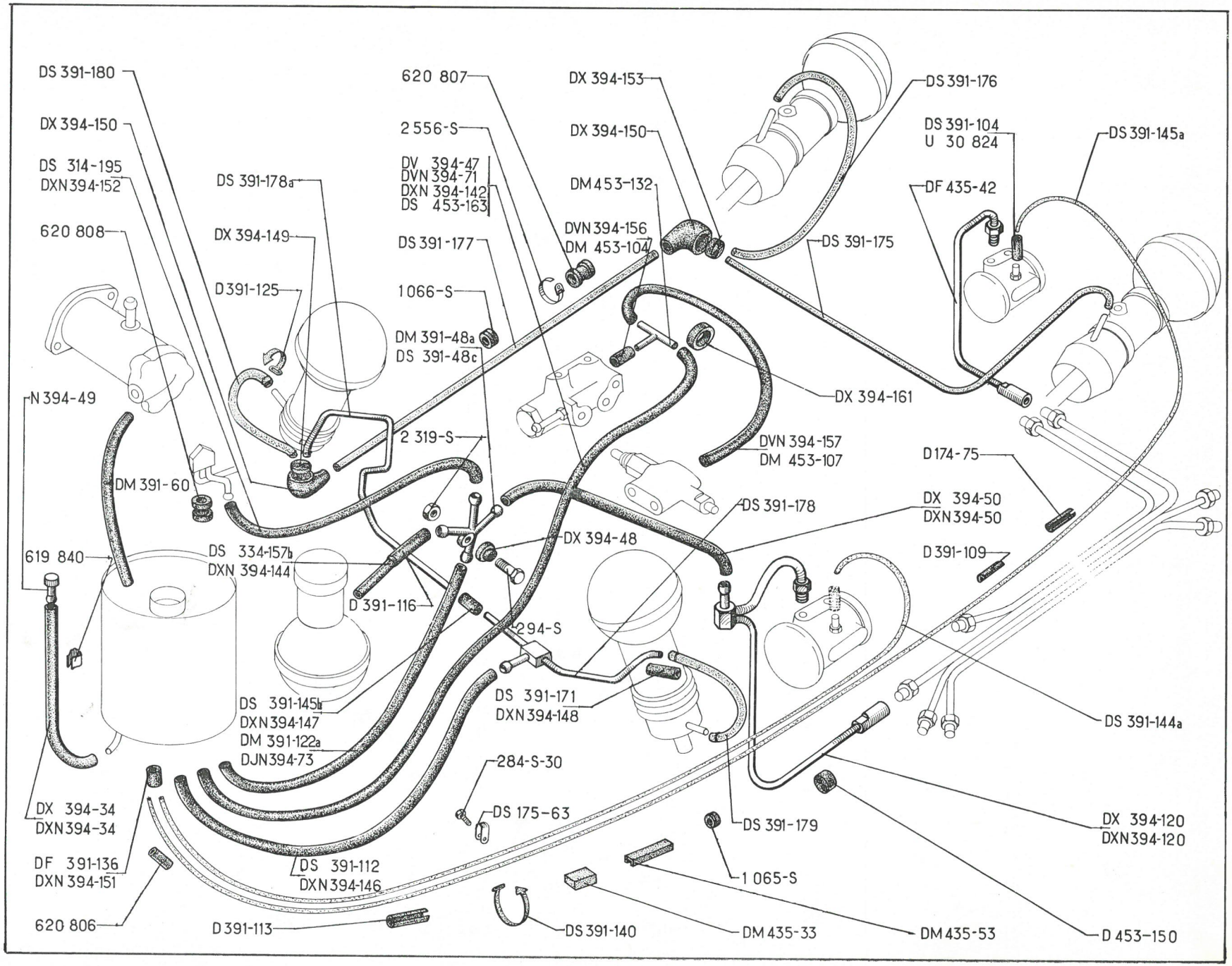
DS 391-180
DX 394-150
DS 314-195
DXN394-152
620 808
N 394-49
DM 391-60
619 840
DX 394-34
DXN394-34
DF 391-136
DXN 394-151
620 806
DS 391-178a
DX 394-149
D391-125
620 807
2 556-S
DV 394-47
DVN 394-71
DXN 394-142
DS 453-163
DS 391-177
1066-S
DM 391-48a
DS 391-48c
2 319-S
DS 334-157b
DXN 394-144
D 391-116
DS 391-145b
DXN394-147
DM 391-122a
DJN394-73
D 391-113
DX 394-153
DX 394-150
DM453-132
DVN394-156
DM 453-104
DS 391-176
DS 391-104
U 30 824
DS 391-145a
DF 435-42
DS 391-175
DX 394-161
DVN 394-157
DM 453-107
D174-75
DS 391-178
DX 394-50
DXN394-50
DX 394-48
D 391-109
294-S
DS 391-171
DXN394-148
284-S-30
DS 175-63
DS 391-112
DXN394-146
DS 391-140
DS 391-179
1 065-S
DM435-33
DM435-53
DS 391-144a
DX 394-120
DXN394-120
D 453-150

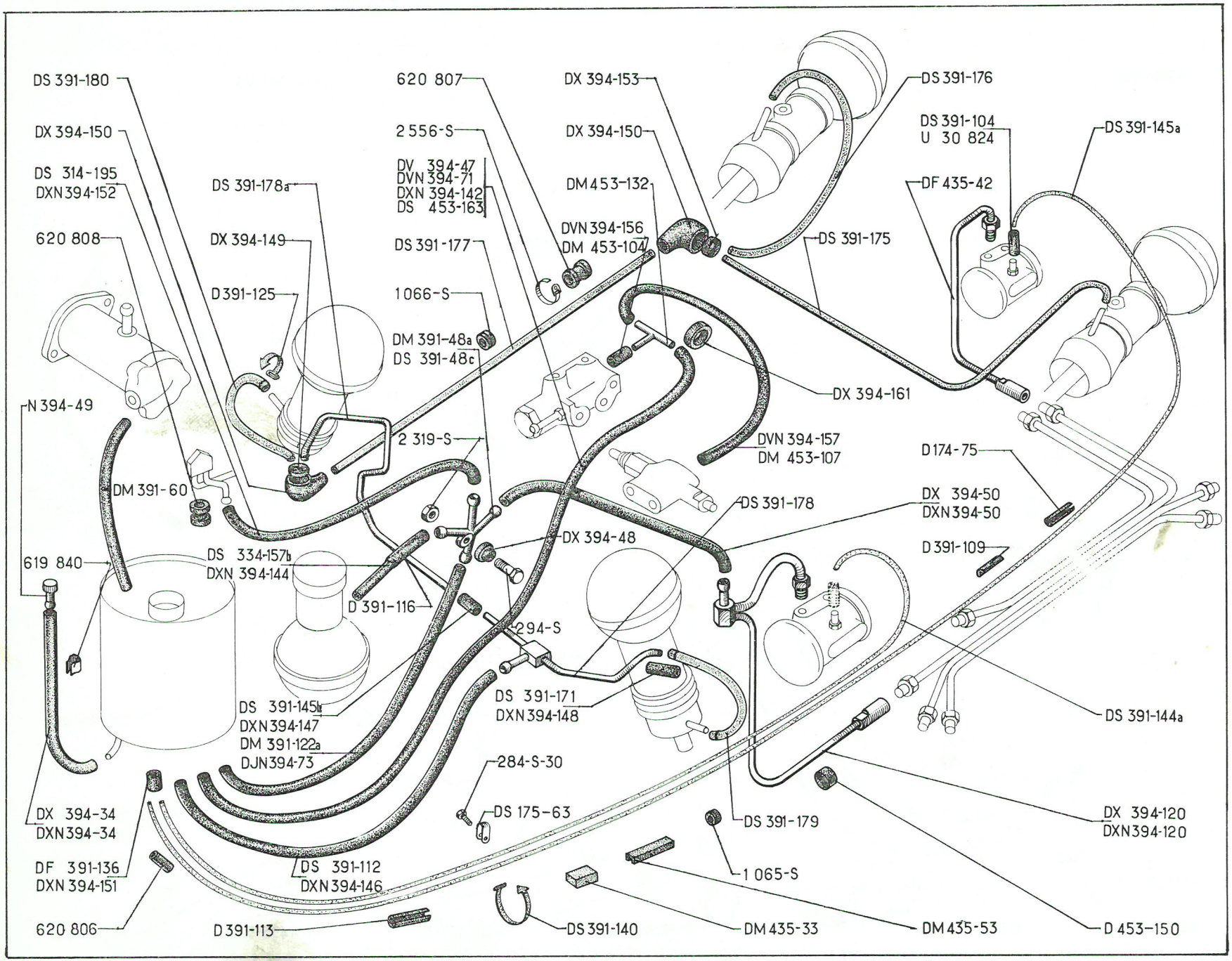
DS 391-180
DX 394-150
DS 314-195
DXN 394-152
620 808
N 394-49
DM 391-60
619 840
DX 394-34
DXN 394-34
DF 391-136
DXN 394-151
620 806
DS 391-178a
DX 394-149
D 391-125
DS 334-157b
DXN 394-144
D 391-116
DS 391-145b
DXN 394-147
DM 391-122a
DJN 394-73
D 391-113
620 807
2 556-S
DV 394-47
DVN 394-71
DXN 394-142
DS 453-163
DS 391-177
1 066-S
DM 391-48a
DS 391-48c
2 319-S
DVN 394-156
DM 453-104
294-S
DS 391-112
DXN 394-146
DX 394-153
DX 394-150
DM 453-132
DX 394-48
DS 391-171
DXN 394-148
284-S-30
DS 175-63
DS 391-140
DS 391-176
DS 391-104
U 30 824
DS 391-145a
DF 435-42
DS 391-175
DX 394-161
DVN 394-157
DM 453-107
DS 391-178
D 174-75
DX 394-50
DXN 394-50
D 391-109
DS 391-144a
DS 391-179
1 065-S
DM 435-33
DM 435-53
DX 394-120
DXN 394-120
D 453-150

NUMÉRO	DÉSIGNATION	COEFF.
DS 391-180	Canalisation rilsan de retour de fuites de suspension (partie AV droite), long. 420 mm, diam. 4,5×6 (R. VI).	1
DX 394-34	*Tube souple de vidange de réservoir d'alimentation hydraulique* (5×11×400) *(repère rouge). R.p.* DX 394-172.	1
DXN 394-34	*Tube souple de vidange de réservoir d'alimentation hydraulique* (5×11×400) *(repère vert). R.p.* DXN 394-172.	1
DV 394-47	Canalisation rilsan de retour de fuites de pédalier (3×2×590) (R. VI). **D. à D.**	1
DX 394-48	Bloc caoutchouc support de raccord 3 ou 4 voies (diam. 32 mm et 19 mm, haut. 19 mm).	1
DX 394-50	Tube caoutchouc entre canalisation de retour de correcteur et raccord 4 voies (7×14×240) (sans repère).	1
DXN 394-50	Tube caoutchouc entre canalisation de retour de correcteur et raccord 4 voies (7×14×240) (repère vert).	1
DVN 394-71	Tube caoutchouc de retour de fuites de pédalier à réservoir (5×11×1 160) (repère vert). **D. à D.**	1
DJN 394-73	Tube caoutchouc entre raccord 3 voies et réservoir, diam. intér. 7 mm et 10 mm, long. 945 mm (repère vert).	1
DX 394-120	Faisceau des correcteurs AV et AR (1 raccord 3 voies, 1 raccord 2 voies, 1 vis raccord) (repère rouge).	1
DXN 394-120	Faisceau des correcteurs AV et AR (1 raccord 3 voies, 1 raccord 2 voies, 1 vis raccord) (repère vert).	1
DXN 394-142	Tube caoutchouc de retour de commande de frein AV à réservoir (5×11×1 030) (repère vert). **D. à G.**	1
DXN 394-144	Tube caoutchouc de liaison conjoncteur à raccord 3 voies, diam. intér. 7 mm et 10 mm, long. 460 mm (repère vert).	1
DXN 394-146	Tube caoutchouc de retour de suspension, côté réservoir (7×14×880) (repère vert).	1
DXN 394-147	Tube caoutchouc entre canalisation de retour de suspension AV droite (7×14×60) (repère vert).	1
DXN 394-148	Manchon caoutchouc de raccordement de canalisation de retour de suspension AV gauche et canalisation AV, diam. 7 mm, long. 45 mm (repère vert).	1
DX 394-149	Bouchon d'étanchéité entre raccord coudé et canalisation de retour de fuites de suspension centrale AV et AV droite, diam. extér. 20 mm, haut. 15 mm, 1 trou de 4 mm, 1 trou de 7 mm (repère blanc).	1
DX 394-150	Raccord caoutchouc coudé entre canalisation de retour de suspension AR et AV et canalisation centrale, 1 trou diam. 15 mm, 1 trou diam. 7 mm (repère blanc).	2
DXN 394-151	Manchon de branchement de canalisation de retour de fuites de correcteur sur réservoir, long. 42 mm, 3 trous de 2,5 mm (repère vert).	1
DXN 394-152	Tube caoutchouc entre faisceau de direction et raccord 4 voies (5×11×150) (repère vert). **Direction assistée.**	1
DX 394-153	Bouchon d'étanchéité entre raccord coudé et canalisation de retour de suspension partie AR, diam. extér. 20 mm, haut. 15 mm, 2 trous diam. 4 mm (repère blanc).	1
DVN 394-156	Tube caoutchouc de retour de fuites entre commande de frein et raccord 3 voies, long. 40 mm, diam. 3×8 (repère vert).	1
DVN 394-157	Tube caoutchouc de retour de fuites entre vanne de sécurité et raccord 3 voies, long. 530 mm, diam. 3×8 (repère vert).	1
DX 394-161	Manchon d'étanchéité sur manchon de branchement de canalisation de retour de pédalier, diam. intér. 44 mm et 47 mm, haut. 30 mm (repère blanc). **D. à D.**	1
DX 394-172	Tube souple de vidange de réservoir d'alimentation hydraulique (7×14×400) (repère rouge).	1
DXN 394-172	Tube souple de vidange de réservoir d'alimentation hydraulique (7×14×400) (repère vert).	1
DXN 394-174	Tube de retour de correcteur AR (partie AR) 1 vis raccord, 1 raccord 2 voies (repère vert).	1
DM 435-33	Bouchon de fermeture de traverse latérale gauche (60×40×33) (R. VI).	3
DF 435-42	Tube de retour de correcteur AR (partie AR), 1 raccord 2 voies, 1 vis raccord (sans repère).	1
DM 435-53	Garniture caoutchouc de protection de tube de retour des correcteurs AV et AR sur bras d'essieu gauche, long. 40 mm.	1
DM 453-104	Tube caoutchouc de retour de fuites entre commande de frein et raccord 3 voies, long. 40 mm, diam. 3×8 (R. VI) (sans repère).	1

Les numéros soulignés indiquent les pièces nouvelles ne figurant pas sur la planche.

NUMÉRO	DÉSIGNATION	COEFF.
DM 453-107	Tube caoutchouc de retour de fuites entre vanne de sécurité et raccord 3 voies, long. 530 mm, diam. 3×8 (R. VI) (sans repère).	1
DM 453-132	Raccord 3 voies de retour de fuites de doseur et de vanne de sécurité (R. VI).	1
D 453-150	Bague caoutchouc de maintien de canalisation de retour de fuites de correcteur AR sur brancard, diam. 35 mm, épais. 20 mm.	1
DS 453-163	Tube caoutchouc de retour de commande de frein AV à réservoir (5×11×980) (sans repère). **D. à G.**	1
N 394-49	Bouchon nylon d'obturation de tube de vidange de réservoir, diam. 17 mm, long. 35 mm (RVI).	1
U 30.824	Manchon caoutchouc de retour de fuites sur correcteurs (8×29) (repère vert).	2
284-S-30	Vis TH de 5×20 de fixat. de patte de canalisation de retour de fuites de suspension AR sur traverse inférieure droite.	1
294-S	Vis TH de 5×45 de fixat. de raccord 3 et 4 voies nylon.	1
1.065-S	Œillet caoutchouc de protection de tube caoutchouc de retour de suspension, côté réservoir (22×38×8).	1
1.066-S	Œillet caoutchouc de protection de canalisation de retour de fuites de suspension (partie AR droite).	2
2.319-S	Écrou H de 5×75 de fixat. de raccord 3 et 4 voies nylon.	1
2.556-S	Collier de serrage des canalisations souples de retour de fuites, long. 160 mm (R. VI).	ALD
619.840	Patte de fixat. de tube de vidange de réservoir (R. VI).	2
620.806	Bague élastique sous collier de serrage de canalisations souples de 5×11.	ALD
620.807	Bague élastique sous collier de serrage de canalisations souples de 7×14.	ALD
620.808	Bague élastique sous collier de serrage de canalisation de liaison de raccord 3 voies à réservoir.	2

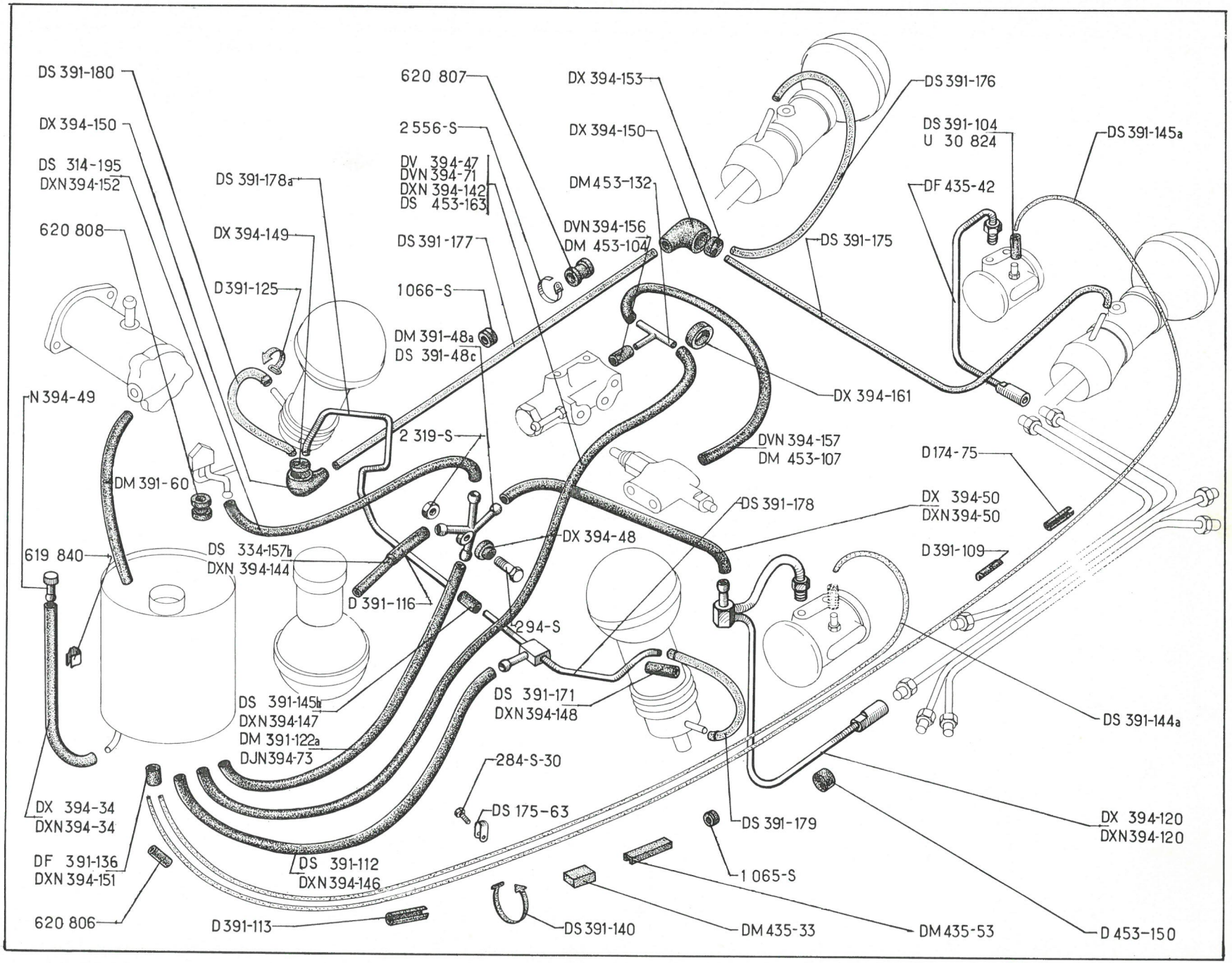
DS 391-180
DX 394-150
DS 314-195
DXN 394-152
620 808
DS 391-178a
DX 394-149
D 391-125
620 807
2 556-S
DV 394-47
DVN 394-71
DXN 394-142
DS 453-163
DS 391-177
1 066-S
DM 391-48a
DS 391-48c
DX 394-153
DX 394-150
DM 453-132
DVN 394-156
DM 453-104
DS 391-176
DS 391-104
U 30 824
DS 391-145a
DF 435-42
DS 391-175
DX 394-161
N 394-49
DM 391-60
2 319-S
DVN 394-157
DM 453-107
D 174-75
DS 391-178
DX 394-50
DXN 394-50
619 840
DS 334-157b
DXN 394-144
D 391-116
DX 394-48
D 391-109
294-S
DS 391-171
DXN 394-148
DS 391-144a
DS 391-145b
DXN 394-147
DM 391-122a
DJN 394-73
284-S-30
DS 175-63
DS 391-179
DX 394-120
DXN 394-120
DX 394-34
DXN 394-34
DF 391-136
DXN 394-151
DS 391-112
DXN 394-146
1 065-S
620 806
D 391-113
DS 391-140
DM 435-33
DM 435-53
D 453-150

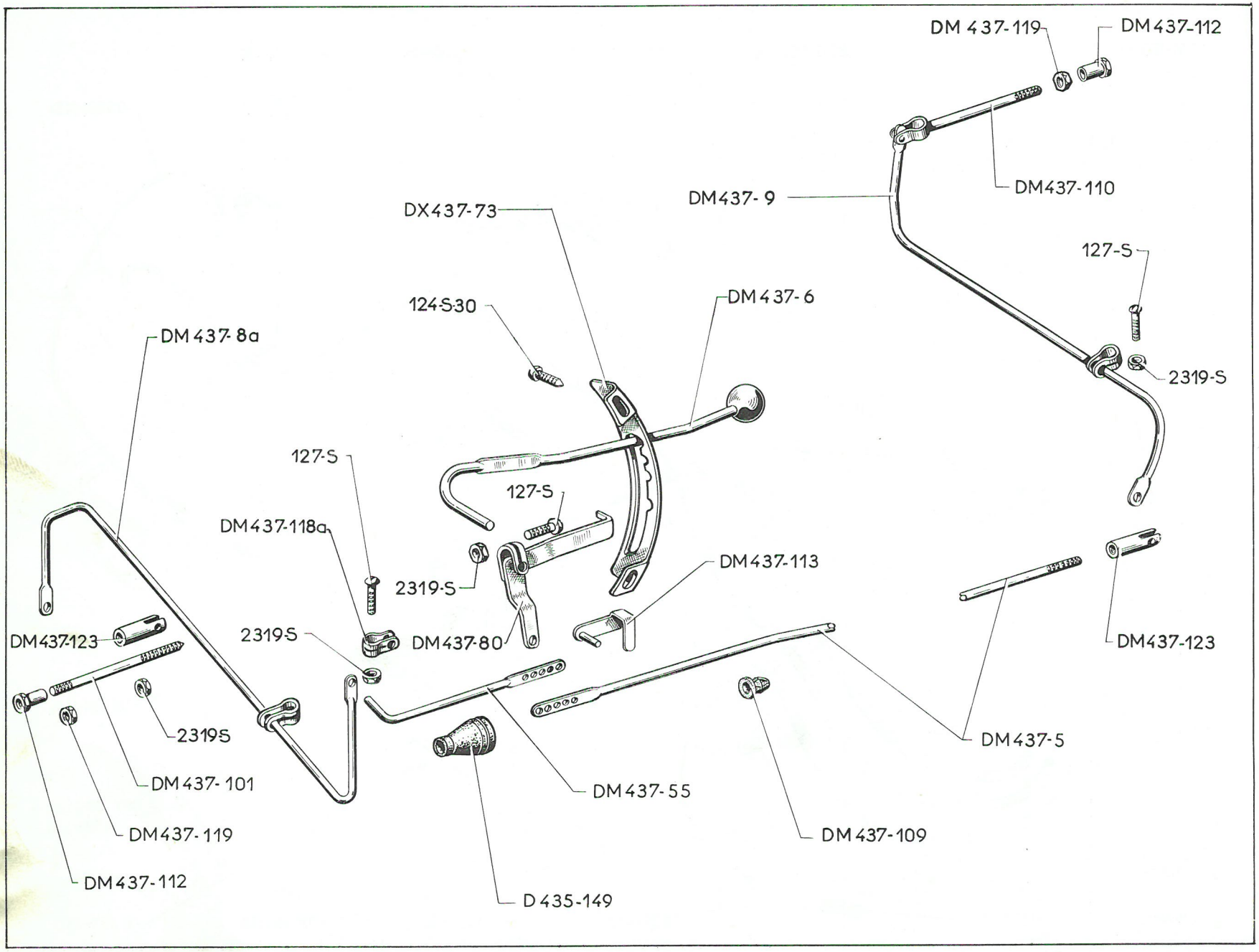
DM 437-119
DM437-112
DM437-110
DM437- 9
DX437-73
127-S
124-S-30
DM437- 6
2319-S
DM437- 8a
127-S
127-S
DM437-118a
2319-S
DM437-113
DM437-123
2319-S
DM437-80
DM437-123
2319S
DM437-5
DM437- 101
DM437-55
DM437-119
DM437-109
DM437-112
D 435-149

NUMÉRO	DÉSIGNATION	COEFF.
D 435-149	Manchon caoutchouc d'étanchéité de tige réglable de commande (6×36×60).	1
DM 437-5	Tige de liaison AR de commande de variation de hauteur, long. 2,170 m.	1
DM 437-6	Levier avec boule de commande de variation de hauteur.	1
DM 437-8a	Tige de torsion AV complète de commande de variation de hauteur.	1
DM 437-9	Tige de torsion AR complète de commande de variation de hauteur.	1
DM 437-55	Tige de liaison réglable entre tige de torsion AV et commande de variation de hauteur.	1
DX 437-73	Secteur de levier de commande de variation de hauteur.	1
DM 437-80	Levier de renvoi de commande de variation de hauteur.	1
DM 437-101	Tige de liaison AV de commande de variation de hauteur, long. 81 mm, filetage 5×75.	1
DM 437-109	Coussinet nylon de tige de liaison AR de commande de variation de hauteur (pour trou de 8 mm) (R. VI).	4
DM 437-110	Tige avec chape de liaison de commande de variation de hauteur AR, long. 96 mm.	1
DM 437-112	Écrou de 5×75 de blocage de tiges de liaison AV et AR de commande de variation de hauteur, long. 11,5 mm.	2
DM 437-113	Axe de liaison sur levier de commande de variation de hauteur.	1
DM 437-118a	Collier d'arrêt latéral de tige de torsion AV de commande de variation de hauteur.	1
DM 437-119	Contre-écrou de 5×75 de blocage de tiges de liaison AV et AR de commande de variation de hauteur.	2
DM 437-123	Chape de tiges de liaison AV et AR de commande de variation de hauteur, long. 35 mm, filetage 5×75.	2
124-S-30	*Vis TR de 5×12 de fixat. de secteur sur tôle latérale d'auvent. R.p. 2.502-S-30.*	2
127-S	*Vis TR de 5×20 de fixat. :*	
	— *de collier d'arrêt sur levier avec boule.*	1
	— *de collier d'arrêt sur tige de torsion AV et AR.* *R.p. 2.251-S.*	2
2.319-S	Écrou H de 5×75 de fixat. :	
	— de tige de liaison AV sur chape.	1
	— de collier d'arrêt sur tige de torsion AV et AR.	2
	— de collier d'arrêt sur levier avec boule.	1

NUMÉRO	DÉSIGNATION	COEFF.
D 435-149	Manchon caoutchouc d'étanchéité de tige de liaison AV (6 × 36 × 60).	1
DM 437-5a	Tige de liaison AR de commande de variation de hauteur, long. 1,564 m.	1
DM 437-6b	Levier avec boule de commande de variation de hauteur, long. 227 mm.	1
DM 437-8a	Tige de torsion AV complète de commande de variation de hauteur.	1
DM 437-9	Tige de torsion AR complète de commande de variation de hauteur.	1
DM 437-50a	Arbre de renvoi de commande de variation de hauteur, long. 1,352 m, diam. 19 mm (R. VI).	1
DM 437-55a	Tige de liaison réglable entre tige de torsion AV et commande de variation de hauteur, filetage 5 × 75 (R. VI).	1
DM 437-73a	Secteur du levier de commande de variation de hauteur, long. 30 mm (R. VI).	1
DM 437-76	Tube de liaison AV, long. 562 mm, taraudé à 5 × 75 (R. VI).	1
DM 437-82a	Levier de renvoi de commande de variation de hauteur (R. VI).	1
DM 437-101	Tige de liaison AV de commande de variation de hauteur, long. 81 mm, filetage 5 × 75.	1
DM 437-109	Coussinet nylon de tige de liaison AR de commande de variation de hauteur (pour trou de 8 mm) (R. VI).	3
DM 437-110	Tige avec chape de liaison de commande de variation de hauteur AR, long. 96 mm.	1
DM 437-112	Écrou de 5 × 75 de blocage de tiges de liaison AV et AR de commande de variation de hauteur, long. 11,5 mm.	2
DM 437-113	Axe de liaison sur levier de commande de variation de hauteur.	1
DM 437-118a	Collier d'arrêt latéral de tige de torsion AV de commande de variation de hauteur.	1
DM 437-119	Contre-écrou de 5 × 75 de blocage des tiges de liaison AV et AR de commande de variation de hauteur.	2
DM 437-123	Chape de tige de liaison AV de commande de variation de hauteur, long. 35 mm, filetage 5 × 75.	1
DM 437-123a	Chape de tige de liaison AR de commande de variation de hauteur, long. 63 mm, filetage 5 × 75 (R. VI).	1
DM 437-148	Support d'arbre de renvoi de commande de variation de hauteur, diam. 23,2 mm (R. VI).	1
DM 437-149a	Coussinet d'arbre de renvoi de commande de variation de hauteur, diam. 19,5 × 23 × 8,5 (avec ergot d'arrêt de rotation) (R. VI).	2
127-S	Vis TR de 5 × 20 de fixat. de collier d'arrêt sur tige de liaison.	2
295-S-30	Vis TH à pointe de 5 × 16 de fixat. :	
	— du support d'arbre de renvoi.	2
	— de secteur sur longeron.	2
488-S	Vis TH de 7 × 28 de levier de renvoi de commande de hauteur.	1
2.320-S	Écrou H de 5 × 75 :	
	— de tige de liaison AV sur chape.	1
	— de collier d'arrêt sur tige de liaison AV et AR.	2
2.369-S	Écrou H de 6 × 100 de fixat. de levier de commande de variation de hauteur.	1
2.491-S	Écrou H de 7 × 100 de levier de renvoi de commande de hauteur.	1

Les numéros soulignés indiquent les pièces nouvelles ne figurant pas sur la planche.

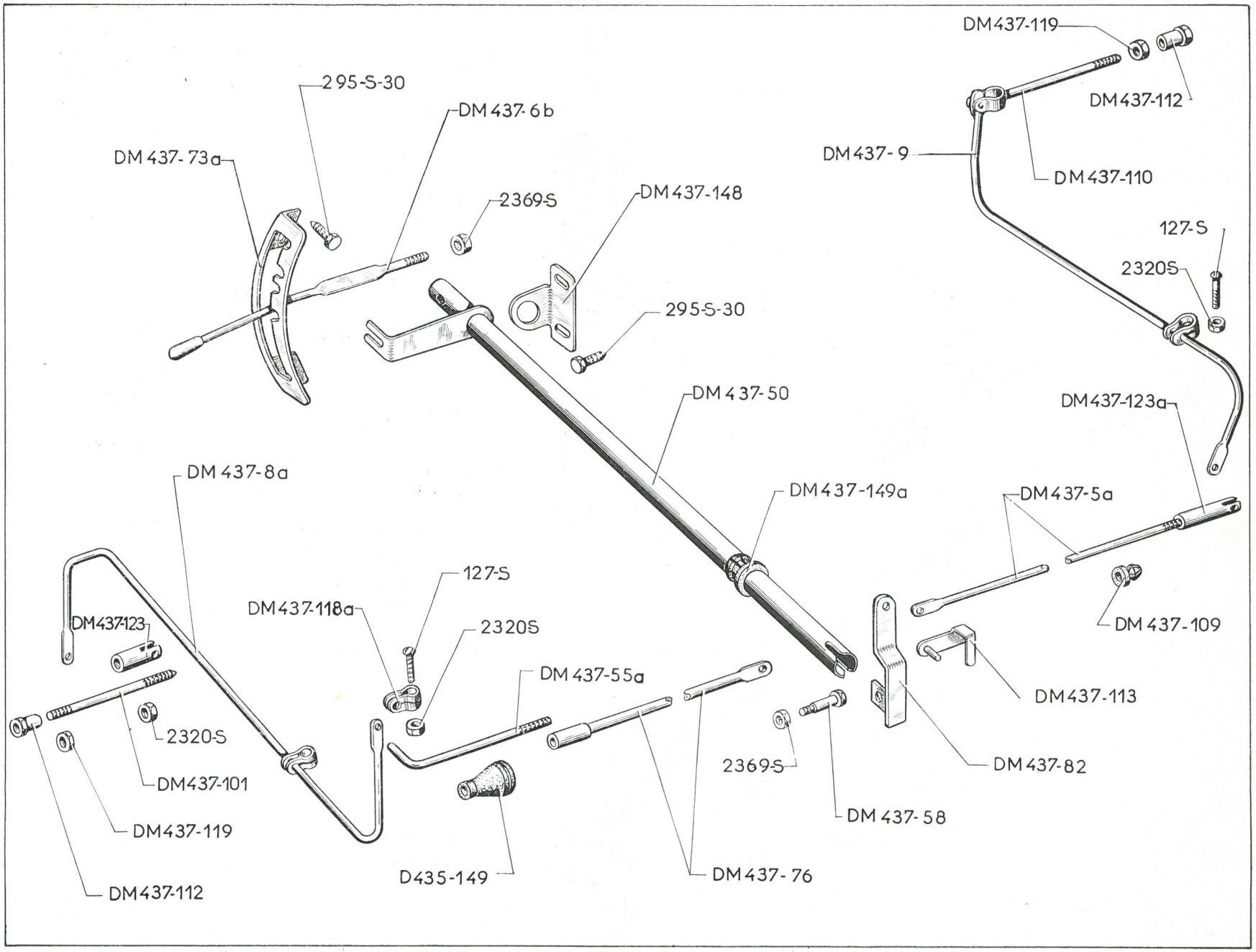
DM437-119
DM437-112
295-S-30
DM437-6b
DM437-73a
DM437-9
DM437-110
2369-S
DM437-148
127-S
2320S
295-S-30
DM437-50
DM437-123a
DM437-8a
DM437-149a
DM437-5a
127-S
DM437-118a
DM437-123
2320S
DM437-109
DM437-55a
DM437-113
2320-S
2369-S
DM437-82
DM437-101
DM437-58
DM437-119
D435-149
DM437-76
DM437-112

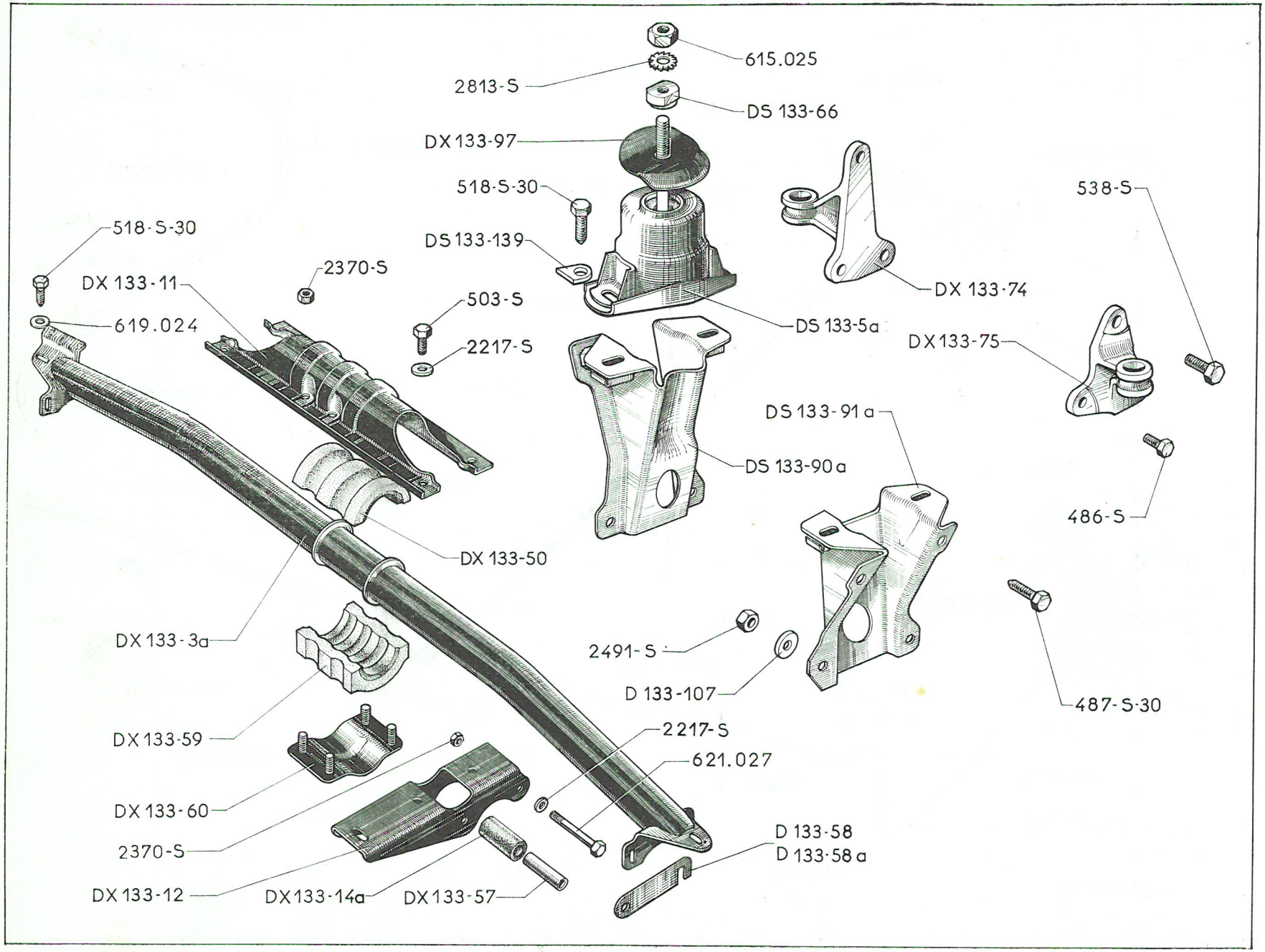
615.025
2813-S
DS 133-66
DX 133-97
518-S-30
DS 133-139
538-S
518-S-30
DX 133-11
2370-S
503-S
2217-S
619.024
DS 133-5a
DX 133-74
DX 133-75
DS 133-91 a
DS 133-90 a
486-S
DX 133-50
DX 133-3a
2491-S
D 133-107
487-S-30
DX 133-59
2217-S
621.027
DX 133-60
2370-S
D 133-58
D 133-58 a
DX 133-12
DX 133-14a
DX 133-57

NUMÉRO	DÉSIGNATION	COEFF
	AVANT BOITE DE VITESSES	
DX 133-3a	Traverse AV inférieure, fixat. par 1 chapeau.	1
DX 133-11	Traverse AV supérieure, fixat. par 1 chapeau.	1
DX 133-12	Bras AV droit et gauche, supports moteur et radiateur.	2
DX 133-14a	Bloc élastique de bras AV, diam. intér. 15 mm, long. 40 mm (repère peinture blanche).	4
DX 133-50	Demi-bague élastique supérieure de suspension AV, long. 98 mm, haut. 32 mm.	1
DX 133-57	Bague entretoise de bloc élastique (9×15×40).	4
D 133-58	Cale de réglage de traverse AV supérieure, épais. 1 mm.	ALD
D 133-58a	Cale de réglage de traverse AV supérieure, épais. 2 mm.	ALD
DX 133-59	Demi-bague élastique inférieure de suspension AV, long. 98 mm, haut. 30,5 mm, 2 dégagements.	1
DX 133-60	Chapeau de fixat. de traverse AV supérieur.	1
503-S	Vis de fixat. de traverse AV sur support (TH de 9×18).	4
518-S-30	Vis à pointe de fixat. de traverse AV supérieure sur longeron (TH de 9×30).	6
2.217-S	Rondelle plate de 9,5×16×2 de vis de fixat. :	
	— des bras AV.	4
	— de traverse AV.	4
2.370-S	Écrou H de 9×125 de vis de fixat. :	
	— du chapeau sur traverse.	4
	— des bras AV.	4
619.024	Rondelle plate de vis de fixat. de traverse AV supérieure sur longeron (9,5×29×2,5).	6
621.027	Vis de fixat. des bras AV (TH de 9×50).	4
	ARRIÈRE MOTEUR	
DS 133-5a	Bloc élastique AR avec axe de 16 mm (repère couleur noire).	2
DS 133-66	Écrou rond (2 plats) de réglage de bloc élastique AR (filetage 16×125).	2
DX 133-74	Bras AR support moteur côté droit, trou pour axe de 16 mm.	1
DX 133-75	Bras AR support moteur côté gauche, trou pour axe de 16 mm.	1
DS 133-90a	Support moteur AR droit.	1
DS 133-91a	Support moteur AR gauche.	1
DX 133-97	Écran de protection de bloc élastique AR côté droit de suspension moteur.	1
D 133-107	Rondelle plate des écrous de fixat. des supports AR sur renforts (7,5×26×4) (R. VI).	8
DS 133-139	Plaquette d'appui des vis de fixat. de bloc élastique AR sur support moteur, 1 trou de 9,5.	4
486-S	Vis de fixat. inférieure de bras AR (TH de 7×22).	2
487-S-30	Vis à pointe de fixat. des supports AR sur renforts (TH de 7×25).	4
518-S-30	Vis à pointe de fixat. de bloc élastique AR sur support (TH de 9×30).	4
538-S	Vis de fixat. supérieure de bras AR (TH de 9×25).	4
2.491-S	*Écrou H de serrage des supports AR sur renforts (filetage 7×100). R.p.* 2.489-S.	8
2.813-S	Rondelle crantée d'écrou de blocage de bloc élastique AR (16,5×26) (R. VI).	2
615.025	Écrou H de blocage de bloc élastique AR (filetage 16×125).	2

NUMÉRO	DÉSIGNATION	COEFF.
A 174-84	Joint fibre du rhéostat de jauge (4,5×8×0,5) (R. VI).	3
A 175-14	Bouchon de vidange de 8×100, long. sous tête 7 mm (R. VI).	1
DS 173-2	Bloc filtrant RELLUMIX (R. X).	1
DX 173-50a	Guide de poussoir de pompe à essence.	1
DX 173-82	Joint de guide de poussoir de pompe à essence (R. VI).	1
DX 173-88a	Cartouche filtrante de bouchon de vidange, côté réserve, haut. 44 mm (R. VI). Depuis juin 67.	1
DX 173-99	Poussoir de pompe à essence, long. 48,06 (1 gorge).	1
DX 173-99a	Poussoir de pompe à essence, long. 48,57 (2 gorges).	1
DX 173-99b	Poussoir de pompe à essence, long. 49,08 (3 gorges).	1
DX 174-3	Tube souple (nylon) d'alimentation d'essence du réservoir à la pompe (R. VI).	1
DS 174-7	Flexible caoutchouc entre pompe et carburateur, long. 320 mm, diam. 7×16.	1
D 174-72	Œillet caoutchouc de passage de tube souple d'alimentation sur pied milieu (20×40×11).	2
DS 174-73	Support du tube souple d'alimentation sur longeron (R. VI).	1
DS 174-77a	Patte double nue de fixat. du tube souple d'alimentation.	2
D 174-80	Support du tube souple d'alimentation d'essence sur pied AV.	1
DX 174-81	Flexible caoutchouc coudé de jonction du tube souple sur pompe à essence.	1
DS 174-82	Flexible caoutchouc de jonction du tube souple sur réservoir, long. 280 mm, diam. 8×17.	1
D 175-03	Bouchon de remplissage du réservoir (R. X).	1
DX 175-1a	Réservoir d'essence de 65 litres (R. VI).	1
D 175-4a	Tubulure de remplissage (R. VI).	1
DM 175-5a	Rhéostat de jauge Jaeger, 12 volts (R. X).	1
D 175-9a	Raccord coudé caoutchouc de jonction de tubulure sur réservoir, diam. 38×47, long. 163 mm.	1
DM 175-13	Filtre de canalisation de mise à l'atmosphère du réservoir (R. X). **P. O.**	1
DX 175-14	Bouchon (nu) de vidange, côté réserve, filetage 30×150 (R. VI). Depuis juin 67.	1
D 175-17	Garniture d'étanchéité de trappe d'accès au réservoir (R. VI).	3
D 175-18	Sangle de fixat. de réservoir.	2
DX 175-20a	Bouchon de vidange, côté réserve, avec filtre et joint (30×150), 21 mm sur plats (R. X). Jusque juin 67.	1
DX 175-46a	Joint fibre du bouchon de vidange, côté réserve (30,4 × 39 × 4) (R. VI). Jusque juin 67.	1
DX 175-46b	Joint (nylon) du bouchon de vidange, côté réserve (30,4×39×4). (R. VI). Depuis juin 67.	1
DM 175-53	Cale caoutchouc transversale de réservoir, long. 47 mm.	4
D 175-54	Cale caoutchouc AR de sangle de fixat. de réservoir, long. 45 mm.	2
D 175-60	Butée caoutchouc d'insonorisation du réservoir, long. 40 mm (R. VI).	6
DS 175-63	Patte d'attache du tube d'air (R. VI).	2
D 175-66	Manchon caoutchouc de liaison du tube d'air (11×18×147).	2
D 175-67	Bande caoutchouc sous réservoir (380×25×2).	6
D 175-72	Collier de fixat. de tubulure de remplissage, haut. 39 mm, 2 boutonnières à 60 mm d'entraxes.	1
D 175-80	Rondelle caoutchouc d'étanchéité de la coupelle sur tube de mise à l'atmosphère (19×29×3).	1
DS 175-81	Coupelle extérieure de tube de mise à l'atmosphère (R. VI).	1
DS 175-84a	Tube de mise à l'atmosphère (rislan) (R. VI).	1
DM 175-103	Attache AV de sangle de réservoir sur caisse.	2
D 175-108	Garniture de protection de réservoir, long. 540 mm, larg. 50 mm.	2
DM 175-110	Support de filtre de canalisation de mise à l'atmosphère du réservoir (R. X). **P. O.**	1
D 391-113	Bague caoutchouc fendue de protection sur tube souple d'alimentation d'essence (8×12×5).	ALD
HG 175-15	Collerette de tubulure de remplissage (34×84×15).	1
N 173-0	Pompe à essence S.E.V. (R. X).	1

Les numéros soulignés indiquent les pièces nouvelles ne figurant pas sur la planche.

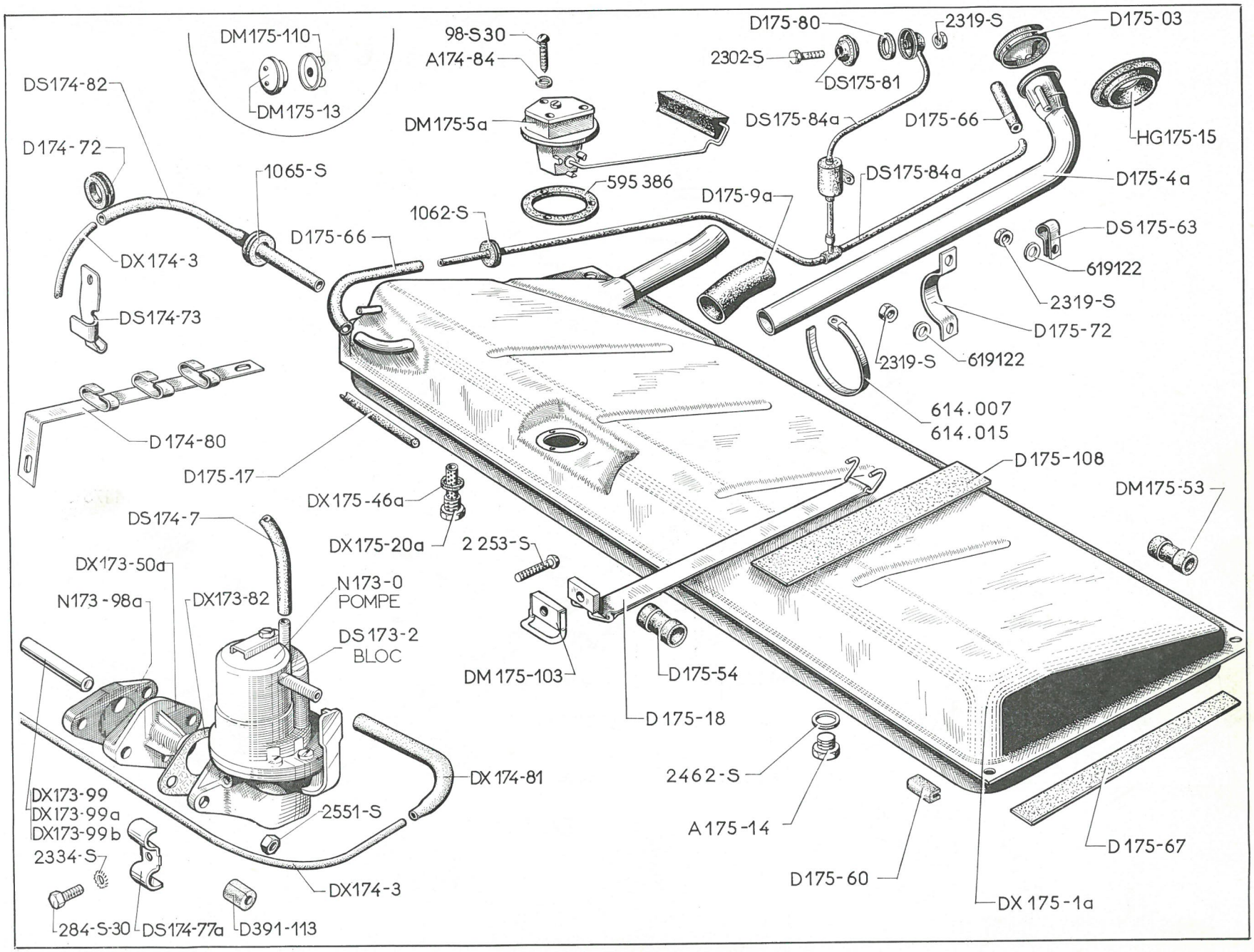
DM175-110
DM175-13
98-S30
A174-84
DM175-5a
595 386
1062-S
1065-S
D175-66
DS174-82
D174-72
DX174-3
DS174-73
D174-80
D175-17
DX175-46a
DX175-20a
DS174-7
DX173-50a
N173-98a
DX173-82
N173-0
POMPE
DS173-2
BLOC
2 253-S
DM175-103
D175-18
D175-54
DX174-81
DX173-99
DX173-99a
DX173-99b
2334-S
2551-S
DX174-3
284-S-30
DS174-77a
D391-113
D175-80
2319-S
D175-03
2302-S
DS175-81
DS175-84a
D175-66
HG175-15
DS175-84a
D175-4a
D175-9a
DS175-63
619122
2319-S
D175-72
2319-S
619122
614.007
614.015
D175-108
DM175-53
2462-S
A175-14
D175-60
D175-67
DX175-1a

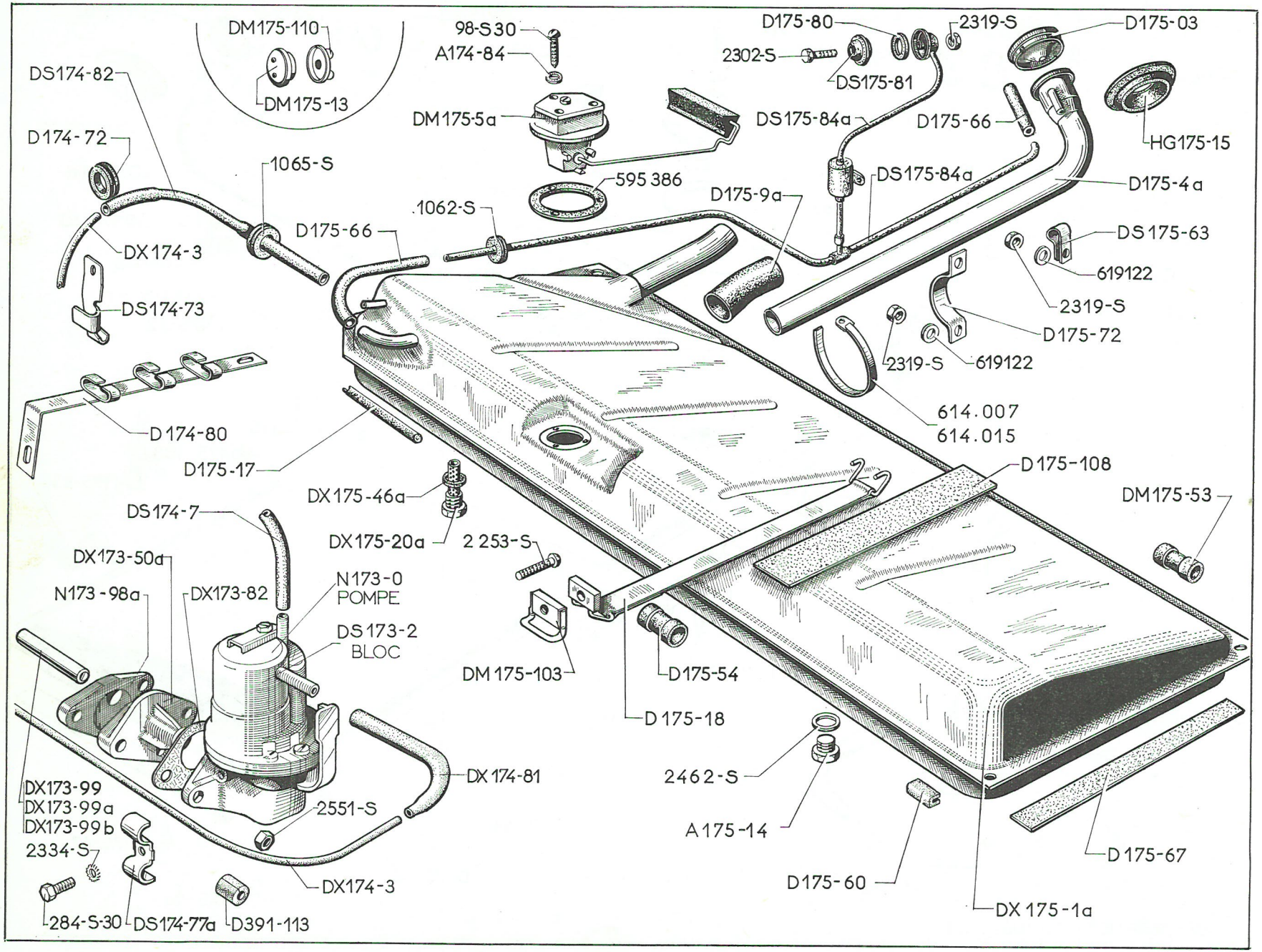
DM175-110
DM175-13
98-S30
A174-84
D175-80
2319-S
D175-03
2302-S
DS175-81
DS174-82
DM175-5a
DS175-84a
D175-66
HG175-15
D174-72
1065-S
595 386
DS175-84a
D175-4a
D175-9a
1062-S
D175-66
DS175-63
DX174-3
619122
DS174-73
2319-S
D175-72
2319-S
619122
614.007
614.015
D174-80
D175-17
D175-108
DX175-46a
DM175-53
DS174-7
DX175-20a
2 253-S
DX173-50a
N173-0
POMPE
N173-98a
DX173-82
DS173-2
BLOC
DM175-103
D175-54
D175-18
DX174-81
2462-S
DX173-99
DX173-99a
DX173-99b
2551-S
A175-14
2334-S
D175-67
DX174-3
D175-60
284-S-30
DS174-77a
D391-113
DX175-1a

NUMÉRO	DÉSIGNATION	COEFF.
N 173-10	Corps supérieur de pompe, assemblé sans couvercle (R. X).	1
N 173-11	Joint de couvercle de pompe (R. X).	1
N 173-12	Couvercle (tôle) de pompe (R. X).	1
N 173-13	Vis de fixat. de couvercle (R. X).	5
N 173-14	Corps inférieur de pompe, assemblé avec membrane et levier de commande (R. X).	1
N 173-15	Vis d'assemblage de pompe (R. X).	6
N 173-98a	Entretoise entre pompe à essence et cylindre (R. X).	1
98-S-30	Vis de fixat. du rhéostat (TR de 4×30) (R. VI).	3
284-S-30	Vis de fixat. de pattes de canalisation sur longeron (TH de 5×20).	7
1.062-S	Œillet caoutchouc de passage du tube de prise d'air (12×21×5).	2
1.065-S	Œillet caoutchouc de passage du tube souple d'alimentation sur caisse (22×38×8).	3
2.253-S	Vis de fixat. des sangles (TR de 5×40) (R. VI).	2
2.302-S	Vis de fixat. de la coupelle (TFB de 5×35) (R. VI).	1
2.319-S	Écrou H de 5×75 de serrage :	
	— du collier de tubulure de remplissage.	2
	— du tube d'air.	3
	— de la vis de fixat. de la coupelle du tube de mise à l'atmosphère.	1
2.334-S	Rondelle crantée des vis de fixat. des pattes (5,2×9,4) (R. VI).	7
2.462-S	Joint fibre du bouchon de vidange (8,2×12×1) (R. X).	1
2.551-S	Écrou H de fixat. de pompe (filetage 8×125).	2
595.386	Joint caoutchouc du rhéostat (36×55×2) (3 trous de 4,5) (R. VI).	1
614.007	Collier de serrage de manchon sur tube de prise d'air, long. 190 mm (R. X).	4
614.015	Collier de serrage de raccord de tubulure, long. 360 mm (R. X).	2
619.122	Rondelle de 5,5×12 des écrous de serrage :	
	— du collier de tubulure de remplissage.	2
	— du tube d'air.	3
	— de coupelle.	1

PIÈCES SPÉCIALES FROID — 20°

NUMÉRO	DÉSIGNATION	COEFF.
AZ 174-66	Tube caoutchouc de protection du tube souple d'alimentation du groupe chauffage, long. 310 mm, diam. 7×10 (R. VI).	1
DX 174-6	Tube souple (nylon) d'alimentation du raccord 3 voies au groupe chauffage, long. 570 mm, diam. 4,5×6 (R. VI).	1
DX 174-7a	Flexible caoutchouc de liaison :	
	— de la pompe au carburateur.	1
	— de la pompe au raccord. 3 voies, long. 230 mm, diam. 7×16.	1
DX 174-81a	Raccord souple 3 voies de liaison des tubes d'alimentation sur pompe à essence (R. VI).	1
DX 174-81b	Raccord souple coudé de liaison du tube d'alimentation sur groupe chauffage (R. VI).	1

Les numéros soulignés indiquent les pièces nouvelles ne figurant pas sur la planche.

NUMÉRO	DÉSIGNATION	COEFF.
A 141-4	Écrou H de fixat. des demi-colliers (filetage 7×100).	2
DV 182-2	Tube d'échappement sous caisse, côté gauche (R. VI). **D. à G.**	1
DV 182-3	Tube d'échappement sous caisse, côté droit (R. VI). **D. à G.**	1
DV 182-3a	Tube d'échappement sous caisse (R. VI). **D. à D.**	2
DS 182-4	Tube intermédiaire d'entrée au pot.	1
D 182-6a	Demi-collier d'assemblage de tube de liaison sur tube AV.	2
DV 182-51	Tube AV d'échappement.	1
DX 182-65	Demi-collier supérieur (avec vis soudées) d'assemblage des tubes de sortie sur pot principal.	1
DX 182-69	Demi-collier inférieur d'assemblage des tubes de sortie sur pot principal.	1
DX 182-76	Demi-collier de fixat. AR des tubes de sortie sur pot.	2
DS 182-78	Collier d'assemblage du tube intermédiaire sur tube d'entrée au pot.	1
DX 182-79a	Collier de fixat. du tube AV d'échappement sur tube intermédiaire.	1
DX 182-80	Bande caoutchouc de tube de sortie sous caisse (96×30×8), 2 trous de 10,2 à 68 mm d'entraxes. **D. à G.**	3
DX 182-80a	Bande caoutchouc de tube de sortie sous caisse (126×30×8), 2 trous de 10,2 à 68 mm d'entraxes. **D. à D.**	2
D 182-84	Plaquette de serrage de bande caoutchouc (28×28×1,5), 1 trou de 7,5 (R. VI).	2
D 182-85	Entretoise de bande caoutchouc (8×10×17) (R. VI). **D. à G.** **D. à D.**	6 4
DX 182-87	Butée caoutchouc de protection de tube de sortie.	2
DS 182-91	Vis TR (2 méplats) des demi-colliers d'assemblage du tube de liaison sur tube AV.	2
DX 182-101	Collier de fixat. de tube de sortie sous caisse (partie arrière). **D. à G.**	2
DX 182-109	Renfort entre support et collier de fixat. de tube d'entrée sur tube intermédiaire.	1
DX 182-116	Support de fixat. de tube AV d'échappement. **D. à G.**	1
DX 182-116a	Support de fixat. de tube AV d'échappement (R. VI). **D. à D.**	1
DV 182-124	Écran de gousset de logement moteur, côté droit.	1
DS 182-125	Rondelle fibre isolante d'écran de gousset de logement moteur (R. VI).	1
DX 183-0	Pot principal d'échappement.	1
DX 183-45	Support d'étrier de fixat. du ressort support de pot, côté gauche.	1
DX 183-45a	Support d'étrier de fixat. du ressort support de pot, côté droit.	1
DX 183-61	Écran de tube de liaison.	1
DX 183-62	Écran de pot d'échappement.	1
DS 183-70a	Étrier de fixat. du ressort support de pot.	6
DS 183-70b	Plaque intermédiaire entre étriers ressorts supérieurs et inférieurs.	4
DS 183-71b	Ressort inférieur de suspension de pot.	2
DS 183-71c	Ressort supérieur de suspension de pot.	2
DS 183-72	Cale caoutchouc fentée de maintien des ressorts inférieurs support de pot (35×23,5×17).	8
DS 183-72a	Cale caoutchouc fentée de maintien des ressorts supérieurs support de pot (35×23,5×17) (repère touche peinture blanche).	4
DS 183-83	Rondelle (fibre) des vis de fixat. d'écrans (24×8,2×2) (R. VI).	8
DS 183-93	Plaquette de serrage du ressort support de pot (40×27×1,8), 1 trou de 7,5.	4

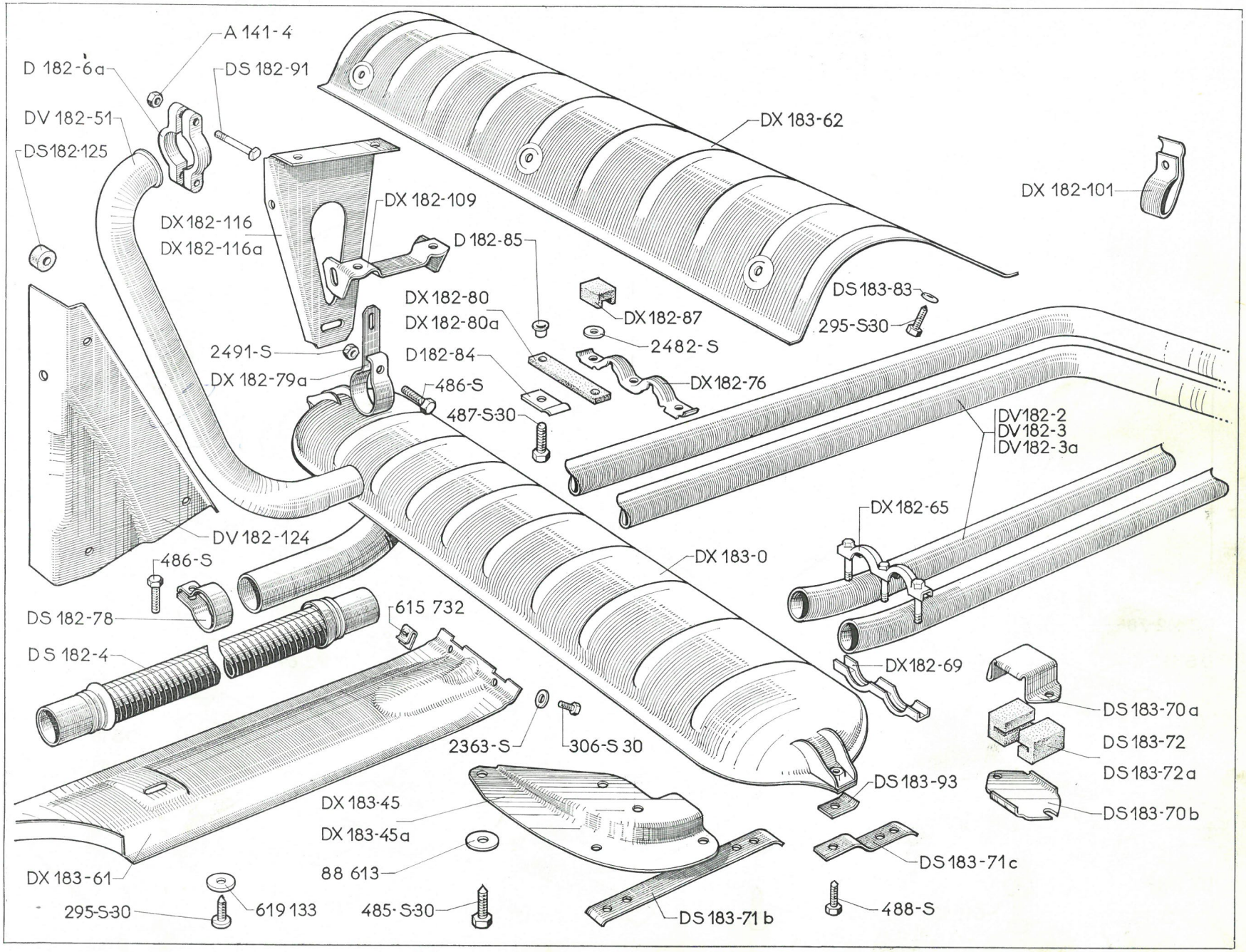
A 141-4
D 182-6a
DS 182-91
DV 182-51
DS182-125
DX 183-62
DX 182-101
DX 182-109
DX182-116
DX182-116a
D 182-85
DX 182-80
DX 182-80a
DX182-87
DS183-83
295-S30
2491-S
D182-84
2482-S
DX 182-79a
486-S
DX182-76
487-S30
DV182-2
DV182-3
DV182-3a
DX182-65
DV182-124
DX 183-0
486-S
DS 182-78
615 732
DS 182-4
DX182-69
DS183-70a
DS183-72
DS183-72a
DS183-70b
2363-S
306-S 30
DS183-93
DX183-45
DX183-45a
DS183-71c
88 613
DX 183-61
295-S30
619 133
485-S30
DS183-71b
488-S

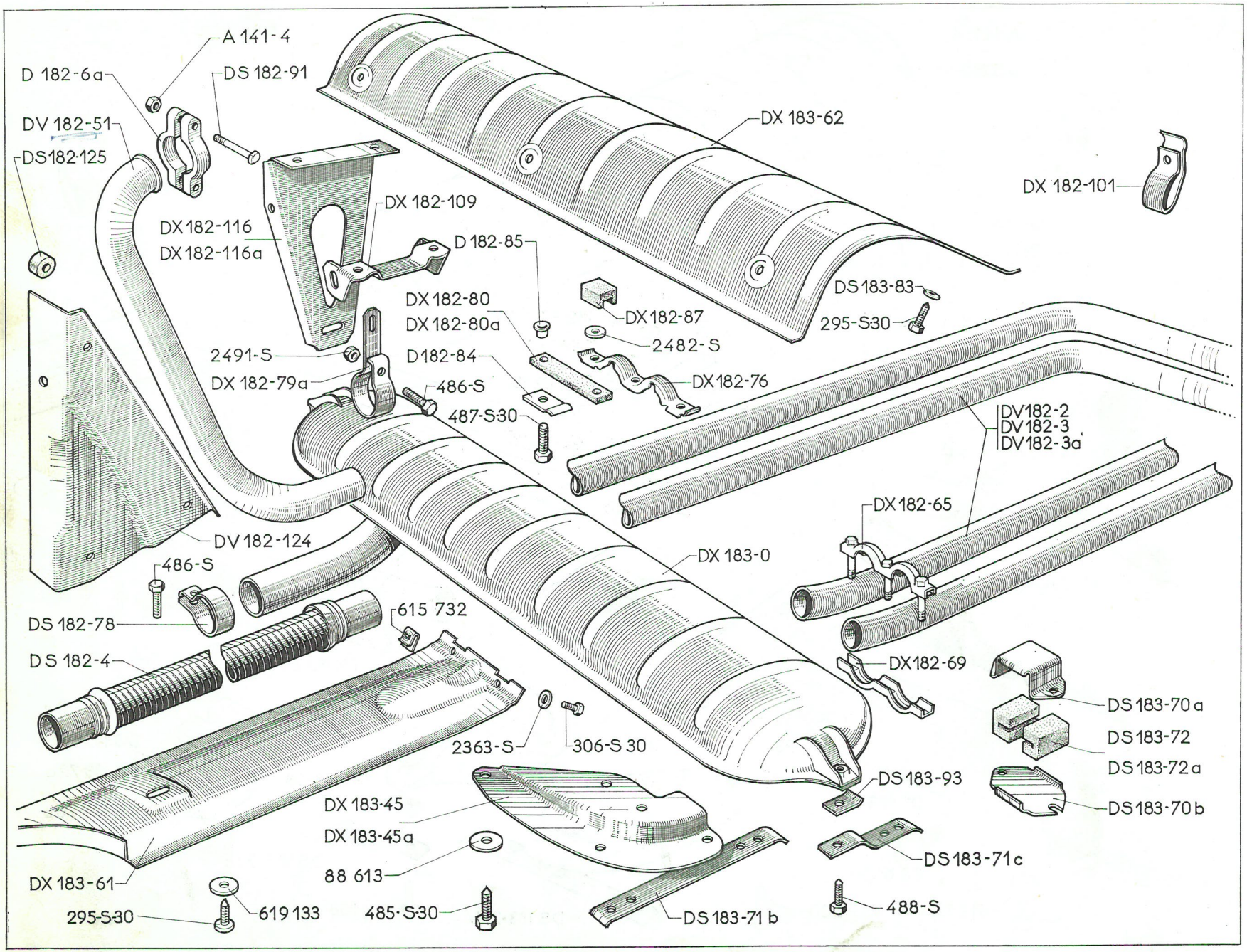
A 141-4
D 182-6a
DS 182-91
DV 182-51
DS182-125
DX 183-62
DX 182-101
DX 182-109
DX182-116
DX182-116a
D 182-85
DS 183-83
DX182-80
DX182-80a
DX 182-87
295-S30
2482-S
2491-S
D182-84
DX 182-79a
486-S
DX182-76
487-S30
DV182-2
DV182-3
DV182-3a
DX182-65
DV 182-124
DX 183-0
486-S
DS 182-78
615 732
DS 182-4
DX182-69
DS 183-70a
DS 183-72
DS 183-72a
DS 183-70b
2363-S
306-S 30
DS 183-93
DX 183-45
DX 183-45a
DS 183-71c
88 613
DX 183-61
295-S30
619 133
485-S30
DS 183-71 b
488-S

NUMÉRO	DÉSIGNATION	COEFF
295-S-30	Vis TH à pointe de 5×16 de fixat. d'écrans.	8
306-S-30	Vis TH à pointe de 6×20 de fixat. d'écran de tube de liaison sur écran de pot.	2
485-S-30	Vis TH à pointe de 7×20 de fixat. des supports d'étrier.	6
486-S	Vis TH de 7×22 de fixat. :	
	— des colliers.	10
	— des étriers.	8
	— du support AV.	2
487-S-30	Vis TH à pointe de 7×25 de fixat. de bande élastique sous caisse.	4
488-S	Vis TH de 7×28 de fixat. de plaquette de serrage de ressort support de pot.	2
2.363-S	Rondelle plate de 6,5×14 des vis de fixat. d'écran de tube de liaison sur écran de pot.	2
2.482-S	Rondelle plate de 7,5×14 des vis de fixat. de collier et bande élastique.	12
2.491-S	*Écrou H de 7×100 de serrage :*	
	— *des colliers.*	10
	— *des étriers.*	8
	— *du support AV.*	2
	R.p. 2.489-S.	
88.613	Rondelle plate de 7,5×30×2,4 des vis de fixat. de support d'étrier.	6
615.732	Écrou clips des vis de fixat. d'écran de tube de liaison sur écran de pot (R. VI).	2
619.133	Rondelle plate des vis de fixat. d'écrans (5,25×15×1,5).	8

NUMÉRO	DÉSIGNATION	COEFF
	SAUF PAYS FROIDS	
D 232-03	Bouchon AC (R. - C2) de radiateur (R. X).	1
DVF 232-78	Tirant de radiateur avec patte de maintien de canalisation et support de prise d'air.	1
DX 232-94	Coupelle de centrage de plaquette élastique sous patte de fixat. du radiateur.	2
DX 232-96	Plaquette élastique sous patte de fixat. du radiateur.	2
DX 234-01a	Régulateur thermostatique CALORSTAT de circulation d'eau (R. X).	1
DX 235-1	Tube d'aspiration entre radiateur et pompe à eau avec tube de raccordement.	1
D 235-4	*Tube caoutchouc de trop plein du radiateur* (6×9×300). *Jusque octobre* 66. *R.p.* DX 235-4.	1
DX 235-4	Tube caoutchouc de trop plein du radiateur (6×9×340). Depuis octobre 66.	1
DX 235-10	Raccord caoutchouc entre tube d'aspiration et pompe à eau.	1
DX 235-11a	Raccord caoutchouc entre tube d'aspiration et pompe à eau.	1
DX 242-1	Collecteur d'air sur radiateur (R. VI).	1
DX 242-49b	Cadre avec conduit souple de ventilation du radiateur. Remplace modèle précédent. Jusque septembre 67.	1
DX 242-49c	Cadre avec conduit souple de ventilation du radiateur. Depuis septembre 67.	1
DS 242-51	Bande de fixat. de la partie souple du conduit de ventilation sur tôle d'habillage.	2
DS 242-55a	Joint caoutchouc d'étanchéité de carcasse de conduit de ventilation sur tôle d'habillage (R. VI).	2
DX 242-67	Carcasse (partie rigide) de conduit de ventilation. Jusque septembre 67.	1
DX 242-67b	Carcasse (partie rigide) de conduit de ventilation. Depuis septembre 67.	1
DS 242-90	Grille de protection du conduit rigide de ventilation.	1
DX 251-75	Obturateur d'entrée de manivelle. Jusque septembre 67.	1
DX 251-75a	Obturateur d'entrée de manivelle. Depuis septembre 67.	1
DX 622-97	Support de roue de secours. Jusque septembre 67.	1
DX 622-97a	Support de roue de secours. Depuis septembre 67.	1
DX 622-121	Cale de réglage de traverse support roue de secours.	ALD
HY 174-99	Collier caoutchouc de serrage du tube de trop plein.	1
2 N 235-3	Raccord coudé supérieur entre pompe à eau et radiateur.	1
284-S	Vis TH de 5×20 de fixat. du conduit souple sur radiateur.	4
483-S-30	Vis TH de 7×16 de fixat. du collecteur d'air sur radiateur.	4
596-S	Vis TH de 9×42 de fixat. du radiateur sur support.	2
1.972-S	Rivet TP de 2,4×6 de fixat. de la partie souple du conduit de ventilation sur partie rigide (R. VI).	1
2.482-S	Rondelle de 7,5×14 des vis de fixat. du collecteur d'air.	4
2.551-S	*Écrou H de* 8×125 *de serrage du tirant de radiateur sur pompe. R.p.* 2.549-S.	1
2.559-S	Collier PC à goupille de serrage des raccords (R. X).	ALD
2.746-S	Vis Parker TR de 4,85×16 de fixat. du conduit de ventilation (R. VI).	4
89.149	Vis de fixat. du tirant sur radiateur (TH de 5×18).	1
614.028	Collier HB à vis de serrage du raccord supérieur sur pompe à eau (R. X).	1
615.788	Écrou clip sous vis Parker de 4,85 de fixat. du conduit rigide (R. VI).	4
619.024	Rondelle plate des vis de fixat. des plaquettes caoutchouc sous radiateur (9,5×29×2,5).	2
619.122	Rondelle plate des vis de fixat. du conduit de ventilation (5,5×12×1).	4
619.133	Rondelle plate de vis de fixat. du tirant de radiateur (5,25×15×1,5).	1

Les numéros soulignés indiquent les pièces nouvelles ne figurant pas sur la planche.

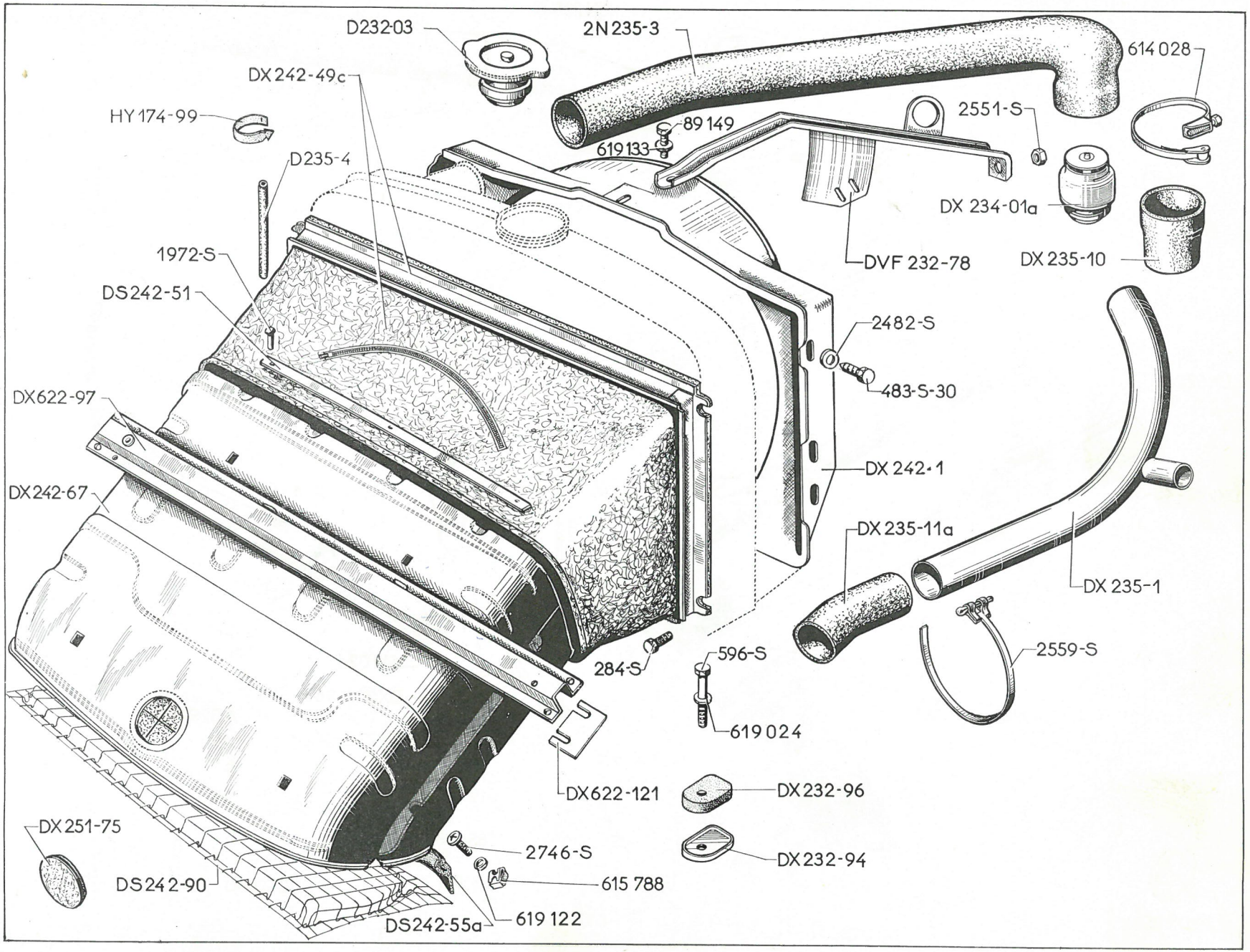
D232-03
2N235-3
614 028
DX242-49c
HY174-99
89 149
619 133
2551-S
D235-4
DX 234-01a
1972-S
DVF 232-78
DX 235-10
DS242-51
2482-S
483-S-30
DX622-97
DX 242-1
DX242-67
DX 235-11a
DX 235-1
2559-S
284-S
596-S
619 024
DX622-121
DX232-96
DX251-75
2746-S
DX232-94
615 788
DS242-90
619 122
DS242-55a

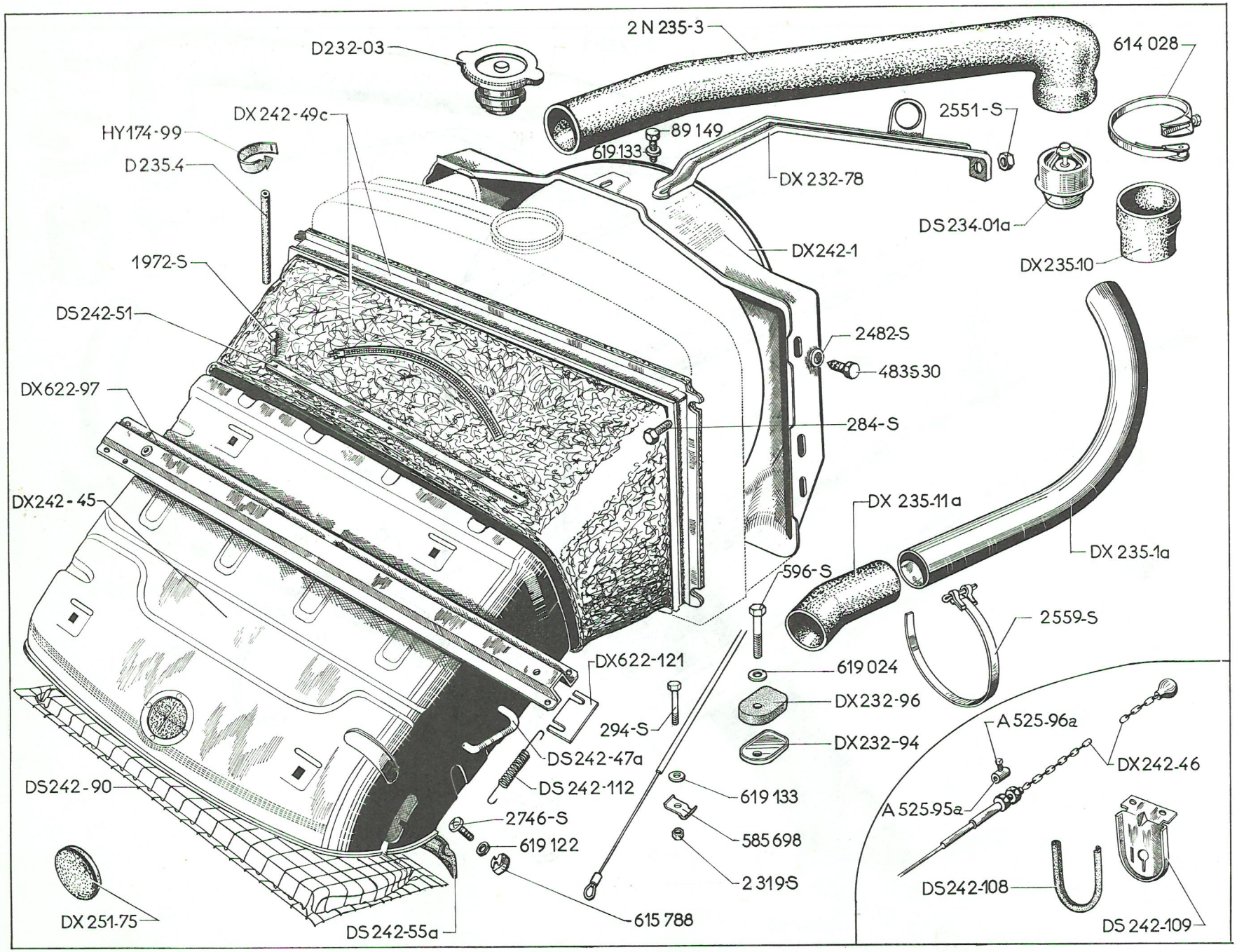
2 N 235-3
D232-03
614 028
DX 242-49c
HY174-99
D 235.4
89 149
619 133
2551-S
DX 232-78
DS 234-01a
DX242-1
DX235-10
1972-S
DS242-51
2482-S
483530
DX622-97
284-S
DX242-45
DX 235-11a
DX 235-1a
596-S
2559-S
DX622-121
619 024
DX232-96
294-S
DX232-94
DS242-47a
A 525-96a
DX242-46
DS242-90
DS 242-112
619 133
A 525-95a
2746-S
585 698
619 122
2 319-S
DS242-108
DX 251-75
615 788
DS 242-109
DS242-55a

NUMÉRO	DÉSIGNATION	COEFF
	Depuis septembre 67	
	DIRECTION A GAUCHE	
DX 578-1	Plaque de police.	1
DX 578-74	Écrou en cage (pincé sur tôle) de fixat. de plaque de police sur patte de liaison (R. VI).	1
DX 578-76	Profilé caoutchouc de finition de plaque de police.	1
DX 578-82	Patte de liaison (partie centrale) de traverse AV et plaque de police.	1
DX 615-01c	Pare-chocs AV complet (entraxes de fixat. des supports 135 mm). **1re possibilité.**	1
DX 615-01d	Pare-chocs AV complet. **Froid — 20°** (entraxes de fixat. des supports 135 mm). **1re possibilité.**	1
DX 615-01e	Pare-chocs AV complet (entraxes de fixat. des supports 110 mm). **2e possibilité.**	1
DX 615-01f	Pare-chocs AV complet. **Froid — 20°** (entraxes de fixat. des supports 110 mm). **2e possibilité.**	1
DX 615-13a	Pare-chocs supérieur sans embout (R. VI).	1
DX 615-14	Demi-pare-chocs inférieur, côté gauche (R. VI).	1
DX 615-14a	Demi-pare-chocs inférieur, côté droit (R. VI).	1
DX 615-17	Support mobile, côté gauche (entraxes de fixat. 110 mm). **2e possibilité.**	1
DX 615-17a	Support mobile, côté droit (entraxes de fixat. 110 mm). **2e possibilité.**	1
DX 615-17b	Support mobile, côté gauche (entraxes de fixat. 135 mm). **1re possibilité.**	1
DX 615-17c	Support mobile, côté droit (entraxes de fixat. 135 mm). **1re possibilité.**	1
DX 615-47b	Butoir caoutchouc, côté gauche. (R. VI).	1
DX 615-47c	Butoir caoutchouc, côté droit (R. VI).	1
DX 615-48	Butoir caoutchouc, central (R. VI).	1
DX 615-49	Couvre-joint de demi-pare-chocs inférieur (R. VI).	1
DX 615-56	Support tôle de fixat. extrême gauche de pare-chocs.	1
DX 615-56a	Support tôle de fixat. extrême droite de pare-chocs.	1
DX 615-57	Renfort d'assemblage de demi-pare-chocs inférieur.	1
DX 615-82	Cale (alu) de réglage de pare-chocs.	2
295-S-30	Vis TH à pointe de 5×16 de fixat.:	
	— de patte de liaison.	1
	— de plaque de police.	5
	— de pare-chocs.	9
487-S-30	Vis TH à pointe de 7×25 de fixat. des supports extrêmes droit et gauche.	6
495-S-30	Vis TH à pointe de 7×45 de fixat. de butoir.	2
518-S-30	Vis TH à pointe de 9×30 de fixat. de support mobile.	4
2.217-S	Rondelle plate de 9,5×16×2 de vis de fixat. des supports mobiles.	4
2.323-S	Écrou H de 5×75 d'assemblage de pare-chocs.	ALD
2.389-S	Rondelle crantée de 9,5×16,5 de vis de fixat. des supports mobiles (R. VI).	4
2.503-S	Écrou H de 7×100 de serrage de butoirs latéraux.	4
2.902-S	Rondelle contact de 5,1×12 pour vis d'assemblage de 5 mm (R. VI).	ALD
2.904-S	Rondelle contact de 7,2×14,2 pour vis d'assemblage de 7 mm (R. VI).	ALD
615.725	Écrou en cage de fixat. de pare-chocs sur prise d'air (R. VI).	5
	PIÈCES SPÉCIALES DIRECTION A DROITE	
	ANGLETERRE	
DX 578-21	Plaque de police.	1
DX 578-63	Patte de liaison (partie centrale) de plaque de police et traverse AV.	1
DX 615-06	Pare-chocs AV complet (entraxes de fixat. des supports 135 mm). **1re possibilité.**	1
DX 615-06a	Pare-chocs AV complet. **Froid —20°** (entraxes de fixats des supports 135 mm). **1re possibilité.**	1
DX 615-06b	Pare-chocs complet (entraxes de fixat. des supports 110 mm.) **2e possibilité.**	1
DX 615-06c	Pare-chocs AV complet. **Froid —20°** (entraxes de fixat. des supports 110 mm). **2e possibilité.**	1
DX 615-15	Demi-pare-chocs inférieur, côté gauche (R. VI).	1
DX 615-20	Demi-pare-chocs inférieur, côté droit (R. VI).	1
DX 615-51	Couvre-joint de demi-pare-chocs inférieur (R. VI).	1

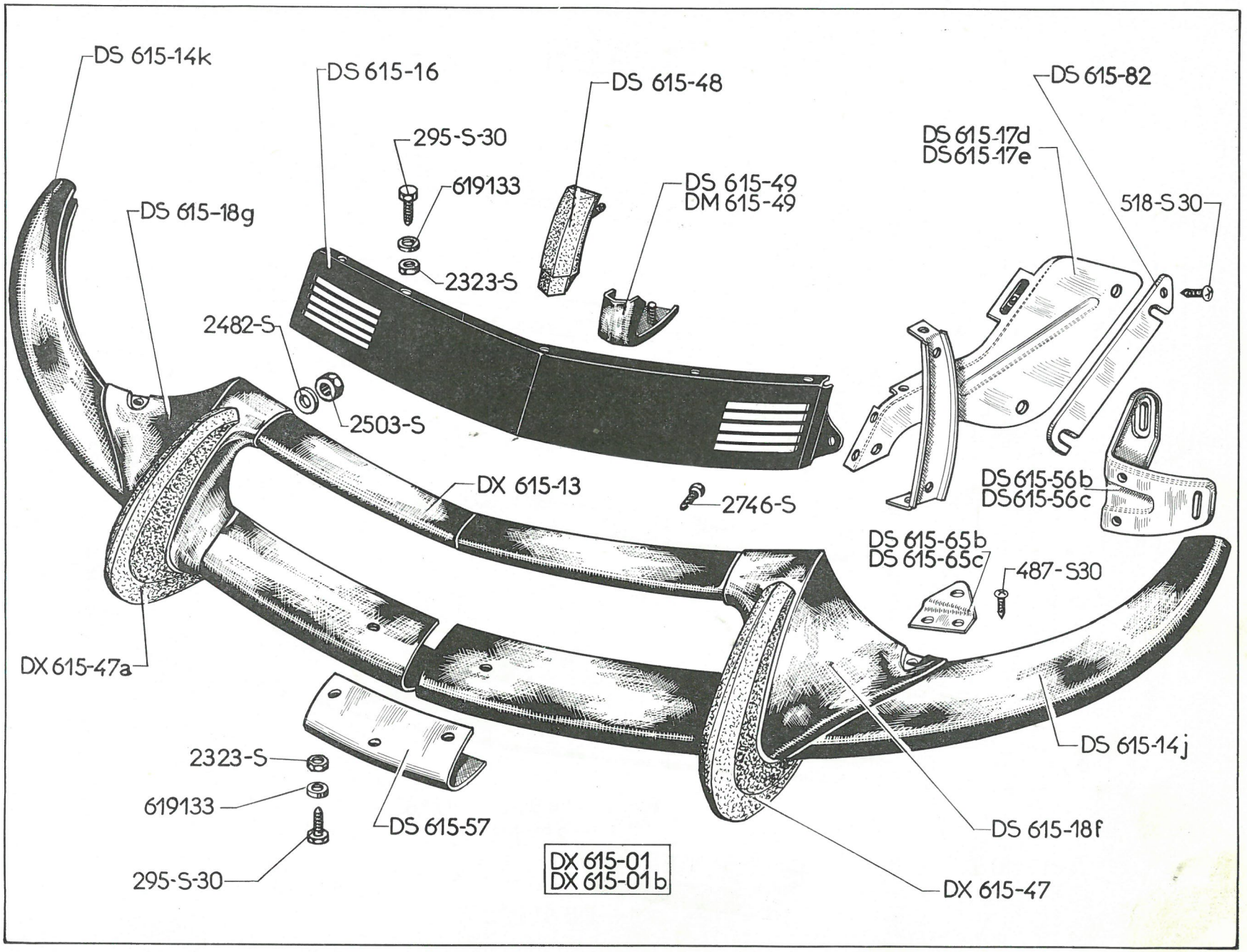
DS 615-14k
DS 615-16
DS 615-48
DS 615-82
295-S-30
DS 615-17d
DS 615-17e
619133
DS 615-49
DM 615-49
518-S 30
DS 615-18g
2323-S
2482-S
2503-S
DX 615-13
2746-S
DS 615-56b
DS 615-56c
DS 615-65b
DS 615-65c
487-S30
DX 615-47a
2323-S
619133
295-S-30
DS 615-57
DS 615-14j
DS 615-18f
DX 615-47
DX 615-01
DX 615-01b

5410 -665

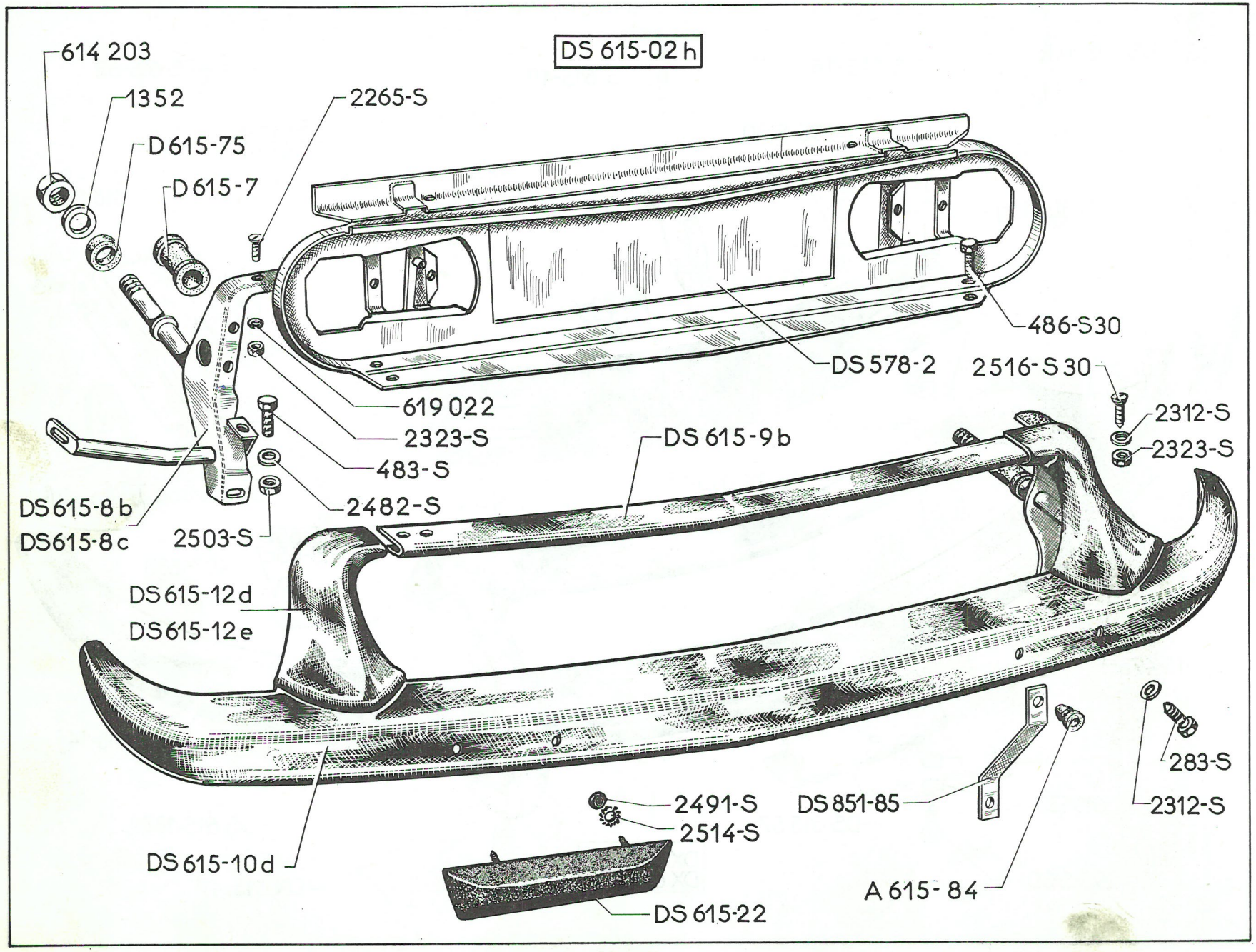
DS 615-02 h
614 203
1352
D 615-75
D 615-7
2265-S
486-S30
DS 578-2
2516-S 30
2312-S
2323-S
619 022
2323-S
483-S
2482-S
DS 615-9 b
DS 615-8 b
DS 615-8 c
2503-S
DS 615-12 d
DS 615-12 e
DS 615-10 d
2491-S
2514-S
DS 615-22
DS 851-85
A 615-84
283-S
2312-S

NUMÉRO	DÉSIGNATION	COEFF.
A 615-84	Butée caoutchouc d'aile AR sur pare-chocs AR.	2
DS 578-2	Plaque de police.	1
DS 615-02h	Pare-chocs AR complet.	1
D 615-7	Butée caoutchouc de support mobile.	2
DS 615-8b	Support mobile, côté gauche.	1
DS 615-8c	Support mobile, côté droit.	1
DS 615-9b	Pare-chocs supérieur (R. VI).	1
DS 615-10d	Pare-chocs inférieur (R. VI).	1
DS 615-12d	Embout, côté gauche.	1
DS 615-12e	Embout, côté droit.	1
DS 615-22	Butoir caoutchouc latéral AR (R. X).	2
D 615-75	Rondelle caoutchouc de 20×30×6 antibruit, sur support fixe.	2
DS 851-85	Patte de fixat. de butée caoutchouc d'aile AR sur pare-chocs AR.	2
283-S	Vis TH de 5×14 de fixat. d'embout sur support.	4
483-S	Vis TH de 7×15 de fixat. de pare-chocs inférieur sur support mobile.	2
486-S-30	Vis TH à pointe de 7×22,5 de fixat. de plaque de police sur panneau.	4
1.352	Rondelle de 20,5×30×1,5 de blocage de support fixe.	2
2.265-S	Vis TF de 5×17,5 de fixat. de pare-chocs supérieur sur support mobile (R. VI).	4
2.312-S	Rondelle plate de 5,5×9 des vis de fixat. d'embout.	4
2.323-S	Écrou H de 5×75 des vis de fixat. :	
	— d'embout sur pare-chocs supérieur.	2
	— de pare-chocs supérieur sur support mobile.	4
2.482-S	Rondelle plate de 7,5×14 d'écrou de fixat. de pare-chocs AR inférieur.	6
2.491-S	*Écrou H de 7×100 de fixat. de butoir. R.p.* 2.489-S.	4
2.503-S	Écrou H de 7×100 des vis de fixat. de pare-chocs AR inférieur.	6
2.514-S	Rondelle crantée de 7,3×12 sous écrou de fixat. de butoir (R. VI).	4
2.516-S-30	Vis TFB de 5×16 cruciforme de fixat. d'embout sur pare-chocs supérieur (R. VI).	2
614.203	Écrou H de 20×200 de blocage du support fixe.	2
619.022	Rondelle plate de 5,5×14×1 des vis de fixat. de pare-chocs supérieur sur support mobile.	4

NUMÉRO	DÉSIGNATION	COEFF.
	CLASSEMENT ALPHABÉTIQUE	
	PARE-SOLEIL	
DS 554-83b	**Axe** de pare-soleil.	2
D 554-90	**Bouchon** caoutchouc (R. VI).	2
DX 554-1	**Écran** sans miroir :	
	— Côté droit. **D. à D.**	1
	— Côté gauche. **D. à G.**	1
DX 554-1a	**Écran** avec miroir, côté droit. **D. à G.**	1
DX 554-1b	**Écran** avec miroir, côté gauche. **D. à D.**	1
2.494-S	**Écrou** H crénelé de 7×100 de serrage d'axe sur support.	2
615.713	**Écrou** clips pour vis de 4,85 de fixat. de pare-soleil (R. VI).	6
DX 554-96	**Manchon** de frottement, sur axe (R. VI).	2
D 554-91	**Palier** frotteur sur axe, long. 18 mm (R. VI).	4
DX 554-01	**Pare-soleil** gauche complet, sans miroir. **D. à G.**	1
DX 554-01a	**Pare-soleil** droit complet, avec miroir. **D. à G.**	1
DX 554-01b	**Pare-soleil** gauche complet, avec miroir. **D. à D.**	1
DX 554-01c	**Pare-soleil** droit complet, sans miroir. **D. à D.**	1
619.037	**Rondelle** de friction d'axe sur support (7,5×21×0,5).	4
619.056	**Rondelle** d'axe sur support (7,5×21×0,8) (R. VI).	2
DS 554-97	**Support** nu, côté gauche.	1
DS 554-97a	**Support** nu, côté droit.	1
613.676	**Vis** TR Parker de 4,85×16 de fixat. de pare-soleil (R. VI).	6
	CLASSEMENT ALPHABÉTIQUE	
	RÉTROVISEUR	
DM 551-92	**Butée** caoutchouc du support de rétroviseur (R. VI). **U.S.A.**	1
2.491-S	**Écrou** *H de 7×100 de fixat. du rétroviseur. R.p.* 2.489-S.	1
DM 551-3e	**Rétroviseur** complet (R. X). **Sauf U.S.A.**	1
DM 551-3h	**Rétroviseur** complet (R. X). **U.S.A.** Jusque janvier 67.	1
88.613	**Rondelle** plate de vis de fixat. du rétroviseur.	1

Les numéros soulignés indiquent les pièces nouvelles

NUMÉRO	DÉSIGNATION	COEFF
	CLASSEMENT ALPHABÉTIQUE	
	ACCESSOIRES DE ROUES	
DX 622-7	**Béquille** de changement de roue.	1
DX 622-55	**Clé** de béquille avec démonte-enjoliveur de roue.	1
DV 854-3a	**Enjoliveur** de roue	4
DX 416-80a	**Masse** d'équilibrage de roue, poids 18 grammes (R. VI).	ALD
DX 416-80b	**Masse** d'équilibrage de roue, poids 28 grammes (R. VI).	ALD
DX 416-80c	**Masse** d'équilibrage de roue, poids 38 grammes (R. VI).	ALD
DX 416-80d	**Masse** d'équilibrage de roue, poids 48 grammes (R. VI).	ALD
DX 416-80e	**Masse** d'équilibrage de roue, poids 58 grammes (R. VI).	ALD
DX 416-85	**Ressort** de fixat. de masse d'équilibrage de roue (R. VI).	ALD
DX 622-4	**Sangle** de fixat. de roue de secours.	1
DX 622-6	**Sangle** fixe de fixat. de roue de secours. Jusque septembre 67.	1
DX 622-6a	**Sangle** fixe de fixat. de roue de secours. Depuis septembre 67.	1
DX 622-97	**Support** AR de roue de secours. Jusque septembre 67.	1
DX 622-97a	**Support** AR de roue de secours. Depuis septembre 67.	1
483-S	**Vis** TH de 7×16 de fixat. du support de roue de secours.	2
	OUTILLAGE	
DS 251-2a	**Axe** de dégommage avec goupille. Jusque septembre 67.	1
DX 251-2	**Axe** de dégommage avec goupille. Depuis septembre 67.	1
DX 621-85	**Broche** de rallonge de clé à bougie, diam. 7 mm, long. 200 mm (R. VI).	1
DX 621-7	**Clé** de bougie (R. VI).	1
621.951	**Clé** à œil de 12×14 (R. VI).	1
650.139	**Clé** fermée de 12 pans (R. VI).	1
650.147	**Clé** plate de 8×10 (R. VI).	1
650.232	**Clé** plate de 7×9 (R. VI).	1
DX 251-1	**Manivelle** de dégommage (R. VI).	1
DX 251-4	**Rallonge** de manivelle de dégommage (R. VI). Jusque septembre 67.	1
DX 251-4a	**Rallonge** de manivelle de dégommage (R. VI). Depuis septembre 67.	1
DX 621-82	**Rallonge** de clé à bougie (R. VI).	1
DX 251-80	**Patte** d'accrochage de manivelle de dégommage.	1
DX 251-101	**Support** de manivelle de dégommage.	1
650.137	**Tournevis** (R. VI).	1

Les numéros soulignés indiquent les pièces nouvelles.

NUMÉRO	DÉSIGNATION	COEFF.
AZ 212-77	Protecteur de bougie (R. VI).	4
	———	
DV 211-05	Allumeur Ducellier, rotor antiparasité (montage du poste de radio à fréquence modulée) (R. X).	1
DY 211-8	Condensateur S.E.V. (R. X). Jusque février 67.	1
DY 211-8a	Condensateur S.E.V. (R. X). Depuis février 67.	1
DM 211-15	Tête d'allumeur Ducellier (R. X).	1
DY 211-15	Tête d'allumeur S.E.V. (R. X). Jusque février 67.	1
DY 211-15a	Tête d'allumeur S.E.V. (R. X). Depuis février 67.	1
DM 211-16	Rotor Ducellier (R. X).	1
DM 211-16b	Rotor Ducellier (pour poste de radio à fréquence modulée) (R. X).	1
DX 211-16	Rotor S.E.V. (R. X). Jusque février 67.	1
DX 211-16a	Rotor S.E.V. (R. X). Depuis février 67.	1
DM 211-17	Rupteur complet Ducellier (R. X).	1
DY 211-17	Rupteur complet S.E.V. (R. X). Depuis février 67.	1
DS 212-04e	Faisceau de fils de bougie et d'allumeur à bobine (R. VI).	1
DM 212-08b	Bobine Ducellier 12 volts (R. X).	1
DM 212-08c	Bobine 12 volts S.E.V. (R. X).	1
DS 212-5h	Fil de bougie d'allumeur au 1er cylindre, long. 0,520 m (R. VI).	1
DS 212-6h	Fil de bougie d'allumeur au 2e cylindre, long. 0,470 m (R. VI).	1
DS 212-7d	Bougie Marchal de 14 mm (35 B) (R. VI).	4
DS 212-7g	Bougie Champion de 14 mm (L 92 Y) (R. VI). **U.S.A.**	4
DS 212-9e	Fil d'allumeur à la bobine, long. 0,405 m (R. VI).	1
DS 212-12h	Fil de bougie d'allumeur au 3e cylindre, long. 0,370 m (R. VI).	1
DS 212-13h	Fil de bougie d'allumeur au 4e cylindre, long. 0,370 m (R. VI).	1
DW 212-14c	Commutateur d'allumage sans barillet (R. X).	1
DF 212-52	Plaque renfort de support de bobine.	1
DX 212-70	Gaine de 4,5×7×28,5 isolante de tige de connexion de bougie (R. VI).	4
DS 212-71a	Embout de tige (4×70) de connexion de bougie (R. X).	4
DX 212-72	Tige nue de connexion de bougie, long. 54 mm, filetée à 4×70 (R. VI).	4
DX 212-72a	Tige nue de connexion de bougie, long. 54 mm, filetée à 4×70, 1 trou taraudé à 3×60 pour vis de fixat. de bougie (R. VI). **U.S.A.**	4
DS 212-73d	Support de bobine avec équerre.	1
DF 212-77a	Protecteur (carton) de 13×15×55 de tige de connexion de bougie (R. VI). **U.S.A.**	4
DS 212-79	Protecteur de 6,2×7,2×39 de liaison connexion et fil de bougie (R. VI).	4
DS 212-83	Vis de 3×60 de fixat. de bougie sur tige de connexion (R. VI). **U.S.A.**	4
DS 212-113a	Bouchon puits de bougie (R. X).	4
DS 212-115a	Bouchon caoutchouc d'obturation du trou de 40 mm de passage de clé de bougie dans l'auvent.	1
DX 212-141	Support de fil de bougie, sur patte (R.VI). Depuis janvier 67.	1
DX 212-142	Patte sur couvre-culasse. Depuis janvier 67.	1
DF 511-19	Fil de bobine à rupteur, long. 0,450 m.	1
DS 861-43	Barillet du commutateur d'allumage (R. X).	1
	———	
N 211-05	Allumeur Ducellier (R. X).	1
N 211-05a	Allumeur S.E.V. (R. X). Jusque février 67.	1
N 211-05c	Allumeur S.E.V. (R. X). Depuis février 67.	1
N 211-8	Condensateur Ducellier (R. X).	1
N 211-88	Remboîtage d'allumeur, 2 trous de 8,5 à 59 mm d'entraxes.	1

Les numéros soulignés indiquent les pièces nouvelles ne figurant pas sur la planche.

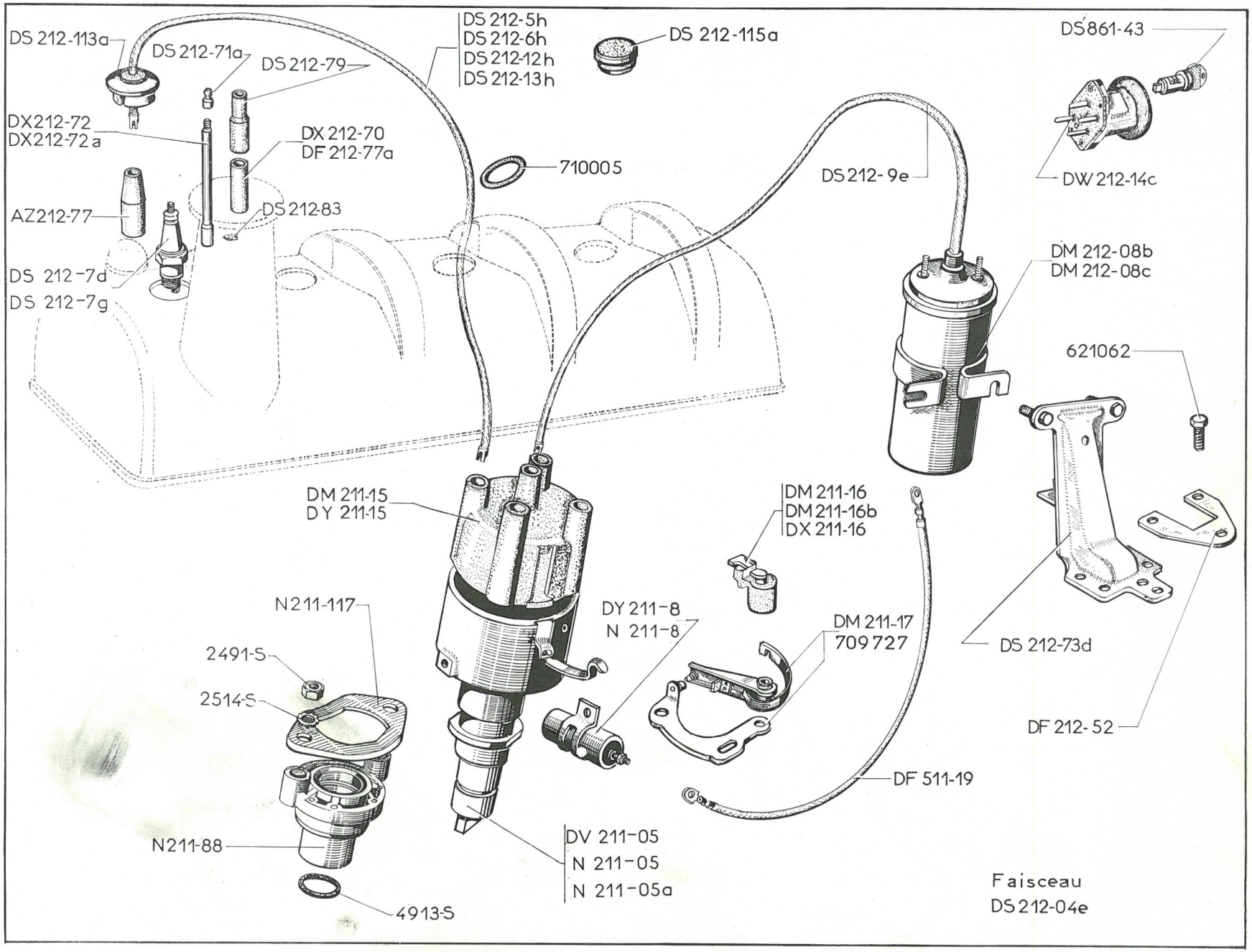
DS 212-113a
DS 212-71a
DS 212-79
DS 212-5h
DS 212-6h
DS 212-12h
DS 212-13h
DS 212-115a
DS 861-43
DX 212-72
DX 212-72a
DX 212-70
DF 212-77a
710005
DS 212-9e
DW 212-14c
AZ 212-77
DS 212-83
DM 212-08b
DM 212-08c
DS 212-7d
DS 212-7g
621062
DM 211-15
DY 211-15
DM 211-16
DM 211-16b
DX 211-16
N 211-117
DY 211-8
N 211-8
DM 211-17
709 727
2491-S
2514-S
DS 212-73d
DF 212-52
DF 511-19
N 211-88
DV 211-05
N 211-05
N 211-05a
4913-S
Faisceau
DS 212-04e

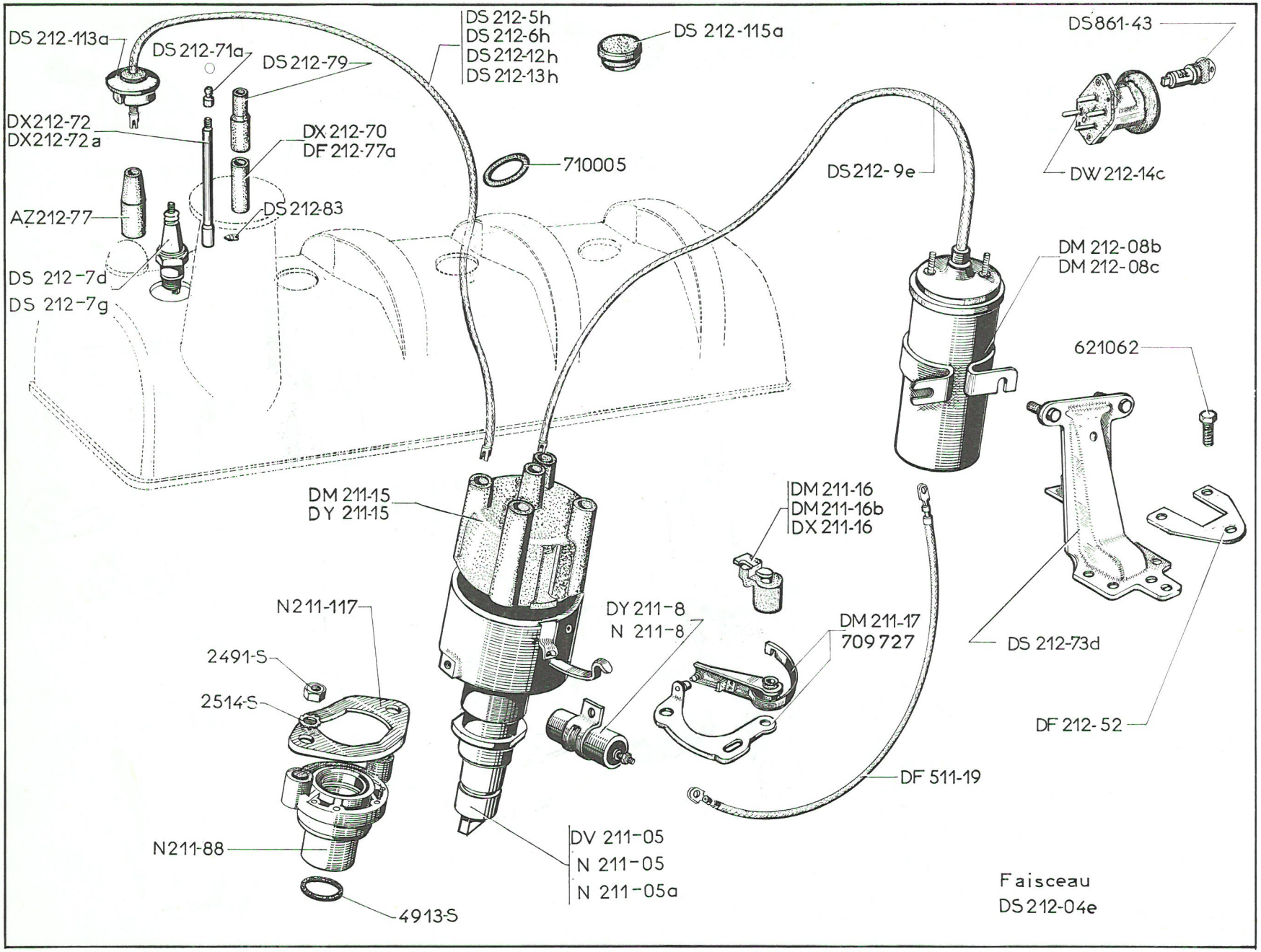
DS 212-113a
DS 212-71a
DS 212-79
DS 212-5h
DS 212-6h
DS 212-12h
DS 212-13h
DS 212-115a
DS861-43
DX212-72
DX212-72 a
DX 212-70
DF 212-77a
710005
DS 212-9e
DW 212-14c
AZ212-77
DS 212-83
DS 212-7d
DS 212-7g
DM 212-08b
DM 212-08c
621062
DM 211-15
DY 211-15
DM 211-16
DM 211-16b
DX 211-16
N211-117
DY 211-8
N 211-8
DM 211-17
709727
2491-S
2514-S
DS 212-73d
DF 212-52
DF 511-19
N211-88
DV 211-05
N 211-05
N 211-05a
4913-S
Faisceau
DS 212-04e

NUMÉRO	DÉSIGNATION	COEFF.
N 211-117	Bride de fixat. d'allumeur sur remboîtage, 2 trous de 8,5 à 59 mm d'entraxes (R. VI).	1
2.319-S	Écrou H de 5×75 de la vis de serrage du support de fil de bougie sur patte.	1
2.334-S	Rondelle crantée de 5,2×9,4 de la vis de serrage du support de fil de bougie sur patte (R. VI).	1
2.489-S	Écrou H de 7×100 de fixat. de patte sur couvre-culasse.	1
2.491-S	*Écrou H de 7×100 de serrage d'allumeur. R.p.* 2.489-S.	2
2.502-S-30	Vis TR de 5×12,5 de fixat. du support de fil de bougie sur patte (R. VI).	1
2.514-S	Rondelle crantée de 7,3×12 (R. VI).	
	— des vis de fixat. d'allumeur.	2
	— sous écrou de serrage de patte sur couvre-culasse.	1
	Depuis janvier 67.	
4.913-S	*Joint torique de 26,2×33,4×3,6 d'étanchéité de remboîtage d'allumeur. Jusque novembre 66. R.p.* 5.044-S.	1
5.044-S	Joint torique de 26,2×33,4×3,6 d'étanchéité de remboîtage d'allumeur. Depuis novembre 66.	1
621.062	*Vis TH de 5×14 de fixat. du support de bobine. R.p.* 283-S-30.	3
709.727	Linguet avec support de contact S.E.V. (R. X). Jusque février 67.	1
710.005	Anneau caoutchouc de groupement des fils de bougie.	1

Les numéros soulignés indiquent les pièces nouvelles ne figurant pas sur la planche.

MARQUE des tableaux	NUMÉROS des tableaux (R. X)	COMPTEUR (R. X)	INDICATEUR d'essence (R. X)	THERMOMÈTRE (R. X)	PORTE-VOYANTS (R. X)	GRADUATION	TYPE
Jaeger	DW 521-02e	DW 521-4	DW 521-1	DW 521-15	DW 521-85	180 km	
Jaeger	DW 521-02k	DW 521-4a	DW 521-1	DW 521-15	DW 521-85	120 Miles	**U.S.A. et D. à D.**

NUMÉRO	DÉSIGNATION	COEFF.
A 453-72	Joint cuivre de 10,2×18×1 d'étanchéité de mano-contact sur bride. Depuis mai 67.	1
D 211-56	Bague de 4×16×20 d'étanchéité de passage de tirette de starter.	1
DW 212-14c	Commutateur d'allumage sans barillet (R. X).	1
DV 521-5	Voyant témoin de charge de batterie et d'huile moteur, sans lampe (R. X). Depuis mai 67.	1
DX 521-13a	Montre électrique Jaeger 12 volts sur planche de bord (R. X).	1
DX 521-83a	Flexible de compteur Jaeger, partie côté boîte de vitesses, long. 1,100 m (R. X). **D. à G.** Jusque février 67.	1
DX 521-83c	Flexible de compteur Jaeger, partie côté boîte de vitesses, long. 1,450 m (R. X). **D. à D.** Jusque février 67.	1
DX 521-83e	Flexible de compteur Jaeger en une seule partie, long. 1,500 m (R. X). **D. à .G.** Depuis février 67.	1
DX 521-83f	Flexible de compteur Jaeger en une seule partie, long. 1,850 m (R. X). **D. à D.** Depuis février 67.	1
DW 521-84a	Flexible de compteur Jaeger, partie côté compteur, long. 0,400 m (R. X). Jusque février 67.	1
DW 521-93	Bouton avec fixat. de remise à zéro du compteur de tableau (R. X).	1
D 521-96	Bague caoutchouc de 8×22×20 protecteur de flexible de compteur.	2
DS 521-96b	Bague caoutchouc de protection de flexible de compteur (8×21×60). Depuis février 67.	2
DW 522-02	Commutateur d'éclairage et d'avertisseur (R. X). **D. à G.**	1
DW 522-02a	Commutateur d'éclairage et d'avertisseur (R. X). **D. à D.**	1
DW 522-05	Commutateur AXO des feux indicateurs de direction (R. X). **Sauf U.S.A. et ALLEMAGNE.**	1
DW 522-05b	Commutateur AXO des feux indicateurs de direction (R. X). **U.S.A.**	1
DW 522-05d	Commutateur AXO des feux indicateurs de direction avec avertisseur optique (R. X). **ALLEMAGNE.**	1
DX 522-012	Diode du groupe chauffage (R. VI). **Chauffage — 20°.**	1
DM 522-9b	Commutateur des feux de stationnement (R. X).	1
DS 522-10	Commutateur d'essuie-glace (R. X).	1
DW 522-10	Commutateur (R. X) :	
	— d'éclairage intérieur.	1
	— de chauffage (**chauffage — 5°**).	1
	— de phare à iode.	1
DM 522-12	Commutateur rhéostat de lampe d'éclairage du tableau (R. X).	1
DS 522-12	Commutateur rhéostat de lampe d'éclairage du tableau (R. X). **ITALIE.**	1
DX 522-53	Rhéostat de réglage de thermostat d'ambiance (R. X) (**chauffage — 20°**).	1
DX 522-59	Commutateur de commande de groupe chauffage (R. X) (**chauffage — 20°**).	1
DX 522-101	Rondelle d'isolement de diode du groupe chauffage (9×15×3) (R. VI). **Chauffage — 20°.**	1
DX 522-102	Canon d'isolement de diode du groupe chauffage (5,5×9×15×4,5) (R. VI). **Chauffage — 20°.**	1
DM 524-29a	Contacteur de relais de démarreur (R. X).	1

Les numéros soulignés indiquent les pièces nouvelles ne figurant pas sur la planche.

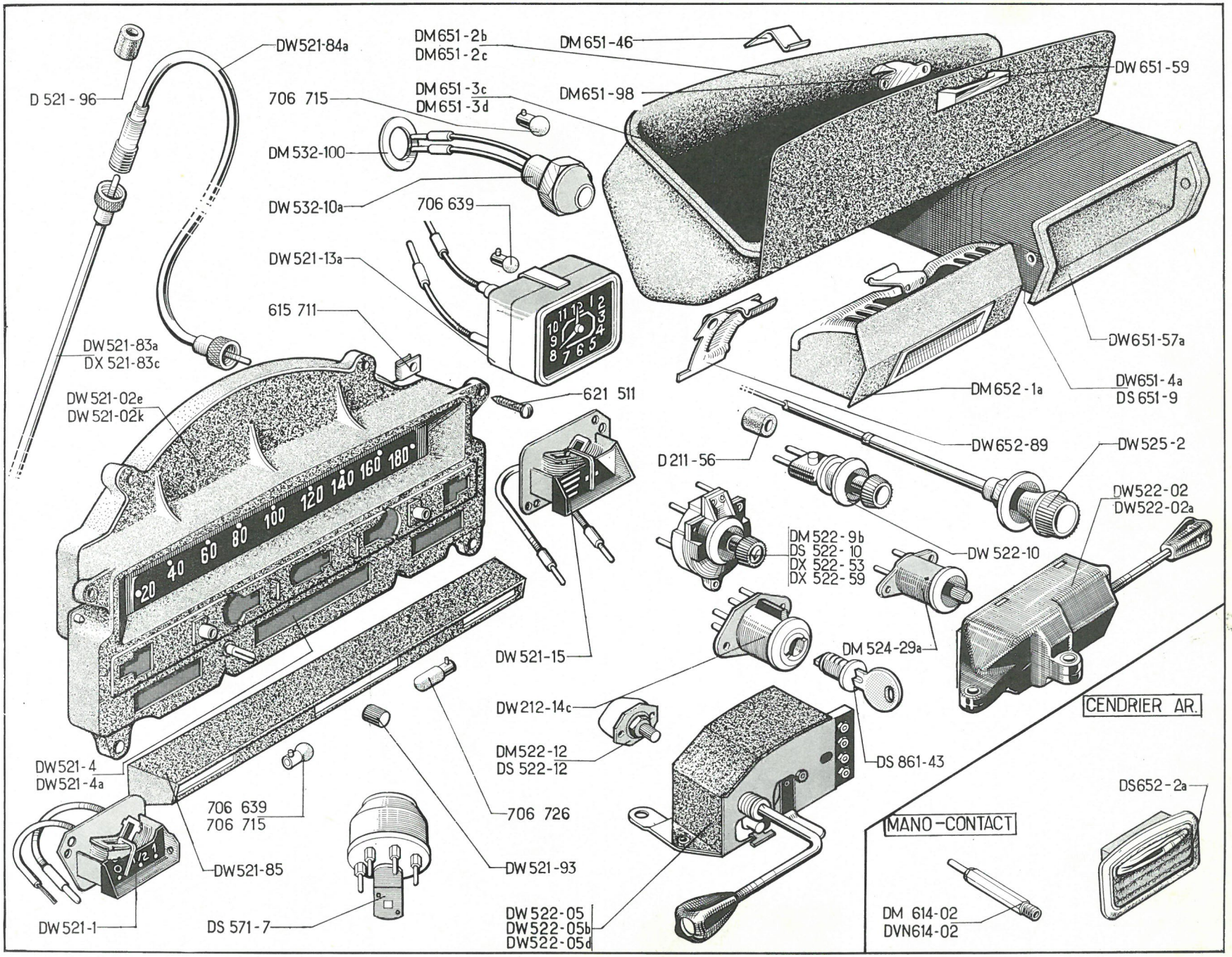
DW521-84a
D 521 - 96
DM651-2b
DM651-2c
DM 651-46
DW 651-59
706 715
DM 651-3c
DM 651-3d
DM651-98
DM 532-100
DW 532-10a
706 639
DW 521-13a
615 711
DW651-57a
DW651-4a
DS 651-9
DM 652 - 1a
DW521-83a
DX 521-83c
DW 521-02e
DW 521-02k
621 511
DW652-89
DW 525-2
D 211-56
DW522-02
DW522-02a
DM 522-9b
DS 522-10
DX 522-53
DX 522-59
DW 522-10
DW 521-15
DM 524-29a
DW 212-14c
DM522-12
DS 522-12
DS 861-43
CENDRIER AR.
DW521-4
DW521-4a
706 639
706 715
706 726
DW521-85
DW521-93
DS652-2a
MANO-CONTACT
DW 521-1
DS 571-7
DW 522-05
DW522-05b
DW522-05d
DM 614-02
DVN614-02

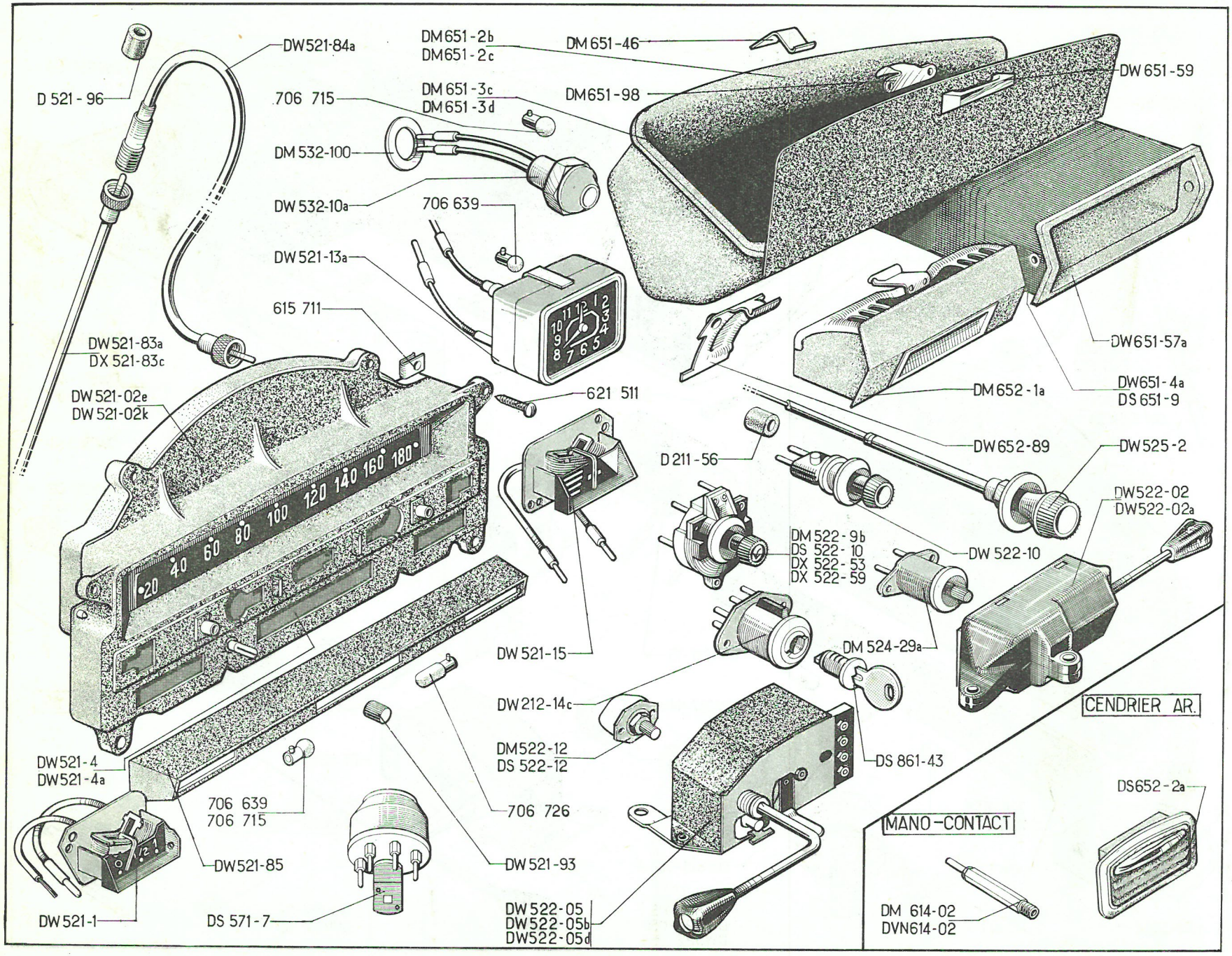
DW521-84a
D 521 - 96
DM651-2b
DM651-2c
DM 651-46
DW 651-59
706 715
DM 651-3c
DM 651-3d
DM651-98
DM 532-100
DW 532-10a
706 639
DW 521-13a
615 711
DW651-57a
DW521-83a
DX 521-83c
DM 652 - 1a
DW651-4a
DS 651-9
DW 521-02e
DW 521-02k
621 511
DW652-89
DW525-2
D 211-56
DW522-02
DW522-02a
DM 522 - 9b
DS 522 - 10
DX 522 - 53
DX 522 - 59
DW 522-10
DW 521-15
DM 524-29a
DW 212-14c
DM522-12
DS 522-12
DS 861-43
CENDRIER AR.
DW521-4
DW521-4a
706 639
706 715
706 726
DW521-85
DW521-1
DS 571-7
DW 521-93
DW 522-05
DW522-05b
DW522-05d
DS652-2a
MANO-CONTACT
DM 614-02
DVN614-02

NUMÉRO	DÉSIGNATION	COEFF
DM 525-2m	Tirette de starter, long. 0,560 m (R. X).	1
DW 525-2	*Tirette de starter avec bouton vissé, long.* 0,515 *m (R. X). R.p.* DM 525-2m.	1
DW 532-10a	Voyant rouge témoin de charge de batterie sans lampe (R. X). Jusque mai 67.	1
DM 532-100	Collerette sous voyant (R. VI). Jusque mai 67.	1
DS 571-7	Relais Sanor d'avertisseur optique (R. X). **ALLEMAGNE.** Jusque septembre 67.	1
DX 571-7	Relais Sanor d'avertisseur optique (R. X). Depuis septembre 67.	1
DM 614-02	Mano-contact de frein (R. X) **(pour circuit hydraulique végétal).**	1
DVN 614-02	Mano-contact de frein (R. X). Repère vert **(pour circuit hydraulique minéral).**	1
DX 614-6	Mano-contact de pression d'huile moteur (R. X). Depuis mai 67.	1
DX 614-98	Bride support de mano-contact d'huile moteur, 2 trous de 7,5 à 38 mm d'entraxes (filetage 10×150) (R. VI). Depuis mai 67.	1
DS 861-43	Barillet de commutateur (R. X).	1
5.032-S	Joint torique de 19,4×24,8×2,5 d'étanchéité de bride support de mano-contact. Depuis mai 67.	1
615.711	Écrou clips pour vis de 5 de fixat. de tableau (R. VI).	5
621.511	Vis TFB de 5×30 de fixat. du tableau de bord (R. VI).	5
706.639	Lampe 12 volts, 1,5 watt (R. X) :	
	— d'éclairage de tableau.	2
	— d'éclairage de montre.	1
	— de voyant de charge. Jusque mai 67.	1
706.715	Lampe 24 volts, 3 watts (R. X) :	
	— des voyants de phares et feux de direction sur tableau.	2
706.726	Lampe 12 volts, 4 watts (R. X) :	
	— de voyant de frein.	1
706.748	Lampe 12 volts, 2 watts de voyant de charge de batterie et d'huile moteur (R. X). Depuis mai 67.	2

BOITE A GANTS CENDRIERS VIDE-POCHES

NUMÉRO	DÉSIGNATION	COEFF
DM 651-2b	Boîte à gants. **D. à G.**	1
DM 651-2c	Boîte à gants. **D. à D.**	1
DM 651-3c	Couvercle de boîte à gants. **D. à G.**	1
DM 651-3d	Couvercle de boîte à gants. **D. à D.**	1
DW 651-4a	Vide-poches. **D. à G.**	1
DS 651-9	Vide-poches. **D. à D.**	1
DM 651-46	Patte de fixat. supérieure de boîte à gants (R. VI).	1
DW 651-57a	Garniture de vide-poches (R. VI).	1
DW 651-59	Doigt d'ouverture de couvercle de boîte à gants.	1
DM 651-98	Pêne de fermeture de couvercle de boîte à gants (R. VI).	1
DM 652-1a	Cendrier AV (R. VI).	1
DS 652-2a	Cendrier AR encastré dans le dossier du siège AV.	1
DW 652-89	Guide de cendrier (R. VI).	1

Les numéros soulignés indiquent les pièces nouvelles ne figurant pas sur la planche.

NUMÉRO	DÉSIGNATION	COEFF.
	BATTERIES D'ACCUS	
	(S'adresser directement aux maisons : DININ, TUDOR, TEM, FULMEN ou à leurs représentants officiels.)	
	FIXATION	
DS 531-60	Bac de batterie (R. VI).	1
DW 531-72	Ressort sur tirant de batterie, diam. intér. 8,5 mm, long. 20 mm.	2
DX 531-75	Tirant AV de fixat. de cadre de maintien de batterie, long. 205 mm (batterie 40 ampères). (R. VI).	1
DX 531-87	Tirant de fixat. de cadre de maintien de batterie, long. 230 mm (R. VI).	
	— AR (batterie 40 ampères).	1
	— AV (batterie 55 ampères).	1
DX 531-87a	Tirant AR de fixat. de cadre de maintien de batterie, long. 250 mm (batterie 55 ampères). (R. VI).	1
DX 531-91a	Support de batterie avec éléments soudés, trous de fixat., entraxes 447 mm.	1
DX 531-98a	Cadre de maintien de batterie avec éléments soudés (R. VI).	1
DX 531-103	Écran de batterie, partie AV. Jusque février 67.	1
DX 531-103a	Écran de batterie partie AV, avec encoche. Février 67 - juillet 67.	1
DX 531-103b	Écran de batterie avec encoche partie AV. Depuis juillet 67.	1
DX 531-104	Écran de batterie, partie latérale et AR (2 boutonnières de 7,25 × 14,25, entraxes 150 mm).	1
D 861-157	Gaine de protection de câble d'ouverture de capot, côté droit (4,5 × 6 × 630) (R. VI).	1
DS 861-157a	Gaine de protection de câble d'ouverture de capot, côté gauche (4,5 × 6 × 350) (R. VI).	1
283-S	Vis TH de 5 × 14 de fixat. des écrans AV et AR sur support de batterie.	6
285-S-30	Vis TH à pointe de 5 × 25 de fixat. de support de batterie sur longeron AR droit d'unit AV.	2
485-S-30	Vis TH à pointe de 7 × 20 de fixat. de support de batterie sur traverse moteur.	2
2.482-S	Rondelle de 7,5 × 14 des écrous de blocage de ressort sur tirant.	4
2.491-S	*Écrou H de 7 × 100 de fixat. AV et AR de cadre de maintien de batterie. R.p.* 2.489-S.	2
	LAVE-GLACE	
DS 564-03c	Réservoir de lave-glace complet (R. X). **D. à G.**	1
DX 564-03	Réservoir de lave-glace avec patte de fixat. droite (R. X). **D. à D.**	1
DS 564-8c	Gicleur avec raccord double, côté droit (R. X).	1
DS 564-8d	Gicleur avec raccord simple, côté gauche (R. X).	1
DS 564-9a	Pompe de lave-glace (R. X).	1
DS 564-54a	Joint de gicleur (R. X).	2
DX 564-55	Tube caoutchouc de refoulement de pompe à gicleur droit (3,5 × 6,5 × 1080) (R. X).	1
DX 564-55a	Tube caoutchouc de refoulement entre gicleur droit et gauche (1,8 × 4,8 × 690) (R. X).	1

Les numéros soulignés indiquent les pièces nouvelles ne figurant pas sur la planche.

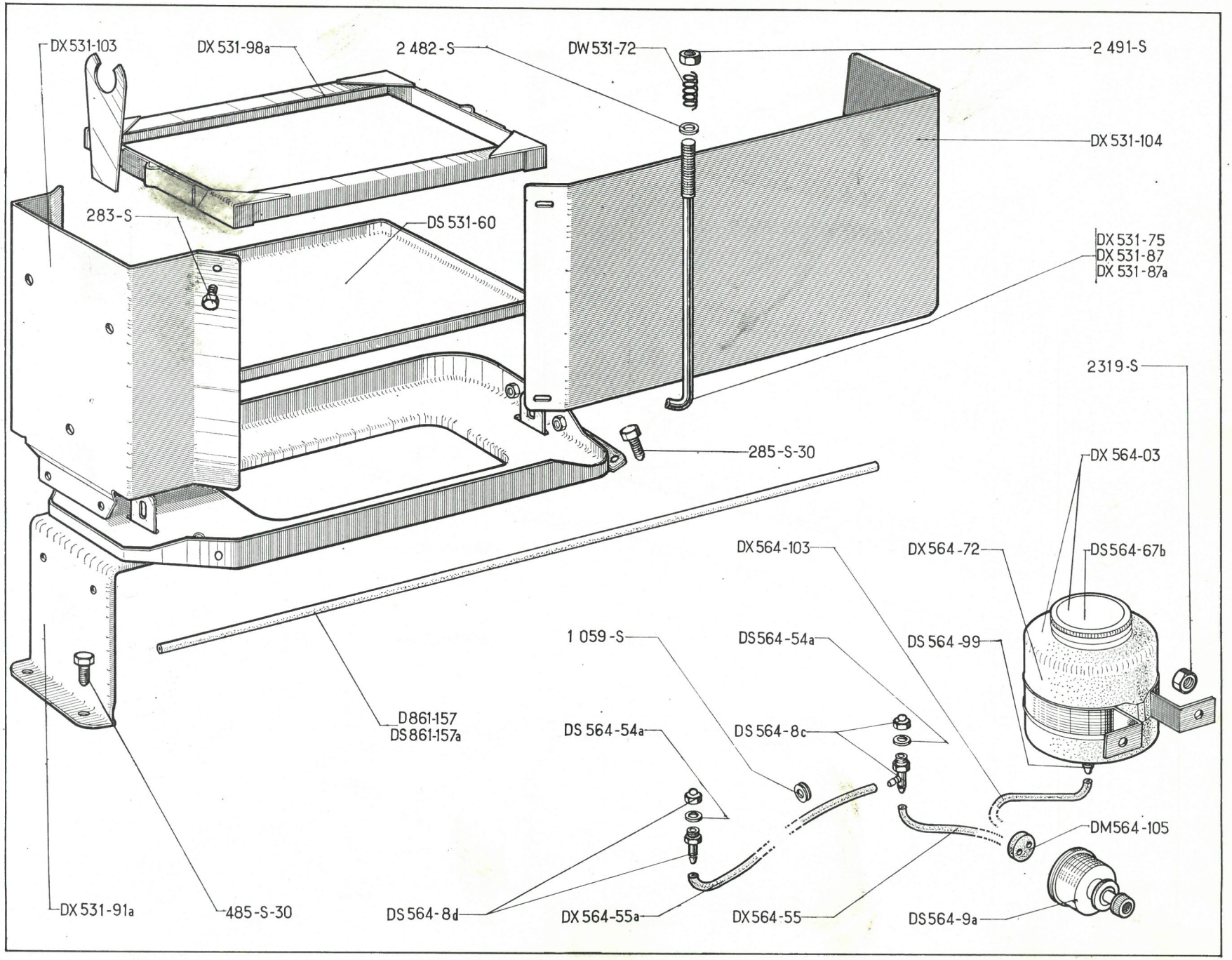
DX 531-103
DX 531-98a
2 482-S
DW 531-72
2 491-S
DX 531-104
283-S
DS 531-60
DX 531-75
DX 531-87
DX 531-87a
2319-S
285-S-30
DX 564-03
DX 564-103
DX 564-72
DS 564-67b
1 059-S
DS 564-54a
DS 564-99
D 861-157
DS 861-157a
DS 564-54a
DS 564-8c
DM 564-105
DX 531-91a
485-S-30
DS 564-8d
DX 564-55a
DX 564-55
DS 564-9a

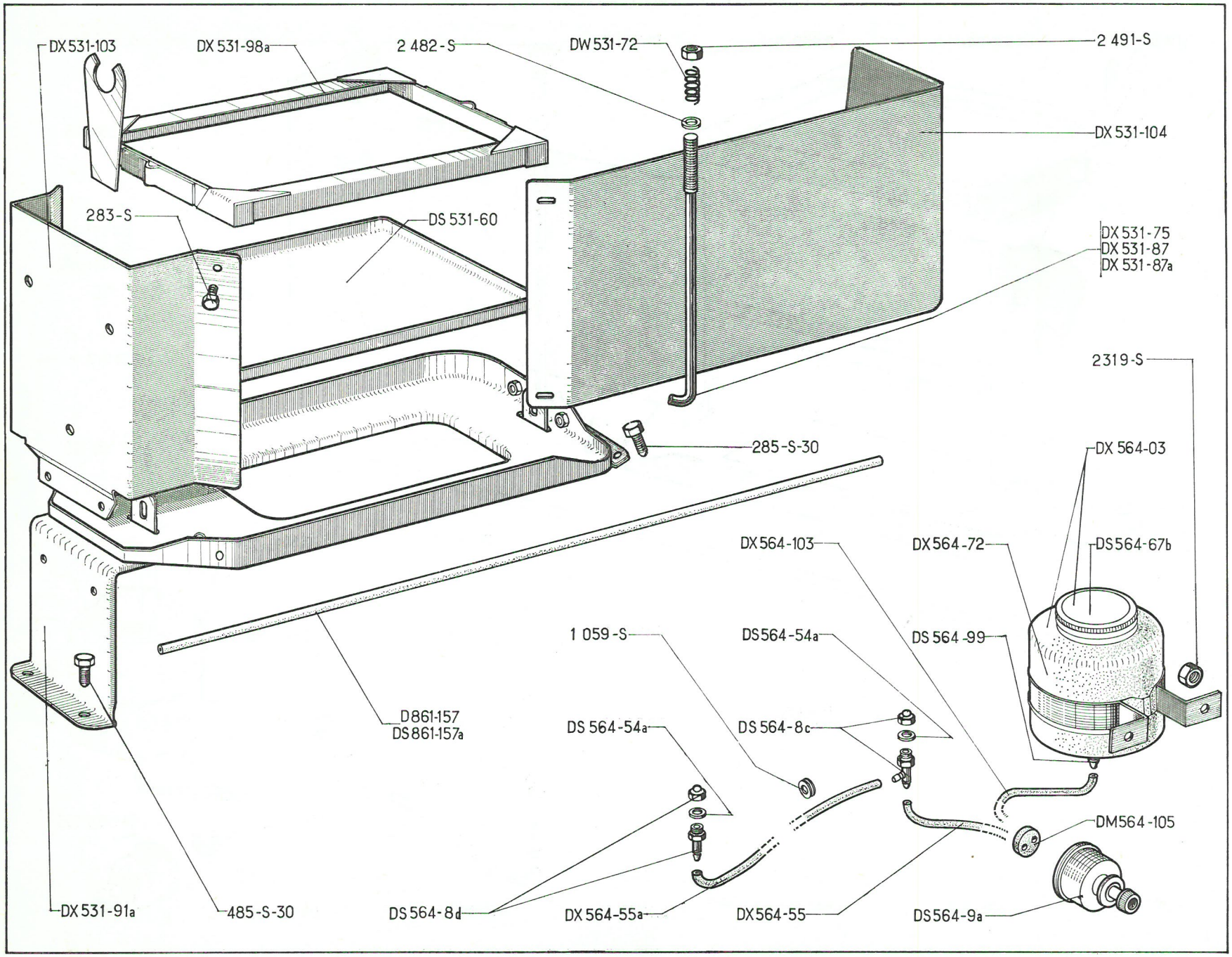
DX 531-103
DX 531-98a
2 482-S
DW 531-72
2 491-S
DX 531-104
283-S
DS 531-60
DX 531-75
DX 531-87
DX 531-87a
2319-S
285-S-30
DX 564-03
DX 564-103
DX 564-72
DS 564-67b
1 059-S
DS 564-54a
DS 564-99
D 861-157
DS 861-157a
DS 564-54a
DS 564-8c
DM 564-105
DX 531-91a
485-S-30
DS 564-8d
DX 564-55a
DX 564-55
DS 564-9a

NUMÉRO	DÉSIGNATION	COEFF.	NUMÉRO	DÉSIGNATION	COEFF.	NUMÉRO	DÉSIGNATION	COEFF.
DS 564-67b	Couvercle de réservoir (R. VI).	1	DX 564-103	Tube caoutchouc de pompe à réservoir (3,5×6,5×800) (R. VI).	1	1.059-S	Œillet caoutchouc de passage du tube de refoulement sur capot (5×18×4).	2
DX 564-72	Réservoir sans couvercle ni collier (R. VI).	1						
DS 564-99	Soupape de réservoir de lave-glace (R. VI).	1	DM 564-105	Protecteur caoutchouc des tubes, 2 trous, diam. 6 mm.	1	2.319-S	Écrou H de 5×75 de fixat. de réservoir de lave-glace.	2

NUMÉRO	DÉSIGNATION	COEFF.
	Jusque juillet 67	
	MONTAGE 22 AMPÈRES	
AM 532-03	Palier, côté collecteur (R. X).	1
AM 532-15	Ressort de balai (R. X).	2
AM 532-19d	Balai positif et négatif (R. X).	2
AM 532-94	Tige de 6×173 d'assemblage des paliers (R. X).	2
DX 391-88	Plaquette de 15×15×3, 1 trou de 8,5, d'écrou de fixat. de tendeur de courroie sur dynamo.	1
DX 532-0	Dynamo complète (7327 A) (R. X).	1
DS 532-07a	Palier, côté entraînement (R. X).	1
DX 532-11	Porte-balai masse (R. X).	1
DS 532-13	Bague de 17×21×18 du palier, côté collecteur (R. X).	1
DS 532-28c	Induit (R. X).	1
DX 532-32	Tendeur de courroie.	1
DX 532-34	Poulie (R. X).	1
DS 532-85	Rondelle de 17,2×26×1 de réglage de poulie.	ALD
DS 532-85a	Rondelle de 17,2×26×0,5 de réglage de poulie.	ALD
DM 535-1d	Régulateur Ducellier 12 volts (8.243) (R. X).	1
DM 535-89	Butée caoutchouc de régulateur.	1
HY 532-4a	Bobines inductrices (jeu) (R. X).	1
U 50.338	Porte-balai prise (R. X).	1
126-S-30	*Vis TR de 5×18 à pointe de fixat. du régulateur.* *R.p.* 2.250-S-30.	2
538-S	Vis TH de 9×25 de fixat. de dynamo sur carter volant.	2
2.369-S	Écrou H de 6×100 des tiges de serrage des paliers.	2
2.389-S	Rondelle crantée de 9,5×16,5 de vis de fixat. de dynamo (R. VI).	2
2.491-S	*Écrou H de 7×100 de fixat. du tendeur dynamo.* *R.p.* 2.489-S.	1
2.514-S	Rondelle crantée de 7,3×12 d'écrou de fixat. du tendeur sur dynamo (R. VI).	1
2.573-S	Rondelle crantée de 8,5×14 d'écrou de serrage du tendeur sur pompe à eau (R. VI).	1
2.813-S	Rondelle crantée de 16,5×26 d'écrou de serrage de la poulie (R. VI).	1
4.154-S	Clavette Woodruff de 4×6,5×16 de la poulie (R. X).	1
88.284	Écrou H de 8×125 de fixat. du tendeur sur pompe à eau.	1
615.025	Écrou H de 16×125 de serrage de la poulie.	1

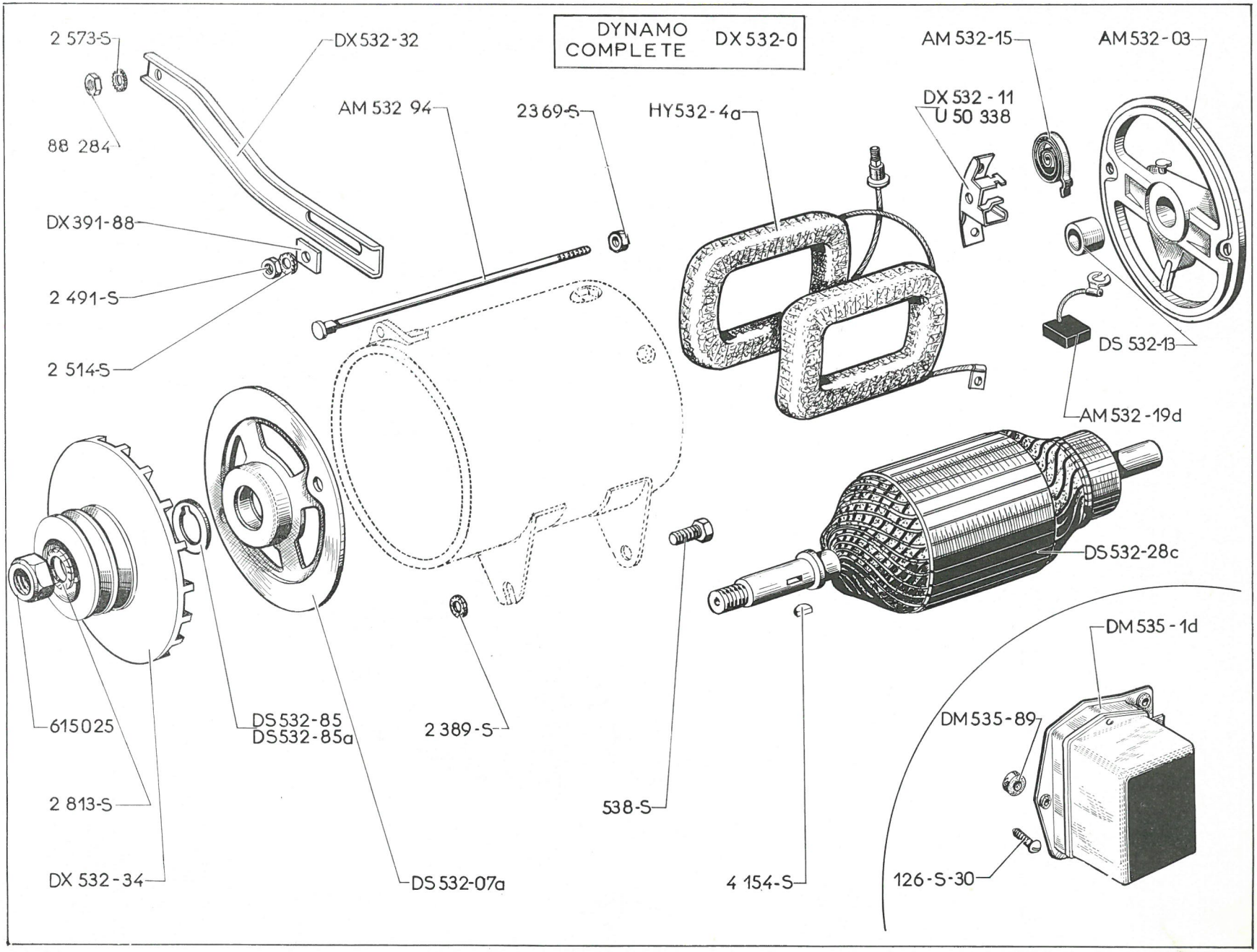
DYNAMO COMPLETE DX 532-0
2 573-S
88 284
DX 532-32
DX 391-88
2 491-S
2 514-S
AM 532 94
2369-S
HY532-4a
DX 532 - 11
U 50 338
AM 532-15
AM 532-03
DS 532-13
AM 532-19d
DS 532-28c
615025
2 813-S
DX 532-34
DS 532-85
DS 532-85a
DS 532-07a
2 389-S
538-S
4 154-S
DM 535-1d
DM 535-89
126-S-30

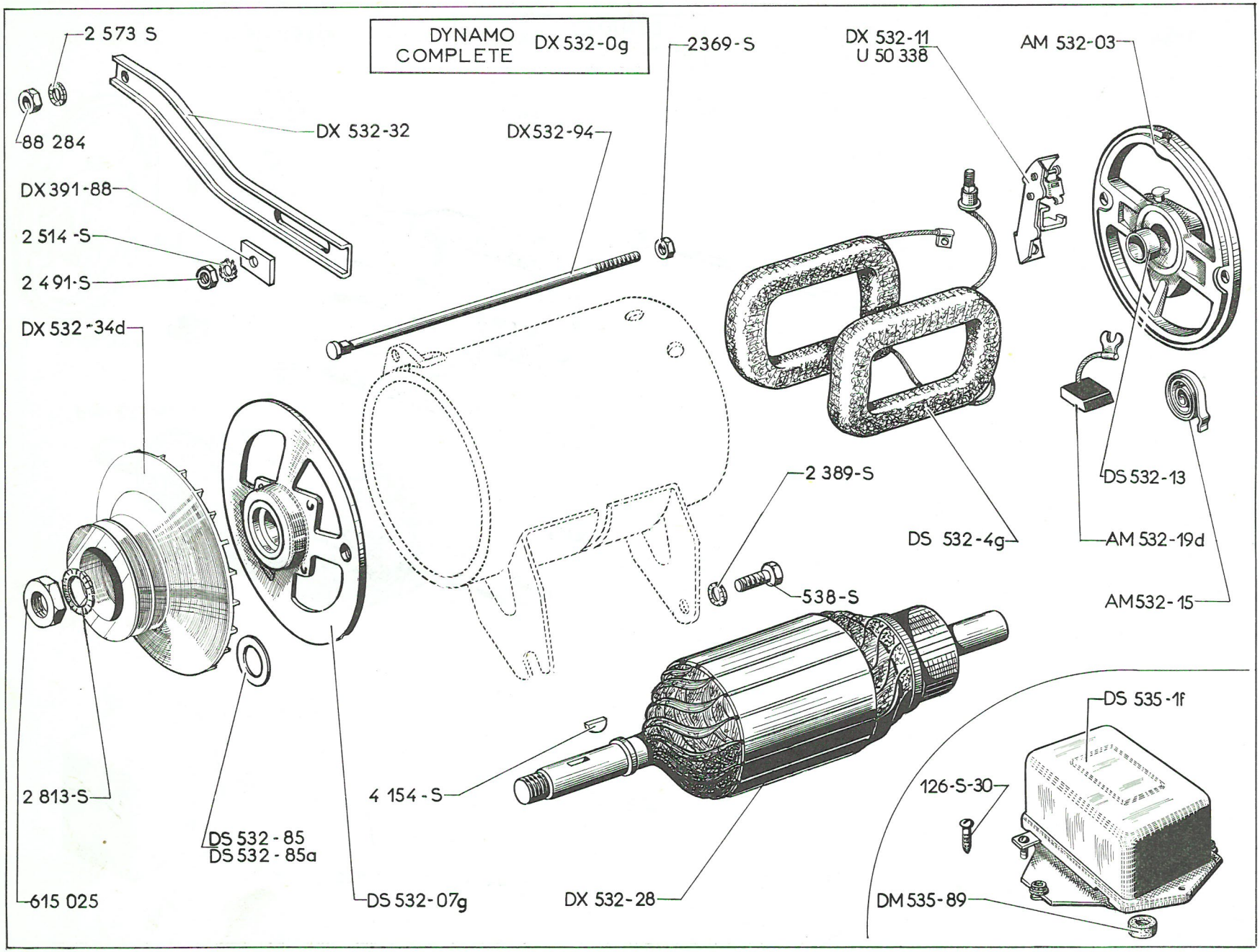
DYNAMO COMPLETE DX 532-0g
2 573 S
88 284
DX 532-32
DX532-94
2369-S
DX 532-11
U 50 338
AM 532-03
DX391-88
2 514 -S
2 491-S
DX 532 -34d
DS 532-13
2 389-S
DS 532-4g
AM 532-19d
538-S
AM532-15
DS 535-1f
126-S-30
2 813-S
DS 532 - 85
DS 532 - 85a
4 154 - S
615 025
DS 532-07g
DX 532-28
DM 535-89

NUMÉRO	DÉSIGNATION	COEFF
	Jusque juillet 67 **MONTAGE** **33 AMPÈRES** **POUR OPTION** **PHARES A IODE**	
AM 532-03	Palier, côté collecteur (R. X).	1
AM 532-15	Ressort de balai (R. X).	2
AM 532-19d	Balai positif et négatif (R. X).	2
AM 532-28d	Induit (R. X).	1
DX 391-88	Plaquette de 15×15×3, 1 trou de 8,5, d'écrou de fixat. de tendeur de courroie sur dynamo.	1
DX 532-0g	Dynamo complète (7.336) (R. X).	1
DS 532-07c	Palier côté entraînement (R. X).	1
DS 532-07g	*Palier, côté entraînement (R. VI). R.p.* DS 532-07 c.	1
DS 532-4g	Bobines inductrices (jeu) (R. X).	1
DX 532-11	Porte-balai masse (R. X).	1
DS 532-13	Bague de 17×21×18 du palier, côté collecteur (R. X).	1
DX 532-28	*Induit (R. VI). R.p.* AM 532-28d.	1
DX 532-32	Tendeur de courroie.	1
DX 532-34d	Poulie, diam. extér. 124 mm et 60 mm (R. X).	1
DS 532-85	Rondelle de 17,2×26×1 de réglage de poulie.	ALD
DS 532-85a	Rondelle de 17,2×26×0,5 de réglage de poulie.	ALD
DX 532-94	Tige d'assemblage des paliers (jeu) (R. X).	1
DS 535-1f	Régulateur Ducellier 12 volts (8.346) (R. X).	1
DM 535-89	Butée caoutchouc de régulateur.	1
U 50.338	Porte-balai prise (R. X).	1
126-S-30	*Vis TR de 5×18 à pointe de fixat. du régulateur. R.p.* 2.250-S-30.	2
538-S	Vis TH de 9×25 de fixat. de dynamo sur carter volant.	2
2.369-S	Écrou H de 6×100 des tiges de serrage des paliers.	2
2.389-S	Rondelle crantée de 9,5×16,5 de vis de fixat. de dynamo (R. VI).	2
2.491-S	*Écrou H de 7×100 de fixat. du tendeur sur dynamo. R.p.* 2.489-S.	1
2.514-S	Rondelle crantée de 7,3×12 d'écrou de fixat. du tendeur sur dynamo (R. VI).	1
2.573-S	Rondelle crantée de 8,5×14 d'écrou de serrage du tendeur sur pompe à eau (R. VI).	1
2.813-S	Rondelle crantée de 16,5×26 d'écrou de serrage de la poulie (R. VI).	1
4.154-S	Clavette Woodruff de 4×6,5×16 de la poulie (R. X).	1
88.284	Écrou H de 8×125 de fixat. du tendeur sur pompe à eau.	1
615.025	Écrou H de 16×125 de serrage de la poulie.	1

Les numéros soulignés indiquent les pièces nouvelles ne figurant pas sur la planch

NUMÉRO	DÉSIGNATION	COEFF
	Jusque juillet 67	
	MONTAGE	
	22 AMPÈRES	
AM 532-03b	Palier, côté collecteur (R. X).	1
AM 532-15a	Ressort de balai (R. X).	2
AM 532-19b	Balai positif et négatif (R. X).	2
AM 532-41a	Écrou H de 15×150 de serrage de la poulie (R. X).	1
AM 532-84	Clavette de fixat. de la poulie (R. X).	1
AM 532-94a	Tige d'assemblage des paliers (R. X).	2
DX 391-88	Plaquette de 15×15×3, 1 trou de 8,5, d'écrou de fixat. de tendeur de courroie sur dynamo.	1
DX 532-0b	*Dynamo complète* (G 10 C 39) *(R. VI). R.p.* DX 532-0c.	1
DS 532-07b	Palier, côté entraînement, avec roulement (R. X).	1
DS 532-28d	Induit (R. X).	1
DX 532-32	Tendeur de courroie.	1
DX 532-34c	Poulie sans ventilateur (R. X).	1
DX 532-80	Ventilateur de poulie (R. X).	1
DX 532-81	Entretoise de poulie (R. X).	1
DS 532-85b	Rondelle de 15,2×23×1 de réglage de poulie.	ALD
DS 532-85c	Rondelle de 15,2×23×0,5 de réglage de poulie.	ALD
DS 535-1d	Régulateur Paris-Rhône 12 volts (YT 2.113) (R. X).	1
DM 535-89	Butée caoutchouc de régulateur.	1
U 50.266	Bobines inductrices (R. X).	1
126-S-30	*Vis TR de 5×18 à pointe de fixat. du régulateur. R.p.* 2.250-S-30.	2
538-S	Vis TH de 9×25 de fixat. de dynamo sur carter volant.	2
2.369-S	Écrou H de 6×100 des tiges de serrage des paliers.	2
2.389-S	Rondelle crantée de 9,5×16,5 de vis de fixat. de dynamo (R. VI).	2
2.491-S	*Écrou H de 7×100 de fixat. du tendeur sur dynamo. R.p.* 2.489-S.	1
2.514-S	Rondelle crantée de 7,3×12 d'écrou de fixat. du tendeur sur dynamo (R. VI).	1
2.573-S	Rondelle crantée de 8,5×14 d'écrou de serrage du tendeur sur dynamo de pompe à eau (R. VI).	1
2.813-S	Rondelle crantée de 16,5×26 d'écrou de serrage de la poulie (R. VI).	1
88.284	Écrou H de 8×125 de fixat. du tendeur sur pompe à eau.	1

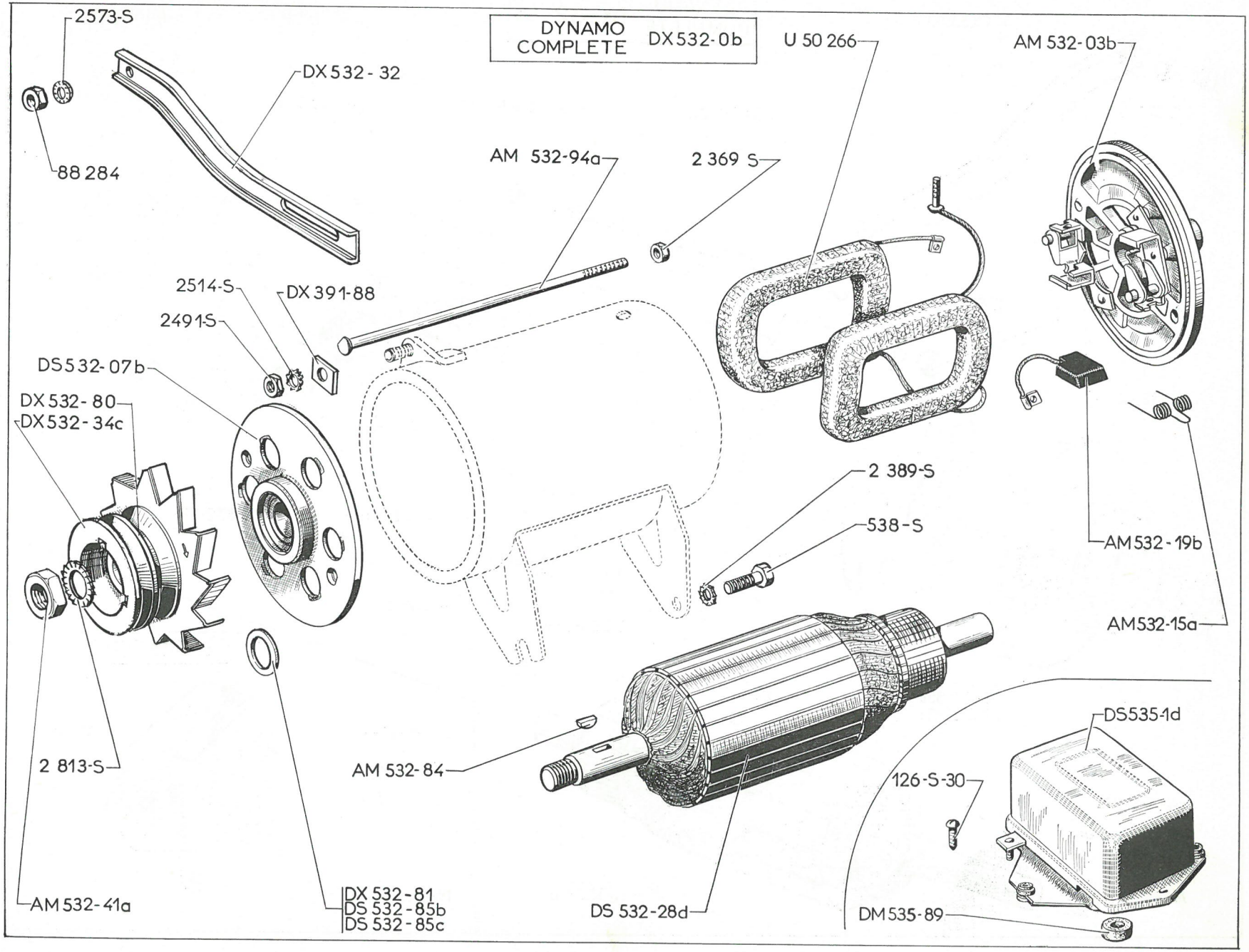
DYNAMO COMPLETE DX 532-0b
2573-S
88 284
DX 532 - 32
AM 532-94a
2 369 S
U 50 266
AM 532-03b
2514-S
2491-S
DX 391-88
DS 532-07b
DX 532 - 80
DX 532 - 34c
2 389-S
538 - S
AM 532 - 19b
AM 532-15a
2 813-S
AM 532-84
DS535-1d
126-S-30
AM 532-41a
DX 532 - 81
DS 532 - 85b
DS 532 - 85c
DS 532-28d
DM 535-89

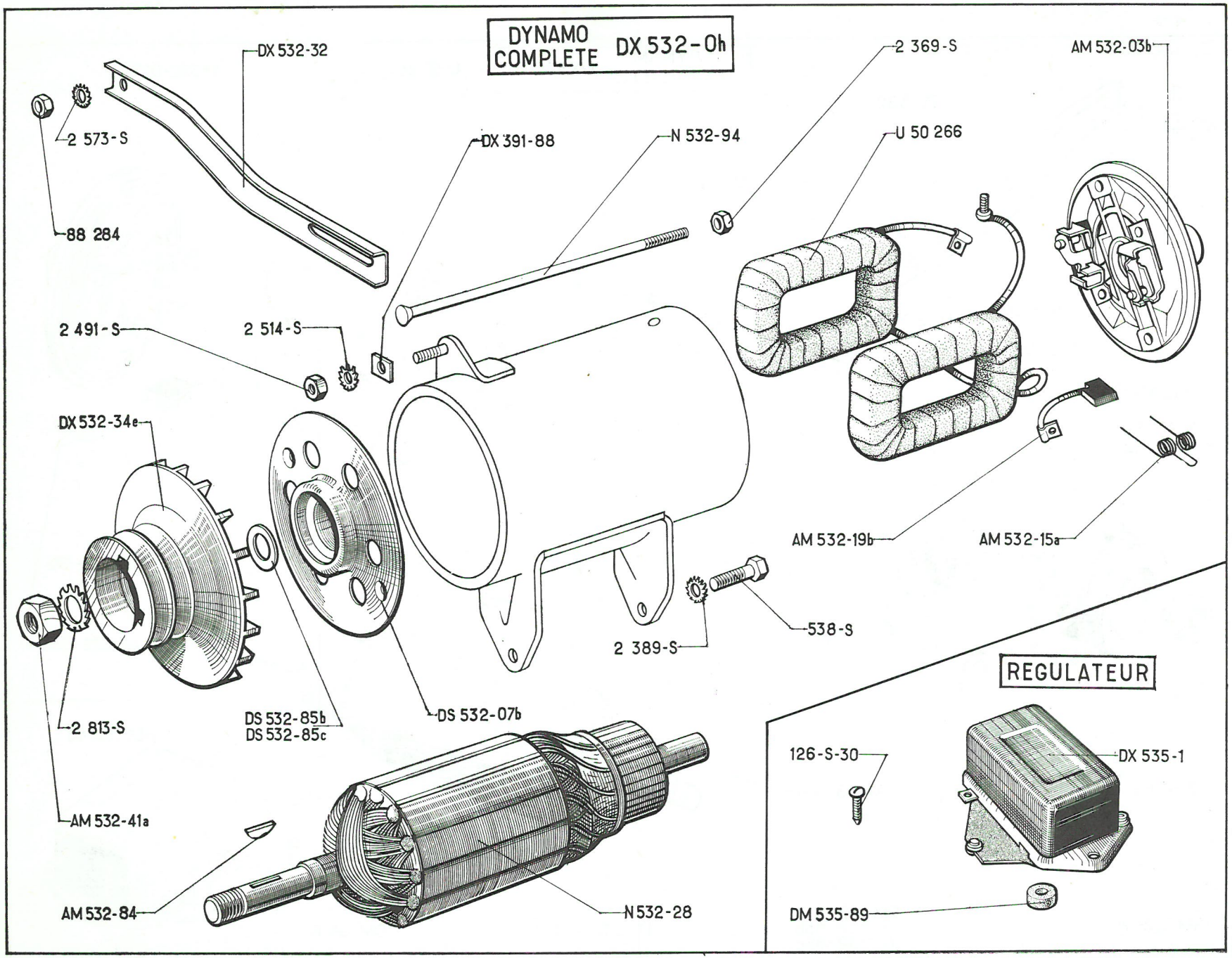
DYNAMO COMPLETE DX 532-0h
DX 532-32
2 573-S
88 284
DX 391-88
N 532-94
2 369-S
U 50 266
AM 532-03b
2 491-S
2 514-S
DX 532-34e
AM 532-19b
AM 532-15a
538-S
2 389-S
2 813-S
DS 532-85b
DS 532-85c
DS 532-07b
AM 532-41a
AM 532-84
N 532-28
REGULATEUR
126-S-30
DX 535-1
DM 535-89

NUMÉRO	DÉSIGNATION	COEFF
	Jusque juillet 67 **MONTAGE 33 AMPÈRES POUR OPTION PHARES A IODE**	
AM 532-03b	Palier, côté collecteur (R. X).	1
AM 532-15a	Ressort de balai (R. X).	2
AM 532-19b	Balai positif et négatif (R. X).	2
AM 532-41a	Écrou H de 15×150 de serrage de la poulie (R. X).	1
AM 532-84	Clavette de fixat. de la poulie (R. X).	1
DX 391-88	Plaquette de 15×15×3, 1 trou de 8,5 d'écrou de fixat. de tendeur de courroie sur dynamo.	1
DX 532-0h	Dynamo complète (G 10, C 48) (R. X).	1
DS 532-07b	Palier, côté entraînement, avec roulement (R. X).	1
DX 532-32	Tendeur de courroie.	1
DX 532-34e	Poulie, sans ventilateur (R. X).	1
DX 532-80	Ventilateur de poulie (R. X).	1
DX 532-81	Entretoise de poulie (R. X).	1
DS 532-85b	Rondelle de 15,2×23×1 de réglage de poulie.	ALD
DS 532-85c	Rondelle de 15,2×23×0,5 de réglage de poulie.	ALD
DX 535-1	Régulateur Paris-Rhône 12 volts (YT 2.116) (R. X).	1
DM 535-89	Butée caoutchouc de régulateur.	1
N 532-28	Induit (R. X).	1
N 532-94	Tige d'assemblage des paliers (R. X).	2
U 50.266	Bobines inductrices (R. X).	1
126-S-30	*Vis TR de 5×18 à pointe de fixat. de régulateur.* *R.p.* 2.250-S-30.	2
538-S	Vis TH de 9×25 de fixat. de dynamo sur carter volant.	2
2.369-S	Écrou H de 6×100 des tiges de serrage des paliers.	2
2.389-S	Rondelle crantée de 9,5×16,5 de vis de fixat. de dynamo (R. VI).	2
2.491-S	*Écrou H de 7×100 de fixat. du tendeur sur dynamo.* *R.p.* 2.489-S.	1
2.514-S	Rondelle crantée de 7,3×12 d'écrou de fixat. du tendeur sur dynamo (R. VI).	1
2.573-S	Rondelle crantée de 8,5×14 d'écrou de serrage du tendeur de dynamo sur pompe à eau (R. VI).	1
2.813-S	Rondelle crantée de 16,5×26 d'écrou de serrage de la poulie (R. VI).	1
88.284	Écrou H de 8×125 de fixat. du tendeur sur pompe à eau.	1

Les numéros soulignés indiquent les pièces nouvelles ne figurant pas sur la planche.

NUMÉRO	DÉSIGNATION	COEFF	NUMÉRO	DÉSIGNATION	COEFF	NUMÉRO	DÉSIGNATION	COEFF
	Depuis juillet 67		489-S	Vis TH de 7×30 de fixat. du tendeur sur alternateur.	1	2.334-S	Rondelle crantée de 5,2×9,4 d'écrou de serrage du régulateur (R. VI).	3
DX 391-88	Plaquette de 15×15×3, 1 trou de 8,5, d'écrou de fixat. du tendeur sur alternateur.	1	538-S	Vis TH de 9×25 de fixat. de l'alternateur sur carter d'embrayage.	2	2.389-S	Rondelle crantée de 9,5×16,5 des vis de fixat. d'alternateur sur carter d'embrayage (R. VI).	1
DX 511-72	Protecteur de borne positive sur alternateur (R. VI).	1	2.489-S	Écrou H de 7×100 de la vis de fixat. du tendeur sur alternateur.	1	2.514-S	Rondelle crantée de 7,3×12 de l'écrou de serrage du tendeur sur alternateur (R. VI).	1
DX 532-010	Alternateur Paris-Rhône, 12 volts, complet (R. X).	1	2.250-S-30	Vis TR de 5×18 à pointe de fixat. du régulateur (R. VI).	3	2.573-S	Rondelle crantée de 8,5×14 d'écrou de serrage du tendeur sur pompe à eau (R. VI).	1
DX 532-32	Tendeur de courroie.	1						
HY 535-1a	Régulateur Paris-Rhône, 12 volts (AYD 2) (R. X).	1	2.319-S	Écrou H de 5×75 des vis de serrage du régulateur.	3	88.284	Écrou H de 8×125 de serrage du tendeur sur pompe à eau.	1

NUMÉRO	DÉSIGNATION	COEFF
DY 524-01	**Relais 12 volts Gelbon (R. X).** Jusque septembre 67.	1
DY 524-01a	Relais 12 Volts Gelbon (R. X). Depuis septembre 67.	1
DX 524-90	Verrouilleur de fiche femelle pour maintien sur relais (R. VI). Depuis septembre 67.	1
DM 524-93	**Étrier avec vis de fixat. du relais.** Jusque septembre 67.	1
DM 524-98b	**Étrier de maintien du relais.** Jusque septembre 67.	1
DX 533-01	*Démarreur complet avec lanceur Bendix* (6166 B) *(R. VI).* *R.p.* DX 533-01a.	1
DX 533-01a	Démarreur complet avec lanceur Benada (R. X).	1
DM 533-2	Bague de 12×15×15 du palier, côté collecteur (R. X).	1
DX 533-3b	Palier de fixat. de démarreur, côté entraînement (R. X).	1
DM 533-9	Bobines inductrices (jeu) (R. X).	1
DX 533-11a	Induit (R. X).	1
DM 533-13	Palier, côté collecteur (R. X).	1
DM 533-15	Balai positif (R. X).	1
DM 533-15a	Balai négatif (R. X).	1
DM 533-16	Ressort de balai (R. X).	2
DX 533-22a	Palier intermédiaire (R. X).	1
DX 533-97a	Tige d'assemblage (jeu de 2) (R. X).	1
2 N 533-1	Couronne de démarreur (95 dents), diam. 279 mm.	1
2.319-S	Écrou H de 5×75 de vis de serrage d'étrier de relais.	1
4.154-S	Clavette Woodruff de 4×6,5×16 du lanceur (R. X).	1
621.085	Vis TH de 6×148, filetage 7×100, de fixat. de démarreur (R. VI).	1
621.086	Vis TH de 6×88, filetage 7×100, de fixat. de démarreur (R. VI).	2
701.846	Bague de 16×19×14 de palier, côté entraînement (R. X).	1
701.848	Jonc d'arrêt, côté collecteur (R. X).	1

LANCEURS

DX 533-21	*Lanceur Bendix complet (R. VI).* *R.p.* DX 533-21a.	1
DX 533-21a	Lanceur Benada complet (R. X).	1

Les numéros soulignés indiquent les pièces nouvelles ne figurant pas sur la planche.

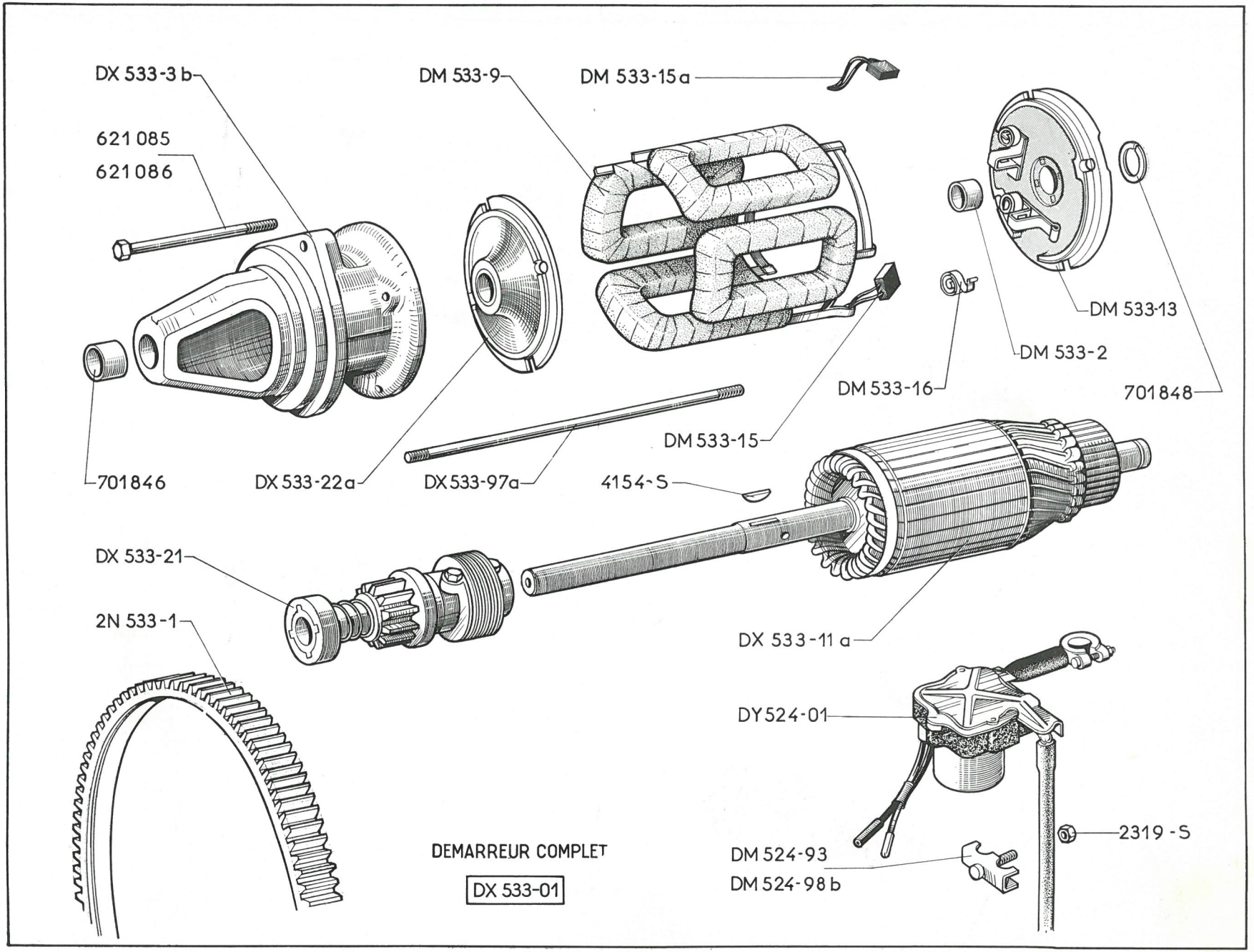

DEMARREUR COMPLET

DX 533-01

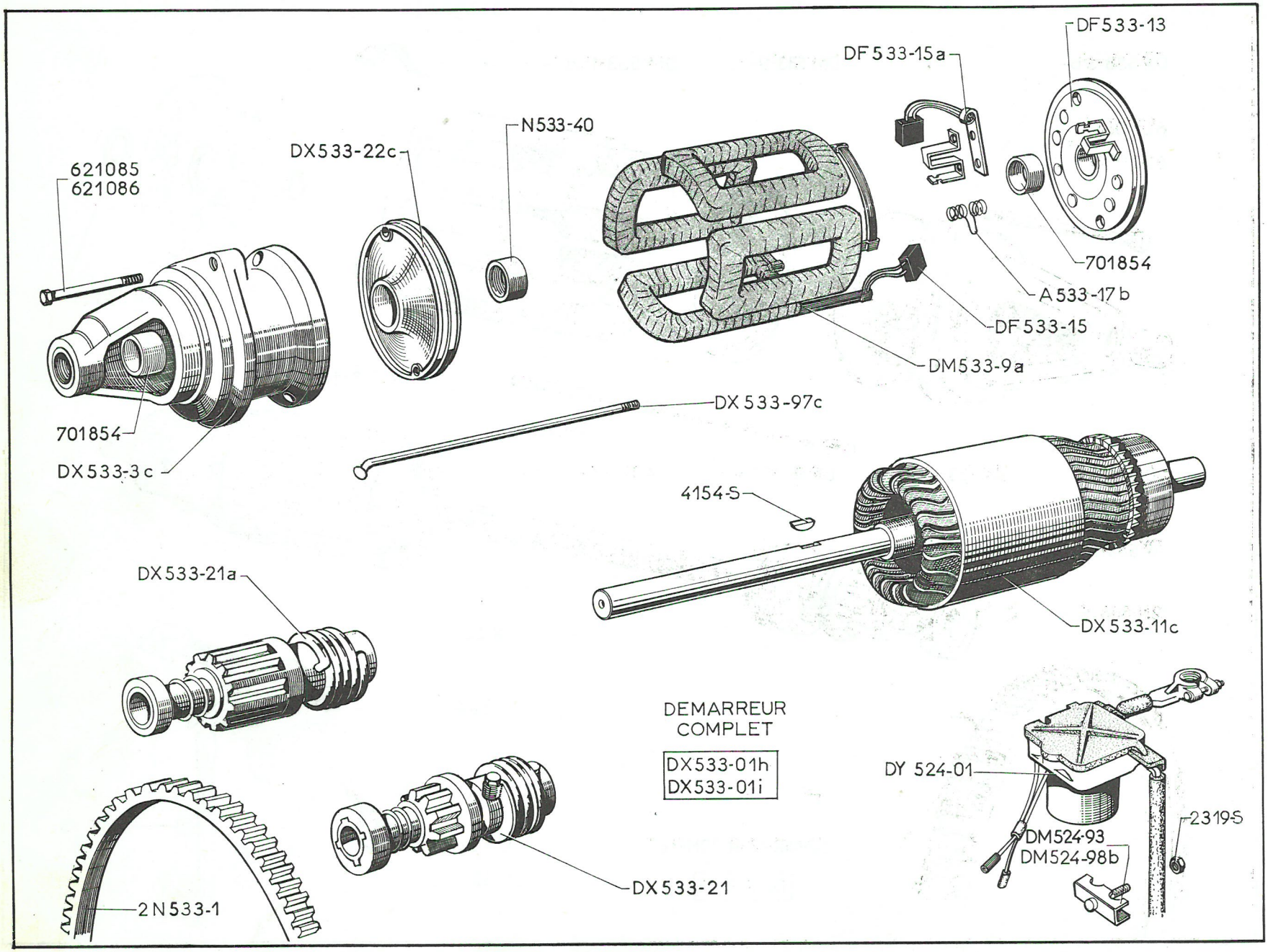
621085
621086
DX533-22c
N533-40
DF533-15a
DF533-13
701854
A533-17b
DF533-15
DM533-9a
DX533-97c
701854
DX533-3c
4154-S
DX533-21a
DX533-11c
DEMARREUR
COMPLET
DX533-01h
DX533-01i
DY 524-01
2319-S
DM524-93
DM524-98b
2N533-1
DX533-21

NUMÉRO	DÉSIGNATION	COEFF
A 533-17b	Ressort de balai (R. X).	2
DY 524-01	Relais 12 volts Gelbon (R. X). Jusque septembre 67.	1
DY 524-01a	Relais 12 volts Gelbon (R. X). Depuis septembre 67.	1
DX 524-90	Verrouilleur de fiche femelle pour maintien sur relais (R. VI). Depuis septembre 67.	1
DM 524-93	Étrier avec vis de fixat. du relais. Jusque septembre 67.	1
DM 524-98b	Étrier de maintien du relais. Jusque septembre 67.	1
DX 533-01h	*Démarreur complet avec lanceur Bendix* (D 10, B 45) *(R. VI). R.p.* DX 533-01i.	1
DX 533-01i	Démarreur complet avec lanceur Bénada (D 10, B 45) (R. X).	1
DX 533-3c	Palier de fixat. de démarreur, côté entraînement (R. X).	1
DM 533-9a	Bobines inductrices (jeu) (R. X).	1
DX 533-11c	Induit (R. X).	1
DF 533-13	Palier, côté collecteur (R. X).	1
DF 533-15	Balai positif (R. X).	1
DF 533-15a	Balai négatif (R. X).	1
DX 533-22c	Palier intermédiaire (R. X).	1
DX 533-97c	Tige d'assemblage des paliers (R. X).	2
2 N 533-1	Couronne de démarreur (95 dents), diam. 279 mm.	1
N 533-40	Coussinet du palier intermédiaire (R. X).	1
2.319-S	Écrou H de 5×75 de vis de serrage d'étrier de relais.	1
4.154-S	Clavette de 4×6,5×16 du lanceur (R. X).	1
621.085	Vis TH de 6×148 (filetage 7×100) de fixat. de démarreur (R. VI).	1
621.086	Vis TH de 6×88 (filetage 7×100) de fixat. de démarreur (R. VI).	2
701.854	Bague de 16×19×15 des paliers, côté entraînement, et collecteur (R. X).	2

LANCEURS

DX 533-21	*Lanceur Bendix (R. VI). R.p.* DX 533-21a	1
DX 533-21a	Lanceur Bénada (R. X).	1

Les numéros soulignés indiquent les pièces nouvelles ne figurant pas sur la planche.

NUMÉRO	DÉSIGNATION	COEFF
DS 522-10	Commutateur (R. X).	1
DS 561-01e	Moteur 12 volts Bosch (R. X).	1
DS 561-68b	Manivelle de commande (R. VI).	1
DS 565-04c	Mécanisme sans moteur ni balais (R. VI).	1
DS 565-2j	Balai complet Bosch, côté gauche (R. X). **D. à G.**	1
DS 565-2k	Balai complet Bosch, côté droit (R. X). **D. à G.**	1
DS 565-2m	Balai complet Bosch, côté gauche (R. X). **D. à D.**	1
DS 565-2n	Balai complet Bosch, côté droit (R. X). **D. à D.**	1
DS 565-4	Bielle de commande (R. VI).	1
DS 565-7b	Bielle de liaison (R. VI).	1
DS 565-10h	Porte-balai Bosch droit et gauche sans raclette (R. X). **D. à G.**	2
DS 565-10i	Porte-balai Bosch droit et gauche sans raclette (R. X). **D. à D.**	2
DS 565-12a	Raclette Bosch (R. X) :	
	— droite. **D. à G.**	1
	— gauche. **D. à D.**	1
DS 565-12b	Raclette Bosch (R. X) :	
	— gauche. **D. à G.**	1
	— droite. **D. à D.**	1
DS 565-19	Support d'axe de balai, côté gauche (R. VI).	1
DS 565-20	Support d'axe de balai, côté droit (R. VI).	1
DS 565-49	Entretoise des axes de balai, diam. intér. 16,5, extér. 24 mm (R. VI).	2
DX 565-57	Joint triangulaire caoutchouc d'insonoration sous moteur (3 trous de 13,2 et un de 60 mm) (R. VI). Depuis décembre 66.	1
DS 565-94a	Écrou H de 16×100 de serrage des axes de balai (R. VI).	2
DS 565-96a	Joint caoutchouc d'étanchéité sous entretoise d'axe de balai (R. VI).	2
295-S-30	Vis TH de 5×16 à pointe de fixat. de support d'axe sur caisse.	6
306-S-30	Vis TH de 6×20 de fixat. du moteur sur caisse.	2

Les numéros soulignés indiquent les pièces nouvelles ne figurant pas sur la planche.

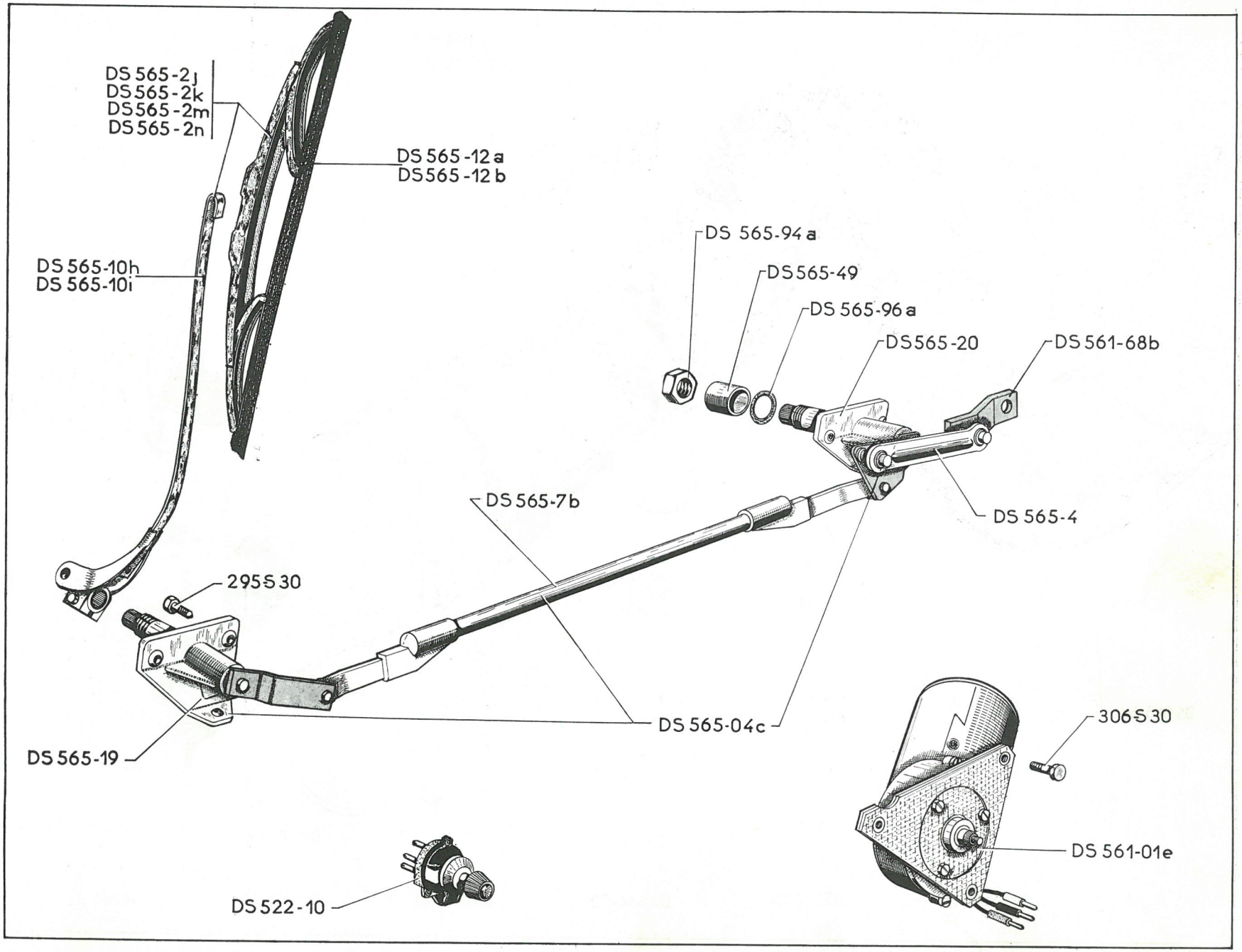
DS 565-2j
DS 565-2k
DS 565-2m
DS 565-2n
DS 565-12a
DS 565-12b
DS 565-10h
DS 565-10i
DS 565-94a
DS 565-49
DS 565-96a
DS 565-20
DS 561-68b
DS 565-7b
DS 565-4
295 S 30
DS 565-04c
DS 565-19
306 S 30
DS 561-01e
DS 522-10

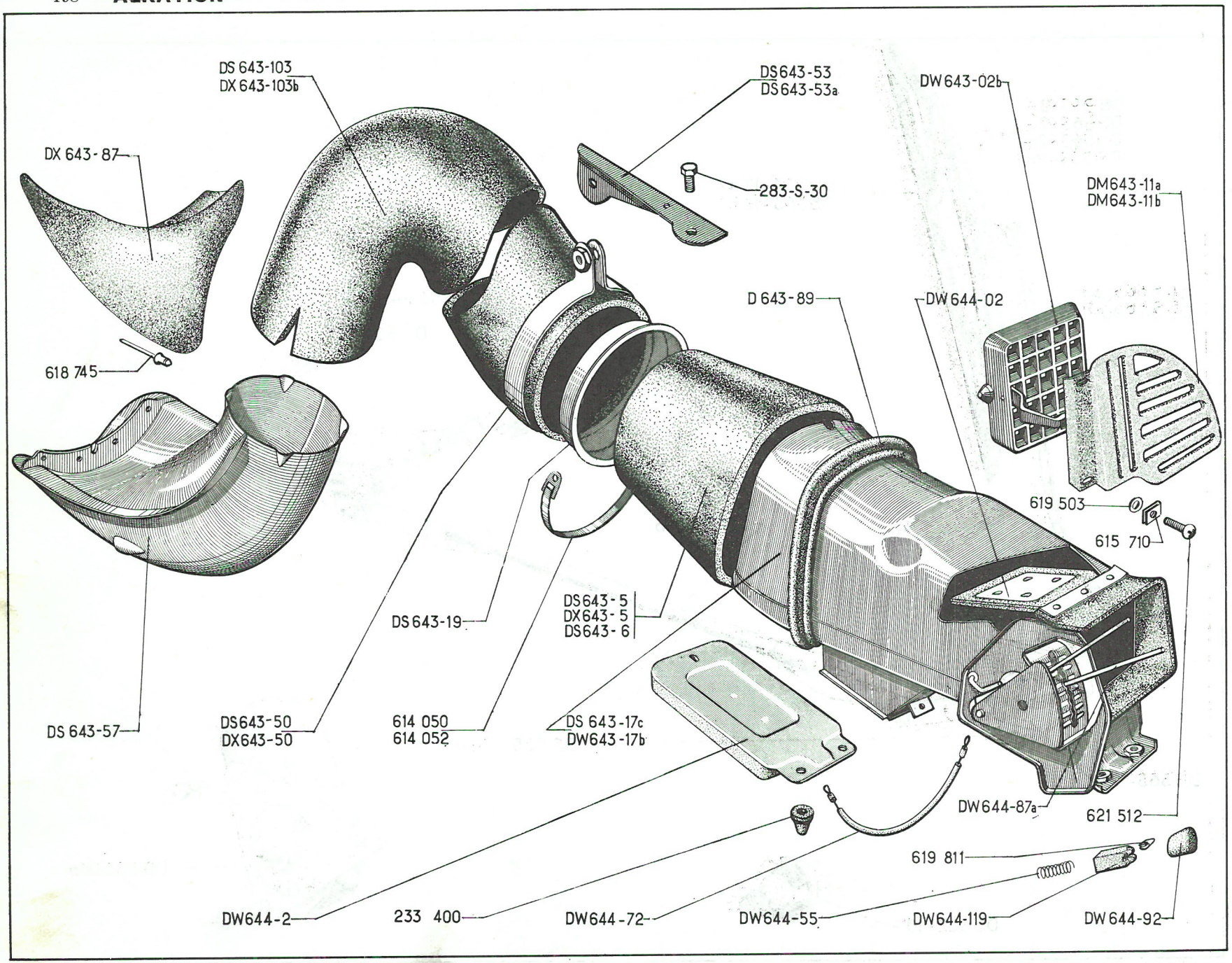
DS 643-103
DX 643-103b
DS643-53
DS643-53a
DW643-02b
DX 643-87
283-S-30
DM643-11a
DM643-11b
D 643-89
DW644-02
618 745
619 503
615 710
DS643-5
DX643-5
DS643-6
DS643-19
DS643-50
DX643-50
614 050
614 052
DS 643-17c
DW643-17b
DS 643-57
DW644-87a
621 512
619 811
DW644-2
233 400
DW644-72
DW644-55
DW644-119
DW644-92

NUMÉRO	DÉSIGNATION	COEFF t
DX 643-02	Grille orientable sur conduit d'aération, côté gauche (R. VI). Depuis septembre 67.	1
DX 643-02a	Grille orientable sur conduit d'aération, côté droit (R. VI). Depuis septembre 67.	1
DW 643-02b	Grille orientable sur conduit d'aération (R. VI). Jusque septembre 67	2
DS 643-5	Conduit souple de liaison groupe chauffage à conduit d'aération, côté gauche **(chauffage — 5° et — 20°).**	1
DX 643-5	Conduit entre groupe chauffage et conduit d'aération gauche **(chauffage — 20°).**	1
DS 643-6	Conduit de raccordement entre conduits d'alimentation et d'aération (R. VI) :	
	— droit et gauche, **chauffage 0°.**	2
	— droit, **chauffage — 5° et — 20°.**	1
DM 643-11a	Grille d'aération sur planche de bord, côté droit. **D. à G.**	1
DM 643-11b	Grille d'aération sur planche de bord, côté gauche. **D. à D.**	1
DX 643-17	Conduit d'aération, côté gauche (R. VI). Depuis septembre 67.	1
DW 643-17b	Conduit d'aération, côté gauche. Jusque septembre 67.	1
DS 643-17c	Conduit d'aération, côté droit. Jusque septembre 67.	1
DX 643-17c	Conduit d'aération, côté droit (R. VI). Depuis septembre 67.	1
DS 643-19	Grille pare-insectes sur conduit de prise d'air d'aile AV.	2
DX 643-41	Conduit souple d'alimentation d'air, long. 1,460 m.	
	— côté droit et gauche **(chauffage 0°).**	2
	— côté droit **(chauffage — 5°).**	1
DX 643-42	Conduit souple d'alimentation, côté gauche, long. 1,320 m **(chauffage — 5°).** Depuis septembre 67.	1
DX 643-42a	Conduit souple d'alimentation d'air, partie AV, avec manchon de raccordement coudé **(chauffage — 20°).** Depuis septembre 67.	1
DS 643-50	Patte formant collier, avec écrou soudé, de fixat. de conduit d'aération sur aile AV.	2
DX 643-50	Collier de fixat. de conduit d'alimentation sur aile AV gauche, diam. 90,5 mm **(chauffage — 20°).** Jusque septembre 67.	1
DS 643-53	Patte de fixat. du conduit d'alimentation sur aile AV gauche.	1
DS 643-53a	Patte de fixat. du conduit d'alimentation sur aile AV droite.	1
DS 643-57	Conduit tôle de prise d'air sur ailes AV droite et gauche. Jusque septembre 67.	2
DX 643-63	Prise d'air, côté gauche. Depuis septembre 67.	1
DX 643-63a	Prise d'air, côté droit. Depuis septembre 67.	1
DX 643-84	Prise d'air, côté gauche, avec déflecteur **(chauffage — 20°).** Depuis septembre 67.	1
DX 643-87	Déflecteur de prise d'air sous phare gauche (R. VI) **(chauffage — 20°).** Jusque septembre 67.	1
DX 643-87a	Déflecteur de prise d'air gauche (R. VI). **(chauffage — 20°).** Depuis septembre 67.	1
D 643-89	Garniture entre conduit d'aération et tablier, partie supér., long. 590 mm (R. VI).	ALD
DS 643-103	Conduit souple d'alimentation en air, diam. 103 mm, long. 840 mm (R. VI) :	
	— côtés droit et gauche, **chauffage 0° et — 5°.**	2
	— côté droit, **chauffage — 20°.** Jusque septembre 67.	1
DX 643-103b	Conduit souple d'alimentation en air pour chauffage et aération, diam. intér. 85 mm, long. 500 mm (R. VI) **(chauffage — 20°).** Jusque septembre 67.	1
DX 643-147	Ressort de déflecteur de prise d'air gauche (fil de 1,2 mm, 8 spires à droite et à gauche) (R. VI). **(chauffage — 20°).** Depuis septembre 67.	1
DX 643-182	Prise d'air, partie centrale. Depuis septembre 67.	1
DW 644-02	Volet d'aération supérieur dans conduit. Jusque septembre 67.	2
DW 644-2	Volet d'aération inférieur sous conduit. Jusque septembre 67.	2
DW 644-55	Ressort de poussoir sur levier de commande des volets d'aération sur conduit (5,5 × 20). Jusque septembre 67.	2

Les numéros soulignés indiquent les pièces nouvelles ne figurant pas sur la planche.

NUMÉRO	DÉSIGNATION	COEFF
DX 644-55	Ressort de poussoir sur levier de commande des volets d'aération sur conduit (R. VI). Depuis septembre 67.	4
DW 644-72	Câble de commande de volet d'aération (R. X). Jusque septembre 67.	2
DX 644-72	Câble de commande des volets d'aération (R. VI). Depuis septembre 67.	2
DW 644-87a	Levier de commande des volets d'aération, long. 152 mm. Jusque septembre 67.	4
DW 644-92	Bouton de commande des leviers sur planche de bord (R. VI). Jusque septembre 67.	4
DW 644-119	Poussoir de crantage des volets d'aération sur conduit (R. VI). Jusque septembre 67.	4
DX 644-119	Poussoir de crantage des volets d'aération sur conduit (R. VI). Depuis septembre 67.	4
283-S-30	Vis TH de 5×14 de fixat. des pattes de conduit sur aile AV.	6
233.400	Butée d'articulation de volet d'aération (R. VI).	2
614.050	Collier ligarex de serrage des conduits, côté prise d'air et grille, long. 0,720 m (R. VI).	4
614.052	Collier ligarex de serrage de conduit de raccordement, long. 0,870 m (R. VI).	2
615.710	Écrou clips de fixat. de grille d'aération sur planche de bord (R. VI).	2
618.745	Rivet Pop de fixat. de conduit de prise d'air sur aile (R. VI).	8
619.503	Rondelle cuvette des vis de fixat. de grille d'aération sur planche de bord (R. VI).	2
619.811	Agrafe de fixat. des boutons de commande des leviers d'aération sur planche de bord (R. VI).	4
621.512	Vis Parker de 4,85×19 de fixat. de grille d'aération sur planche de bord (R. VI).	2

CLASSEMENT ALPHABÉTIQUE

AÉRATION AV PAR PULSEUR

COTÉ DROIT

NUMÉRO	DÉSIGNATION	COEFF
DM 522-10b	**Commutateur** du pulseur sur planche de bord (R. VI).	1
DM 641-20	**Demi-coquille**, côté moteur (R. VI).	1
DM 641-21	**Demi-coquille**, côté turbine (R. VI).	1
DM 641-012	**Moteur** 12 volts (R. VI).	1
DM 641-0	**Pulseur** d'air Ducellier (R. VI).	1
2.334-S	**Rondelle** crantée de 5,2×9,4 des vis de serrage du pulseur sur caisse (R. VI).	3
DM 641-22	**Support** (R. VI).	1
DM 641-19	**Turbine** (R. VI).	1
295-S-30	**Vis TH** à pointe de 5×16 de fixat. du pulseur sur caisse.	3

Les numéros soulignés indiquent les pièces nouvelles ne figurant pas sur la planche.

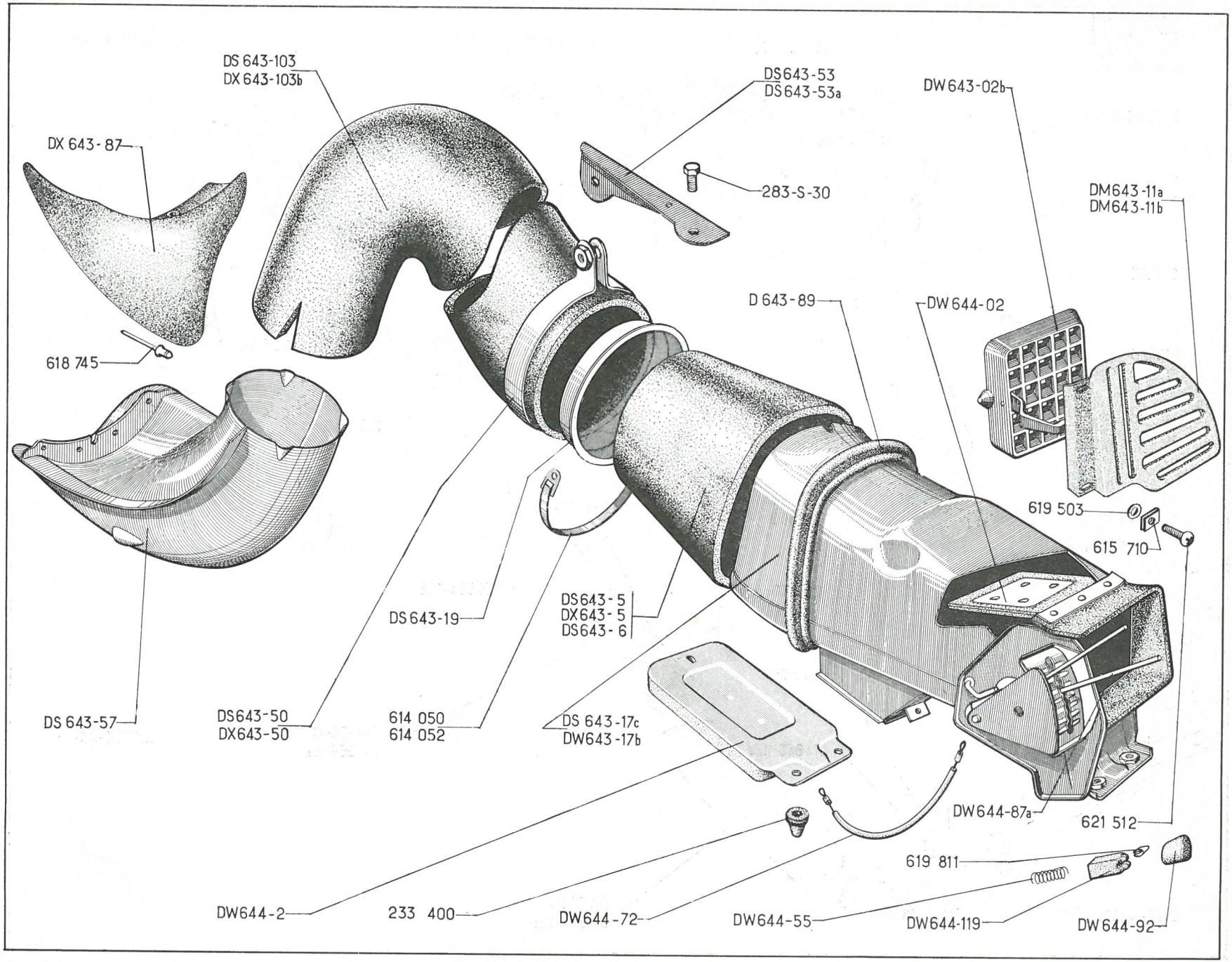
DS 643-103
DX 643-103b
DS643-53
DS643-53a
DW643-02b
DX 643-87
283-S-30
DM643-11a
DM643-11b
D 643-89
DW644-02
618 745
619 503
615 710
DS643-19
DS643-5
DX643-5
DS643-6
DS 643-57
DS643-50
DX643-50
614 050
614 052
DS 643-17c
DW643-17b
DW644-87a
621 512
619 811
DW644-2
233 400
DW644-72
DW644-55
DW644-119
DW644-92

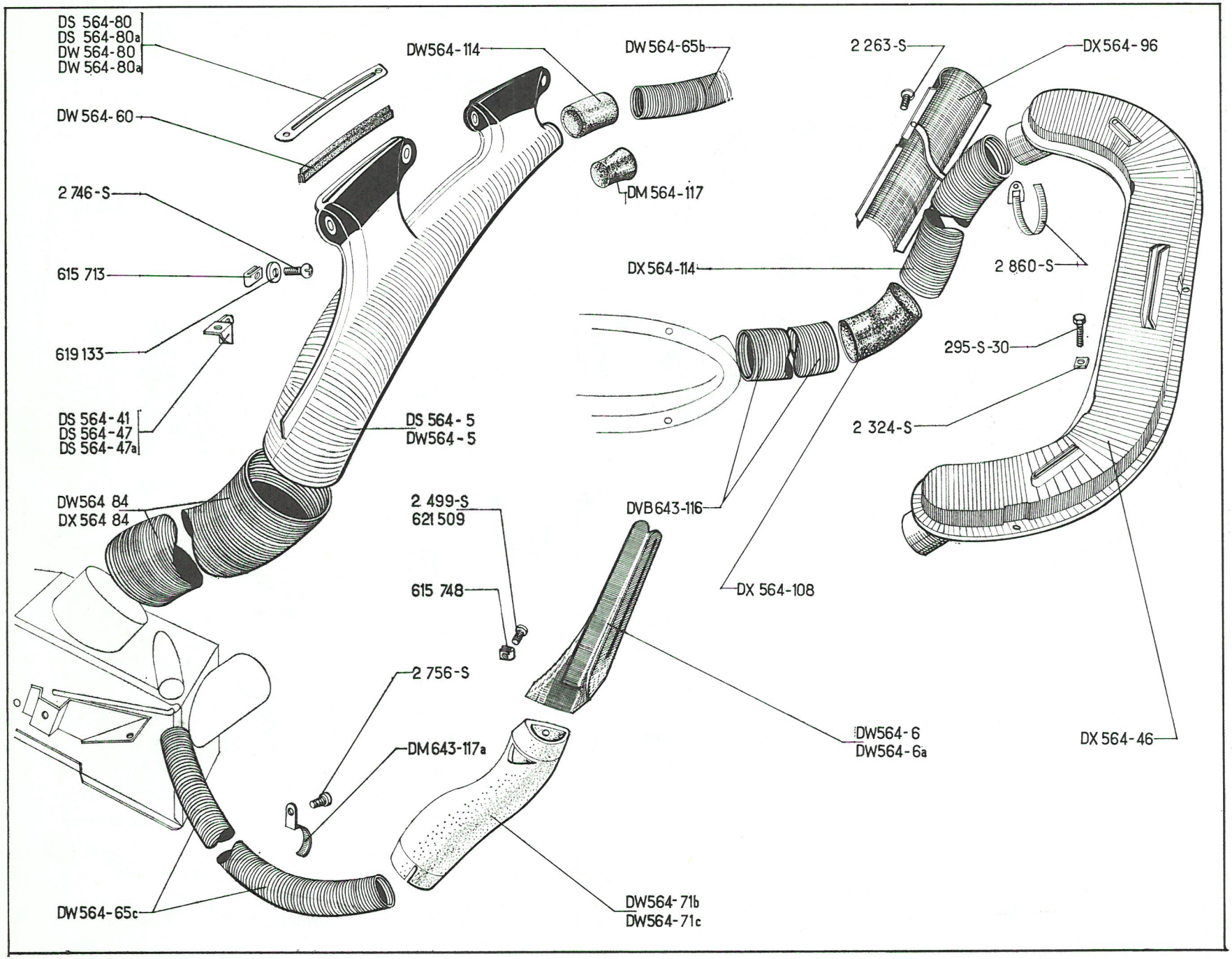
DS 564-80
DS 564-80a
DW 564-80
DW 564-80a
DW564-114
DW 564-65b
2 263-S
DX564-96
DW 564-60
DM 564-117
2 746-S
615 713
DX 564-114
2 860-S
619 133
295-S-30
DS 564-41
DS 564-47
DS 564-47a
DS 564-5
DW564-5
2 324-S
DW564 84
DX 564 84
2 499-S
621 509
DVB643-116
615 748
DX 564-108
2 756-S
DW564-6
DW564-6a
DX 564-46
DM643-117a
DW564-65c
DW564-71b
DW564-71c

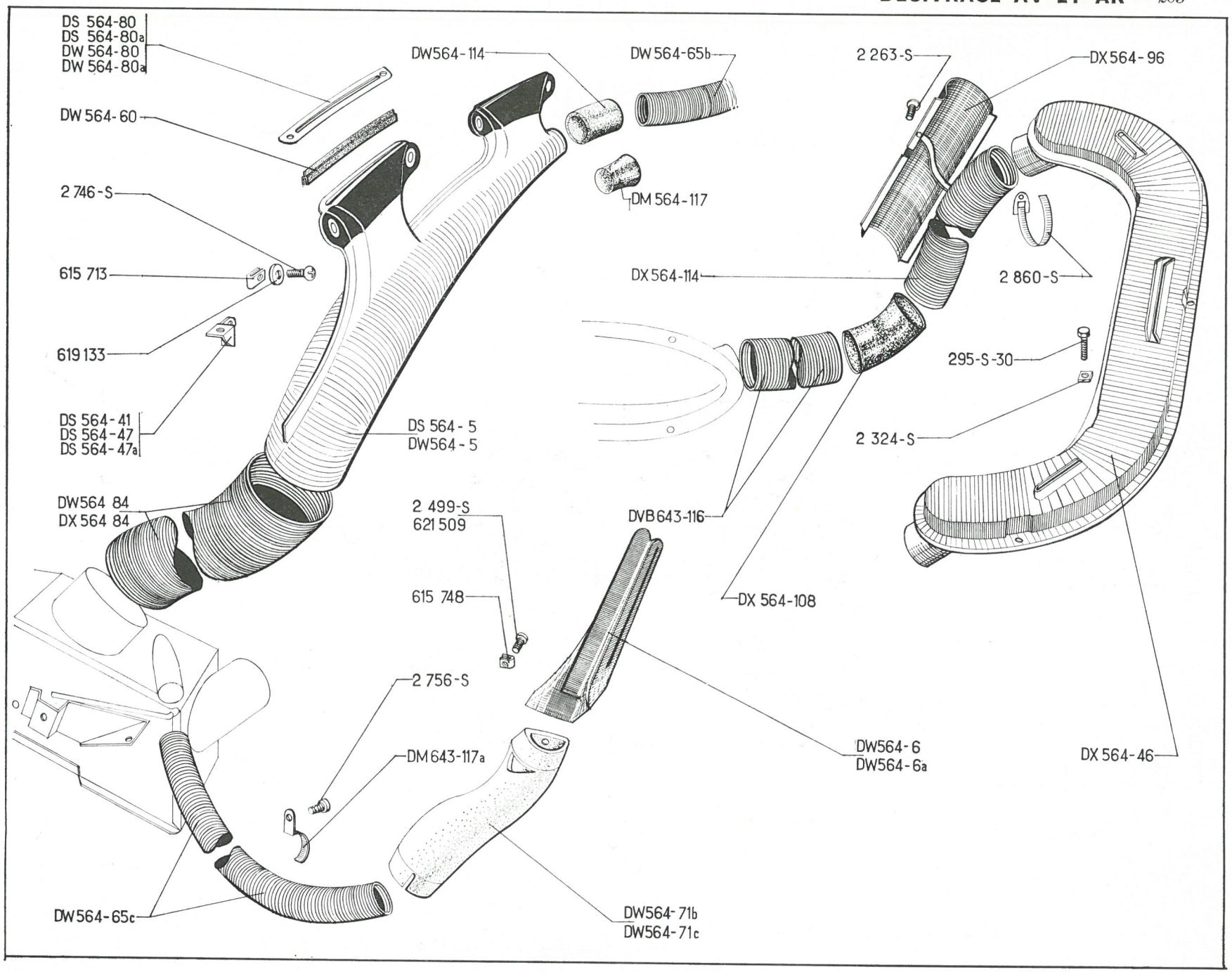
DS 564-80
DS 564-80a
DW 564-80
DW 564-80a
DW 564-60
2 746-S
615 713
619 133
DS 564-41
DS 564-47
DS 564-47a
DW564 84
DX 564 84
DW564-114
DW 564-65b
DM 564-117
DS 564-5
DW564-5
2 499-S
621 509
615 748
2 756-S
DM 643-117a
DW564-65c
DW564-71b
DW564-71c
DVB643-116
DX 564-114
DX 564-108
2 263-S
DX 564-96
2 860-S
295-S-30
2 324-S
DW564-6
DW564-6a
DX 564-46

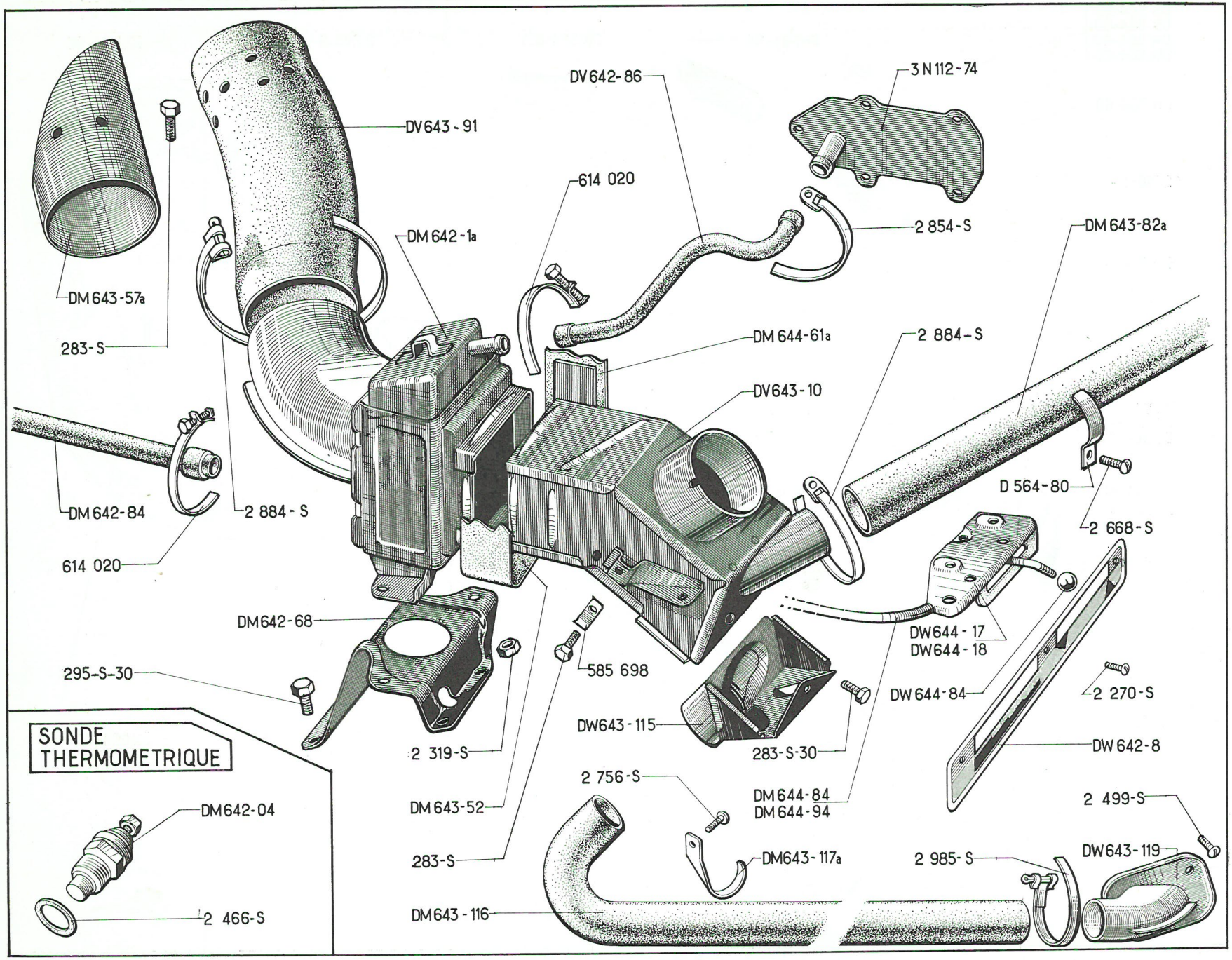
DV642-86
3 N 112-74
DV643-91
614 020
2 854-S
DM643-82a
DM642-1a
DM643-57a
283-S
DM644-61a
2 884-S
DV643-10
D 564-80
2 668-S
DM642-84
2 884-S
614 020
DM642-68
DW644-17
DW644-18
585 698
295-S-30
DW644-84
2 270-S
DW643-115
283-S-30
DW642-8
2 319-S
2 756-S
DM644-84
DM644-94
2 499-S
DM643-52
DM643-117a
2 985-S
DW643-119
283-S
DM643-116
SONDE THERMOMETRIQUE
DM642-04
2 466-S

NUMÉRO	DÉSIGNATION	COEFF
D 564-80	Patte de fixat. du conduit souple sur tablier, côté droit.	3
DM 642-04	Sonde thermométrique (R. VI).	1
DM 642-1a	Radiateur de chauffage, diam. de la prise d'air 86 mm (R. VI).	1
DW 642-8	Plaque indicatrice de commande de chauffage, aération et dégivrage (R. VI).	1
DM 642-68	Support de radiateur de chauffage.	1
DM 642-84	Tube souple de retour d'eau (13,5 × 21 × 335). Jusque octobre 66.	1
DV 642-84	Tube souple de retour d'eau (13,5 × 21 × 400). Depuis octobre 66.	1
DV 642-86	Tube souple d'alimentation de radiateur.	1
DV 643-10	Conduit de répartition d'air chaud.	1
DM 643-52	Conduit souple entre radiateur et conduit de répartition.	1
DM 643-57a	Prise d'air sur tirant de radiateur.	1
DM 643-82a	Conduit souple de chauffage intérieur, côté droit, long. 1,050 m (R. VI).	1
DV 643-91	Conduit souple entre prise d'air et radiateur, diam. 86 mm, long. 350 mm.	1
DW 644-17	Commande de chauffage. Jusque octobre 66.	1
DW 644-18	Commande de chauffage et dégivrage. Jusque octobre 66.	1
DM 644-61a	Volet de chauffage.	1
DM 644-84	Câble de commande de déviation de chauffage, long. 0,765 m (R. VI). Jusque octobre 66.	1
DW 644-84	Boule de levier de commande de volet (R. VI).	2
DM 644-94	Câble de commande de levier de chauffage, long. 0,685 m (R. X). Jusque octobre 66.	1
DX 644-94	Câble de commande des volets de chauffage (gaine plastique), long. 0,685 m (R. X). Depuis octobre 66.	2
DW 644-113	Support de commande des volets de chauffage, sans câble, sur planche de bord. Depuis octobre 66.	2
3 N 112-74	Plaque de fermeture de culasse avec prise de chauffage.	1
283-S	Vis TH de 5 × 13 de fixat. :	
	— de prise d'air sur tirant de radiateur.	2
	— de serre-câble de commande de volet.	2
	— de commande de chauffage.	4
295-S-30	Vis TH à pointe de 5 × 16 de fixat. :	
	— de radiateur sur support.	2
	— de support sur caisse.	3
2.270-S	Vis TFB de 4 × 14 de fixat. de plaque indicatrice de chauffage (R. VI).	3
2.319-S	Écrou H de 5 × 75 de fixat. de support de radiateur.	1
2.466-S	Joint de sonde thermométrique (18,3 × 24 × 1) (R. VI).	1

Les numéros soulignés indiquent les pièces nouvelles ne figurant pas sur la planche.

NUMÉRO	DÉSIGNATION	COEFF.
2.668-S	**Vis TR de 3,5×10 de fixat. de patte de conduit de chauffage sur tôle, logement moteur (R.VI).**	**4**
2.854-S	Collier de fixat. du tube d'alimentation, côté moteur, long. 208 mm (R. VI).	1
2.884-S	Collier de fixat. de conduit, côté répartition, long. 550 mm (R. VI).	1
585.698	Serre-câble de commande de volet.	2
614.020	Collier de fixat., long. 0,113 m (R. VI) :	
	— de tube de retour d'eau.	2
	— de tube d'alimentation, côté radiateur.	1

CHAUFFAGE AR

NUMÉRO	DÉSIGNATION	COEFF.
DW 643-115	Prise de chauffage sur conduit de répartition.	1
DM 643-116	Conduit souple de chauffage aux places AR, diam. 45 mm, long. 1,500 m (R. VI).	1
DM 643-117a	Patte formant collier de maintien de conduit de chauffage aux places AR.	1
DW 643-119	**Plaque de maintien de conduit de chauffage aux places AR.**	**1**
283-S-30	Vis TH à pointe de 5×13 de fixat. de buse de répartition de chauffage.	1
2.499-S	Vis TFB de 3,5×9,5 de fixat. de plaque de maintien de conduit (R. VI).	2
2.756-S	Vis TR de 3,5×9,5 de fixat. de patte de conduit (R. VI).	1
2.985-S	Collier de fixat. de conduit souple, long. 0,480 m (R. VI).	2

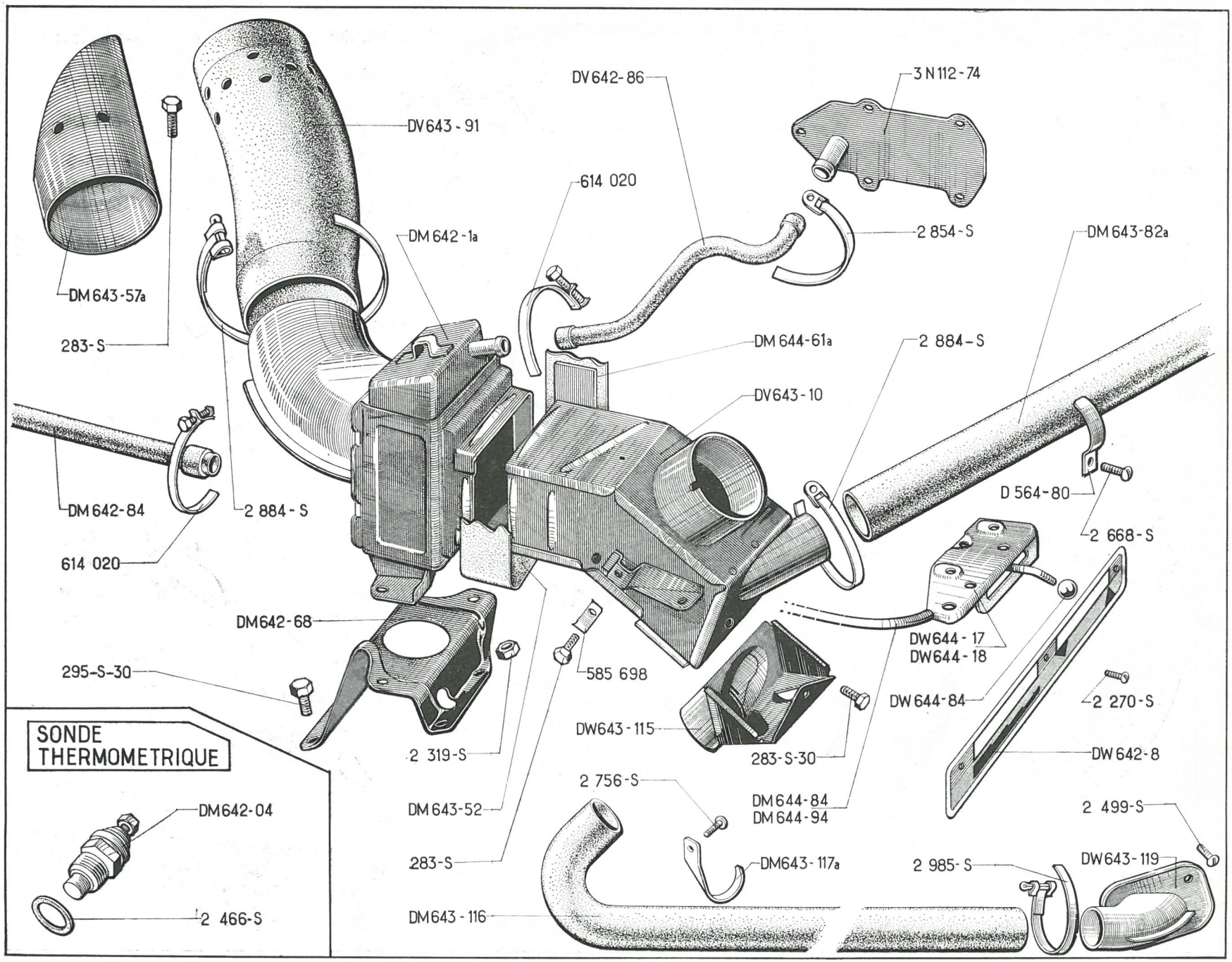
DV642-86
3 N 112-74
DV643-91
614 020
DM642-1a
2 854-S
DM643-82a
DM643-57a
283-S
DM644-61a
2 884-S
DV643-10
DM642-84
2 884-S
614 020
D 564-80
2 668-S
DM642-68
DW644-17
DW644-18
295-S-30
585 698
DW644-84
2 270-S
DW643-115
283-S-30
DW642-8
SONDE THERMOMETRIQUE
2 319-S
2 756-S
DM644-84
DM644-94
2 499-S
DM642-04
DM643-52
DM643-117a
DW643-119
283-S
2 985-S
2 466-S
DM643-116

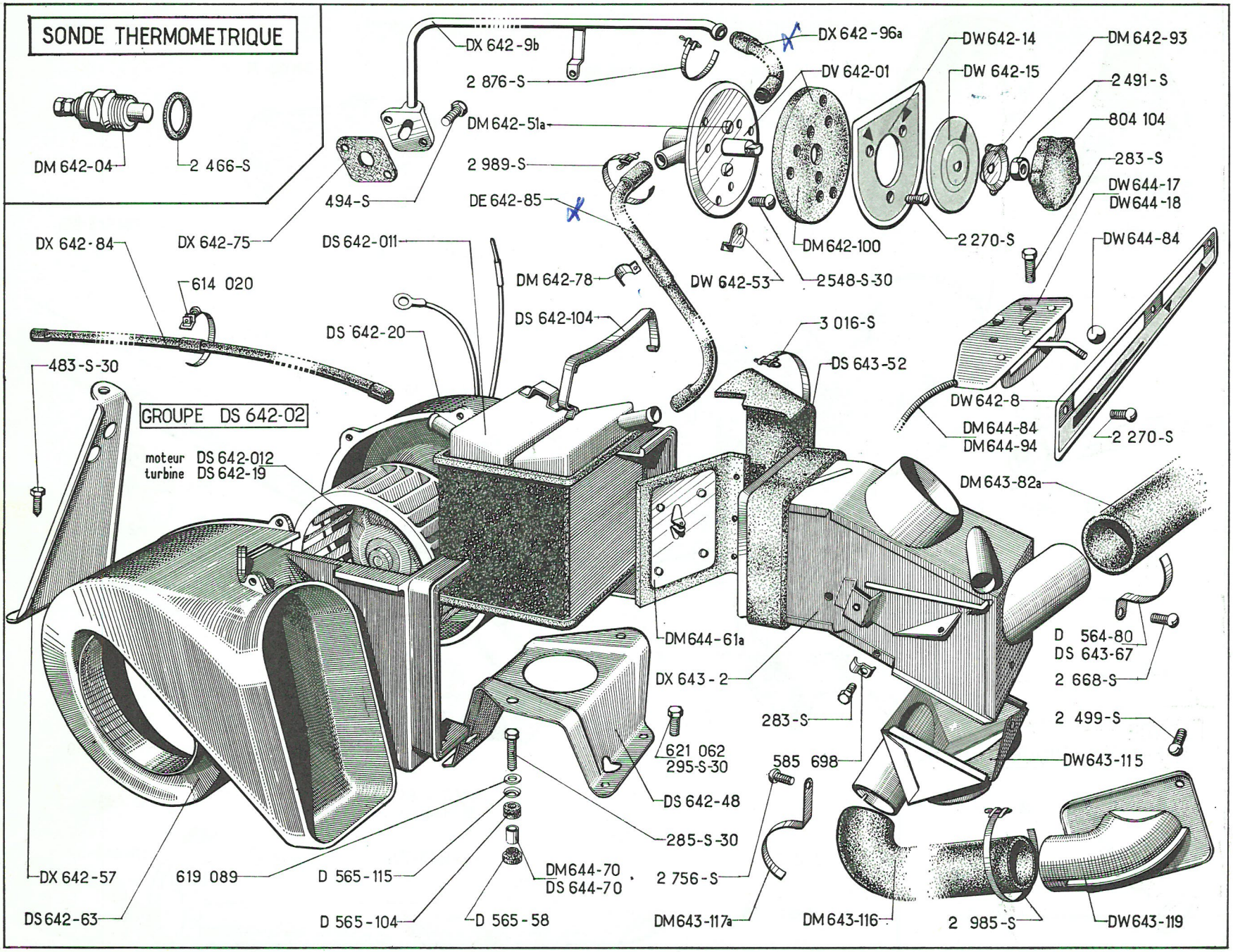
SONDE THERMOMETRIQUE
DM 642-04
2 466-S
DX 642-9b
2 876-S
DM 642-51a
2 989-S
494-S
DE 642-85
DX 642-96a
DV 642-01
DW 642-14
DW 642-15
DM 642-93
2 491-S
804 104
283-S
DW 644-17
DW 644-18
DM 642-100
2 270-S
DW 644-84
DX 642-84
DX 642-75
DS 642-011
614 020
DM 642-78
DW 642-53
2548-S-30
DS 642-104
DS 642-20
3 016-S
DS 643-52
483-S-30
GROUPE DS 642-02
moteur DS 642-012
turbine DS 642-19
DW 642-8
DM 644-84
DM 644-94
2 270-S
DM 643-82a
DM 644-61a
D 564-80
DS 643-67
2 668-S
DX 643-2
283-S
2 499-S
621 062
295-S-30
585 698
DW 643-115
DS 642-48
285-S-30
DX 642-57
619 089
D 565-115
DM 644-70
DS 644-70
2 756-S
DS 642-63
D 565-104
D 565-58
DM 643-117a
DM 643-116
2 985-S
DW 643-119

NUMÉRO	DÉSIGNATION	COEFF
D 564-80	Patte de fixat. du conduit souple de chauffage AV, côté droit sur tôle logement moteur.	3
D 565-58	Bague caoutchouc de 12×20×17×6 de vis de fixat. AR gauche du groupe chauffage sur support (R. X).	1
D 565-104	Bague caoutchouc de 8×20×8 de fixat. AV et AR du groupe chauffage.	4
D 565-115	Rondelle cuvette de bague de fixat. AR gauche du groupe chauffage (R. X).	1
DV 642-01	Robinet de réglage de chauffage sans bouton (R. VI).	1
DS 642-02	Groupe chauffage et aération Ducellier (3216A) (R. X).	1
DM 642-04	Sonde thermométrique (R. X).	1
DS 642-011	Radiateur de chauffage (R. X).	1
DS 642-012	Moteur 12 volts (R. X).	1
DW 642-8	Plaque indicatrice de commande d'aération, dégivrage et chauffage (R. VI).	1
DX 642-9b	Tube de prise de chauffage.	1
DW 642-14	Plaque indicatrice de réglage de chauffage (R. VI).	1
DW 642-15	Disque avec repère d'ouverture de robinet de chauffage (R. VI).	1
DS 642-19	Turbine (R. X).	1
DS 642-20	Demi-coquille support moteur, côté droit (R. X).	1
DS 642-48	Support AR du groupe chauffage et aération.	1
DM 642-51a	Vis TR de 4×16,5 de fixat. du corps de robinet de chauffage sur support (R. VI).	2
DW 642-53	Butée de boisseau de robinet (R. VI).	1
DX 642-57	Support AV de groupe chauffage.	1
DS 642-63	Demi-coquille de turbine, côté gauche (R. X).	1
DX 642-75	Joint ovale de bride du tube de sortie d'eau, 2 trous de 7,5 à 42 mm d'entraxes (R. VI).	1
DM 642-78	Patte de fixat. du tube d'alimentation liaison robinet à radiateur du groupe chauffage sur tablier (R. VI).	1
DX 642-84	Tube souple de retour d'eau, long. 0,570 m.	1
DE 642-85	Tube caoutchouc d'alimentation liaison robinet à radiateur du groupe chauffage, long. 0,710 m.	1
DM 642-93	Corps de bouton de manœuvre du robinet de chauffage (R. VI).	1
DX 642-96a	Tube souple de sortie d'eau chaude.	1
DM 642-100	Rondelle caoutchouc d'isolation du robinet de chauffage, diam. 100 mm, épais. 4 mm.	1
DS 642-104	Ressort de fixat. supérieur du radiateur du groupe chauffage (R. X).	1
DX 643-2	Conduit de répartition d'air chaud avec commande de volet.	1
DS 643-52	Conduit souple de liaison radiateur du groupe chauffage au conduit de répartition.	1
DS 643-67	Patte formant collier de fixat. de conduit de chauffage, côté droit, avec écrou soudé.	1
DM 643-82a	Conduit souple de chauffage AV, côté droit, long. 1,150 m (R. VI).	1
DW 643-115	Prise de chauffage pour place AR sur conduit de répartition.	1
DM 643-116	Conduit souple de chauffage aux places AR, diam. 45 mm, long. 1,500 m (R. VI).	1
DM 643-117a	Patte de maintien de conduit de chauffage aux places AR.	1
DW 643-119	Plaque de maintien de conduit de chauffage.	1
DW 644-17	Commande de volet de chauffage. Jusque octobre 66.	1
DW 644-18	Commande de volet de déviation de chauffage. Jusque octobre 66.	1
DM 644-61a	Volet de chauffage sur conduit de répartition AV d'air chaud.	1
DM 644-70	Entretoise de 5,5×8×10,5 de bague de fixat. AR gauche de groupe chauffage sur support (R. VI).	1
DS 644-70	Entretoise de 5,5×8×16 des vis de fixat. AV et AR droit du groupe chauffage (R. VI).	2

NUMÉRO	DÉSIGNATION	COEFF
DM 644-84	Câble de commande de volet de déviation de chauffage, long. 0,765 m (R. X). Jusque octobre 66.	1
DW 644-84	Boule des leviers de commande de volet de chauffage (R. VI).	2
DM 644-94	Câble de commande de volet de chauffage, long. 0,685 m (R. X). Jusque octobre 66.	1
DX 644-94	Câble de commande des volets de chauffage (gaine plastique), long. 0,685 m (R. X). Depuis octobre 66.	2
DW 644-113	Commande des volets de chauffage, sans câble, sur planche de bord. Depuis octobre 66.	2
283-S	Vis TH de 5×13 de fixat. :	
	— de serre-câble de commande de volet.	2
	— de commande de chauffage.	4
285-S-30	Vis TH de 5×25 de fixat. du groupe chauffage sur support.	3
295-S-30	Vis TH de 5×16 de fixat. du support AR de groupe chauffage.	4
483-S-30	Vis TH à pointe de 7×15 de fixat. de support AV de groupe chauffage.	2
494-S	Vis TH de 7×42 de fixat. du tube de prise de chauffage.	2
2.270-S	Vis TFB de 4×14 de fixat. des plaques indicatrices de chauffage (R. VI).	3
2.466-S	Joint fibre de 18,3×24×1 de sonde thermométrique (R. VI).	1
2.491-S	Écrou H de 7×100 de fixat. de corps de bouton de manœuvre.	1
2.499-S	Vis TFB de 3,5×9,5 (fente cruciforme) de fixat. de la plaque de maintien de conduit (R. VI).	2
2.548-S-30	Vis TR de 5×16,5 à pointe de fixat. de robinet de chauffage (R. VI).	3
2.668-S	Vis TR de 3,5×10 de fixat. de patte de conduit de chauffage sur tôle logement moteur (R. VI).	4
2.756-S	Vis TR de 3,5×9,5 (fente cruciforme) de fixat. de patte de conduit de chauffage aux places AR (R. VI).	1
2.876-S	Collier de serrage du tube de sortie d'eau, long. 287 mm (R. VI).	2
2.985-S	Collier de serrage du conduit de chauffage aux places AR, long. 0,438 m (R. VI).	2
2.989-S	Collier de serrage des tubes de sortie et d'alimentation sur robinet, long. 245 mm (R. VI).	2
3.016-S	Collier de serrage du conduit souple de liaison radiateur à conduit de répartition, long. 0,870 m (R. VI).	1
585.698	Serre-câble de commande de volet.	2
614.020	Collier de serrage du tube de retour d'eau, long. 0,113 m (R. VI).	2
619.089	Rondelle de 5,5×20×1 des vis de fixat. AV et AR droit du groupe chauffage.	2
621.062	*Vis TH de* 5×14 *de fixat. de conduit de répartition.* *R.p.* 283-S-30.	2
804.104	Bouton caoutchouc de manœuvre du robinet de chauffage.	1

Les numéros soulignés indiquent les pièces nouvelles ne figurant pas sur la planche.

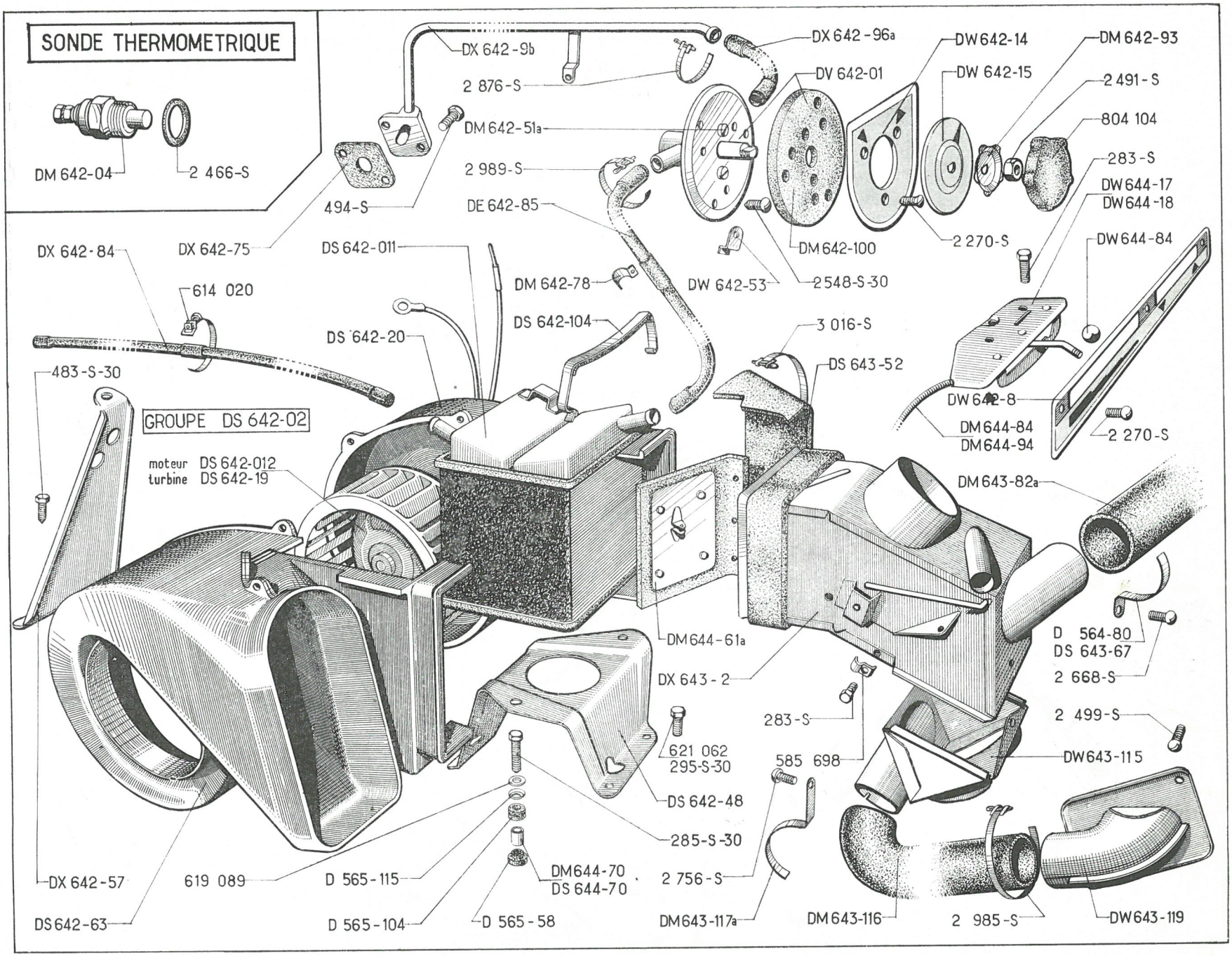
SONDE THERMOMETRIQUE
DM 642-04
2 466-S
DX 642-9b
2 876-S
DM 642-51a
2 989-S
494-S
DE 642-85
DX 642-96a
DV 642-01
DW 642-14
DW 642-15
DM 642-93
2 491-S
804 104
283-S
DW644-17
DW644-18
DM 642-100
DW 642-53
2548-S-30
2 270-S
DW644-84
DX 642-84
DX 642-75
DS 642-011
DM 642-78
614 020
DS 642-104
DS 642-20
3 016-S
DS 643-52
483-S-30
GROUPE DS 642-02
moteur DS 642-012
turbine DS 642-19
DW 642-8
DM644-84
DM644-94
2 270-S
DM643-82a
DM644-61a
D 564-80
DS 643-67
2 668-S
DX 643-2
283-S
2 499-S
621 062
295-S-30
585 698
DW643-115
DS 642-48
285-S-30
DX 642-57
619 089
D 565-115
DM644-70
DS 644-70
2 756-S
D 565-104
D 565-58
DM643-117a
DM643-116
2 985-S
DW643-119
DS642-63

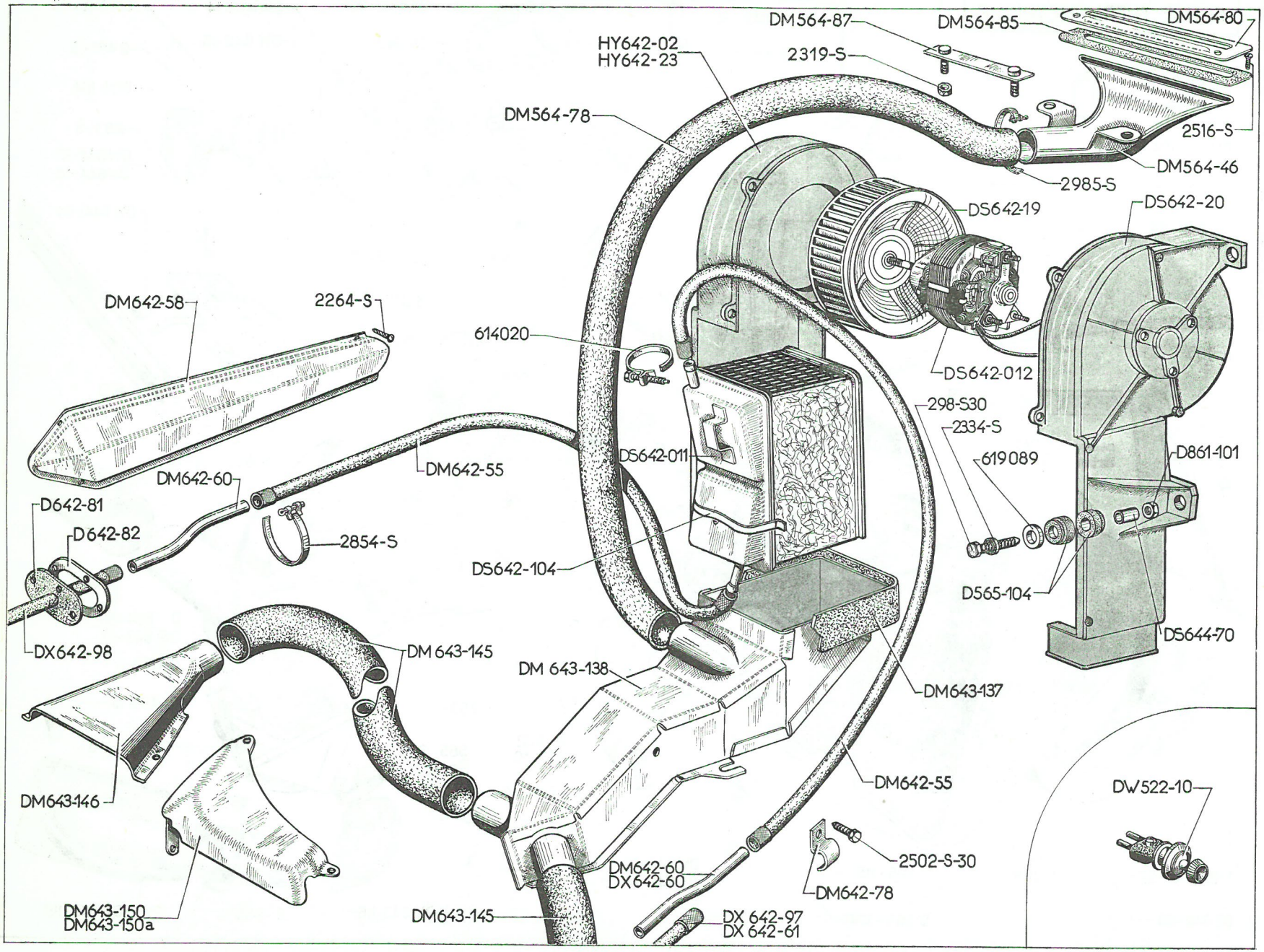
DM564-87
DM564-85
DM564-80
HY642-02
HY642-23
2319-S
DM564-78
2516-S
DM564-46
2985-S
DS642-19
DS642-20
DM642-58
2264-S
614020
DS642-012
298-S30
2334-S
DS642-011
619089
D861-101
DM642-60
DM642-55
D642-81
D642-82
2854-S
DS642-104
D565-104
DS644-70
DX642-98
DM 643-145
DM 643-138
DM643-137
DM643-146
DM642-55
DW522-10
2502-S-30
DM642-60
DX642-60
DM642-78
DM643-150
DM643-150a
DM643-145
DX 642-97
DX 642-61

NUMÉRO	DÉSIGNATION	COEFF
DW 522-10	Commutateur du groupe AR (R. X).	1
DM 564-46	Buse de dégivrage de lunette AR.	1
DM 564-78	Conduit souple de liaison conduit de répartition AR à buse de dégivrage de lunette AR, long. 1,020 m (R. VI).	1
DM 564-80	Applique de fixat. de la buse de dégivrage de lunette AR (R. VI).	1
DM 564-85	Joint caoutchouc entre buse de dégivrage et tablette de lunette, long. 200 mm (R. VI).	1
DM 564-87	Renfort de fixat. de buse de dégivrage de lunette AR deux vis soudées à 68 mm d'entr'axes.	1
D 565-104	Bague caoutchouc de 8×20×8 des vis de fixat. du groupe.	6
DS 642-011	Radiateur du groupe (R. X).	1
DS 642-012	Moteur 12 volts, fixé par 3 vis (R. X).	1
DS 642-19	Turbine (R. X).	1
DS 642-20	Demi-coquille support moteur (R. X).	1
DM 642-55	Tube caoutchouc AR de 13,5×21 de retour d'eau du groupe de chauffage AR, long. 1,550 m.	2
DM 642-58	Protecteur des tubes caoutchouc d'alimentation et retour d'eau du groupe AR.	2
DM 642-60	Tube de 12,5×14 coudé de liaison des tubes d'alimentation (R. VI).	2
DX 642-60	Tube de 12×14 de liaison du tube sur groupe AV au tube vers groupe AR.	1
DX 642-61	Tube caoutchouc AV de 13,5×21×1,180 m du groupe AV au tube de liaison vers groupe AR.	1
DM 642-78	Patte de fixat. du tube de retour d'eau sur conduit de répartition et trappe d'accès (R. VI).	9
D 642-81	Plaquette caoutchouc d'étanchéité sur tôle logement moteur.	2
D 642-82	Contreplaque de fixat. de plaquette d'étanchéité.	2
DX 642-97	Tube caoutchouc AV de 13,5×21 de retour d'eau du groupe AR, long. 3,170 m.	1
DX 642-98	Tube caoutchouc AV de 13,5×21 d'alimentation du groupe chauffage AR, long. 2,270 m.	1
DS 642-104	Ressort de fixat. sup. du radiateur du groupe (R. X).	1
DM 643-137	Conduit caoutchouc entre groupe chauffage AR et conduit de répartition AR, long. 395 mm.	1
DM 643-138	Conduit de répartition AR complet de chauffage et dégivrage.	1
DM 643-145	Conduit souple de chauffage aux places AR.	2
DM 643-146	Buse d'étalement d'air chaud aux places AR.	2
DM 643-150	Protecteur gauche de buse d'étalement d'air chaud aux places AR (R. VI).	1
DM643-150a	Protecteur droit de buse d'étalement d'air chaud aux places AR (R. VI).	1
DS 644-70	Entretoise de 5,5×8×16 de bague de fixat. du groupe (R. VI).	3
D 861-101	Écrou H de 5×75 des vis de fixat. du groupe AR.	3
HY 642-02	Groupe chauffage AR Ducellier (3.218A) (R. X).	1
HY 642-23	Demi-coquille côté turbine (R. X).	1
298-S-30	Vis TH de 5×35 de fixat. du groupe sur cloison.	3
2.264-S	Vis TR Parker de 3,5×20 (R. VI) de fixat. :	
	— des protecteurs des tubes caoutchouc sur longeron,	8
	— des buses et des protecteurs de buse.	10

NUMÉRO	DÉSIGNATION	COEFF	NUMÉRO	DÉSIGNATION	COEFF	NUMÉRO	DÉSIGNATION	COEFF
2.319-S	Écrou H de 5×75 de fixat. :		2.502-S-30	Vis TR de 5×12 de fixat. des pattes de maintien des tubes caoutchouc sur conduit de répartition AR (R. VI).	2	2.985-S	Collier de serrage du conduit sur buse de dégivrage AR, long. 438 mm (R. VI).	1
	— de buse de dégivrage sur tablette AR,	2						
	— de l'applique de buse.	2	2.516-S	Vis TFB de 5×15 de fixat. de l'applique de buse de dégivrage AR (R. VI).	2	614.020	Collier de serrage des tubes caoutchouc sur groupe AV et AR (R. VI).	2
2.334-S	Rondelle crantée de 5,2×9,4 des vis de fixat. du groupe (R. VI).	3	2.854-S	Collier de serrage des tubes caoutchouc sur tube de liaison, long. 208 mm (R. VI).	4	619.089	Rondelle de 5,5×20×1 des vis de fixat. du groupe.	3

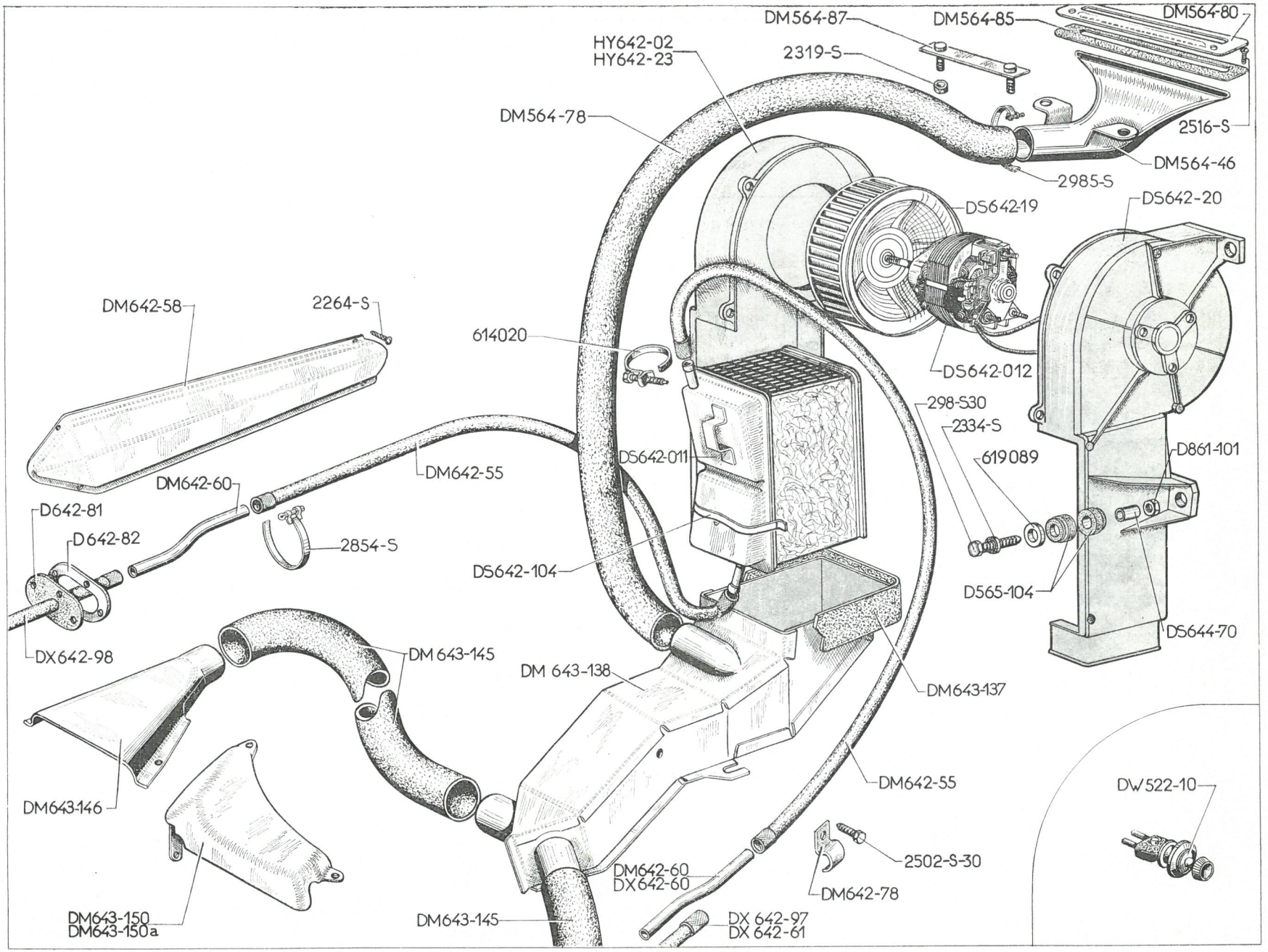
DM564-87
DM564-85
DM564-80
HY642-02
HY642-23
2319-S
DM564-78
2516-S
DM564-46
2985-S
DS642-19
DS642-20
DM642-58
2264-S
614020
DS642-012
298-S30
2334-S
619089
D861-101
DS642-011
DM642-55
DM642-60
D642-81
D642-82
2854-S
DS642-104
D565-104
DS644-70
DX642-98
DM643-145
DM 643-138
DM643-137
DM643-146
DM642-55
DW522-10
2502-S-30
DM642-60
DX642-60
DM642-78
DM643-150
DM643-150a
DM643-145
DX 642-97
DX 642-61

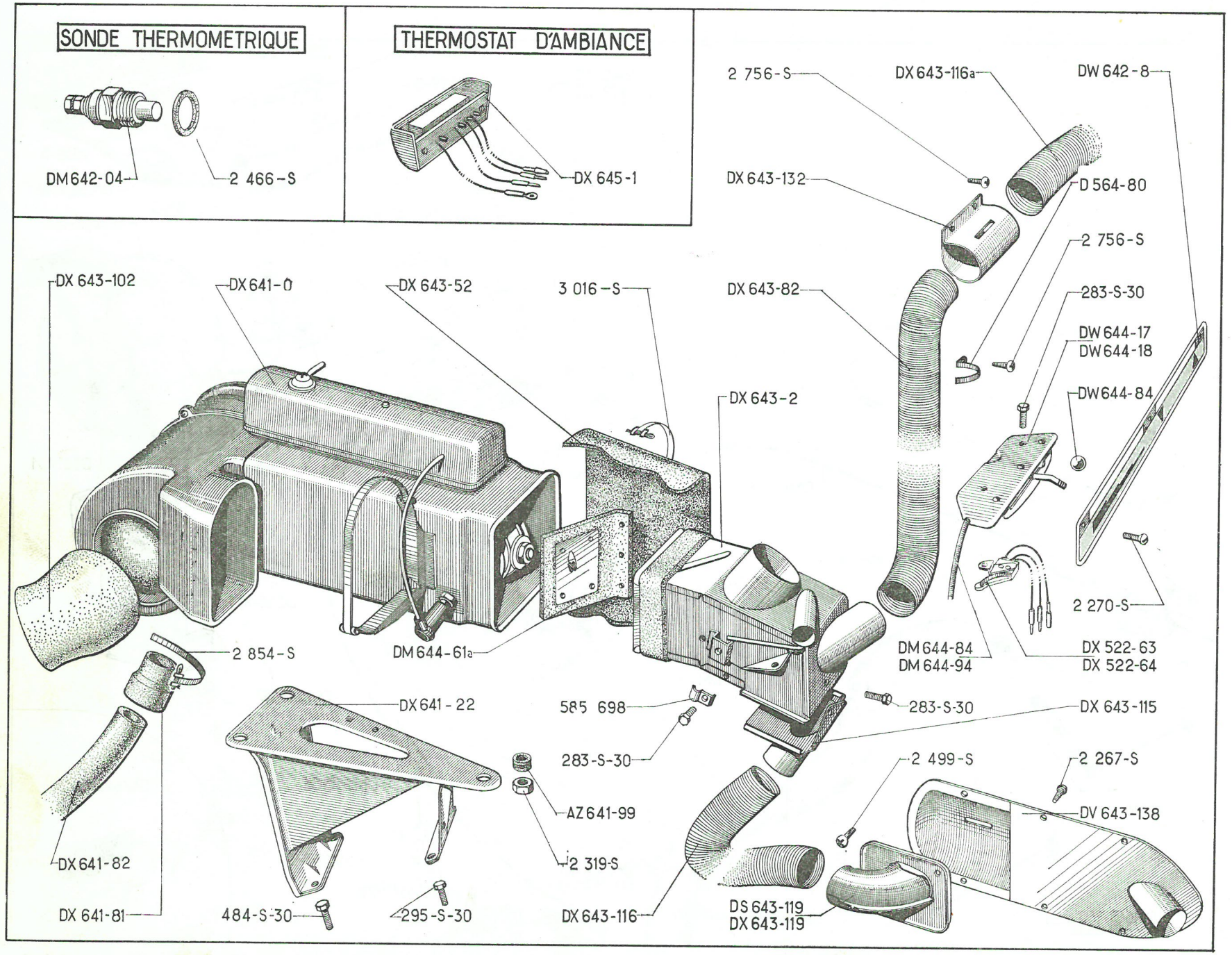
SONDE THERMOMETRIQUE
DM642-04
2 466-S
THERMOSTAT D'AMBIANCE
DX 645-1
2 756-S
DX643-116a
DW 642-8
DX 643-132
D 564-80
2 756-S
283-S-30
DW644-17
DW644-18
DW644-84
DX 643-102
DX641-0
DX 643-52
3 016-S
DX 643-82
DX 643-2
2 270-S
2 854-S
DM644-61a
DM644-84
DM644-94
DX 522-63
DX 522-64
DX641-22
585 698
283-S-30
283-S-30
DX 643-115
2 499-S
2 267-S
AZ641-99
2 319-S
DV 643-138
DX641-82
DX 641-81
484-S-30
295-S-30
DX 643-116
DS 643-119
DX 643-119

NUMÉRO	DÉSIGNATION	COEFF
AZ 641-9	Bobine HT (R. VI).	1
AZ 641-55	Joint torique du porte-gicleur (R. VI).	1
AZ 641-57	Feutre monté de la soufflerie (R. VI).	1
AZ 641-58	Grille d'entrée de la soufflerie (R. VI).	1
AZ 641-59	Étrier complet de la soufflerie (R. VI).	1
AZ 641-60	Came de la soufflerie (R. VI).	1
AZ 641-61	Rupteur de la soufflerie (R. VI).	1
AZ 641-62	Agrafe de la soufflerie (R. VI).	1
AZ 641-63	Couvercle de la soufflerie (R. VI).	1
AZ 641-64	Joint de la soufflerie (R. VI).	1
AZ 641-65	Condensateur de la soufflerie (R. VI).	1
AZ 641-66	Rondelle isolante du régulateur (R. VI).	1
AZ 641-68	Filtre à essence du régulateur (R. VI).	1
AZ 641-69	Cartouche filtrante du régulateur (R. VI).	1
AZ 741-70	Joint du couvercle du régulateur (R. VI).	1
AZ 641-99	Bague caoutchouc des vis de fixat. du groupe sur support (7×19×12,5).	3
AZ 644-19	Bougie (R. VI).	1
	———	
DX 522-63	Interrupteur sur commande de chauffage et dégivrage (R. VI).	1
DX 522-64	Interrupteur sur commande de chauffage (R. VI).	1
D 564-80	Patte de fixat. des conduits de chauffage sur logement moteur.	2
DX 641-0	Groupe chauffage Gurtner (R. VI).	1
DX 641-22	Support de groupe chauffage.	1
DX 641-23	Pompe électrique (R. VI).	1
DX 641-24	Générateur impulsions et temporisateur (R. VI).	1
DX 641-56	Bride du groupe (R. VI).	1
DX 641-57	Gicleur du régulateur (R. VI).	1
DX 641-71	Régulateur complet (R. VI).	1
DX 641-72	Liaison HT, long. 0,400 m (R. VI).	1
DX 641-73	Plaquette complète (R. VI).	1
DX 641-81	Manchon de branchement entre échappement du groupe chauffage et conduit souple, diam. intér. 27 mm et 37 mm (R. VI).	1
DX 641-82	Conduit d'échappement du groupe chauffage, diam. intér. 24 mm (R. VI).	1
DW 642-8	Plaque indicatrice de commande d'aération, dégivrage et chauffage (R. VI).	1
DX 643-2	Conduit de répartition d'air chaud.	1
DX 643-52	Conduit souple entre groupe chauffage et conduit de répartition, long. 180 mm (R. VI).	1
DX 643-82	Conduit souple de chauffage, côté passager, diam. intér. 45,5 mm, long. 0,890 m (R. VI).	1
DX 643-102	Raccord entre conduit souple et groupe chauffage, diam. intér. 110 mm et 91 mm (R. VI).	1
DX 643-115	Buse de répartition de chauffage, côté AV gauche et place AR gauche.	1
DX 643-116	Conduit souple de chauffage AR gauche, diam. 45,5 mm, long. 1,580 m (R. VI).	1
DX 643-116a	Conduit souple de chauffage AR droit, diam. 45,5 mm, long. 1,710 m (R. VI).	1
DS 643-119	Plaque de maintien de conduit de chauffage AR gauche.	1
DX 643-119	Plaque de maintien de conduit de chauffage AR droit.	1
DX 643-132	Répartiteur d'air chaud, côté passager, diam. intér. 47 mm, long. 80 mm.	1
DV 643-138	Répartiteur d'air chaud aux places AR droite et gauche (R. VI).	2
DW 644-17	Commande de volet de chauffage. Jusque octobre 66.	1
DW 644-18	Commande de volet de déviation de chauffage. Jusque octobre 66.	1

Les numéros soulignés indiquent les pièces nouvelles.

NUMÉRO	DÉSIGNATION	COEFF.
DM 644-61a	Volet de chauffage sur conduit de répartition AV d'air chaud.	1
DM 644-84	Câble de commande de volet de déviation de chauffage, long. 0,765 m (R. VI). Jusque octobre 66.	1
DW 644-84	Boule des leviers de commande de volet de chauffage (R. VI).	1
DM 644-94	*Câble de commande de volet de chauffage, long.* 0,685 *m (R. VI). Jusque octobre* 66. *R.p.* DX 644-94.	1
DX 644-94	Câble de commande des volets de chauffage (gaine plastique), long. 0,685 m (R. X). Depuis octobre 66.	2
DW 644-113	Commande des volets de chauffage sans câble, sur planche de bord. Depuis octobre 66.	2
DX 645-1	Thermostat d'ambiance (R. VI).	1
283-S-30	Vis TH de 5×14 de fixat. :	
	— de buse de répartition sur conduit.	1
	— de serre-câble de commande de volet.	2
	— de commande de volet.	4
295-S-30	Vis TH de 5×16 de fixat. AR de support de groupe chauffage sur longeron.	2
484-S-30	Vis TH de 7×17,5 de fixat. AV de support de groupe chauffage sur longeron.	2
2.267-S	Vis Parker de 4,85×9,5 de fixat. de répartiteur d'air chaud AR sur longeron (R. VI).	12
2.270-S	Vis TFB de 4×14 de fixat. de plaque indicatrice (R. VI).	3
2.319-S	Écrou H de 5×75 de fixat. du groupe chauffage sur support.	3
2.499-S	Vis Parker de 3,5×9,5 de fixat. des plaques de maintien de conduit de chauffage (R. VI).	4
2.756-S	Vis Parker de 3×10 de fixat. (R. VI) :	
	— de répartiteur, côté passager, sur tablette d'auvent.	2
	— de fixat. de patte de conduit de chauffage.	2
2.854-S	Collier de fixat. de conduit souple sur prise d'échappement, long. 0,208 m (R. VI).	2
3.016-S	Collier de fixat. de conduit souple, côté groupe, long. 0,870 m (R. VI).	1
585.698	Serre-câble de commande de volet.	1

SONDE THERMOMÉTRIQUE

DM 642-04	Sonde thermométrique (R. VI).	1
2.466-S	Joint fibre de sonde thermométrique (18,3×24×1) (R. VI).	1

Les numéros soulignés indiquent les pièces nouvelles.

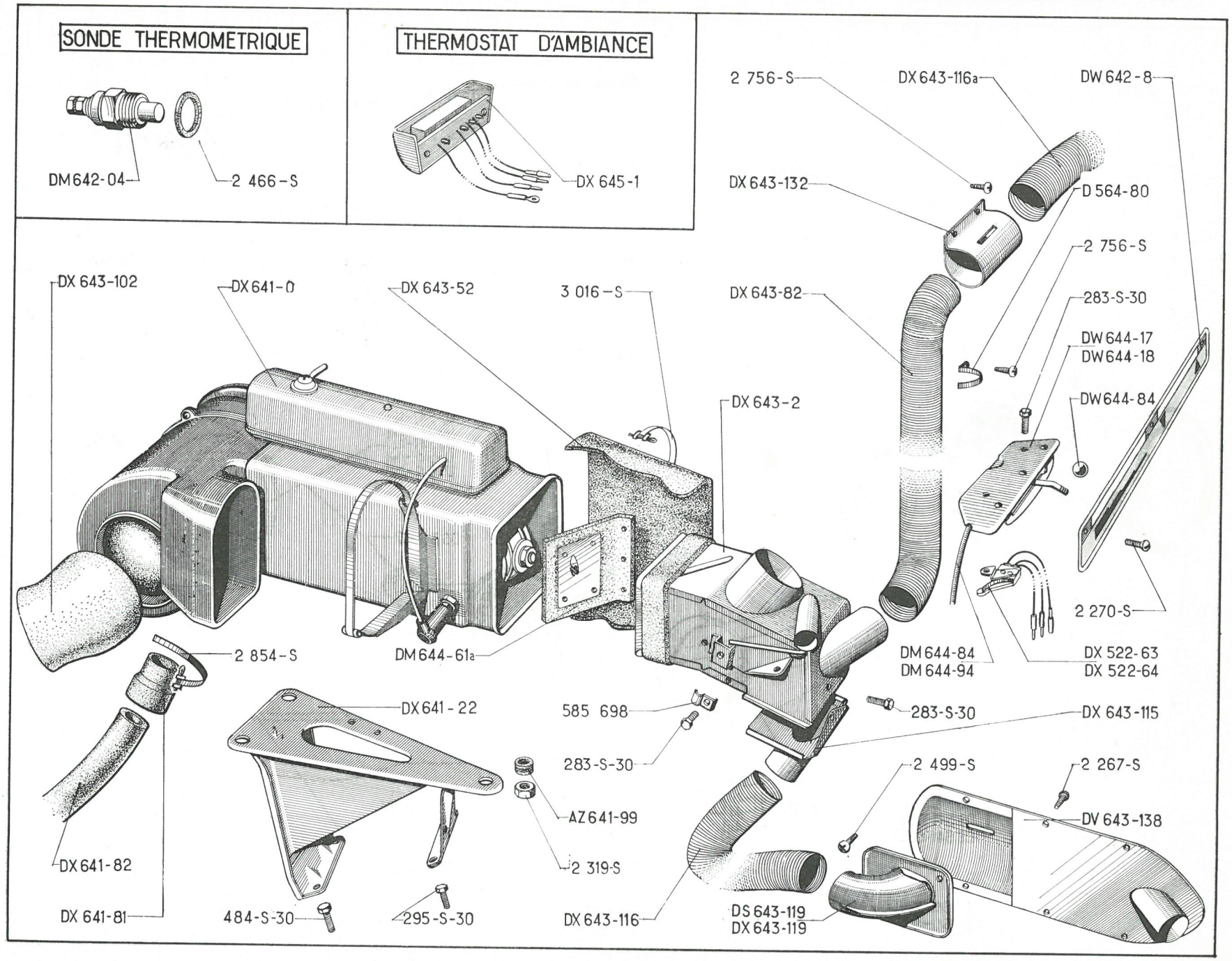
SONDE THERMOMETRIQUE
DM642-04
2 466-S
THERMOSTAT D'AMBIANCE
DX 645-1
2 756-S
DX643-116a
DW 642-8
DX 643-132
D 564-80
2 756-S
DX 643-102
DX 641-0
DX 643-52
3 016-S
DX 643-82
283-S-30
DW 644-17
DW 644-18
DX 643-2
DW644-84
2 854-S
DM 644-61a
DM644-84
DM644-94
2 270-S
DX 522-63
DX 522-64
DX 641-22
585 698
283-S-30
283-S-30
DX 643-115
2 499-S
2 267-S
AZ641-99
DV 643-138
2 319-S
DX 641-82
DX 641-81
484-S-30
295-S-30
DX 643-116
DS 643-119
DX 643-119

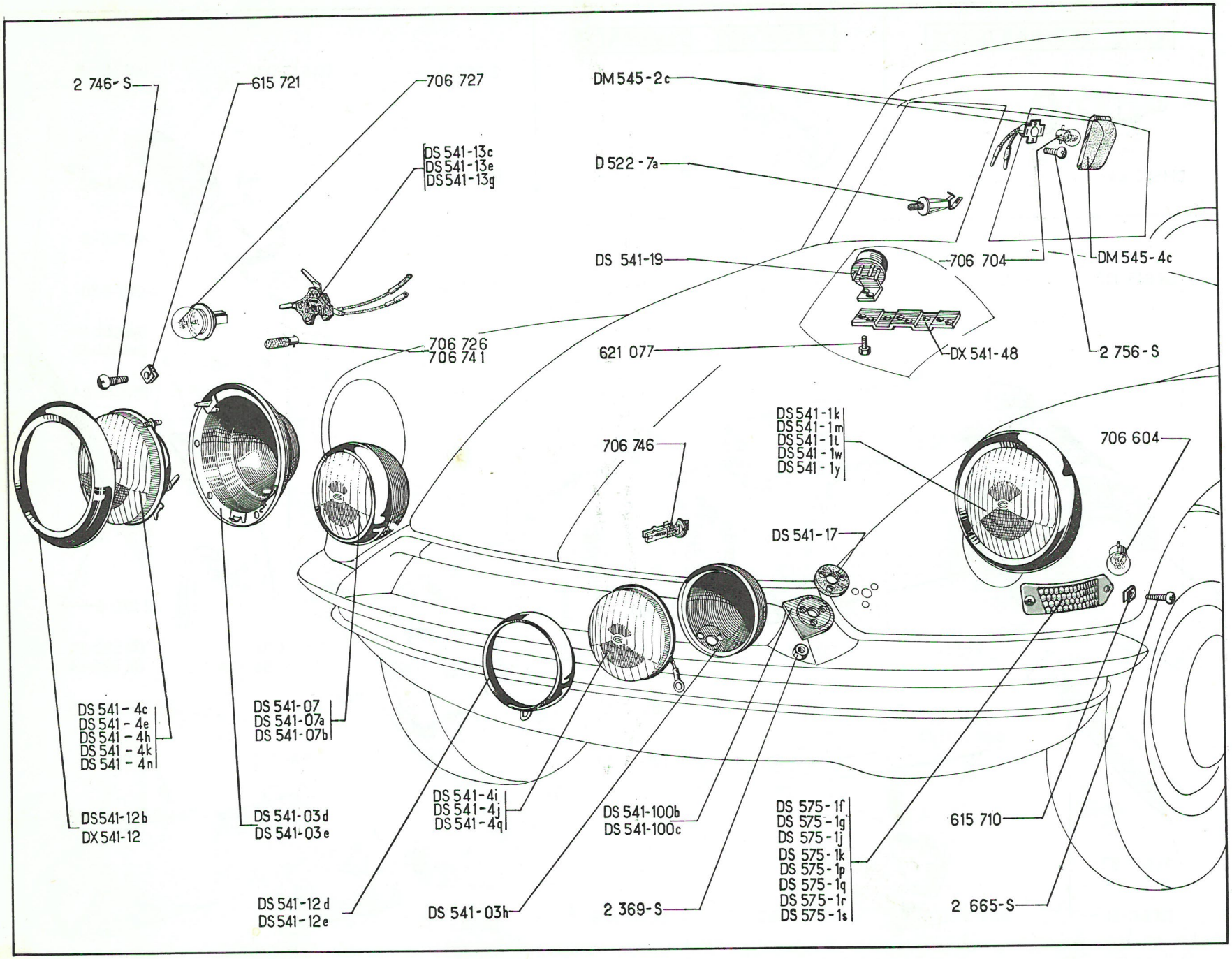
2 746-S
615 721
706 727
DS 541-13c
DS 541-13e
DS 541-13g
DM 545-2c
D 522-7a
DS 541-19
706 704
DM 545-4c
706 726
706 741
621 077
DX 541-48
2 756-S
706 746
DS 541-1k
DS 541-1m
DS 541-1t
DS 541-1w
DS 541-1y
706 604
DS 541-17
DS 541-4c
DS 541-4e
DS 541-4h
DS 541-4k
DS 541-4n
DS 541-07
DS 541-07a
DS 541-07b
DS 541-4i
DS 541-4j
DS 541-4q
DS 541-100b
DS 541-100c
DS 575-1f
DS 575-1g
DS 575-1j
DS 575-1k
DS 575-1p
DS 575-1q
DS 575-1r
DS 575-1s
615 710
DS 541-12b
DX 541-12
DS 541-03d
DS 541-03e
DS 541-12d
DS 541-12e
DS 541-03h
2 369-S
2 665-S

MARQUE des phares	DIAMÈTRE extér. des phares	FORME des glaces	DIAMÈTRE des glaces	NUMÉROS des phares (R. X)	NUMÉROS des glaces ensemble optique (R. X)	NUMÉROS des portes (R. X)	TYPES
			Jusque septembre 67				
Cibié	226	Bombée	183	DS 541-1m	DS 541-4e	DX 541-12	
Cibié	226	Bombée	183	DS 541-1t	DS 541-4h	DX 541-12	Allemagne
Marchal	226	Bombée	183	DS 541-1k	DS 541-4c	DS 541-12b	sauf chauffage — 20°
			MONTAGE AVEC PHARES A IODE **Jusque septembre 67**				
Cibié	226	Bombée	183	DS 541-1w	DS 541-4k	DX 541-12	
Cibié	226	Bombée	183	DS 541-1y	DS 541-4n	DX 541-12	Allemagne
Cibié	168	Bombée	151	DS 541-07	DS 541-4j	DS 541-12d	à iode
Marchal	168	Bombée	151	DS 541-07a	DS 541-4i	DS 541-12c	à iode
Cibié	168	Bombée	151	DS 541-07b	DS 541-4q	DS 541-12d	Allemagne, à iode

NUMÉRO	DÉSIGNATION	COEFF.
	Jusque septembre 67	
DS 541-03d	Support de bloc optique Marchal (R. X).	2
DS 541-03e	Support d'ensemble optique Cibié, droit et gauche (R. X).	2
DS 541-03h	Support de bloc optique de phare Cibié à iode (R. X).	2
DS 541-13c	Connecteur porte-lampe de phare Marchal (R. X). **Sauf ALLEMAGNE.**	2
DS 541-13e	Connecteur porte-lampe de phare Cibié (R. X). **Sauf ALLEMAGNE.**	2
DS 541-13g	Connecteur porte-lampe de phare Cibié (R. X). **ALLEMAGNE.**	2
DS 541-17	Joint caoutchouc d'étanchéité entre aile AV et phare à iode (48×86×1), 3 trous de 6 mm (R. VI).	2
DS 541-19	Relais SANOR 12 volts de phare à iode (R. X).	2
DX 541-48	Support de relais des phares à iode et d'avertisseur optique.	1
DS 541-100b	Contreplaque de renfort avec vis de fixat. du phare à iode sur aile AV (R. X).	2
DS 541-100c	Contreplaque de fixat. du phare à iode sur aile AV (R. X).	2
2.369-S	Écrou H de 6×100 de fixat. du phare à iode sur aile.	6
2.746-S	Vis TR de 4,85×16 de fixat. des phares (R. VI).	12
615.721	Écrou clips des vis de fixat. des phares (R. VI).	12
621.077	Vis TH de 4×10 de fixat. des relais de phare à iode (R. VI).	4
706.726	Lampe 12 volts, 4 watts, (veilleuse) (R. X). **Sauf ALLEMAGNE.**	2
706.727	Lampe 12 volts, 45/40 watts, (jaune) des phares (R. X).	2
706.741	Lampe 12 volts, 4 watts (veilleuse), des phares (R. X). **ALLEMAGNE.**	2
706.746	Lampe 12 volts à vapeur d'iode (R. X).	2

NUMÉRO	DÉSIGNATION	COEFF t
	ÉCLAIRAGE INTÉRIEUR **Jusque septembre 67**	
D 522-7a	Commutateur sur pied de porte AV droite et gauche d'éclairage intérieur (R. X).	2
DM 545-2c	Éclaireur intérieur isolé (2 fils) sur pied milieu (sans lampe) (R. X).	1
DM 545-4c	Glace d'éclaireur (R. X).	1
2.756-S	Vis TR 3,5×9,5 de fixat. d'éclaireur sur pied milieu (R. VI).	2
706.604	Lampe 12 volts, 15 watts, d'éclaireur (R. X).	1
	FEUX INDICATEURS AV **— DE DIRECTION** **— DE STATIONNEMENT** **Jusque septembre 67**	
DS 575-1f	Feu « Axo » (blanc) indicateur de direction AV gauche, sans lampe (R. X).	1
DS 575-1g	Feu « Axo » (blanc) indicateur de direction AV droit, sans lampe (R. X).	1
DS 575-1j	Feu indicateur de direction AV gauche « Axo » orange et blanc, sans lampe (R. X). **ITALIE.**	1
DS 575-1k	Feu indicateur de direction AV droit « Axo » orange et blanc, sans lampe (R. X). **ITALIE.**	1
DS 575-1p	Feu indicateur de direction AV gauche « Axo » orange, sans lampe (R. X). **ALLEMAGNE.**	1
DS 575-1q	Feu indicateur de direction AV droit « Axo » orange, sans lampe (R. X). **ALLEMAGNE.**	1
DS 575-1r	Feu Seima (blanc) indicateur de direction AV gauche (R. X).	1
DS 575-1s	Feu Seima (blanc) indicateur de direction AV droit (R. X).	1
2.665-S	Vis TR de 5×16 de fixat. de feu indicateur AV (R. VI).	4
615.710	Écrou clips, pour vis de 5, de fixat. de feu indicateur AV (R. VI).	4
706.604	Lampe 12 volts, 15 watts, de feu indicateur AV (R. X).	2

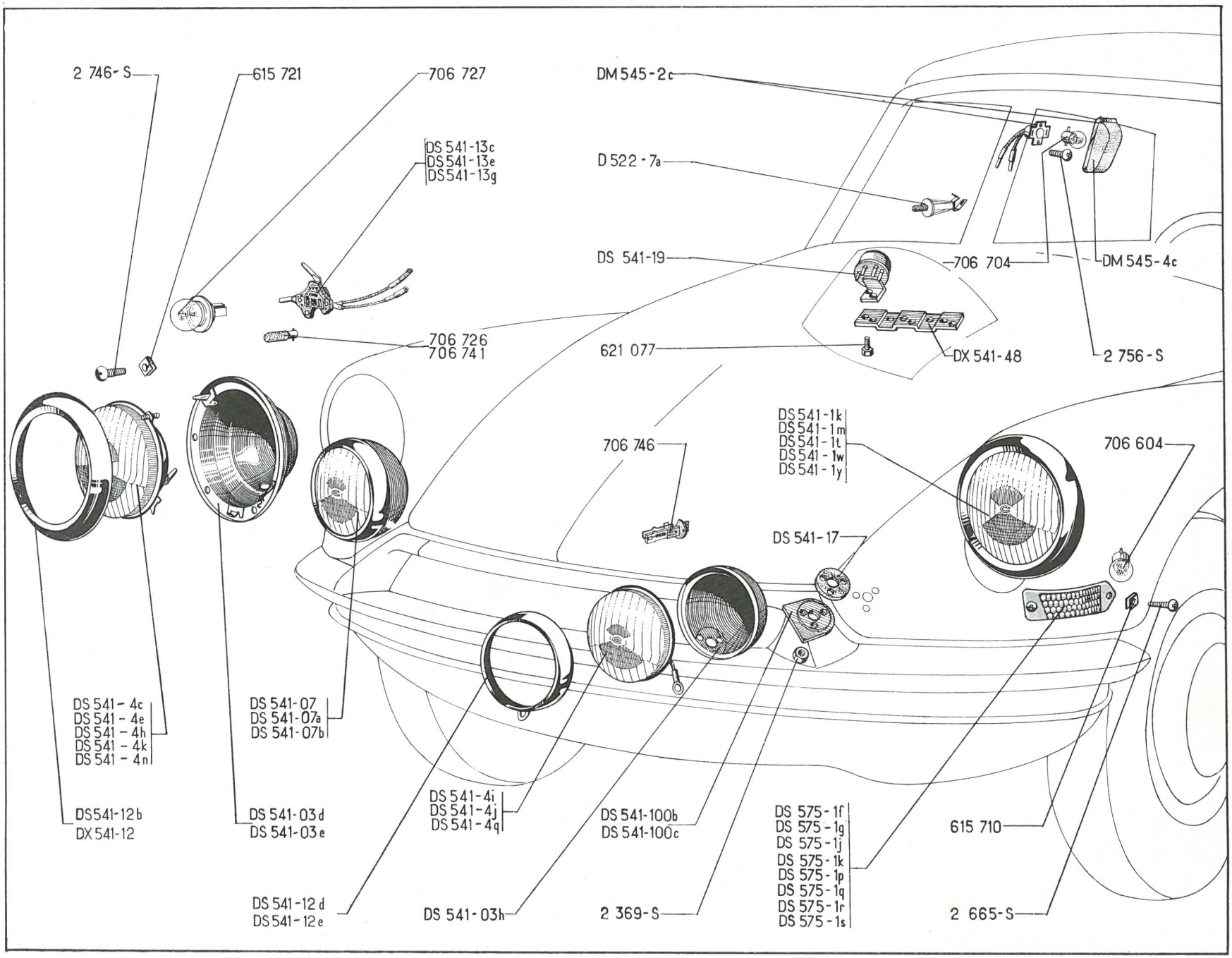
2 746-S
615 721
706 727
DS 541-13c
DS 541-13e
DS 541-13g
DM 545-2c
D 522-7a
DS 541-19
706 704
DM 545-4c
706 726
706 741
621 077
DX 541-48
2 756-S
706 746
DS 541-1k
DS 541-1m
DS 541-1t
DS 541-1w
DS 541-1y
706 604
DS 541-17
DS 541-4c
DS 541-4e
DS 541-4h
DS 541-4k
DS 541-4n
DS 541-07
DS 541-07a
DS 541-07b
DS 541-12b
DX 541-12
DS 541-03d
DS 541-03e
DS 541-4i
DS 541-4j
DS 541-4q
DS 541-100b
DS 541-100c
DS 575-1f
DS 575-1g
DS 575-1j
DS 575-1k
DS 575-1p
DS 575-1q
DS 575-1r
DS 575-1s
615 710
DS 541-12d
DS 541-12e
DS 541-03h
2 369-S
2 665-S

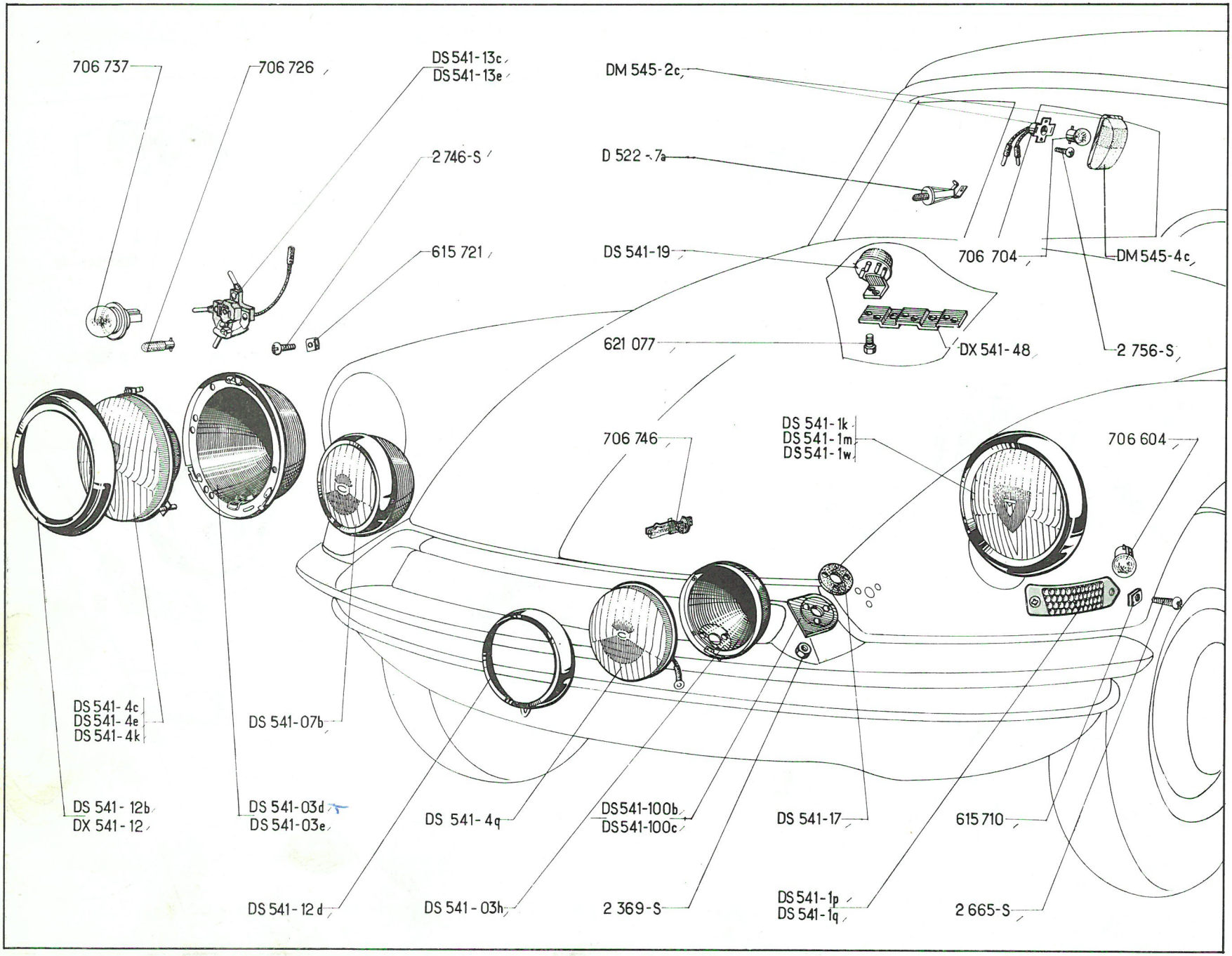
706 737
706 726
DS 541-13c
DS 541-13e
2 746-S
615 721
DM 545-2c
D 522 - 7a
DS 541-19
706 704
DM 545-4c
621 077
DX 541-48
2 756-S
706 746
DS 541-1k
DS 541-1m
DS 541-1w
706 604
DS 541-4c
DS 541-4e
DS 541-4k
DS 541-07b
DS 541-12b
DX 541-12
DS 541-03d
DS 541-03e
DS 541-4q
DS541-100b
DS541-100c
DS 541-17
615 710
DS 541-12d
DS 541-03h
2 369-S
DS 541-1p
DS 541-1q
2 665-S

MARQUE des phares	DIAMÈTRE extér. des phares	FORME des glaces	DIAMÈTRE des glaces	NUMÉROS des phares (R. X)	NUMÉROS des glaces ensemble optique (R. X)	NUMÉROS des portes (R. X)	TYPES
			Jusque septembre 67				
Cibié	226	Bombée	183	DS 541-1m	DS 541-4e	DX 541-12	
Marchal	226	Bombée	183	DS 541-1k	DS 541-4c	DS 541-12b	sauf chauffage — 20°
			MONTAGE AVEC PHARES A IODE **Jusque septembre 67**				
Cibié	226	Bombée	183	DS 541-1w	DS 541-4k	DX 541-12	
Cibié	168	Bombée	151	DS 541-07b	DS 541-4q	DS 541-12d	à iode

NUMÉRO	DÉSIGNATION	COEFF.
	Jusque septembre 67	
DS 541-03d	Support de bloc optique Marchal (R. X).	2
DS 541-03e	Support de bloc optique Cibié (R. X).	2
DS 541-03h	Support de bloc optique de phare Cibié à iode (R. X).	2
DS 541-13c	Connecteur porte-lampe de phare Marchal (R. X).	2
DS 541-13e	Connecteur porte-lampe de phare Cibié (R. X).	2
DS 541-17	Joint caoutchouc d'étanchéité entre aile AV et phare à iode (48×86×1), 3 trous de 6 mm (R. VI).	2
DS 541-19	Relais Sanor 12 volts de phare à iode (R. X).	2
DX 541-48	Support de relais de phares à iode et d'avertisseur optique.	1
DS 541-100b	Contreplaque de renfort avec vis de fixat. de phare à iode sur aile AV (R. X).	2
DS 541-100c	Contreplaque de fixat. de phare à iode sur aile AV (R. X).	2
2.369-S	Écrou H de 6×100 de fixat. de phare à iode sur aile.	6
2.746-S	Vis TR de 4,85×16 des phares (R. VI).	12
615.721	Écrou clips des vis de fixat. des phares (R. VI).	12
621.077	Vis TH de 4×10 de fixat. des relais de phare à iode (R. VI).	4
706.726	Lampe 12 volts, 4 watts (veilleuse) (R. X).	2
706.737	Lampe 12 volts, 45/40 watts, de phare (blanche) (R. X).	2
706.746	Lampe 12 volts à vapeur d'iode (R. X).	2
	ÉCLAIRAGE INTÉRIEUR Jusque septembre 67	
D 522-7a	Commutateur sur pied de porte (R. X).	2
DM 545-2c	Éclaireur intérieur isolé (2 fils) sur pied milieu (sans lampe) (R. X).	1
DM 545-4c	Glace d'éclaireur (R. X).	1
2.756-S	Vis TR de 3,5×9,5 de fixat. d'éclaireur sur pied milieu (R. VI).	2
706.604	Lampe 12 volts, 15 watts, d'éclaireur (R. X).	1
	FEUX INDICATEURS DE DIRECTION AV Jusque septembre 67	
DS 575-1p	Feu indicateur de direction AV gauche « Axo » orange, sans lampe (R. X).	1
DS 575-1q	Feu indicateur de direction AV droit « Axo » orange, sans lampe (R. X).	1
2.665-S	Vis TR de 5×16 de fixat. de feu indicateur AV (R. VI).	4
615.710	Écrou clips, pour vis de 5, de feu indicateur AV (R. VI).	4
706.604	Lampe 12 volts, 15 watts, de feu indicateur AV (R. X).	2

NUMÉRO	DÉSIGNATION	COEFF
	Depuis septembre 67 **OPTION - TOUS TYPES** **DIRECTION ASSISTÉE**	
DS 435-20	Membrane de temporisateur (diam. 54 mm) pour circuit Végétal.	2
DS 435-82	Coupelle intérieure de maintien de membrane de temporisateur (épais. 4,9 mm).	2
D 435-96	Coupelle extérieure de maintien de membrane de temporisateur (5 × 36 × 1,5).	2
DS 435-167	Bague de maintien de coupelle d'étanchéité de temporisateur.	2
DX 541-46a	Palier de passage de levier de commande dans joue d'aile (diam. intér. 17 mm, haut. 15 mm, 1 gorge de 3 mm) (R. VI).	2
DX 541-51a	Ressort de rattrapage de jeu de levier de commande droit, long. 93 mm (R. VI).	1
DX 541-55a	Levier nu de commande de phare, droit (R. VI).	1
DX 541-55b	Levier nu de commande de phare, gauche (R. VI).	1
DX 541-57	Tige (nylon) de levier de commande de droite et gauche (R. VI).	2
DX 541-59	Crochet de ressort de barre de de commande de phare (diam. 6 mm) (R. VI).	1
DXN 541-60	Temporisateur de commande de phare, côté droit (repère vert) (R. VI).	1
DX 541-62a	Tige de levier de commande de phare (filetage 7 × 100 et 5 × 80, long. 112 mm) (R. VI).	2
DX 541-63a	Biellette de commande de temporisateur (diam. 5 mm, filetage 5 × 80, long. 418 mm) (R. VI).	1
DX 541-64b	Biellette assemblée de commande des câbles AV et AR (R. VI).	1
DX 541-74	Intégrateur de biellette de commande des câbles AV et AR (R. VI).	1
DX 541-76	Embout de liaison de temporisateur et de biellette (filetage 5 × 80, long. 52 mm) (R. VI).	1
DX 541-79a	Barre de commande de phare, sans levier, avec patte, long. 846 mm (R. VI).	1
DX 541-84	Ressort de rappel de barre (long. 110 mm, diam. 20 mm) (R. VI).	1
DX 541-86	Bouton de réglage sur tige de levier de commande (R. VI).	2
DX 541-116	Écrou H de 5 × 80 (R. VI) : — de bouton de réglage de tige de levier. — de coupelle de temporisateur.	 2 2
DX 541-118	Pince de maintien de palier sur joue d'aile (R. VI).	2
DX 541-119	Rondelle entretoise d'appui de ressort de rattrapage de jeu de levier gauche (40 × 30 × 9) (R. VI).	
U 40-848	Membrane de temporisateur (repère vert), circuit minéral.	2
304-S	Vis TH de 6 × 15 des leviers sur barre de commande.	2
4.80-S	Vis TH de 7 × 14 de fixat. de temporisateur.	2
2.385-S	Rondelle crantée de 6,3 × 11 des vis de leviers sur barre (R. VI).	2
2.904-S	Rondelle contact de 7,2 × 14,2 sous fixat. de temporisateur (R. VI).	2
3.008	Rondelle de 6,25 × 12 × 1 des vis de leviers sur barre.	2

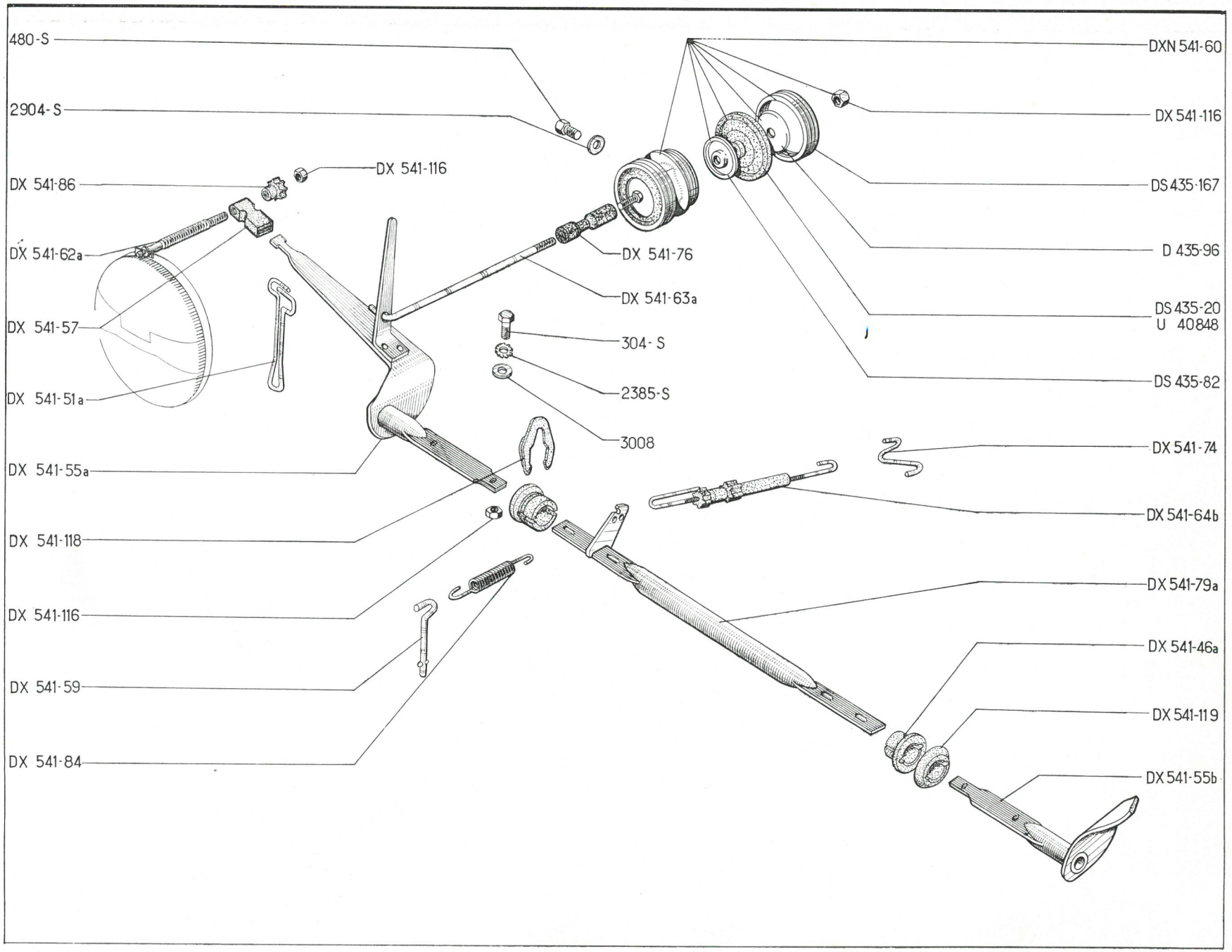
480-S
2904-S
DX 541-86
DX 541-116
DX 541-62a
DX 541-57
DX 541-51a
DX 541-55a
DX 541-118
DX 541-116
DX 541-59
DX 541-84
DX 541-76
DX 541-63a
304-S
2385-S
3008
DXN 541-60
DX 541-116
DS 435-167
D 435-96
DS 435-20
U 40848
DS 435-82
DX 541-74
DX 541-64b
DX 541-79a
DX 541-46a
DX 541-119
DX 541-55b

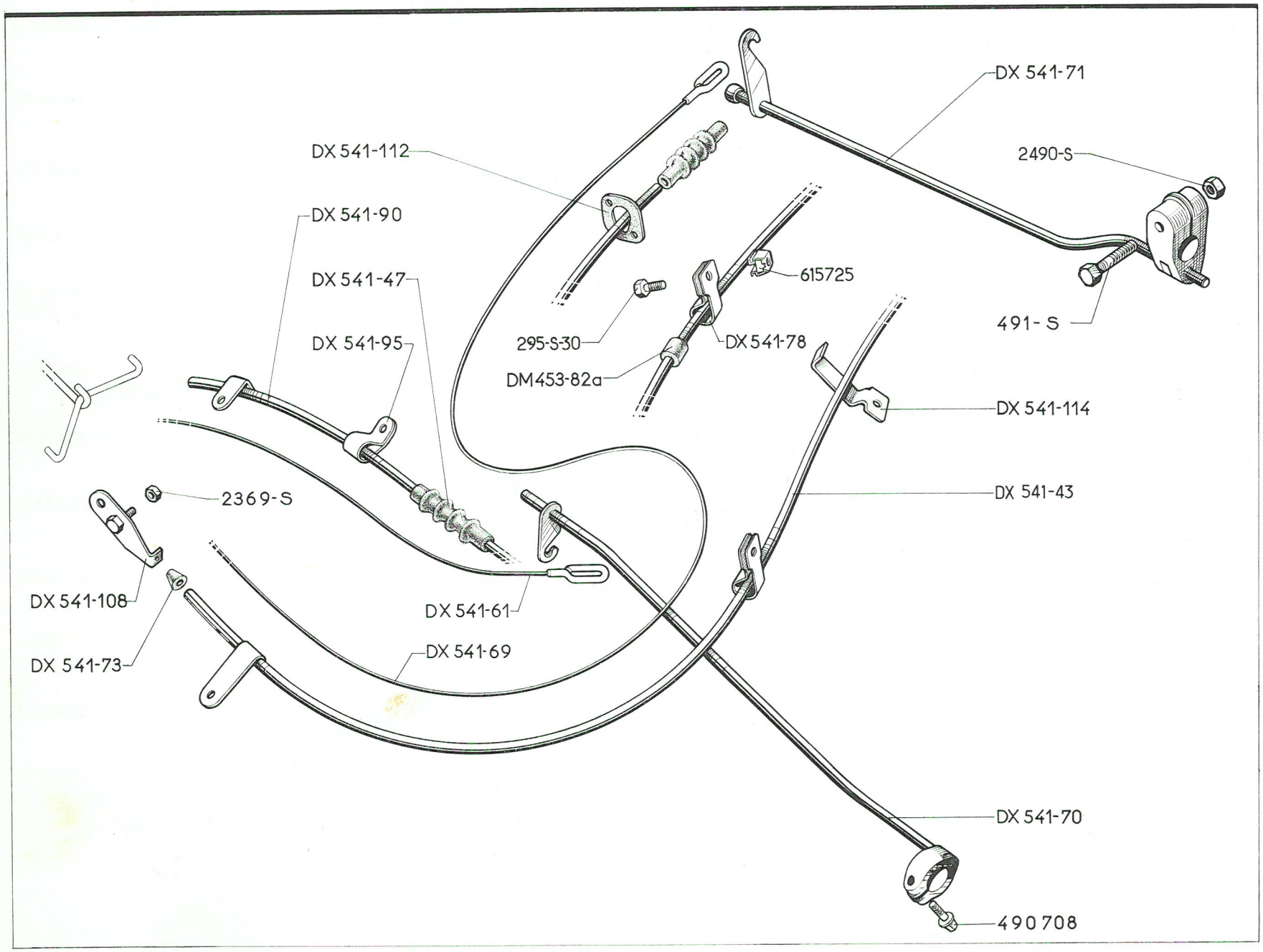
DX 541-71
DX 541-112
2490-S
DX 541-90
DX 541-47
615725
DX 541-95
295-S-30
DX 541-78
DM453-82a
491-S
DX 541-114
2369-S
DX 541-43
DX 541-108
DX 541-61
DX 541-73
DX 541-69
DX 541-70
490708

NUMÉRO	DÉSIGNATION	COEFF
	Depuis septembre 67 **OPTION - TOUS TYPES** **DIRECTION ASSISTÉE**	
DM 453-82a	Bague caoutchouc de 6,25 × 9 × 17 sous collier de protecteur des tubes AV et AR.	6
DX 541-43	Tube AR de commande dynamique des phares (R. VI).	1
DX 541-47	Protecteur caoutchouc des câbles AV et AR, diam. intér. 3,25 et 5,85, long. 53 mm (R. VI).	2
DX 541-61	Câble AV de commande de phare, long. 0,580 m (R. VI).	1
DX 541-69	Câble AR de commande de phare, long. 3,320 m (R. VI).	1
DX 541-70	Tige AV de commande de phare avec levier et demi-collier, long. non developpée 0,455 m (R. VI).	1
DX 541-71	Tige AR de commande de phare avec levier et demi-colliers, long. non développée 0,365 m (R. VI).	1
DX 541-73	Bouchon (nylon) sur câbles AV et AR, diam. intér. 1,5, haut. 10 mm (R. VI).	2
DX 541-78	Collier de fixat. AR du tube et câble de commande (R. VI).	4
DX 541-90	Tube AV nu, avec patte de passage de câble de commande, diam. 6,35, long. 0,330 m (R. VI).	1
DX 541-95	Collier de fixat. du tube AV de câble de commande (R. VI).	1
DX 541-108	Plaquette serre-câble sur intégrateur de commande de phare (R. VI).	2
DX 541-112	Joint caoutchouc d'étanchéité entre plaquette et unit AR, pour passage du câble de commande AR (R. VI).	1
DX 541-114	Patte de fixat. AR du tube de câble de commande (R. VI).	1
295-S-30	Vis TH de 5 × 16 de fixat. de tige AR de commande de phares.	6
491-S	Vis TH de 7 × 35 de collier de tige de commande AR.	1
2.490-S	Écrou H de 7 × 100 de serrage du collier de tige AR.	1
2.503-S	Écrou H de 7 × 100 de fixat. de câble sur serre-câble.	2
490.708	Vis TR de 7 × 22,5 de fixat. du collier de tige AV.	1
615.725	Écrou en cage de fixat. de câble AR (R. VI).	1

NUMÉRO	DÉSIGNATION	COEFF
	DIRECTION ASSISTÉE OPTION IODE **Depuis septembre 67**	
DX 541-116	Écrou H de 4×80 de fixat. des leviers sur phare (R. VI).	2
DX 541-141	Levier de commande de phare sur levier de direction (R. VI).	1
DX 541-142	Câble de commande de phare gauche (diam. 1,8 mm, long. 748 mm) (R. VI). Jusque novembre 67.	1
DX 541-142a	Câble de commande de phare droit (diam. 1,8 mm, long. 138 mm) (R. VI). Jusque novembre 67.	1
DX 541-142b	Câble de commande de phare gauche (diam. 1,8 mm, long. 742 mm) (R VI). Depuis novembre 67	1
DX 541-142c	Câble de commande de phare droit (diam. 1,8 mm, long. 132 mm) (R. VI). Depuis novembre 67.	1
DX 541-143	Tige AR de commande de phare (diam. 5 mm, long. 265 mm, filetage 5×80) (R. VI).	1
DX 541-144	Tige AV de commande de phare (diam. 5 mm, long. 178 mm, filetage 5×80) (R. VI).	1
DX 541-145	Levier de renvoi de commande de phare (R. VI).	1
DX 541-148	Axe de commande de câble sur levier de renvoi de commande de phare (long. 71,5 mm, filetage 5×80) (R. VI).	2
DX 541-149	Support de levier de renvoi de commande de phare (R. VI).	1
DX 541-152	Ressort de levier de commande sur phare (fil diam. 1 mm, 90 spires) (R. VI).	2
DX 541-153	Entretoise de levier de renvoi de commande de phare (9×7×19) (R. VI).	1
DX 541-154	Levier de commande sur phare, gauche (R. VI).	1
DX 541-154a	Levier de commande sur phare, droit (R. VI).	1
DX 541-158	Manchon de réglage des câbles de commande de phare (long. 56 mm, filetage 5×80) (R. VI).	2
DX 541-159	Guide de câble de commande de phare (R. VI).	1
DX 541-160	Bouton de réglage (13×10) (R.VI):	
	— de tige de commande AR.	1
	— des câbles de commande.	2
DX 541-161	Manchon de réglage de tige AR de commande de phare (filetage intér. 5×80, long. 60 mm) (R. VI).	1
DX 541-163	Ressort de rappel de levier de renvoi de commande de phare (diam. du fil 1,6 mm, 38 spires) (R. VI).	1
DX 541-164	Tige intermédiaire entre levier de renvoi et ressort de rappel (diam. 4 mm, long. 96 mm) (R. VI).	1
2.319-S	Écrou H de 5×75, haut. 5 mm, de fixat. de support de levier de renvoi.	3
2.902-S	Rondelle contact de 5,1×12,2 sous écrou de fixat. (R. VI) :	
	— de support de levier.	3
	— de levier sur phare.	2
620.525	Circlips de fixat. (R. VI) :	
	— de levier de renvoi.	1
	— d'axe sur levier.	2

NUMÉRO	DÉSIGNATION	COEFF
	Depuis septembre 67	
	GLACE SUR AILE	
DX 541-24	Glace de phare sur aile AV gauche (pour phare Cibié) (R. X).	1
DX 541-24a	Glace de phare sur aile AV gauche (pour phare Marchal) (R. X).	1
DX 541-24b	Glace de phare sur aile AV gauche. **Angleterre** (R. X).	1
DX 541-25	Glace de phare sur aile AV droite (pour phare Cibié) (R. X).	1
DX 541-25a	Glace de phare sur aile AV droite (pour phare Marchal) (R. X).	1
DX 541-25b	Glace de phare sur aile AV droite. **Angleterre** (R. X).	1
DX 541-26	Garniture d'étanchéité entre glace et aile AV (R. VI).	2
DX 541-27	Garniture caoutchouc de protection intérieure de glace de phare (long. 620 mm).	2
DX 451-28	Garniture de protection supérieure sur butée de maintien de glace de phare (long. 26 mm).	2
DX 541-29	Butée supérieure de maintien de glace de phare sur aile (R. VI).	2
DX 541-30	Tige de réglage de butée supérieure de glace de phare (long. 253 mm, filetage 7×100) (R. VI).	2
DX 541-33	Couvre-joint de glace de phare sur ailes AV (R. X).	2
DX 541-34	Jonc Inox de glace de phare sur aile AV gauche (R. VI).	1
DX 541-34a	Jonc Inox de glace de phare sur aile AV droite (R. VI).	1
DX 541-91	Patte de fixat. inférieure de glace sur ailes.	2
DX 541-140	Patte de fixat. inférieure de glace de phare (42,5×25,1 boutonnière de 8×16).	2
DX 541-169	Garniture de protection sur fixat. inférieure de glace sur aile (long. 25 mm).	4
2.490-S	Écrou H de 7×100 :	
	— de fixat. supérieure de glace.	8
	— de fixat. inférieure de glace.	4
	BOITIER SUPPORT DE PHARES	
AM 852-84	Cale d'épaisseur de fixat. latérale et inférieure AV de boîtier, épais. 1 mm.	ALD
DX 541-31	Tendeur de fixat. AR de boîtier support (long. 105 mm, filetage 7×100).	2
DX 541-32	Barillet de fixat. AR de boîtier support (diam. 12 mm, long. 24 mm, filetage 7×100) (R. VI).	2
DV 541-42	Enjoliveur de phare (R. X).	2
DX 541-103	Renfort AR de boîtier support de phares, gauche **(option iode).**	1
DX 541-103a	Renfort AR de boîtier support de phares, droit **(option iode).**	1
DV 541-104	Boîtier support de phares, gauche (R. VI).	1
DV 541-104a	Boîtier support de phares, droit (R. VI).	1
DV 541-136	Trappe d'accès gauche sur boîtier support (R. VI).	1
DV 541-136a	Trappe d'accès droit sur boîtier support (R. VI).	1
DX 541-137	Agrafe de fixat. de trappe d'accès aux phares (R. VI).	2
DX 541-138	Écrou carré de fixat. latérale de boîtier support (filetage 5×75, haut. 5 mm) (R. VI).	2
DX 541-139	Joint entre boîtier support et glace (8×6×1300) (R. VI).	2
	Cale d'épaisseur de fixat. latérale et inférieure AV de boîtier :	ALD
DX 541-173	Épais. 5 mm.	
DX 541-174	— 2 mm.	
283-S	Vis TH de 5×14 :	
	— de fixat. inférieure latérale de boîtier.	2
	— de fixat. de renfort de boîtier **(option iode).**	4
284-S	Vis TH de 5×20 de fixat. latérale de boîtier.	2
295-S-30	Vis TH de 5×16 de fixat. inférieure AV de boîtier.	2

NUMÉRO	DÉSIGNATION	COEFF
2.319-S	Écrou H de 5×75 : — de fixat. de renfort de boîtier **(option iode).**	4
2.490-S	Écrou H de 7×100 de fixat. AR de boîtier.	2
615.725	Écrou en cage de fixat. inférieure AV de boîtier (R. VI).	2
	FIXATION DE PHARE PRINCIPAL	
DX 541-86	Bouton de réglage de phare (R. VI).	2
DX 541-116	Écrou H de 5×80 de pivot réglable (R. VI).	4
DX 541-121	Pivot fixe de phare (long. 36 mm, filetage 5×80) (R. VI).	2
DX 541-122	Pivot réglable de phare (long. 69 mm, filetage 5×80) (R. VI).	2

NUMÉRO	DÉSIGNATION	COEFF
	FIXATION DE PHARES A IODE **OPTION COMMANDE DIRECTIONNELLE**	
DX 541-86a	Bouton de réglage de phare (R. VI).	2
DX 541-116	Écrou H de 5×80 de fixat. d'axe de réglage (R. VI).	2
DX 541-124	Platine de phare gauche avec axe d'articulation (R. VI).	1
DX 541-124a	Platine de phare droit, avec axe d'articulation (R. VI).	1
DX 541-128	Entretoise d'articulation de phare (13×8×7) (R. VI).	2
DX 541-129	Palier d'articulation de platine (R. VI).	2
DX 541-130	Support de vis de réglage de phare (R. VI).	2
DX 541-131	Lame de fixat. de support de vis de réglage (R. VI).	2
DX 541-132	Axe de réglage d'articulation avec bouton (filetage 5×80) (R. VI).	2
DX 541-135	Vis TH de fixat. de phare (R. VI).	8

NUMÉRO	DÉSIGNATION	COEFF
	FIXATION DE PHARE SECONDAIRE **— CODE EUROPÉEN** **— A IODE FIXE**	
DX 541-6	Vis de fixat. de phare sur platine (partie fixe) (filetage 5×80, long. 33 mm) (R. VI).	4
DX 541-6a	Vis de fixat. de phare sur platine (partie réglable) (filetage 5×80, long. 56 mm) (R. VI).	4
DX 541-49	Platine de phares droit et gauche (R. X).	2
DX 541-86	Bouton de réglage de phare (R. VI).	4
DX 541-102	Entretoise de fixat. de platine (15×12×1,5) (R. VI).	2
DX 541-105	Ressort de fixat. de phare (fil de 1 mm, 11 spires) (R. VI).	8
DX 541-116	Écrou H de 5×80 de réglage de phare (R. VI).	4
283-S-30	Vis TH de 5×14 de fixat. de phare.	4

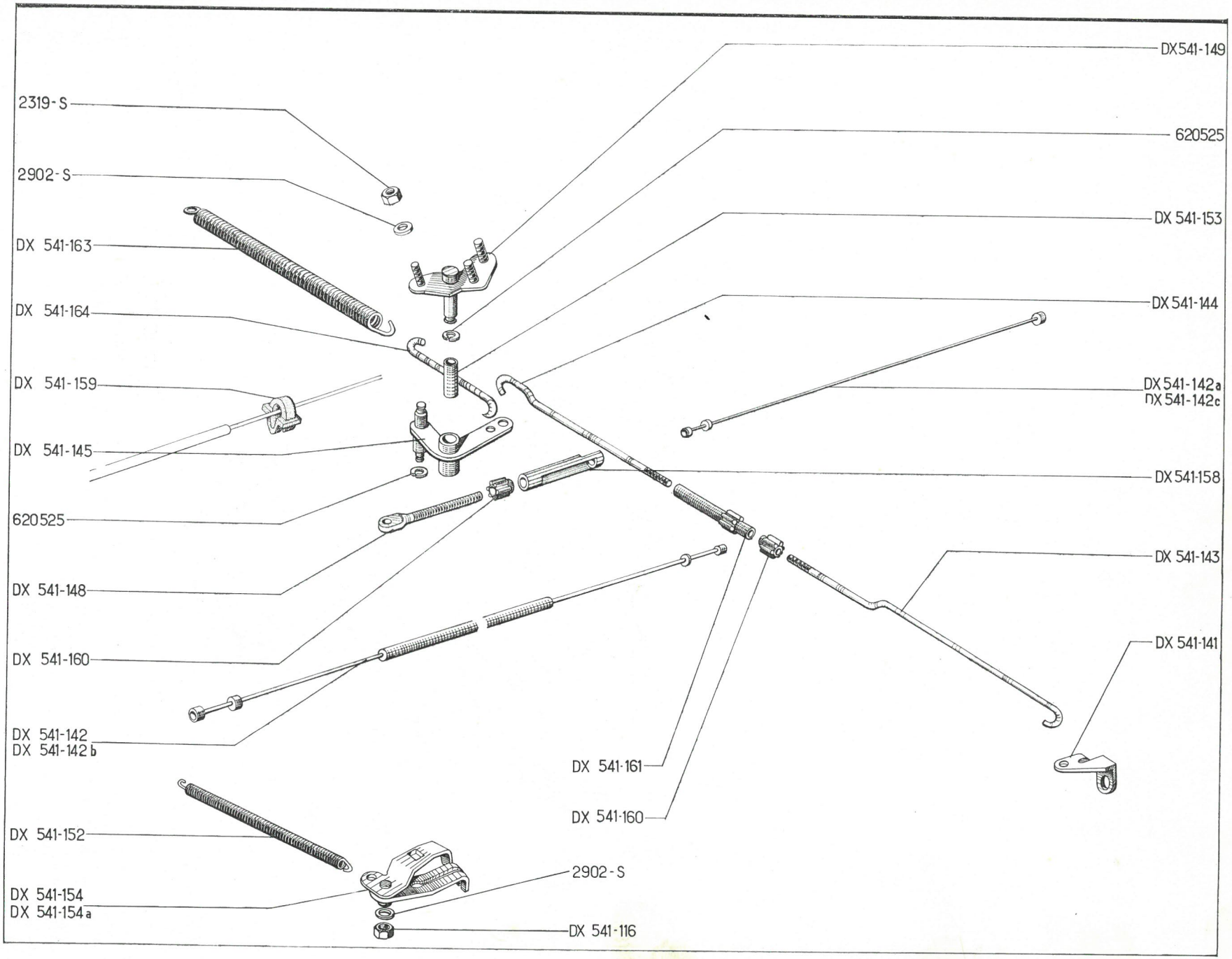
DX541-149
2319-S
620525
2902-S
DX 541-153
DX 541-163
DX 541-144
DX 541-164
DX 541-142a
DX 541-142c
DX 541-159
DX 541-145
DX 541-158
620525
DX 541-143
DX 541-148
DX 541-141
DX 541-160
DX 541-142
DX 541-142b
DX 541-161
DX 541-160
DX 541-152
2902-S
DX 541-154
DX 541-154a
DX 541-116

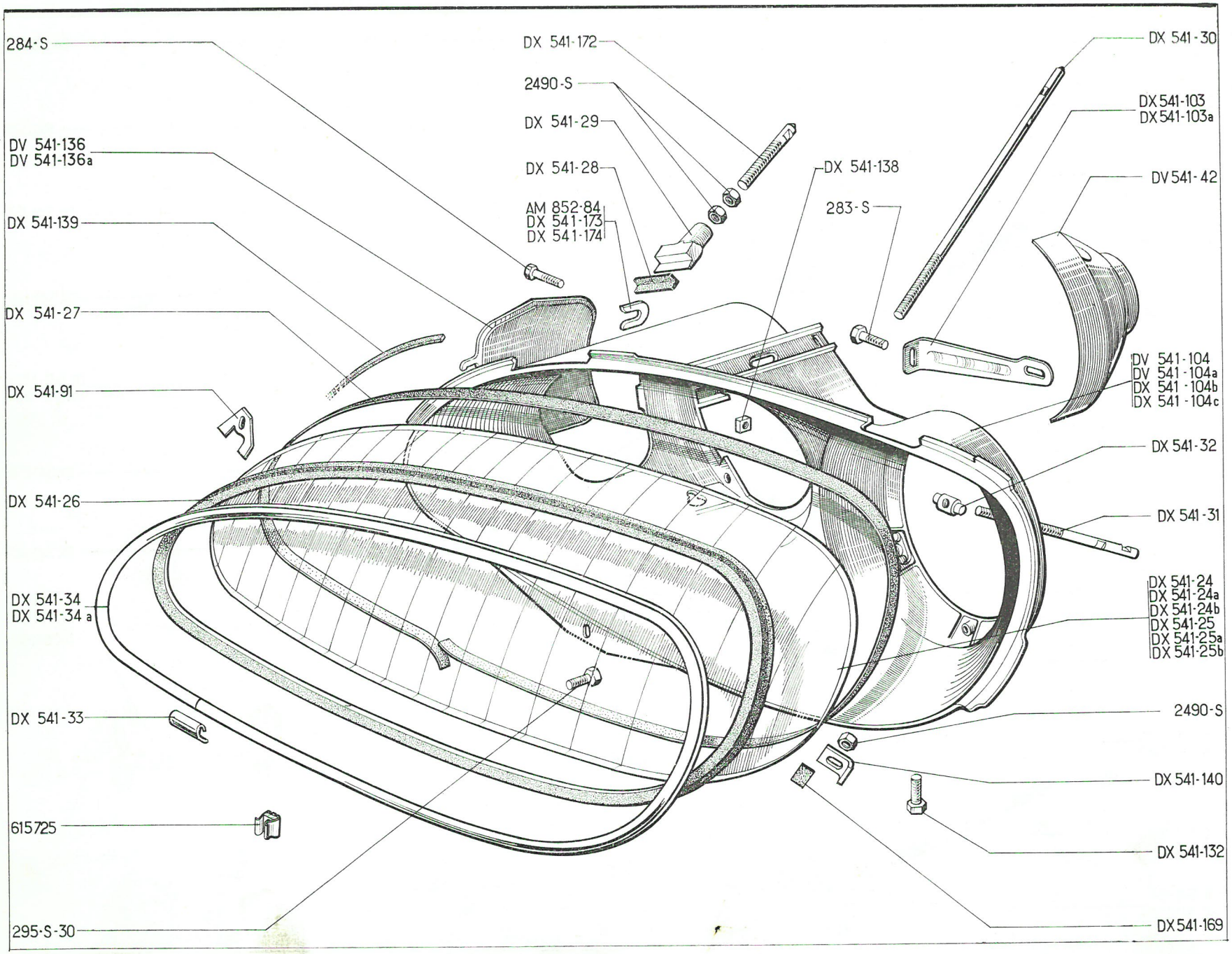
284-S
DX 541-172
2490-S
DX 541-29
DX 541-28
AM 852-84
DX 541-173
DX 541-174
DX 541-138
283-S
DX 541-30
DX 541-103
DX 541-103a
DV 541-42
DV 541-136
DV 541-136a
DX 541-139
DX 541-27
DX 541-91
DX 541-26
DX 541-34
DX 541-34 a
DX 541-33
615725
295-S-30
DV 541-104
DV 541-104a
DX 541-104b
DX 541-104c
DX 541-32
DX 541-31
DX 541-24
DX 541-24a
DX 541-24b
DX 541-25
DX 541-25a
DX 541-25b
2490-S
DX 541-140
DX 541-132
DX 541-169

NUMÉRO	DÉSIGNATION	COEFF
	Depuis septembre 67	
	GLACE SUR AILE	
DX 541-24	Glace de phare sur aile AV gauche (pour phare Cibié) (R. X).	1
DX 541-24a	Glace de phare sur aile AV gauche (pour phare Marchal) (R. X).	1
DX 541-24b	*Glace de phare sur aile AV gauche.* **Angleterre** *(R. X).* *R.p.* DX 541-24.	1
DX 541-25	Glace de phare sur aile AV droite (pour phare Cibié) (R. X).	1
DX 541-25a	Glace de phare sur aile AV droite (pour phare Marchal) (R. X).	1
DX 541-25b	*Glace de phare sur aile AV droite.* **Angleterre** *(R. X).* *R.p.* DX 541-25.	1
DX 541-26	Garniture d'étanchéité entre glace et aile AV (R. VI).	2
DX 541-27	Garniture caoutchouc de protection intérieure de glace de phare (long. 620 mm).	2
DX 451-28	Garniture de protection supérieure sur butée de maintien de glace de phare (long. 26 mm).	4
DX 541-29	Butée supérieure de maintien de glace de phare sur aile (R. VI).	4
DX 541-30	Tige de réglage de butée supérieure de glace de phare (long. 253 mm filetage 7×100) (R. VI).	2
DX 541-33	Couvre-joint de glace de phare sur ailes AV (R. X).	2
DX 541-34	Jonc Inox de glace de phare sur aile AV gauche (R. VI).	1
DX 541-34a	Jonc Inox de glace de phare sur aile AV droite (R. VI).	1
DX 541-91	Patte de fixat. inférieure de glace sur ailes.	2
DX 541-140	Patte de fixat. inférieure de glace de phare (42,5×25,1 boutonnière de 8×16).	2
DX 541-169	Garniture de protection sur fixat. inférieure de glace sur aile (long. 25 mm).	4
2.490-S	Écrou H de 7×100 :	
	— de fixat. supérieure de glace.	8
	— de fixat. inférieure de glace.	4
	BOITIER SUPPORT DE PHARES	
AM 852-84	Cale d'épaisseur de fixat. latérale et inférieure AV de boîtier, épais. 1 mm.	ALD
DX 541-31	Tendeur de fixat. AR de boîtier support (long. 105 mm, filetage 7×100).	2
DX 541-32	Barillet de fixat. AR de boîtier support (diam. 12 mm, long. 24 mm, filetage 7×100) (R. VI).	2
DV 541-42	Enjoliveur de phare (R. X).	2
DX 541-103	Renfort AR de boîtier support de phares, gauche **(option iode).**	1
DX 541-103a	Renfort AR de boîtier support de phares, droit **(option iode).**	1
DV 541-104	*Boîtier support de phares, gauche (R. VI). Jusque novembre 67.* *R.p.* DX 541-104b; *d.e.o.:* 1, DX 541-124b; 1, DX 541-142b.	1
DV 541-104a	*Boîtier support de phares, droit (R. VI). Jusque novembre 67.* *R.p.* DX 541-104c; *d.e.o.:* 1, DX 541-124c; 1, DX 541-142c.	1
DX 541-104b	Boîtier support de phares, gauche (R. VI). Depuis novembre 67.	1
DX 541-104c	Boîtier support de phares, droit (R. VI). Depuis novembre 67.	1
DX 541-132	Vis TH de 5×10 de fixat. inférieure AV des boîtiers (R. VI).	2
DV 541-136	Trappe d'accès gauche sur boîtier support (R. VI).	1
DV 541-136a	Trappe d'accès droit sur boîtier support (R. VI).	1
DX 541-138	Écrou carré de fixat. latérale de boîtier support (filetage 5×75, haut. 5 mm) (R. VI).	2
DX 541-139	Joint entre boîtier support et glace (8×6×1300) (R. VI).	2
DX 541-172	Tige de réglage de butée supérieure de glace, long. 60 mm, filetage 7×100 (R. VI).	2
	Cale d'épaisseur de fixat. latérale et inférieure AV de boîtier :	ALD
DX 541-173	*Épais.* 5 mm. *R.p.* AM 852-84.	
DX 541-174	— 2 mm. *R.p.* AM 842-84.	
283-S	Vis TH de 5×14 :	
	— de fixat. inférieure latérale de boîtier.	2
	— de fixat. de renfort de boîtier **(option iode).**	4
284-S	Vis TH de 5×20 de fixat. latérale de boîtier.	2
295-S-30	Vis TH de 5×16 de fixat. inférieure AV de boîtier.	2
2.319-S	Écrou H de 5×75 de fixat. de renfort de boîtier **(option iode).**	4
2.490-S	Écrou H de 7×100 de fixat. AR de boîtier.	2
615.725	Écrou en cage de fixat. inférieure AV de boîtier (R. VI).	2

NUMÉRO	DÉSIGNATION	COEFF.
	FIXATION DE PHARE PRINCIPAL	
DX 541-86	Bouton de réglage de phare (R. VI).	2
DX 541-116	Écrou H de 5 × 80 de pivot réglable (R. VI).	4
DX 541-121	Pivot fixe de phare (long. 36 mm, filetage 5 × 80) (R. VI).	2
DX 541-122	Pivot réglable de phare (long. 69 mm, filetage 5 × 80) (R. VI).	2
	FIXATION DE PHARES A IODE	
	OPTION COMMANDE DIRECTIONNELLE	
DX 541-86a	Bouton de réglage de phare (R. VI).	2
DX 541-116	Écrou H de 5 × 80 de fixat. d'axe de réglage (R. VI).	2
DX 541-124	Platine de phare gauche avec axe d'articulation (R. VI). Jusque novembre 67.	1
DX 541-124a	Platine de phare droit, avec axe d'articulation (R. VI). Jusque novembre 67.	1
DX 541-124b	Platine de phare gauche avec axe d'articulation (R. VI). Depuis novembre 67.	1
DX 541-124c	Platine de phare droit avec axe d'axe d'articulation (R. VI). Depuis novembre 67.	1
DX 541-128	Entretoise d'articulation de phare (13 × 8 × 7) (R. VI).	2
DX 541-129	Palier d'articulation de platine (R. VI).	2
DX 541-130	Support de vis de réglage de phare (R. VI).	2
DX 541-131	Lame de fixat. de support de vis de réglage (R. VI).	2
DX 541-133	Axe de réglage d'articulation avec bouton (filetage 5 × 80) (R. VI).	2
DX 541-135	Vis TH de fixat. de phare (R. VI).	8
	FIXATION DE PHARE SECONDAIRE — CODE EUROPÉEN — A IODE FIXE	
DX 541-6	Vis de fixat. de phare sur platine (partie fixe) (filetage 5 × 80, long. 33 mm) (R. VI).	4
DX 541-6a	Vis de fixat. de phare sur platine (partie réglable) (filetage 5 × 80, long. 56 mm) (R. VI).	4
DX 541-49	Platine de phares droit et gauche (R. X).	2
DX 541-86	Bouton de réglage de phare (R. VI).	4
DX 541-102	Entretoise de fixat. de platine (15 × 12 × 1,5) (R. VI).	2
DX 541-105	Ressort de fixat. de phare (fil de 1 mm, 11 spires) (R. VI).	8
DX 541-116	Écrou H de 5 × 80 de réglage de phare (R. VI).	4
283-S-30	Vis TH de 5 × 14 de fixat. de phare.	4

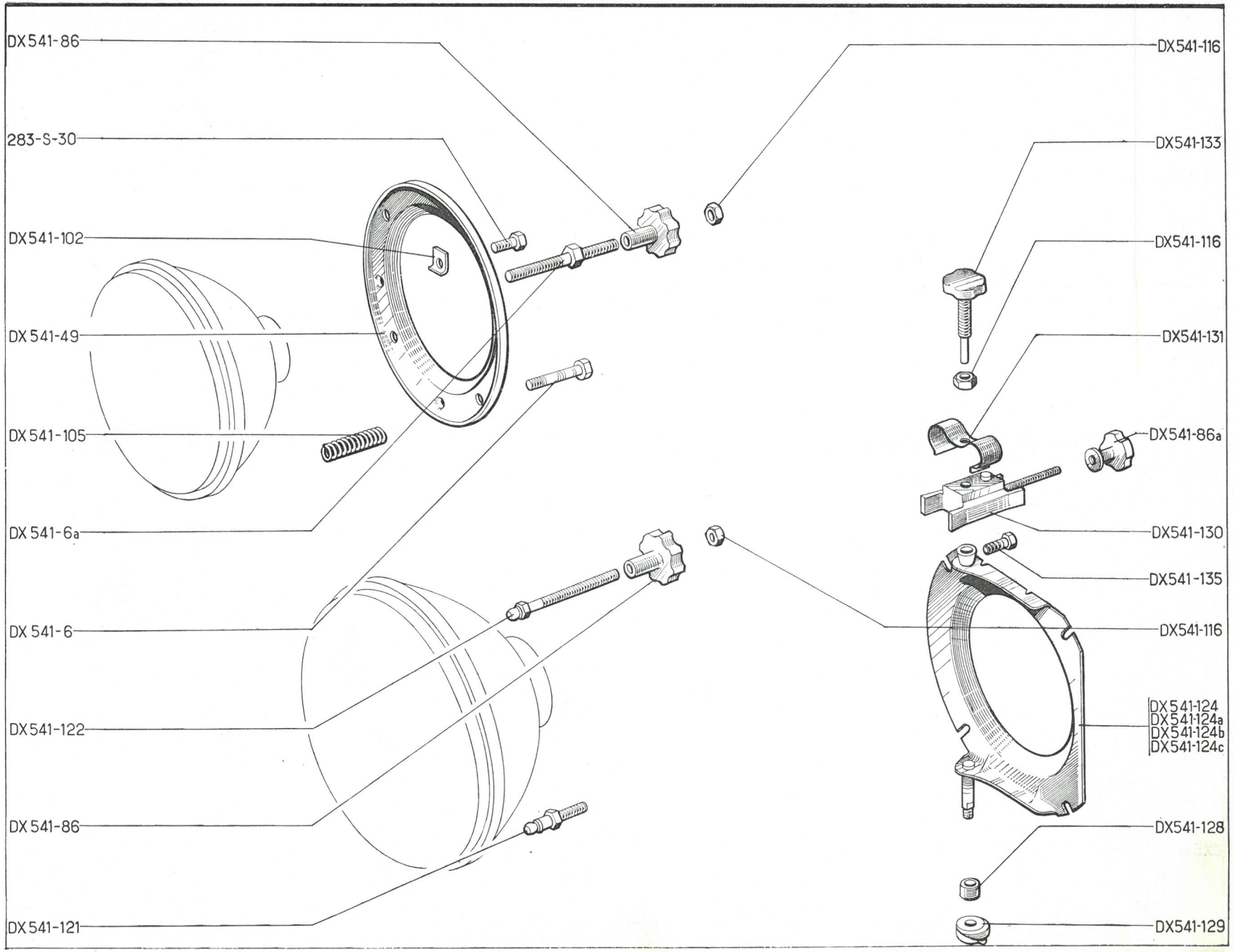
DX541-86
283-S-30
DX541-102
DX541-49
DX541-105
DX541-6a
DX541-6
DX541-122
DX541-86
DX541-121
DX541-116
DX541-133
DX541-116
DX541-131
DX541-86a
DX541-130
DX541-135
DX541-116
DX541-124
DX541-124a
DX541-124b
DX541-124c
DX541-128
DX541-129

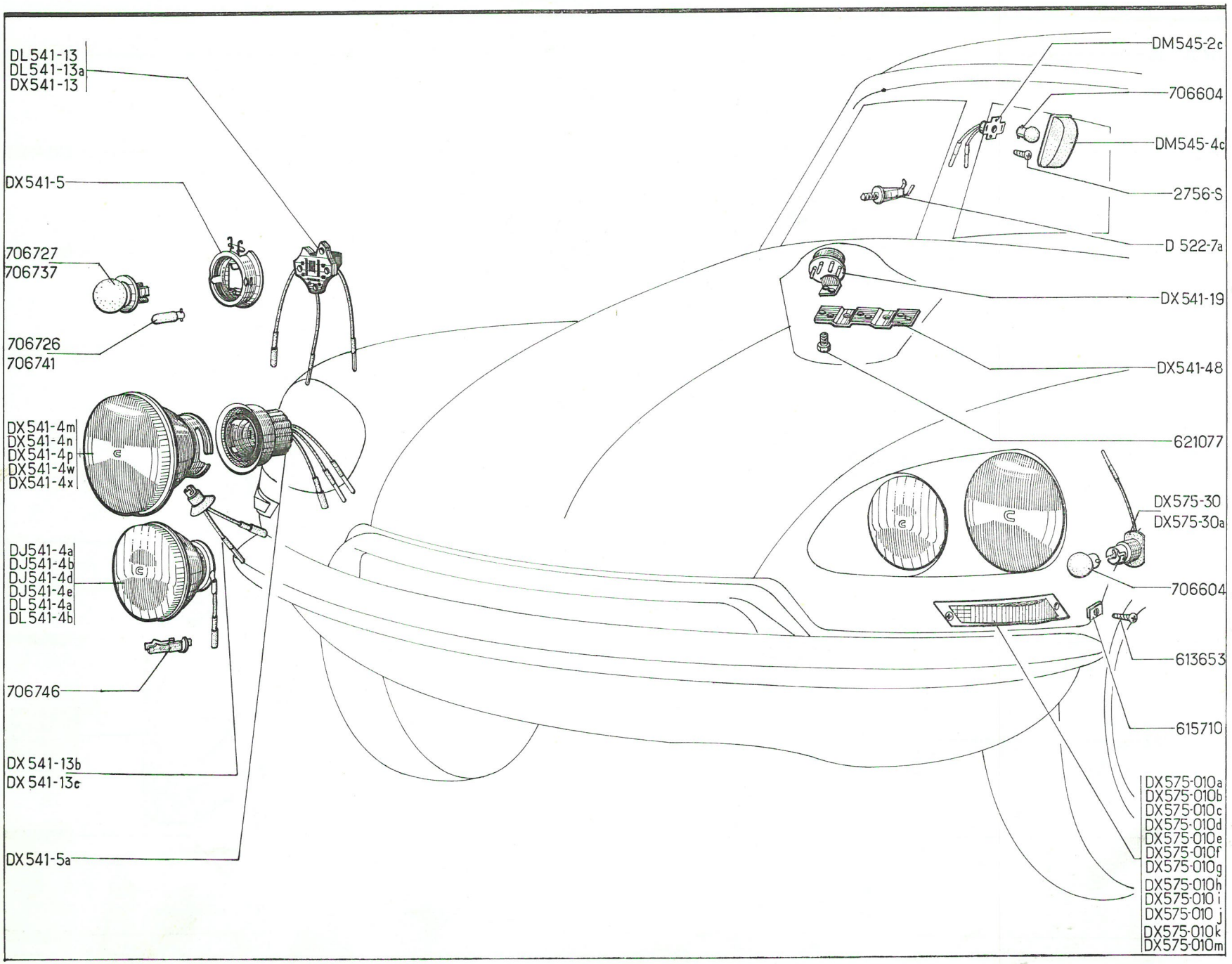
DL541-13
DL541-13a
DX541-13
DX541-5
706727
706737
706726
706741
DX541-4m
DX541-4n
DX541-4p
DX541-4w
DX541-4x
DJ541-4a
DJ541-4b
DJ541-4d
DJ541-4e
DL541-4a
DL541-4b
706746
DX541-13b
DX541-13c
DX541-5a
DM545-2c
706604
DM545-4c
2756-S
D 522-7a
DX541-19
DX541-48
621077
DX575-30
DX575-30a
706604
613653
615710
DX575-010a
DX575-010b
DX575-010c
DX575-010d
DX575-010e
DX575-010f
DX575-010g
DX575-010h
DX575-010 i
DX575-010 j
DX575-010k
DX575-010m

MARQUE des phares	FORME des glaces	DIAMÈTRE Bloc optique	NUMÉROS Bloc optique (R. X)	TYPES	OBSERVATIONS
			PHARE PRINCIPAL Jusque octobre 1967		
Cibié	Bombée	183	DX 541-4m R.p. DX 541-4w d.e.o.: 1, DX 541-5a	DV DV	Allemagne-Italie
Marchal	Bombée	183	DX 541-4n	DV DV	Allemagne-Italie
Cibié	Bombée	183	DS 541-4p R.p. DX 541-4x d.e.o.: 1, DX 541-5a	DV	Angleterre
			PHARE PRINCIPAL Depuis octobre 67		
Cibié	Bombée	183	DX 541-4w	DJF - DLF DJF - DLF	Allemagne - Italie
Marchal	Bombée	183	DX 541-4n	DJF - DLF DJF - DLF	Allemagne - Italie
Cibié	Bombée	183	DX 541-4x	DJF - DLF	Angleterre
			OPTION PHARE A IODE		
Cibié	Bombée	151	DJ 541-4a	DV	Allemagne-Angleterre
Cibié	Bombée	151	DJ 541-4d	DV	
Marchal	Bombée	151	DJ 541-4b	DV	Allemagne
Marchal	Bombée	151	DJ 541-4e	DV	
			PHARE SECONDAIRE CODE EUROPÉEN		
Cibié	Bombée	151	DL 541-4a	DV DV	Allemagne-Angleterre-Italie
Marchal	Bombée	151	DL 541-4b	DV DV	Allemagne-Italie

NUMÉRO	DÉSIGNATION	COEFF.	NUMÉRO	DÉSIGNATION	COEFF.	NUMÉRO	DÉSIGNATION	COEFF.
DX 541-5	Support tôle de lampe de phare principal (R. X) : — Marchal. — Cibié. Jusque octobre 67.	 2 2	DL 541-13a	Connecteur porte-lampe de phare secondaire Marchal (R. X).	2	DX 541-13c	Connecteur porte-lampe veilleuse de phare principal Cibié (R. X).	2
DX 541-5a	Connecteur porte-lampe (plastique) de phare principal Cibié (R. X). Depuis octobre 67.	2	DX 541-13	Connecteur porte-lampe de phare principal Marchal et Cibié (R. X).	2	DX 541-19	Relais 12 volts de phare à iode Sanor (R. X).	2
DL 541-13	Connecteur porte-lampe de phare secondaire Cibié (R. VI).	2	DX 541-13b	Connecteur porte-lampe veilleuse de phare principal Marchal (R. X).	2	DX 541-48	Support de relais de phares à iode et d'avertisseur optique.	1
						621.077	Vis TH de 4×10 de fixat. des relais de phare à iode (R. VI).	4

NUMÉRO	DÉSIGNATION	COEFF
	ÉCLAIRAGE INTÉRIEUR	
D 522-7a	Commutateur sur pied de porte AV droite et gauche (R. X).	2
DM 545-2c	Éclaireur intérieur (sans lampe) (R. X).	1
DM 545-4c	Glace d'éclaireur (R. X).	1
2.756-S	Vis TR 3,5×9,5 de fixat. d'éclaireur sur pied milieu (R. VI).	2
	INDICATEUR DE DIRECTION	
	Feux indicateurs de direction (sans lampe) jaune (R. X) :	
DX 575-010a	— gauche Seima.	1
DX 575-010b	— droit Seima.	1
DX 575-010g	— gauche Axo.	1
DX 575-010h	— droit Axo.	1
	Feux indicateurs de direction (sans lampe) jaune (R. X). **Allemagne-Angleterre :**	
DX 575-010c	— gauche Seima.	1
DX 575-010d	— droit Seima.	1
DX 575-010i	— gauche Axo.	1
DX 575-010j	— droit Axo.	1
	Feux indicateurs de direction (sans lampe) jaune et blanc (R. X). **Italie :**	
DX 575-010e	— gauche Seima.	1
DX 575-010f	— droit Seima.	1
DX 575-010k	— gauche Axo.	1
DX 575-010m	— droit Axo.	1
DX 575-30	Douille de lampe de feux indicateurs AV (R. X). Seima.	2
DX 575-30a	Douille de lampe de feux indicateurs AV (R. X). Axo.	2
613,653	Vis Parker de fixat. d'indicateurs sur aile (R. VI).	4
615.710	Écrou clip de fixat. d'indicateurs sur aile (R. VI).	4

TABLEAU DES LAMPES (RX)

NUMÉROS	CARACTÉRISTIQUES	VOLTAGE	FONCTION	COEFF	TYPE	OBSERVATIONS
706.604	Ballon - 15 watts	12 V	— d'indicateur de direction AV.	2	DV	Tous types
			— d'éclaireur intérieur.	1	DV	Tous types
706.726	Tube diam. 10 - 4 watts	12 V	— de feux de position AV.	2	DV	Angleterre
706.727	45/40 watts (jaune)	12 V	— de phare principal.	2	DV DV	Italie
			— de phare secondaire.	2	DV DV	Italie
706.737	45/40 watts (blanche)	12 V	— de phare principal.	2	DV	Allemagne-Angleterre
			— de phare secondaire.	2	DV	Allemagne-Angleterre
706.741	Tube diam. 8,75 - 4 watts	12 V	— de feux de position AV.	2	DV DV	Allemagne-Italie
706.746	A vapeur d'iode	12 V	— de phare secondaire.	2	DV	Tous types option iode

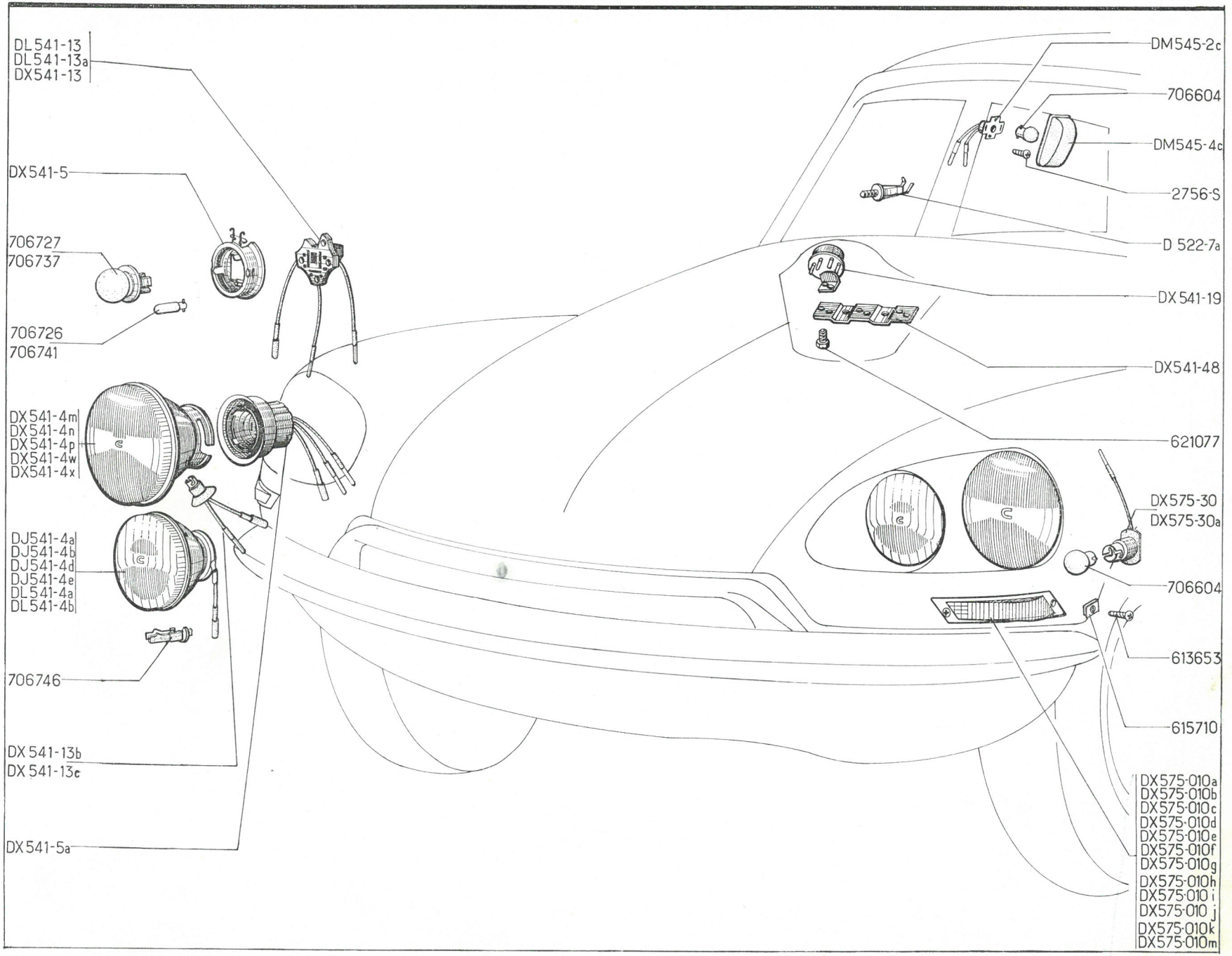
DL 541-13
DL 541-13a
DX 541-13
DX 541-5
706727
706737
706726
706741
DX 541-4m
DX 541-4n
DX 541-4p
DX 541-4w
DX 541-4x
DJ 541-4a
DJ 541-4b
DJ 541-4d
DJ 541-4e
DL 541-4a
DL 541-4b
706746
DX 541-13b
DX 541-13c
DX 541-5a
DM 545-2c
706604
DM 545-4c
2756-S
D 522-7a
DX 541-19
DX 541-48
621077
DX 575-30
DX 575-30a
706604
613653
615710
DX 575-010a
DX 575-010b
DX 575-010c
DX 575-010d
DX 575-010e
DX 575-010f
DX 575-010g
DX 575-010h
DX 575-010 i
DX 575-010 j
DX 575-010k
DX 575-010m

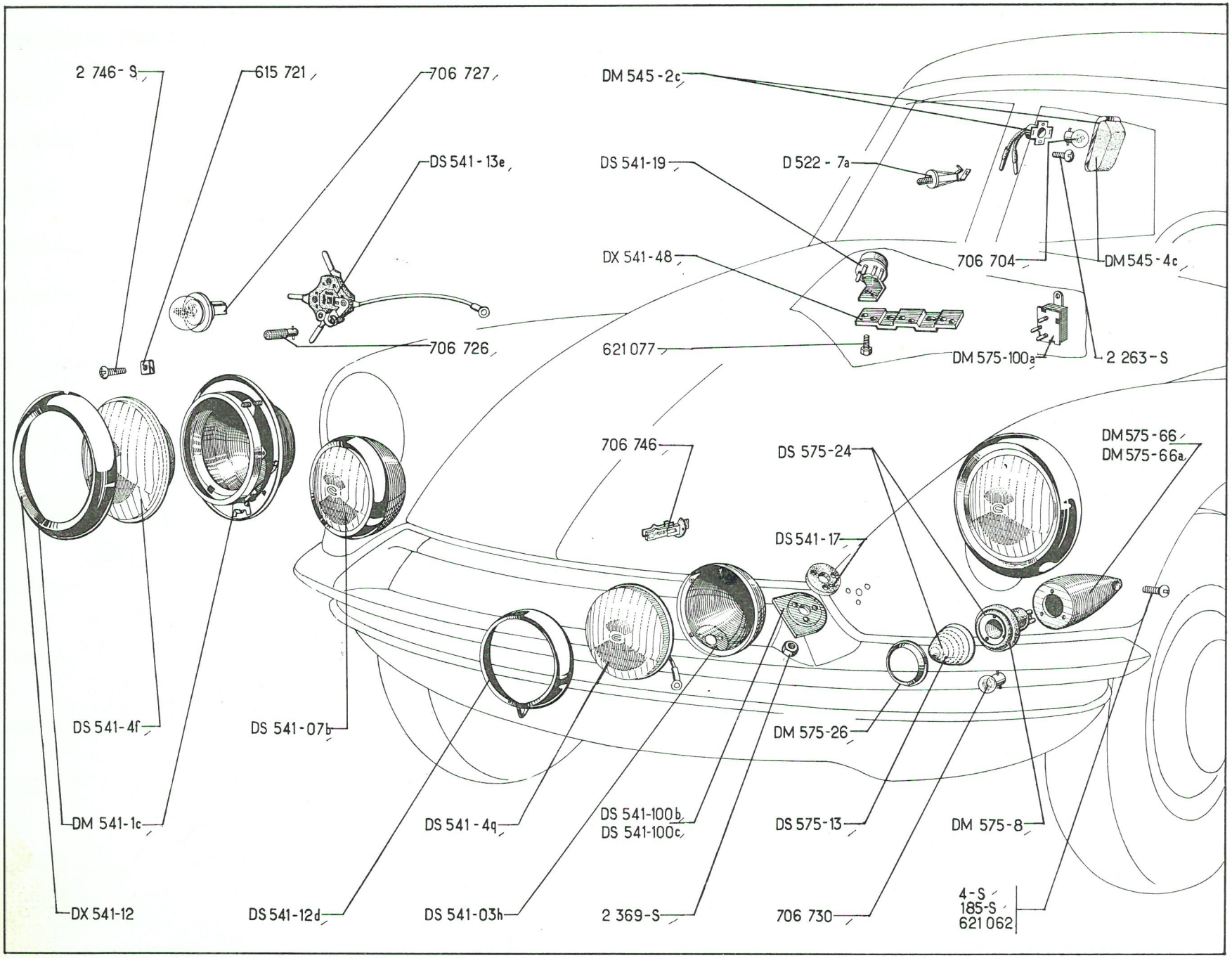
2 746-S
615 721
706 727
DS 541-13e
706 726
DM 545-2c
DS 541-19
D 522-7a
DX 541-48
706 704
DM 545-4c
621 077
DM 575-100a
2 263-S
706 746
DS 575-24
DM 575-66
DM 575-66a
DS 541-17
DS 541-4f
DS 541-07b
DM 575-26
DM 541-1c
DS 541-4q
DS 541-100b
DS 541-100c
DS 575-13
DM 575-8
DX 541-12
DS 541-12d
DS 541-03h
2 369-S
706 730
4-S
185-S
621 062

MARQUE des phares	FORME des glaces	DIAMÈTRE Bloc optique	NUMÉROS Bloc optique (R. X)	TYPES	OBSERVATIONS
			PHARE PRINCIPAL		
Cibié	Bombée	183	DX 541-4m	DV DV	Allemagne-Italie
Marchal	Bombée	183	DX 541-4n	DV DV	Allemagne-Italie
Cibié	Bombée	183	DS 541-4p	DV	Angleterre
			OPTION PHARE A IODE		
Cibié	Bombée	151	DJ 541-4a	DV	
Cibié	Bombée	151	DJ 541-4d	DV	Allemagne-Angleterre
Marchal	Bombée	151	DJ 541-4b	DV	
Marchal	Bombée	151	DJ 541-4e	DV	Allemagne
			PHARE SECONDAIRE CODE EUROPÉEN		
Cibié	Bombée	151	DL 541-4a	DV DV	Allemagne-Angleterre-Italie
Marchal	Bombée	151	DL 541-4b	DV DV	Allemagne-Italie

NUMÉRO	DÉSIGNATION	COEFF	NUMÉRO	DÉSIGNATION	COEFF	NUMÉRO	DÉSIGNATION	COEFF
DX 541-5	Support de lampe de phare principal Marchal (R. X).	2	DX 541-13	Connecteur porte-lampe de phare principal Marchal (R. X).	2	DX 541-19	Relais 12 volts de phare à iode Sanor (R. X).	2
DL 541-13	Connecteur porte-lampe de phare secondaire Cibié (R. VI).	2	DX 541-13a	Connecteur porte-lampe de phare principal Cibié (R. X).	2	DX 541-48	Support de relais de phares à iode et d'avertisseur optique.	1
DL 541-13a	Connecteur porte-lampe de phare secondaire Marchal (R. X).	2	DX 541-13b	Connecteur porte-lampe veilleuse de phare principal Marchal (R. X).	2	621.077	Vis TH de 4×10 de fixat. des relais de phare à iode (R. VI).	4

NUMÉRO	DÉSIGNATION	COEFF t
	ÉCLAIRAGE INTÉRIEUR	
D 522-7a	Commutateur sur pied de porte AV droite et gauche (R. X).	2
DM 545-2c	Éclaireur intérieur (sans lampe) (R. X).	1
DM 545-4c	Glace d'éclaireur (R. X).	1
2.756-S	Vis TR 3,5×9,5 de fixat. d'éclaireur sur pied milieu (R. VI).	2
	INDICATEUR DE DIRECTION	
	Feux indicateurs de direction (sans lampe) jaune (R. X) :	
DX 575-010a	— gauche Seima.	1
DX 575-010b	— droit Seima.	1
DX 575-010g	— gauche Axo.	1
DX 575-010h	— droit Axo.	1
	Feux indicateurs de direction (sans lampe) jaune (R. X). **Allemagne-Angleterre :**	
DX 575-010c	— gauche Seima.	1
DX 575-010d	— droit Seima.	1
DX 575-010i	— gauche Axo.	1
DX 575-010j	— droit Axo.	1
	Feux indicateurs de direction (sans lampe) jaune et blanc (R. X). **Italie :**	
DX 575-010e	— gauche Seima.	1
DX 575-010f	— droit Seima.	1
DX 575-010k	— gauche Axo.	1
DX 575-010m	— droit Axo.	1
DX 575-30	Douille de lampe de feux indicateurs AV (R. X). Seima.	2
DX 575-30a	Douille de lampe de feux indicateurs AV (R. X). Axo.	2
613.653	Vis Parker de fixat. d'indicateurs sur aile (R. VI).	4
615.710	Écrou clip de fixat. d'indicateurs sur aile (R. VI).	4

TABLEAU DES LAMPES (RX)

NUMÉROS	CARACTÉRISTIQUES	VOLTAGE	FONCTION	COEFF t	TYPE	OBSERVATIONS
706.604	Ballon - 15 watts	12 V	— d'indicateur de direction AV.	2	DV	Tous types
			— d'éclaireur intérieur.	1	DV	Tous types
706.726	Tube diam. 10 - 4 watts	12 V	— de feux de position AV.	2	DV	Angleterre
706.727	45/40 watts (jaune)	12 V	— de phare principal.	2	DV DV	Italie
			— de phare secondaire.	2	DV DV	Italie
706.737	45/40 watts (blanche)	12 V	— de phare principal.	2	DV	Allemagne-Angleterre
			— de phare secondaire.	2	DV	Allemagne-Angleterre
706.741	Tube diam. 8,75 - 4 watts	12 V	— de feux de position AV.	2	DV DV	Allemagne-Italie
706.746	A vapeur d'iode	12 V	— de phare secondaire.	2	DV	Tous types option iode

MARQUE des phares	DIAMÈTRE extér. des phares	FORME des glaces	DIAMÈTRE des glaces	NUMÉROS des phares	NUMÉROS des glaces ensemble optique	NUMÉROS des portes	OBSERVATIONS
			Jusque septembre 67				
Cibié	226	Bombée	183	DM 541-1c (R. X) (sans optique)	DS 541-4f (R. X)	DX 541-12 (R. X)	Code Européen - Phare monté sans optique pour U.S.A.
Cibié	168	Bombée	151	DS 541-07b (R. X)	DS 541-4q (R. X)	DS 541-12d (R. X)	A iode

NUMÉRO	DÉSIGNATION	COEFF.
	Jusque septembre 67	
DS 541-03h	Support de bloc optique de phare Cibié à iode (R. X).	2
DS 541-13e	Connecteur de phare Cibié (code Européen) (R. X).	2
DS 541-17	Joint caoutchouc d'étanchéité entre aile AV et phare à iode (48×86×1), 3 trous de 6 mm (R. VI).	2
DS 541-19	Relais Sanor 12 volts de phare à iode (R. X).	2
DX 541-48	Support de relais de phares à iode et d'avertisseur optique.	1
DS 541-100b	Contreplaque de renfort avec vis de fixat. du phare à iode sur aile AV (R. X).	2
DS 541-100c	Contreplaque de fixat. de phare à iode sur aile AV (R. X).	2
2.369-S	Écrou H de 6×100 de fixat. du phare à iode sur aile.	6
2.746-S	Vis TR de 4,85×16 à pointe de fixat. des phares sur aile.	12
615.721	Écrou clips pour vis de 4,85 de fixat. des phares (R. VI).	12
621.077	Vis TH de 4×10 de fixat. des relais de phares à iode (R. VI).	4
706.726	Lampe 12 volts, 4 watts, veilleuse des phares (code Européen) (R. X).	2
706.727	Lampe 12 volts, 45/40 watts, des phares (code Européen) (R. X).	2
706.746	Lampe 12 volts à vapeur d'iode (R. X).	2
	ÉCLAIRAGE INTÉRIEUR **Jusque septembre 67**	
D 522-7a	Commutateur sur pied de porte AV droite et gauche d'éclairage intérieur (R X.).	2
DM 545-2c	Éclaireur intérieur isolé (2 fils) sur pied milieu (sans lampe) (R. X).	1
DM 545-4c	Glace d'éclaireur (R. X).	1
2.263-S	Vis TR de 3,5×15,9 de fixat. d'éclaireur sur pied milieu (R. VI).	2
706.604	Lampe 12 volts, 15 watts, d'éclaireur (R. X).	1
	FEUX INDICATEURS DE DIRECTION AV « LUCAS » **Jusque septembre 67**	
DM 575-8	Joint caoutchouc de feu indicateur AV (R. X).	2
DS 575-13	Globe ambre de feu indicateur Scintex (R. X).	2
DS 575-24	Feu indicateur de direction AV Scintex, ambre (R. X).	2
DM 575-26	Collerette de feu indicateur AV (R. X).	2
DM 575-66	Boîtier de feu indicateur de direction AV gauche (R. VI).	1
DM 575-66a	Boîtier de feu indicateur de direction AV droit (R. VI).	1
DM 575-100a	Boîtier clignoteur 12 volts, klaxon des feux indicateurs de direction (R. X).	1
4-S	*Vis TR de 3×12 de fixat. des feux de direction AV. R.p.* 2.222-S.	6
185-S	*Vis TFB de 5×15 de fixat. AR des boîtiers de feu indicateur AV. R.p.* 2.516-S.	2
621.062	*Vis TH de 5×14 de fixat. AV des boîtiers de feu indicateur AV. R.p.* 283-S-30.	4
706.730	Lampe 12 volts des feux indicateurs de direction AV (R. X).	2

MARQUE des phares	DIAMÈTRE extér. des phares	FORME des glaces	DIAMÈTRE des glaces	NUMÉROS des phares	NUMÉROS des glaces ensemble optique	NUMÉROS des portes	OBSERVATIONS
			Jusque septembre 67				
Cibié	226	Bombée	183	DM 541-1c (R. X) (sans optique)	DS 541-4f (R. X)	DX 541-12 (R. X)	Code Européen - Phare monté sans optique pour U.S.A.
Cibié	168	Bombée	151	DS 541-07b (R. X)	DS 541-4q (R. X)	DS 541-12d (R. X)	A iode

NUMÉRO	DÉSIGNATION	COEFF ¹
	Jusque septembre 67	
DS 541-03h	Support de bloc optique de phare Cibié à iode (R. X).	2
DS 541-13e	Connecteur de phare Cibié (code Européen) (R. X).	2
DS 541-17	Joint caoutchouc d'étanchéité entre aile AV et phare à iode (48×86×1), 3 trous de 6 mm (R. VI).	2
DS 541-19	Relais Sanor 12 volts de phare à iode (R. X).	2
DX 541-48	Support de relais de phares à iode et d'avertisseur optique.	1
DS 541-100b	Contreplaque de renfort avec vis de fixat. du phare à iode sur aile AV (R. X).	2
DS 541-100c	Contreplaque de fixat. de phare à iode sur aile AV (R. X).	2
2.369-S	Écrou H de 6×100 de fixat. du phare à iode sur aile.	6
2.746-S	Vis TR de 4,85×16 à pointe de fixat. des phares sur aile.	12
615.721	Écrou clips pour vis de 4,85 de fixat. des phares (R. VI).	12
621.077	Vis TH de 4×10 de fixat. des relais de phares à iode (R. VI).	4
706.726	Lampe 12 volts, 4 watts, veilleuse des phares (code Européen) (R. X).	2
706.727	Lampe 12 volts, 45/40 watts, des phares (code Européen) (R. X).	2
706.746	Lampe 12 volts à vapeur d'iode (R. X).	2
	ÉCLAIRAGE INTÉRIEUR Jusque septembre 67	
D 522-7a	Commutateur sur pied de porte AV droite et gauche d'éclairage intérieur (R X.).	2
DM 545-2c	Éclaireur intérieur isolé (2 fils) sur pied milieu (sans lampe) (R. X).	1
DM 545-4c	Glace d'éclaireur (R. X).	1
2.263-S	Vis TR de 3,5×15,9 de fixat. d'éclaireur sur pied milieu (R. VI).	2
706.604	Lampe 12 volts, 15 watts, d'éclaireur (R. X).	1
	FEUX INDICATEURS DE DIRECTION AV « LUCAS » Jusque septembre 67	
DM 575-8	Joint caoutchouc de feu indicateur AV (R. X).	2
DS 575-13	Globe ambre de feu indicateur Scintex (R. X).	2
DS 575-24	Feu indicateur de direction AV Scintex, ambre (R. X).	2
DM 575-26	Collerette de feu indicateur AV (R. X).	2
DM 575-66	Boîtier de feu indicateur de direction AV gauche (R. VI).	1
DM 575-66a	Boîtier de feu indicateur de direction AV droit (R. VI).	1
DM 575-100a	Boîtier clignoteur 12 volts, klaxon des feux indicateurs de direction (R. X).	1
4-S	*Vis TR de 3×12 de fixat. des feux de direction AV. R.p.* 2.222-S.	6
185-S	*Vis TFB de 5×15 de fixat. AR des boîtiers de feu indicateur AV. R.p.* 2.516-S.	2
621.062	*Vis TH de 5×14 de fixat. AV des boîtiers de feu indicateur AV. R.p.* 283-S-30.	4
706.730	Lampe 12 volts des feux indicateurs de direction AV (R. X).	2

MARQUE des phares	FORME des glaces	DIAMÈTRE bloc optique	NUMÉRO bloc optique (R. X)	TYPE	OBSERVATIONS
Cibié			DX 541-2	DV	

NUMÉRO	DÉSIGNATION	COEFF	NUMÉRO	DÉSIGNATION	COEFF	NUMÉRO	DÉSIGNATION	COEFF
	Adaptateur de bloc optique Cibié (R. X) :		DX 541-33	Couvre-joint sur ailes AV (R. X).	2	DX 541-172	Tige de réglage de butée de maintien de boîtier (filetage 7×100, long. 48 mm) (R. VI).	2
DX 541-45a	— gauche, fonction route-code.	1	DX 541-34	Jonc Inox sur aile AV gauche (R. VI).	1			
DX 541-45b	— droit, fonction route-code.	1				295-S-30	Vis TH de 5×16, de fixat. infér. des boîtiers.	2
DX 541-45c	— gauche, fonction code.	1	DX 541-34a	Jonc Inox sur aile AV droite (R. VI).	1	2.490-S	Écrou H de 7×100 de fixat. :	
DX 541-45d	— droit, fonction code.	1	DX 541-91	Patte de fixat. latérales gauche et droite de boîtier.	2		— latérale droite et gauche des boîtiers.	4
DX 541-167	Écrou de fixat. d'adaptateur sur boîtier support (haut. 18 mm, filetage 4×75) (R. VI).	12					— supérieure de boîtiers.	4
			DX 541-123b	Boîtier support de phares gauche.	1	615.725	Écrou de fixat. infér. de boîtier.	2
			DX 541-123c	Boîtier support de phares droit.	1		**ÉCLAIRAGE INTÉRIEUR**	
	BOITIER DE PHARES		DX 541-139	Joint entre boîtier et aile AV (8×6×1.300).	2	D 522-7a	Commutateur sur pied de porte (R. X).	2
DX 541-28	Profilé d'arrêt de patin de boîtier (long. 26 mm).	4	DX 541-140a	Patte de fixat. latérale droite et gauche de boîtier (60×20, 1 boutonnière de 8×44).	4	DM 545-2c	Éclaireur intérieur (sans lampe) (R. X).	1
DX 541-29	Butée de serrage de boîtier (R. VI).	4				DM 545-4c	Glace d'éclaireur (R. X).	2
DX 541-31a	Tige supérieure de réglage de butée de boîtier (larg. 270 mm, filetage 7×100) (R. VI).	2	DX 541-165	Axe de fixat. d'adaptateur de phares droit et gauche (long. 28 mm, filetage 4×75).	12	2.756-S	Vis TR de 3,5×9,5 de fixat. d'éclaireur sur pied milieu (R. VI).	2

NUMÉRO	DÉSIGNATION	COEFF.
	INDICATEURS DE DIRECTION	
DX 575-3	Feu indicateur de direction AV gauche et droit (R. X).	2
DX 575-66	Boîtier de feu indicateur de direction AV gauche (R. VI)	1
DX 575-66a	Boîtier de feu indicateur de direction AV droit (R. VI).	1
DX 575-85	Enjoliveur sur aile AV gauche (R. VI).	1
DX 575-85a	Enjoliveur sur aile AV droite (R. VI).	1
DX 575-86	Jonc de finition d'enjoliveur sur aile.	2
DX 575-99	Support de feu indicateur de direction AV (R. VI).	2
DM 575-100a	Boîtier clignoteur 12 volts Klaxon (R. X).	1
284-S-30	Vis TH de 5×20 de fixat. de boîtier clignoteur.	1
2.319-S	Écrou H de 5×75 de fixat. de boîtier clignoteur.	1
2.369-S	Écrou H de 6×100 de fixat. d'indicateur de direction sur support.	4
613.653	Vis Parker de fixat. des enjoliveurs sur aile (R. VI).	4
615.710	Écrou clip de fixat. des enjoliveurs sur aile (R. VI).	4

TABLEAU DES LAMPES (R. X)

NUMÉROS	CARACTÉRISTIQUES	VOLTAGE	FONCTION	COEFF.	TYPE	OBSERVATIONS
706.604	Ballon - 15 watts	12 V	— d'éclaireur intérieur.	2	DV	
706.727	45/40 watts (jaune)	12 V	— de phares.	4	DV	
706.730	21/5 watts	12 V	— d'indicateur de direction.	2	DV	

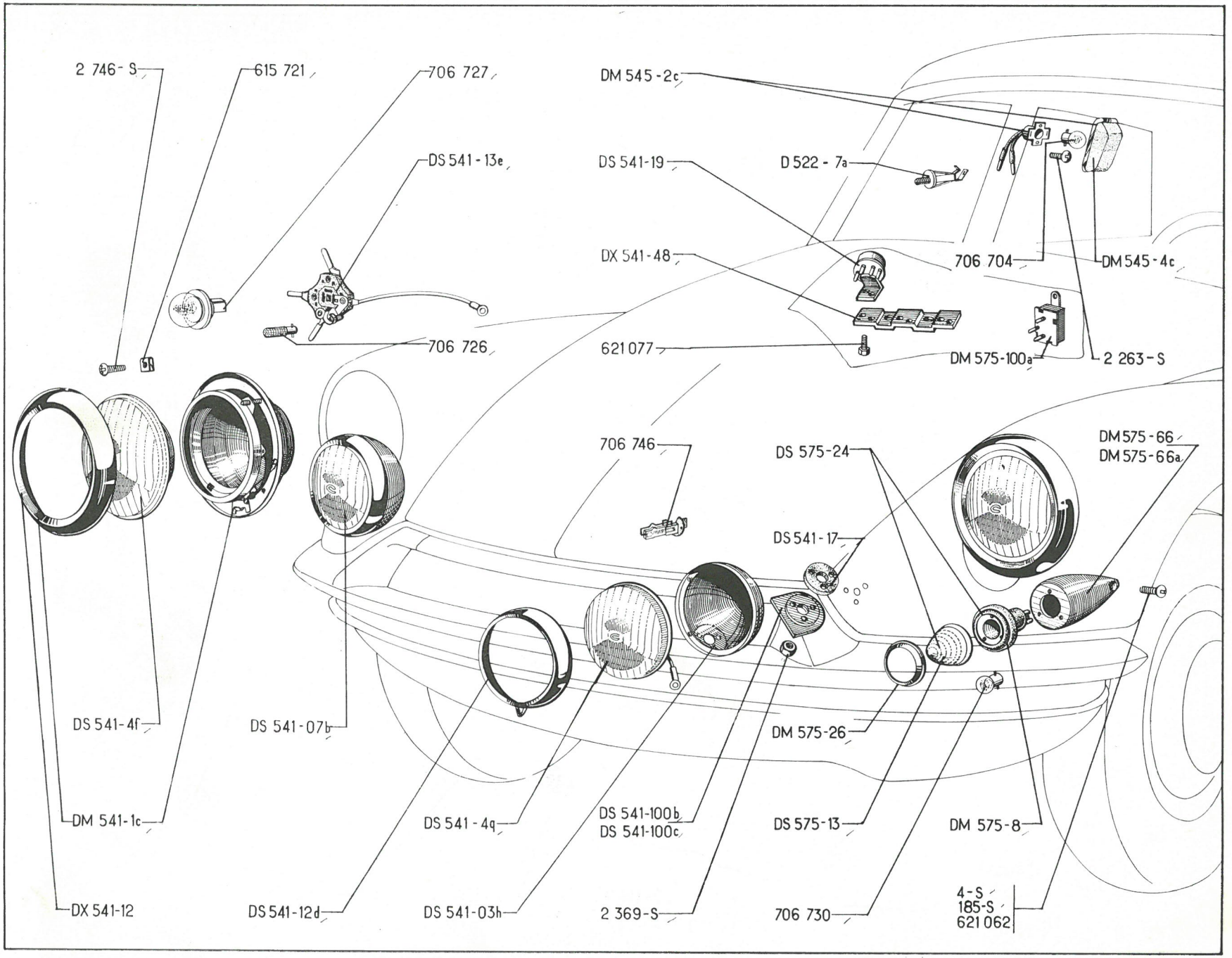
2 746- S
615 721
706 727
DS 541 - 13e
706 726
DM 545 - 2c
DS 541-19
D 522 - 7a
DX 541-48
706 704
DM 545 - 4c
621 077
DM 575-100a
2 263 - S
706 746
DS 575-24
DM 575 - 66
DM 575 - 66a
DS 541-17
DS 541 - 4f
DS 541 - 07b
DM 575-26
DM 541 - 1c
DS 541 - 4q
DS 541-100b
DS 541-100c
DS 575-13
DM 575-8
DX 541-12
DS 541-12d
DS 541-03h
2 369-S
706 730
4-S
185-S
621 062

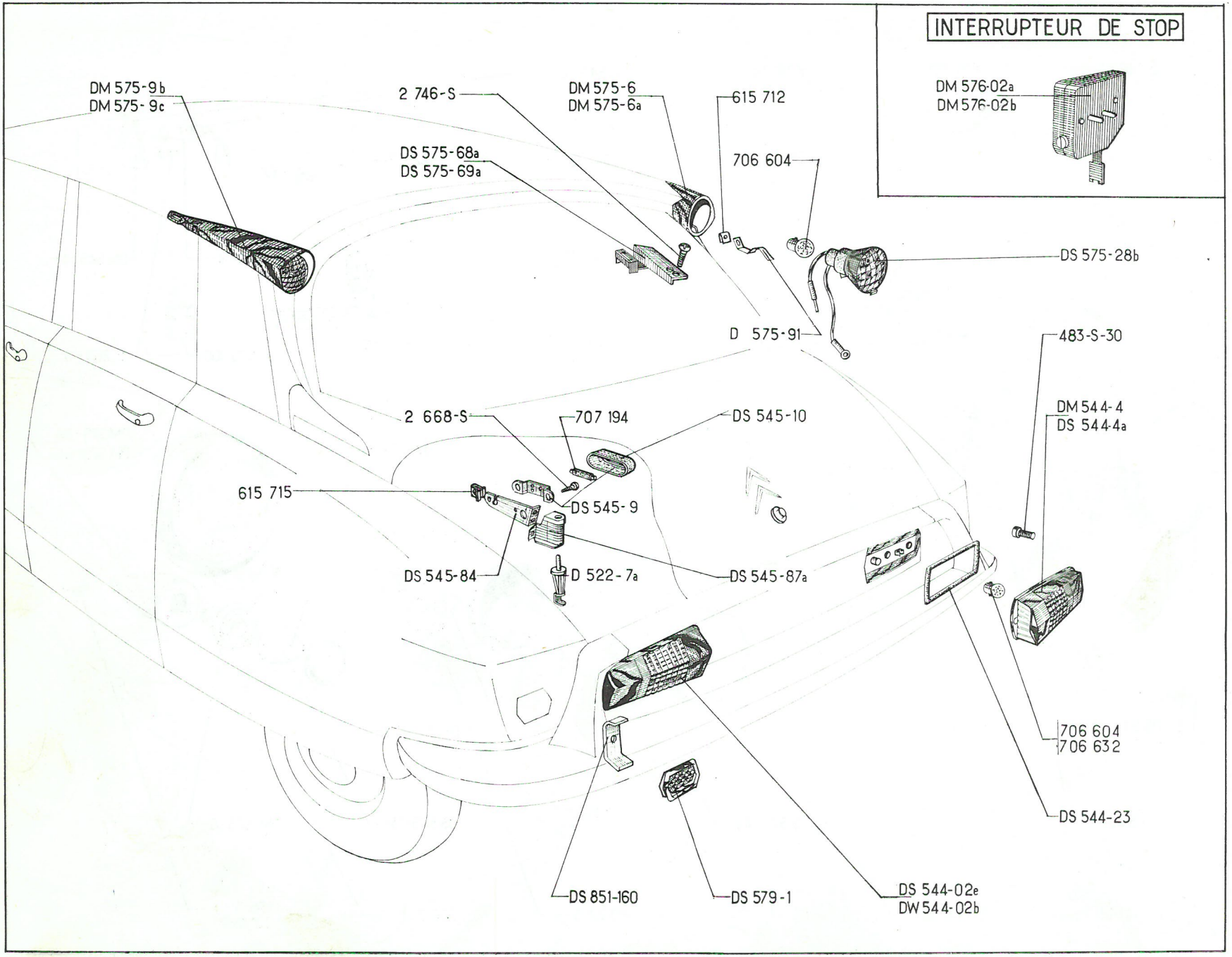
INTERRUPTEUR DE STOP
DM 576-02a
DM 576-02b
DM 575-9b
DM 575-9c
2 746-S
DM 575-6
DM 575-6a
615 712
DS 575-68a
DS 575-69a
706 604
DS 575-28b
D 575-91
483-S-30
DM 544-4
DS 544-4a
2 668-S
707 194
DS 545-10
615 715
DS 545-9
DS 545-84
D 522-7a
DS 545-87a
706 604
706 632
DS 544-23
DS 851-160
DS 579-1
DS 544-02e
DW 544-02b

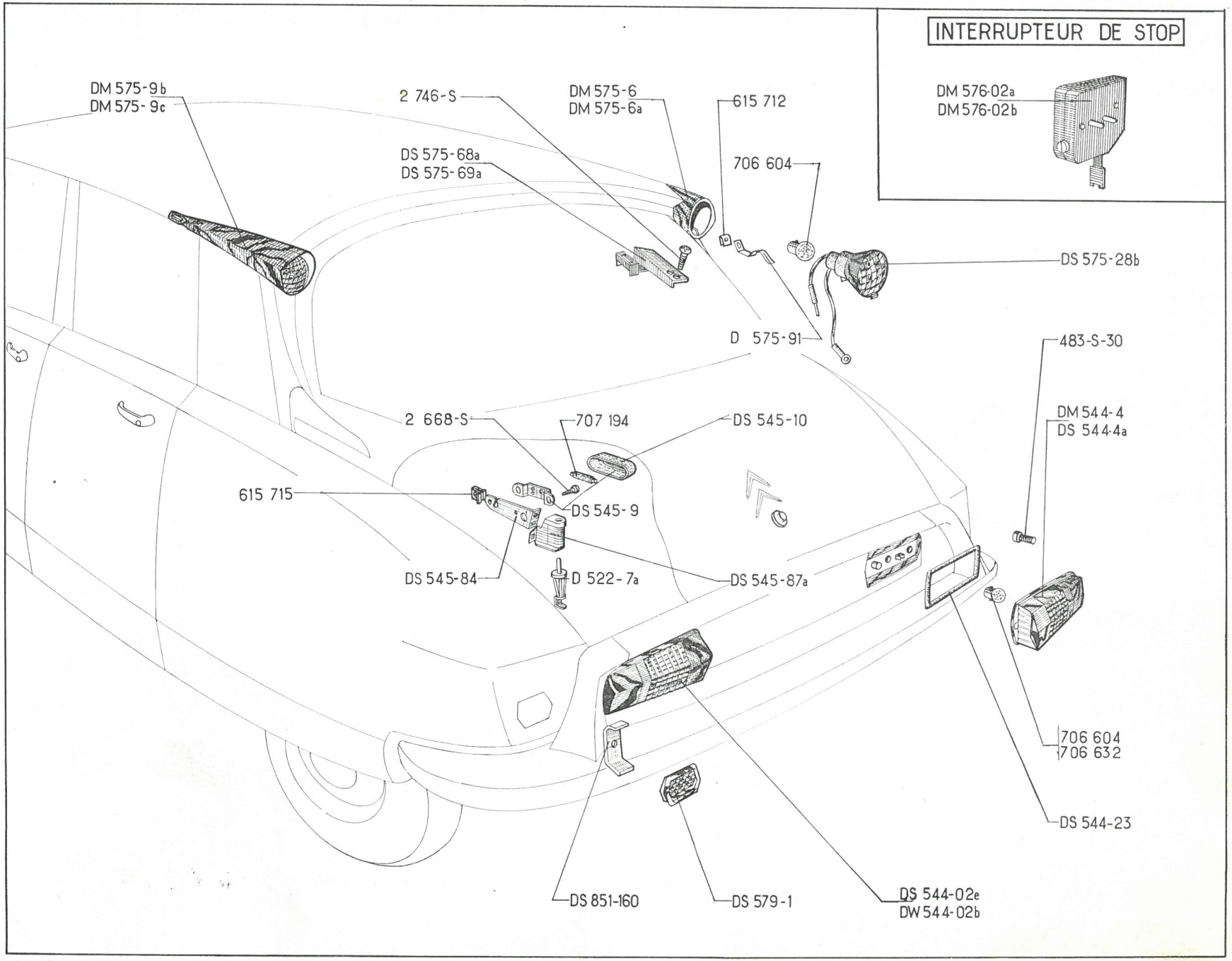
INTERRUPTEUR DE STOP
DM 576-02a
DM 576-02b
DM 575-9b
DM 575-9c
2 746-S
DM 575-6
DM 575-6a
615 712
DS 575-68a
DS 575-69a
706 604
DS 575-28b
D 575-91
483-S-30
DM 544-4
DS 544-4a
2 668-S
707 194
DS 545-10
615 715
DS 545-9
DS 545-84
D 522-7a
DS 545-87a
706 604
706 632
DS 544-23
DS 851-160
DS 579-1
DS 544-02e
DW 544-02b

NUMÉRO	DÉSIGNATION	COEFF.
	FEUX INDICATEURS DE DIRECTION AR	
DM 575-6	Boîtier, côté gauche, de feu indicateur AR (R. X).	1
DM 575-6a	Boîtier, côté droit, de feu indicateur AR (R. X).	1
DM 575-9b	Feu indicateur de direction AR gauche orange, sans lampe (R. X).	1
DM 575-9c	Feu indicateur de direction AR droit orange, sans lampe (R. X).	1
DS 575-28b	Réflecteur avec glace orange et support de lampe de feu indicateur AR (R. X).	2
DS 575-68a	Patte de fixat. d'indicateur de direction, côté droit, sur charnière de coffre AR, long. 50 mm.	1
DS 575-69a	Patte de fixat. d'indicateur de direction, côté gauche, sur charnière de coffre AR, long. 50 mm.	1
D 575-91	Ressort de maintien de réflecteur de feu indicateur AR (R. X).	2
2.746-S	Vis Parker TR cruciforme de 4,85 de fixat. de feu indicateur AR (R. VI).	2
615.712	Écrou clips pour vis de 4,85 de fixat. de feu indicateur AR (R. VI).	2
706.604	Lampe 12 volts, 15 watts, de feu indicateur AR (R. X).	2

NUMÉRO	DÉSIGNATION	COEFF.
	LANTERNE AR - STOP FEUX DE STATIONNEMENT	
DW 544-02b	Lanterne AR Seima (sans lampe) d'éclairage de plaque, feu rouge et stationnement (R. X). Jusque janvier 67.	2
DS 544-02e	Lanterne AR Seima (sans lampe) d'éclairage de plaque, feu rouge de stationnement (R. X). **ALLEMAGNE.** Jusque janvier 67.	2
DX 544-02a	Lanterne AR Seima (sans lampe) d'éclairage de plaque, feu rouge stop et stationnement (R. X). Depuis janvier 67.	2
DX 544-02e	Lanterne AR Seima d'éclairage de plaque, feu rouge stop et stationnement (R. X,). **ALLEMAGNE-ITALIE.** Depuis janvier 67.	2
DM 544-4	Couvercle de lanterne AR (sans support) (R. X). Jusque janvier 67.	2
DS 544-4a	Couvercle de lanterne AR (sans support) (R. X). **ALLEMAGNE.** Jusque janvier 67.	2
DX 544-4	Couvercle de lanterne AR Seima, sans support (R. X). Depuis janvier 67.	2
DS 544-23	Joint d'étanchéité de couvercle de lanterne AR Seima (R. X).	2
DM 576-02a	Interrupteur de stop (R. X). **D. à G.**	1
DM 576-02b	Interrupteur de stop (R. X). **D. à D.**	1

NUMÉRO	DÉSIGNATION	COEFF.
483-S-30	Vis TH de 7× 15 de fixat. de lanterne AR (R. X).	4
706.604	Lampe 12 volts, 15 watts, de stop (R. X).	2
706.732	Lampe 12 volts, 4 watts, d'éclairage de plaque, feu rouge de stationnement (R. X).	6
	CATADIOPTRE	
DS 579-1	Catadioptre AR encastré dans l'aile AR (R. X).	2
DS 851-160	Pontet de fixat. de catadioptre sur aile AR.	2
	ÉCLAIRAGE COFFRE AR	
D 522-7a	Commutateur d'éclaireur de coffre (R. X).	1
DS 545-9	Éclaireur de coffre (sans lampe) (R. X).	1
DS 545-10	Boîtier transparent d'éclaireur de coffre AR (R. X).	1
DS 545-84	Support d'éclaireur de coffre.	1
DS 545-87a	Support de commutateur de coffre.	1
2.668-S	Vis TR de 3,5×10 de fixat. des supports éclaireur et commutateur de coffre (R. VI).	5
615.715	Écrou clips pour vis de 3,5 de fixat. de l'éclaireur de coffre (R. VI).	2
707.194	Lampe 12 volts, 4 watts, d'éclaireur de coffre AR (R. X).	1

Les numéros soulignés indiquent les pièces nouvelles ne figurant pas sur la planche.

NUMÉRO	DÉSIGNATION	COEFF.
	FEUX INDICATEURS DE DIRECTION AR	
DS 575-3f	Feu indicateur de direction AR droit et gauche avec fil (sans lampe).	2
DS 575-15h	Boîtier de feu indicateur de direction AR gauche.	1
DS 575-15i	Boîtier de feu indicateur de direction AR droit.	1
DS 575-33	Collerette de feu indicateur de direction AR (R. VI).	2
DS 575-103	Support de fixat. de feu indicateur de direction AR gauche.	1
DS 575-103a	Support de fixat. de feu indicateur de direction AR droit.	1
706.745	Lampe 12 volts des feux indicateurs de direction AR (R. VI).	2
	ÉCLAIRAGE DE COFFRE AR	
D 522-7a	Commutateur d'éclaireur de coffre (R. VI).	1
DS 545-9	Éclaireur de coffre (sans lampe) (R. VI).	1
DS 545-10	Boîtier transparent d'éclaireur de coffre AR (R. VI).	1
DS 545-84	Support d'éclaireur de coffre.	1
DS 545-87a	Support du commutateur de coffre.	1
2.668-S	Vis TR de 3,5×10 de fixat. des supports éclaireur et commutateur de coffre (R. VI).	3
615.715	Écrou clips pour vis de 3,5 de fixat. de l'éclaireur de coffre (R. VI).	2
707.194	Lampe 12 volts, 4 watts, 2 pointes d'éclaireur de coffre AR (R. VI).	2
	LANTERNE AR - STOP « LUCAS »	
DS 544-07c	Feu rouge AR avec fil (sans lampe).	2
DS 544-08	Lanterne AR d'éclairage de plaque (sans lampe).	2
DS 544-14	Plaque de fixat. des feux AR stop et d'éclairage de plaque (R. VI).	2
DM 576-02a	Interrupteur de stop (R. VI).	1
DS 576-2	Feu rouge AR stop, avec fil (sans lampe).	2
2.319-S	Écrou H de 5×75 des vis de serrage des feux.	4
2.334-S	Rondelle crantée de 5,2×9,4 sous écrou de serrage des feux (R. VI).	4
621.062	Vis TH de 5×14 de fixat. des feux AR sur plaque.	4
706.744	Lampe 12 volts (R. VI) :	
	— de feux rouge AR.	2
	— de lanterne AR.	4
706.745	Lampe 12 volts de feux rouge AR stop (R. VI).	2
	CATADIOPTRE	
DS 579-1	Catadioptre AR encastré (R. VI).	2
DS 851-160	Pontet de fixat. du catadioptre encastré.	2

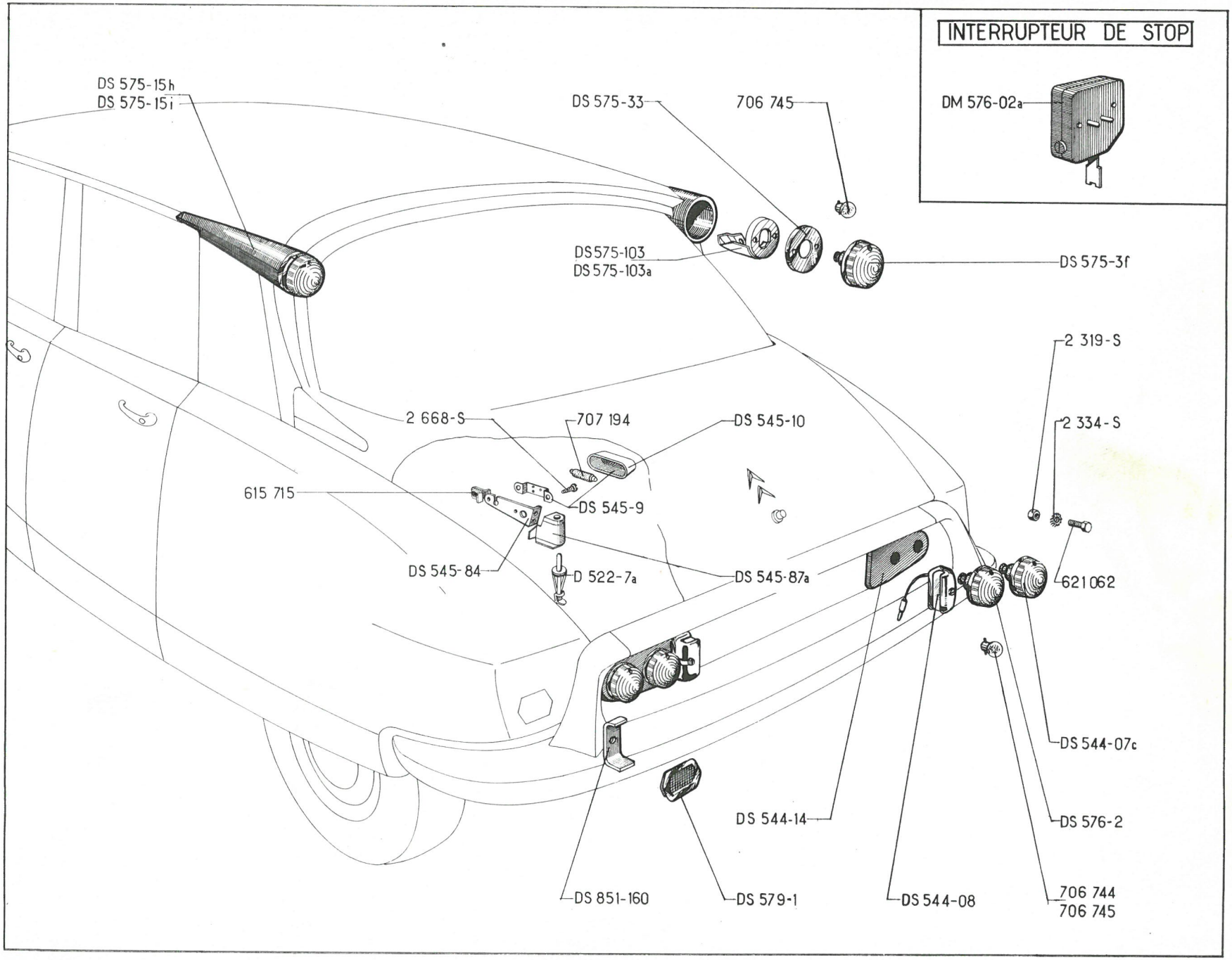
INTERRUPTEUR DE STOP
DM 576-02a
DS 575-15h
DS 575-15i
DS 575-33
706 745
DS575-103
DS 575-103a
DS 575-3f
2 319-S
2 334-S
2 668-S
707 194
DS 545-10
615 715
DS 545-9
DS 545-84
D 522-7a
DS 545-87a
621062
DS 544-07c
DS 544-14
DS 576-2
DS 851-160
DS 579-1
DS 544-08
706 744
706 745

TYPES	AVANT (planche de bord à ailes AV, fusibles et dynamo à régulateur)	ARRIÈRE (Commut. à éclair. int. Coffre AR, Lant. AR)	AILE AV G (phare ind. AV, avertisseur et relais)	AILE AV D (phare et indicateur AV)	AVERTIS. A COMPRESSEUR	MASSE PHARE et INDICAT. AV Coef. 2	BOBINE A RUPTEUR
DIRECTION A GAUCHE - 4 Fusibles **Jusque mai 67**							
Chauffage 0°	DV 511-23f	DM 511-36n	DS 511-25	DS 511-25a	DV 571-75a	DS 511-63a	DF 511-19
Chauffage — 5°	DV 511-23j	d°	d°	d°	d°	d°	d°
Chauffage 0° Phare à iode	DV 511-23g	d°	DS 511-25d	DS 511-25e	d°	d°	d°
Chauffage — 5° Phare à iode	DV 511-23k	d°	d°	d°	d°	d°	d°
ALLEMAGNE - ITALIE - 8 Fusibles **Jusque mai 67**							
	DV 511-23h	DM 511-36n	DS 511-25	DS 511-25a	DV 571-75a	DS 511-63a	DF 511-19
Phare à iode	DV 511-23i	d°	DS 511-25d	DS 511-25e	d°	d°	d°
U. S. A. - 4 Fusibles **Jusque mai 67**							
	DV 511-23p	DM 511-36n	DS 511-25b	DS 511-25c	DV 571-75a	DS 511-63a	DF 511-19
Phare à iode	DV 511-23q	d°	DS 511-25f	DS 511-25g	d°	d°	d°
DIRECTION A DROITE - 8 Fusibles **Jusque mai 67**							
	DV 511-23m	DM 511-36n	DS 511-25	DS 511-25a	DV 571-75a	DS 511-63a	DF 511-19
Phare à iode	DV 511-23n	d°	DS 511-25d	DS 511-25e	d°	d°	d°

TYPES	AVANT (planche de bord à ailes AV et fusibles, dynamo à régulateur)	ARRIÈRE (Commut. à éclair. int. Coffre AR, Lant. AR)	AILE AV G (phare ind. AV, avertisseur et relais)	AILE AV D (phare et indicateur AV)	AVERTIS. A COMPRESSEUR	MASSE PHARE et INDICAT. AV Coef. 2	BOBINE A RUPTEUR
	DIRECTION A GAUCHE - 4 Fusibles **Mai 67 - septembre 67**						
Chauffage 0°	DV 511-23v	DM 511-36n	DS 511-25	DS 511-25a	DV 571-75a	DS 511-63a	DF 511-19
Chauffage — 5°	DV 511-23z	d°	d°	d°	d°	d°	d°
Chauffage 0° Phare à iode	DV 511-23w	d°	DS 511-23d	DS 511-25e	d°	d°	d°
Chauffage — 5° Phare à iode	DV 511-35	d°	d°	d°	d°	d°	d°
	ALLEMAGNE - ITALIE - 8 Fusibles **Mai 67 - septembre 67**						
	DV 511-23x	DM 511-36n	DS 511-25	DS 511-25a	DV 571-75a	DS 511-63a	DF 511-19
Phare à iode	DV 511-23y	d°	DS 511-25d	DS 511-25e	d°	d°	d°
	U.S.A. - 4 Fusibles **Mai 67 - septembre 67**						
	DV 511-35a	DM 511-36n	DS 511-25b	DS 511-25c	DV 571-75a	DS 511-63a	DF 511-19
Phare à iode	DV 511-35b	d°	DS 511-25f	DS 511-25g	d°	d°	d°
	DIRECTION A DROITE - 8 Fusibles **Mai 67 - septembre 67**						
	DV 511-35c	DM 511-36n	DS 511-25	DS 511-25a	DV 571-75a	DS 511-63a	DF 511-19
Phare à iode	DV 511-35d	d°	DS 511-25d	DS 511-25e	d°	d°	d°

TYPES	AVANT (planche de bord à ailes AV, fusibles et dynamo à régulateur)	ARRIÈRE (Commut. à éclair. int. Coffre AR Lant. AR et groupe AR)	AILE AV G phare ind. AV) avertisseur et relais)	AILE AV D (phare et indicateur AV)	AVERTIS. A COMPRESSEUR	MASSE PHARE et INDICAT. AV Corf. 2	BOBINE A RUPTEUR
DIRECTION A GAUCHE - 4 Fusibles							
	DV 511-23j	DM 511-36p	DS 511-25	DS 511-25a	DV 571-75a	DS 511-63a	DF 511-19
Phare à iode	DV 511-23k	d°	DS 511-25d	DS 511-25e	d°	d°	d°
ALLEMAGNE - ITALIE - 8 Fusibles							
	DV 511-23h	DM 511-36p	DS 511-25	DS 511-25a	DV 571-75a	DS 511-63a	DF 511-19
Phare à iode	DV 511-23i	d°	DS 511-25d	DS 511-25e	d°	d°	d°
U. S. A. - 4 Fusibles							
	DV 511-23p	DM 511-36p	DS 511-25b	DS 511-25c	DV 571-75a	DS 511-63a	DF 511-19
Phare à iode	DV 511-23q	d°	DS 511-25f	DS 511-25g	d°	d°	d°
DIRECTION A DROITE - 8 Fusibles							
	DV 511-23m	DM 511-36p	DS 511-25	DS 511-25a	DV 571-75a	DS 511-63a	DF 511-19
Phare à iode	DV 511-23u	d°	DS 511-25d	DS 511-25e	d°	d°	d°

TYPES	AVANT (planche de bord à ailes AV, fusibles et dynamo à régulateur)	ARRIÈRE (Commut. à éclair. int. Coffre AR Lant. AR) Chauffage	GROUPE CHAUFFAGE	AILE AV G (phare ind. AV avertisseur et relais)	AILE AV D (phare et indicateur AV)	AVERTIS. A COMPRESSEUR	MASSE PHARE et INDICAT. AV Coef. 2	BOBINE A RUPTEUR
	DIRECTION A GAUCHE - 4 Fusibles							
	DV 511-23j	DV 511-24	DX 511-34	DS 511-25	DS 511-25a	DV 571-75a	DS 511-63a	DF 511-19
Phare à iode	DV 511-23k	d°	d°	d°	d°	d°	d°	d°
	ALLEMAGNE - ITALIE - 8 Fusibles							
	DV 511-23h	DV 511-24	DX 511-34	DS 511-25	DS 511-25a	DV 571-75a	DS 511-63a	DF 511-19
Phare à iode	DV 511-23i	d°	d°	DS 511-25d	DS 511-25e	d°	d°	d°
	U. S. A. - 4 Fusibles							
	DV 511-23p	DV 511-24	DX 511-34	DS 511-25b	DS 511-25c	DV 571-75a	DS 511-63a	DF 511-19
Phare à iode	DV 511-23q	d°	d°	DS 511-25f	DS 511-25g	d°	d°	d°
	DIRECTION A DROITE - 8 Fusibles							
	DV 511-23m	DV 511-24	DX 511-34a	DS 511-25	DS 511-25a	DV 571-75a	DS 511-63a	DF 511-19
Phare à iode	DV 511-23n	d°	d°	DS 511-25d	DS 511-25e	d°	d°	d°

TOUS TYPES

NUMÉRO	DÉSIGNATION	COEFF.	NUMÉRO	DÉSIGNATION	COEFF.	NUMÉRO	DÉSIGNATION	COEFF.
DX 511-86	*Fil de groupe chauffage. N.F.P.*	1	DX 511-87	Faisceau de commutateur de groupe chauffage.	1	DX 511-88	Faisceau de rhéostat de chauffage.	1

TYPES	AVANT (planche de bord à ailes AV, fusibles)	ARRIÈRE (Commut. à éclair. int. Coffre AR, Lant. AR)	AILES AV G (phare ind. AV, avertisseur et relais)	AILE AV D (phare et indicateur AV)	AVERTIS. A COMPRESSEUR	MASSE PHARE et INDICAT. AV Coef. 2	BOBINE A RUPTEUR
	DIRECTION A GAUCHE - 4 Fusibles **Depuis septembre 67**						
Chauffage 0°	DV 511-35j	DM 511-36n	DY 511-25	DX 511-25g	DX 571-75b	DS 511-63a	DF 511-19
Chauffage — 5°	DV 511-35g	d°	d°	d°	d°	d°	d°
	ALLEMAGNE - 8 Fusibles **Depuis septembre 67**						
	DV 511-35f	DM 511-36n	DY 511-25	DX 511-25g	DX 571-75b	DS 511-63a	DF 511-19
	ITALIE - 8 Fusibles **Depuis septembre 67**						
	DV 511-35e	DM 511-36n	DY 511-25	DX 511-25g	DX 571-75b	DS 511-63a	DF 511-19
	U. S. A. - 4 Fusibles **Depuis septembre 67**						
	DV 511-35h	DM 511-36n	DY 511-25a	DX 511-25i	DX 571-75b	DS 511-63a	DF 511-19
	DIRECTION A DROITE - 8 Fusibles **Depuis septembre 67**						
	DV 511-35i	DM 511-36n	DY 511-25	DX 511-25g	DX 571-75b	DS 511-63a	DF 511-19

TYPES	AVANT (planche de bord à ailes AV, fusibles et dynamo à régulateur)	ARRIÈRE (Commut. à éclair. int. Coffre AR, Lant. AR et groupe AR)	AILE AV G (phare ind. AV, avertisseur et relais)	AILE AV D (phare et indicateur AV)	AVERTIS. A COMPRESSEUR	MASSE PHARE et INDICAT. AV Coef. 2	BOBINE A RUPTEUR
			DIRECTION A GAUCHE - 4 Fusibles **Jusque septembre 67**				
	DV 511-23j	DM 511-36p	DS 511-25	DS 511-25a	DV 571-75a	DS 511-63a	DF 511-19
Phare à iode	DV 511-23k	d°	DS 511-25d	DS 511-25e	d°	d°	d°
			ALLEMAGNE - ITALIE - 8 Fusibles **Jusque septembre 67**				
	DV 511-23h	DM 511-36p	DS 511-25	DS 511-25a	DV 571-75a	DS 511-63a	DF 511-19
Phare à iode	DV 511-23i	d°	DS 511-25d	DS 511-25e	d°	d°	d°
			U. S. A. - 4 Fusibles **Jusque septembre 67**				
	DV 511-23p	DM 511-36p	DS 511-25b	DS 511-25c	DV 571-75a	DS 511-63a	DF 511-19
Phare à iode	DV 511-23q	d°	DS 511-25f	DS 511-25g	d°	d°	d°
			DIRECTION A DROITE - 8 Fusibles **Jusque septembre 67**				
	DV 511-23m	DM 511-36p	DS 511-25	DS 511-25a	DV 571-75a	DS 511-63a	DF 511-19
Phare à iode	DV 511-23n	d°	DS 511-25d	DS 511-25e	d°	d°	d°

TYPES	AVANT (planche de bord à ailes AV, fusibles)	ARRIÈRE (Commut. à éclair. int. Coffre AR, Lant. AR et groupe AR)	AILE AV G (phare ind. AV, avertisseur et relais)	AILE AV D (phare et indicateur AV)	AVERTIS. A COMPRESSEUR	MASSE PHARE et INDICAT. AV Coef. 2	BOBINE A RUPTEUR
	DIRECTION A GAUCHE - 4 Fusibles **Depuis septembre 67**						
	DV 511-35g	DM 511-36p	DY 511-25	DX 511-25g	DX 571-75b	DS 511-63a	DF 511-19
	ALLEMAGNE - 8 Fusibles **Depuis septembre 67**						
	DV 511-35f	DM 511-36p	DY 511-25	DX 511-25g	DX 571-75b	DS 511-63a	DF 511-19
	ITALIE - 8 Fusibles **Depuis septembre 67**						
	DV 511-35e	DM 511-36p	DY 511-25	DX 511-25g	DX 571-75b	DS 511-63a	DF 511-19
	U.S.A. - 4 Fusibles **Depuis septembre 67**						
	DV 511-35h	DM 511-36p	DY 511-25a	DX 511-25i	DX 571-75b	DS 511-63a	DF 511-19
	DIRECTION A DROITE - 8 Fusibles **Depuis septembre 67**						
	DV 511-35i	DM 511-36p	DY 511-25	DX 511-25g	DX 571-75b	DS 511-63a	DF 511-19

TYPES	AVANT (planche de bord à ailes AV, fusibles et dynamo à régulateur)	ARRIÈRE (Commut. à éclair. int. Coffre AR, Lant. AR Chauffage)	GROUPE CHAUFFAGE	AILE AV G (phare ind. AV avertisseur et relais)	AILE AV D (phare et indicateur AV)	AVERTIS. A COMPRESSEUR	MASSE PHARE et INDICAT. AV Coef. 2	BOBINE A RUPTEUR
	DIRECTION A GAUCHE - 4 Fusibles **Jusque janvier 67**							
	DV 511-23j	DV 511-24	DX 511-34	DS 511-25	DS 511-25a	DV 571-75a	DS 511-63a	DF 511-19
Phare à iode	DV 511-23k	d°	d°	d°	d°	d°	d°	d°
	ALLEMAGNE - ITALIE - 8 Fusibles **Jusque janvier 67**							
	DV 511-23h	DV 511-24	DX 511-34	DS 511-25	DS 511-25a	DV 571-75a	DS 511-63a	DF 511-19
Phare à iode	DV 511-23i	d°	d°	DS 511-25d	DS 511-25e	d°	d°	d°
	U. S. A. - 4 Fusibles **Jusque janvier 67**							
	DV 511-23p	DV 511-24	DX 511-34	DS 511-25b	DS 511-25c	DV 571-75a	DS 511-63a	DF 511-19
Phare à iode	DV 511-23q	d°	d°	DS 511-25f	DS 511-25g	d°	d°	d°
	DIRECTION A DROITE - 8 Fusibles **Jusque janvier 67**							
	DV 511-23m	DV 511-24	DX 511-34a	DS 511-25	DS 511-25a	DV 571-75a	DS 511-63a	DF 511-19
Phare à iode	DV 511-23n	d°	d°	DS 511-25d	DS 511-25e	d°	d°	d°

TOUS TYPES
Jusque Janvier 67

NUMÉRO	DÉSIGNATION	COEFF.	NUMÉRO	DÉSIGNATION	COEFF.	NUMÉRO	DÉSIGNATION	COEFF.
DX 511-86	*Fil de groupe chauffage. N.F.P.*	1	DX 511-87	Faisceau de commutateur de groupe chauffage.	1	DX 511-88	Faisceau de rhéostat de chauffage.	1

NUMÉRO	DÉSIGNATION	COEFF
	CABLES AU MÈTRE (R. VI)	
3.732	**Câble** de 20/10, 1 conducteur.	ALD
3.733	**Câble** de 12/10, 1 conducteur.	ALD
	CABLES DE BATTERIE	
DX 511-8a	**Câble** de borne négative de batterie à masse sur pompe à eau, long. 0,500 m.	1
DY 524-01	**Relais** Gelbon 12 volts de démarreur avec câble positif (R. X). Jusque septembre 67.	1
DY 524-01a	**Relais** Gelbon de démarreur avec câble positif (R. X). Depuis septembre 67.	1
	CLASSEMENT ALPHABÉTIQUE	
	ÉQUIPEMENT ÉLECTRIQUE	
A 512-5b	**Bague** caoutchouc de 3,5×6,5×20 de fiche femelle de 4 mm (R. VI).	ALD
D 511-97	**Bague** fendue caoutchouc de 4×16×20 de passage de câblerie AV dans tablier, côté droit.	1
D 511-98	**Bague** fendue caoutchouc de 12,5×50×20 de passage de câblerie AV dans tablier, côté gauche.	1
DS 511-95	**Bague** caoutchouc de 3×19×45 de passage de fil de feu indicateur AR dans la caisse.	2
722.458	**Barrette** 1 borne.	1
614.541	**Cosse** de 4 mm (R. X).	ALD
614.542	**Cosse** de 5 mm (R. X).	ALD
614.543	**Cosse** de 6 mm (R. X).	ALD
710.022	**Écrou** spécial de 5×75 de borne en ébonite (R. VI).	1
A 512-3b	**Fiche** femelle, diam. 4 mm, de câblerie (R. X).	ALD
A 512-4a	**Fiche** mâle, diam. 4 mm, de câblerie (R. X).	ALD
DM 512-86a	**Protecteur** isolant (carton pressspahn) sous patte de fixat. de câblerie (R. VI).	ALD
DM 511-45	**Protecteur** avec patte de câblerie dans le coffre AR.	1
722.429	**Rondelle** de borne de batterie (R. VI).	2
DM 512-98	**Tube** caoutchouc de protection de câblerie AR sur pied AV (15×25×480).	1
	FUSIBLE 12 VOLTS MONTAGE 4 FUSIBLES	
DM 523-4	**Fusibles** 30 ampères (R. X).	4
DF 511-76	**Pince** porte-fusible de rechange (R. X).	2
DX 523-99	**Semelle** caoutchouc de 69×35×2 de support fusible (R. X).	2
DX 523-6b	**Support** à 2 fusibles (R. X).	2
2.610-S	**Vis** TFB de 3,5×15 de fixat. du support (R. VI).	2
	MONTAGE 8 FUSIBLES ALLEMAGNE - ITALIE	
DM 523-4	**Fusible** 30 ampères (R. X).	8
DM 523-99a	**Semelle** caoutchouc de 98×80×2 de support à 6 fusibles (R. VI).	1
DX 523-99	**Semelle** caoutchouc de 69×35×2 support à 2 fusibles (R. X).	1
DX 523-6b	**Support** à 2 fusibles (R. X).	2
AM 523-6b	**Support** à 4 fusibles (R. X).	1
2.610-S	**Vis** TFB de 3,5×15 de fixat. de support (R. VI).	3

Les numéros soulignés indiquent les pièces nouvelles.

NUMÉRO	DÉSIGNATION	COEFF
	CLASSEMENT ALPHABÉTIQUE	
DM 571-4	**Avertisseur** de route 12 volts Ferson, droit et gauche (R. X).	2
2.491-S	**Écrou** *H de 7×100 de fixat. des lames sur support. R.p.* 2.489-S.	1
DX 571-83	**Entretoise** de 8×10×42 de support d'avertisseur, côté gauche. Jusque septembre 67.	1
DM 571-98	**Lame** support d'avertisseur de route.	4
DX 571-93	**Support** d'avertisseur de route (1 trou de 7,5, 1 boutonnière de de 8,25×12,25). Depuis septembre 67.	2
501-S	**Vis** TH de 7×70 de fixat. des lames sur support, côté gauche. Jusque septembre 67.	1
484-S 30	**Vis** TH de 7×17 de fixat. des supports d'avertisseur. Depuis septembre 67.	2
487-S	**Vis** TH de 7×25 de fixat. des lames, sur support côté, gauche. Depuis septembre 67.	1
	A COMPRESSEUR SANOR	
DX 571-8	**Avertisseur** Sanor son grave à pavillon long, long. totale 0,213 m (R. X).	1
DX 571-8a	**Avertisseur** Sanor son aigu à pavillon court, long. totale 0,163 m (R. X).	1
DV 571-75a	**Câblerie** des avertisseurs. Jusque septembre 67.	1
DX 571-75b	**Câblerie** des avertisseurs. Depuis septembre 67.	1
DX 571-82	**Compresseur** (R. X).	1
2.269-S	**Écrou** H de 4×75 des vis de fixat. de relais.	2
DX 571-81	**Raccord** 3 voies (forme y) des tubes de compresseur à avertisseur (R. X).	1
DS 541-19	**Relais** Sanor d'avertisseur (R. X).	1
2.284-S	**Rondelle** crantée de 4,2×8 sous écrou des vis de fixat. de relais (R. VI).	2
2.334-S	**Rondelle** crantée de 5,2×9,4 sous vis de fixat. du support sur traverse AV de roue de secours (R. VI).	3
2.514-S	**Rondelle** crantée de 7,3×12 des vis de fixat. du compresseur sur support (R. VI).	2
2.573-S	**Rondelle** crantée de 8,5×14 sous vis de fixat. des avertisseurs sur support (R. VI).	4
DX 571-74	**Support** d'avertisseurs de compresseur et relais sur traverse AV support de roue. Jusque septembre 67.	1
DX 571-78a	**Support** d'avertisseur de compresseur et relais (R. VI). Depuis septembre 67.	1
DX 571-79	**Tube** (plastique) de 7×11×100 du raccord 3 voies à avertisseur (R. X). Jusque septembre 67.	2
DX 571-79a	**Tube** (plastique) de 11×7 de raccord 3 voies à avertisseur pavillon long, long. 135 mm (R. X). Depuis septembre 67.	1
DX 571-79b	**Tube** (plastique) de 11×7 de raccord 3 voies à avertisseur pavillon court, long. 50 mm (R. X). Depuis septembre 67.	1
DX 571-80	**Tube** (plastique) de 7×11×380 du compresseur à raccord 3 voies (R. X). Jusque septembre 67.	1
DX 571-80a	**Tube** (plastique) de raccord 3 voies à compresseur, long. 185 mm (R. X). Depuis septembre 67.	1
283-S	**Vis** TH de 5×13 de fixat. du support d'avertisseur sur traverse AV.	3
483-S	**Vis** TH de 7×15 de fixat. du compresseur sur support.	2
665-S	**Vis** TH de 8×20 de fixat. des avertisseurs sur support.	2
621.077	**Vis** TH de 4×10 de fixat. de relais (R. VI).	2

Les numéros soulignés indiquent les pièces nouvelles.

NUMÉRO	DÉSIGNATION	COEFF
	CLASSEMENT ALPHABÉTIQUE	
619.809	**Agrafe** de maintien du fil de haut-parleur (R. X).	4
DW 653-01	**Antenne** Ara (R. X).	1
DW 653-69	**Cache-antenne** (R. X).	1
DW 653-1	**Condensateur** antiparasites Ara sur bobine et régulateur de dynamo (R. X).	2
2.320-S	**Écrou** H de 5×75 de serrage du condensateur sur bobine.	1
615.747	**Écrou** clips de vis de fixat. de haut-parleur (R. VI).	4
2.269-S	**Écrou** H de 4×75 des vis de fixat. du haut-parleur.	4
DW 653-47a	**Encadrement** de grille de haut-parleur (noir).	1
DW 653-05	**Ensemble** de poste de radio comprenant : antenne, haut-parleur et fixat. (R. X).	1
DW 653-58	**Entretoise** de 6×15 des vis de fixat. du haut-parleur (R. VI).	4
DW 653-60	**Fil** de haut-parleur (R. X).	1
DW 653-55a	**Grille** noire de protection de haut-parleur.	1
DW 653-10	**Haut-parleur** Audax (R. X).	1
DW 653-56	**Joint** (carton) d'insonorisation entre grille et encadrement de haut-parleur (R. VI).	1
DW 653-0a	**Poste** de radio seul (R. X).	1
DW 653-57	**Protecteur** (coton) de haut-parleur.	1
DW 653-59a	**Protecteur** strié (profilé) de descente du coaxial sur pied AV (R. VI).	1
2.262-S	**Rondelle** de 4,25×10 des vis de fixat. du haut-parleur.	4
2.281-S	**Vis** TFB de 4×25 de fixat. du haut-parleur (R. VI).	4
2.756-S	**Vis** TR de 3×9,5 de fixat. de fil de masse du poste (R. VI).	1

NUMÉRO	DÉSIGNATION	COEFF
	CLASSEMENT ALPHABÉTIQUE	
619.809	**Agrafe** de maintien du fil de haut-parleur (R. VI).	4
DW 653-01	**Antenne** Ara (R. X).	1
DS 653-83	**Bague** caoutchouc de 9×14,5×7 de fixat. de grille et support de haut-parleur AV (R. X).	2
DW 653-69	**Cache-antenne** (R. X).	1
DX 653-79	**Capuchon** d'enjolivement de bouton de commutateur mélangeur (noir) (R. X).	1
DS 653-45	**Commutateur** mélangeur (R. X).	1
DS 653-1	**Condensateur** sur bobine (R. X).	1
DS 653-1a	**Condensateur** de régulateur de dynamo (R. X).	1
2.320-S	**Écrou** H de 5×75 de serrage du condensateur sur bobine.	1
615.747	**Écrou** clips de vis de fixat. AR (R. VI).	4
2.269-S	**Écrou** H de 4×75 des vis de fixat. :	
	— du haut-parleur AV.	4
	— du haut-parleur AR.	4
DW 653-47a	**Encadrement** noir de grille de haut-parleur AR.	1
DS 653-012	**Ensemble** de poste de radio comprenant antenne, haut-parleur et fixat., boîte BF fixée par vis (R. X). Jusque mars 67.	1
DS 653-012a	**Ensemble** de poste de radio comprenant antenne, haut-parleur, et fixat., boîte BF fixée par pattes (R. X). Depuis mars 67.	1
DW 653-58	**Entretoise** de 6×15 des vis de fixat. du haut-parleur AR (R. VI).	4
DW 653-60	**Fil** de haut-parleur AR (R. VI).	1
DS 653-55	**Grille** de haut-parleur AV (R. X).	1
DW 653-55a	**Grille** noire de protecteur de haut-parleur AR.	1
DS 653-10	**Haut-parleur** AV (R. X).	1
DX 653-10	**Haut-parleur** AR (R. X).	1
DW 653-56	**Joint** (carton) d'insonorisation entre grille et encadrement de haut-parleur (R. VI).	1
DS 653-0a	**Poste** de radio seul (R. X).	1
DW 653-57	**Protecteur** (coton) de haut-parleur AR.	1
DW 653-59a	**Protecteur** strié (profilé) de descente du coaxial sur pied AV (R. VI).	1
2.262-S	**Rondelle** de 4,25×10 des vis de fixat. du haut-parleur.	4
619.133	**Rondelle** de 5,25×15×1,5 des vis de fixat. du haut-parleur et grille sur tôle d'habillage AV.	2
DS 653-11	**Support** de haut-parleur AV (R. X).	1
DS 653-99	**Tresse** de masse (liaison capot à la caisse), 2 trous de 7,5 à 350 mm d'entraxes (R. X).	1
2.281-S	**Vis** TFB de 4×25 de fixat. du haut-parleur AR (R. VI).	4
2.756-S	**Vis** TR de 3,5×9,5 de fixat. du fil de masse du poste (R. VI).	1
63-S	**Vis** *TR de 4×10 de fixat. du haut-parleur AV sur support.* *R.p.* 2.242-S.	4
2.741-S	**Vis** de 4,85×9,5 de fixat. du haut-parleur et grille sur tôle d'habillage AV (R. VI).	2

NOTA : L'ensemble du poste est livré sans planche de bord, ni grille de haut-parleur AV, ni allumeur ou rotor.

Les numéros soulignés indiquent les pièces nouvelles.

NUMÉRO	CARACTÉRISTIQUES	TYPE	OBSERVATIONS
	NOTA : Les carrosseries sont fournies sans portes latérales, ni porte de coffre, ni capot, ni pavillon, ni ailes AV et AR.		
DX 8-05e	Carrosserie, entraxe de fixat. de pare-chocs AV sur longeron 110 mm. **D. à G.**	BERLINE	Depuis septembre 67.
DX 8-05f	Carrosserie, entraxe de fixat. de pare-chocs AV sur longeron 110 mm. **D. à D.**	BERLINE	Depuis septembre 67.
DX 8-05g	Carrosserie, 1 boutonnière de 52 mm, sur longeron gauche, fixat. de batterie sur côté droit ou sur côté gauche, entraxe de fixat. de pare-chocs AV sur longeron 135 mm. **D. à G.**	BERLINE	Jusque septembre 67.
DX 8-05h	Carrosserie, 1 boutonnière de 80 mm, sur longeron droit, fixat. de batterie sur côté droit ou sur côté gauche, entraxe de fixat. de pare-chocs AV sur longeron 135 mm. **D. à D.**	BERLINE	Jusque septembre 67

NUMÉRO	DÉSIGNATION	COEFF
	Jusque septembre 67	
DX 251-75	Obturateur de manivelle sur tôle de déflecteur.	1
DX 251-80	Patte d'accrochage de manivelle de dégommage.	1
DX 251-101	Support de manivelle de dégommage.	1
DX 741-04e	Unit AV de caisson avec traverse intermédiaire, une boutonnière de 52 mm, sur longeron gauche, fixat. de batterie sur côté droit ou sur côté gauche, fixat. de pare-chocs AV sur longeron 135 mm. **D. à G.**	1
DX 741-04f	Unit AV de caisson avec traverse intermédiaire, une boutonnière de 80 mm, fixat. de batterie sur côté droit ou sur côté gauche, fixat. de pare-chocs AV sur longeron 135 mm. **D. à D.**	1
DX 741-3d	Unit AV de caisson (partie AV) sans support de palier, 2 encoches à la partie inférieure, entraxe de fixat. de pare-chocs AV sur longeron 135 mm. **D. à G.**	1
DX 741-3e	Unit AV de caisson (partie AV) sans support de palier, 2 encoches à la partie inférieure, entraxe de fixat. de pare-chocs AV sur longeron 135 mm. **D. à D.**	1
DX 741-5	Longeron AV, d'unit AV, côté droit, entraxe de fixat. de pare-chocs AV 135 mm.	1
DX 741-5c	Longeron AV, d'unit AV, côté gauche, entraxe de fixat. de pare-chocs AV 135 mm.	1
DX 741-7	Traverse AV avec butées de roue de secours.	1
DX 741-50e	Extension AV comprenant : longeron AV, tôle de fermeture de brancard, entretoise d'unit AV, brancard d'unit AV, côté droit, entraxe de fixat. de pare-chocs AV sur longeron 135 mm. **D. à G.**	1
DX 741-50g	Extension AV comprenant : longeron AV, tôle de fermeture de brancard, entretoise d'unit AV, brancard d'unit AV, côté droit, entr'axe de fixat. de pare-chocs AV sur longeron 135 mm. **D. à D.**	1
DX 741-50h	Extension AV comprenant : longeron AV, tôle de fermeture de brancard, entretoise d'unit AV, brancard d'unit AV, côté gauche, entraxe de fixat. de pare-chocs AV sur longeron 135 mm. **D. à G.**	1
DX 741-50i	Extension AV comprenant : longeron AV, tôle de fermeture de brancard, entretoise d'unit AV, brancard d'unit AV, côté gauche, entraxe de fixat. de pare-chocs AV sur longeron 135 mm. **D. à D.**	1
D 741-58	Tôle de fermeture d'unit AV et brancard de caisse AV, côté gauche.	1
D 741-58a	Tôle de fermeture d'unit AV et brancard de caisse AV, côté droit.	1
DS 741-58	Tôle de fermeture de brancard de longeron, côté gauche.	1
DS 741-58a	Tôle de fermeture de brancard de longeron, côté droit.	1
D 741-59	Tôle de fermeture latérale de longeronnet AV, côté gauche.	1
D 741-59a	Tôle de fermeture latérale de longeronnet AV, côté droit.	1
DS 741-78	Entretoise d'unit AV entre longeron et brancard.	2
DX 741-91a	Brancard d'unit AV, 4 écrous soudés, côté droit. **D. à G.**	1
DX 741-91b	Brancard d'unit AV, 7 écrous soudés, côté gauche. **D. à G.**	1
DX 741-91c	Brancard d'unit AV, 7 écrous soudés, côté droit. **D. à D.**	1
DX 741-91d	Brancard d'unit AV, 2 écrous soudés, côté gauche. **D. à D.**	1
DX 741-97	Tôle de fermeture d'unit AV avec prise d'échappement **(chauffage FR — 20).**	1
DX 741-99a	Tôle de fermeture d'unit AV.	1
DS 741-100	Longeronnet avec renfort, côté gauche.	1
DX 741-100	Longeronnet avec entretoise et renfort, côté droit.	1
DX 853-74	Entretoise de fixat. de déflecteur sur tôle d'habillage (R. VI).	2
DS 853-84	Caoutchouc entre tôle de fermeture et pare-chocs AV.	2

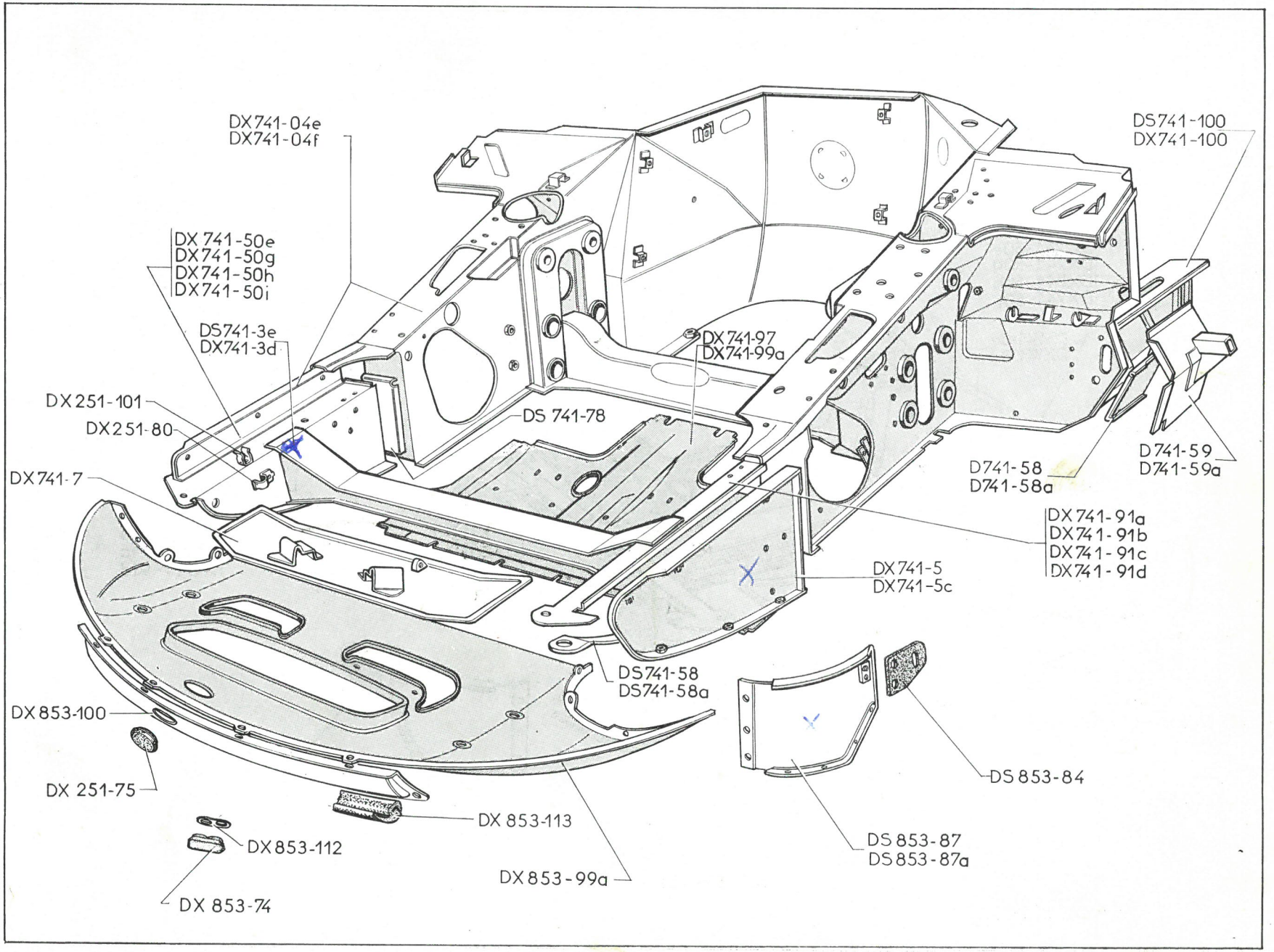
DX741-04e
DX741-04f
DS741-100
DX741-100
DX 741-50e
DX741-50g
DX741-50h
DX741-50i
DS741-3e
DX741-3d
DX741-97
DX741-99a
DX251-101
DX251-80
DS 741-78
DX741-7
D741-58
D741-58a
D741-59
D741-59a
DX741-91a
DX741-91b
DX741-91c
DX741-91d
DX741-5
DX741-5c
DS741-58
DS741-58a
DX853-100
DX 251-75
DS 853-84
DX 853-113
DX853-112
DS 853-87
DS 853-87a
DX853-99a
DX 853-74

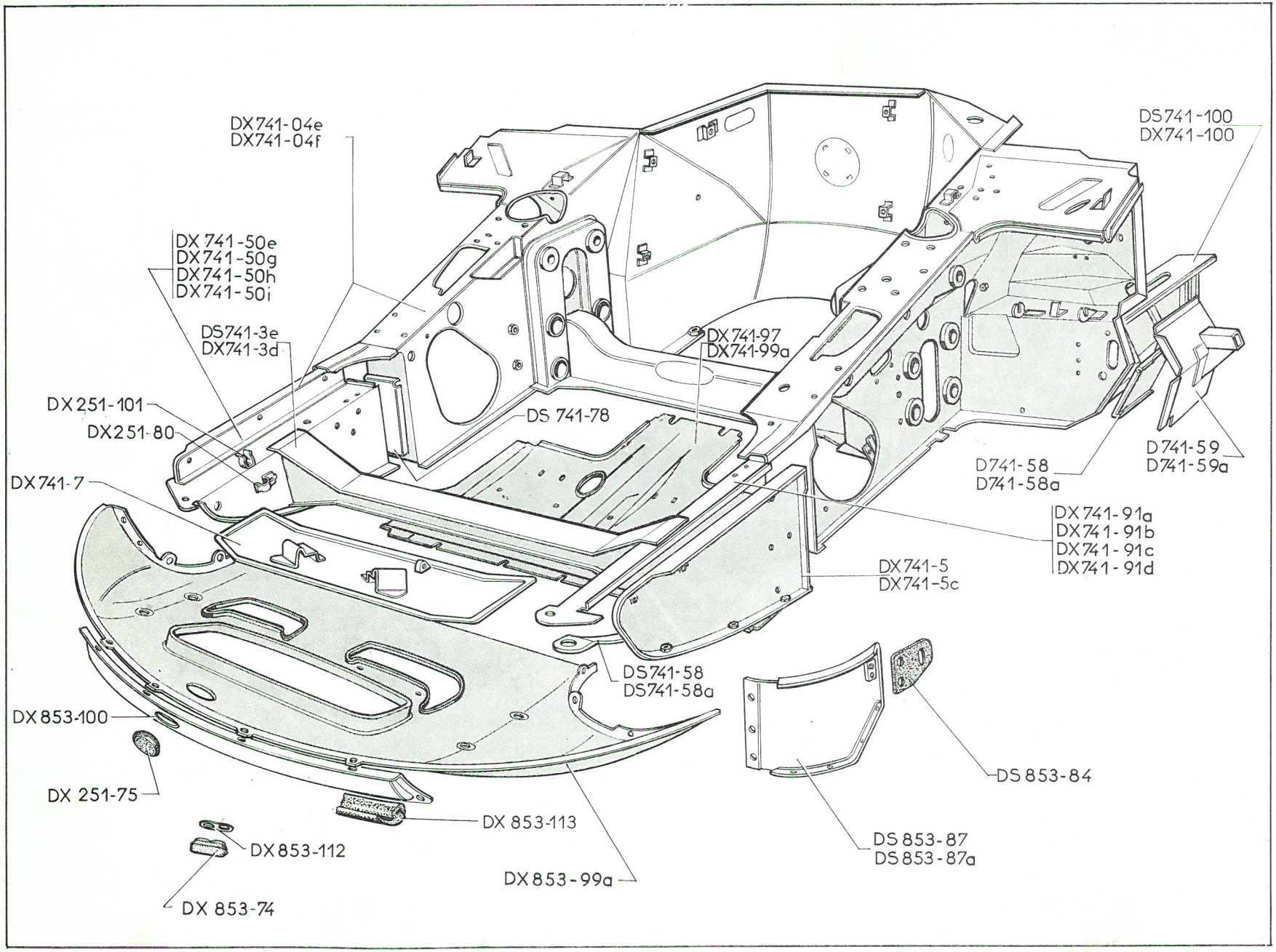
DX741-04e
DX741-04f
DS741-100
DX741-100
DX 741-50e
DX741-50g
DX741-50h
DX741-50i
DS741-3e
DX741-3d
DX741-97
DX741-99a
DX251-101
DX251-80
DS 741-78
D741-59
D741-59a
D741-58
D741-58a
DX741-7
DX741-91a
DX741-91b
DX741-91c
DX741-91d
DX741-5
DX741-5c
DS741-58
DS741-58a
DX853-100
DS 853-84
DX 251-75
DX 853-113
DX853-112
DS 853-87
DS 853-87a
DX853-99a
DX 853-74

NUMÉRO	DÉSIGNATION	COEFF.
DS 853-87	Tôle de fermeture latérale de tôle d'habillage, côté gauche.	1
DS 853-87a	Tôle de fermeture latérale de tôle d'habillage, côté droit.	1
DX 853-99a	Tôle d'habillage de partie AV de caisson, prise d'air horizontale.	1
DX 853-100	Déflecteur d'air sur tôle d'habillage (R. VI).	1
DX 853-112	Contreplaque de fixat. de déflecteur sur tôle d'habillage.	2
DX 853-113	Profilé d'étanchéité entre déflecteur et tôle d'habillage, long. 750 mm.	1

CLASSEMENT ALPHABÉTIQUE

BOULONNERIE DE FIXATION

NUMÉRO	DÉSIGNATION	COEFF.
615.713	**Écrou** clips de fixat. de déflecteur (R. VI).	4
615.745	**Écrou** clips de fixat. de tôle d'habillage (R. VI).	4
613.018	**Obturateur** de trou de fixat. de ceinture de sécurité (R. VI).	4
232.932	**Œillet** obturateur d'étanchéité de caisse.	2
2.335-S	**Rondelle** concave de fixat. de déflecteur (R. VI).	2
2.514-S	**Rondelle** de 7,3×12 de fixat. de traverse (R. VI).	4
6.278	**Rondelle** de 7,5×20×2 de fixat. de traverse.	4
619.132	**Rondelle** de 10×5,25×0,7 de fixat. de déflecteur.	4
619.133	**Rondelle** de 5,25×15×1,5 de fixat. de tôle de fermeture.	26
295-S-30	**Vis** TH de 5×16 de fixat. de tôle de fermeture.	20
483-S-30	**Vis** TH de 7×15 de fixat. de traverse.	4
2.746-S	**Vis** TR de 4,85×16 de fixat. de déflecteur (R. VI).	4
2.751-S	**Vis** TR de 4,85×12,7 de fixat. de tôle d'habillage (R. VI).	4
613.674	**Vis** TF de 5×80, long. sous tête 13,25, de fixat. de déflecteur sur entretoise (R. VI).	2
613.675	**Vis** TH de 5×80, long. sous tête 12 mm, de fixat. de contreplaque sur tôle d'habillage (R. VI).	4

NUMÉRO	DÉSIGNATION	COEFF
	Depuis septembre 67	
DX 741-04c	Unit AV de caisson avec traverse intermédiaire, entraxe de fixat. de pare-chocs AV 110 mm. **D. à G.**	1
DX 741-04d	Unit AV de caisson avec traverse intermédiaire, entraxe de fixat. de pare-chocs AV 110 mm. **D. à D.**	1
DX 741-3	Unit AV de caisson, partie AV, entraxe de fixat. de pare-chocs AV 110 mm. **D. à G.**	1
DX 741-3c	Unit AV de caisson, partie AV, entraxe de fixat. de pare-chocs AV 110 mm. **D. à D.**	1
DX 741-7a	Traverse AV de roue de secours avec goussets, entraxe de fixat. 852 mm.	1
DX 741-50d	Extension AV comprenant : longeron AV, tôle de fermeture, entretoise, brancard d'unit AV, entraxe de fixat. de pare-chocs AV 110 mm, côté gauche. **D. à G.**	1
DX 741-50f	Extension AV comprenant : longeron AV, tôle de fermeture, entretoise, brancard d'unit AV, entraxe de fixat. de pare-chocs AV 110 mm, côté gauche. **D. à D.**	1
DX 741-50j	Extension AV comprenant : longeron AV, tôle de fermeture, entretoise, brancard d'unit AV, entraxe de fixat. de pare-chocs AV 110 mm, côté droit. **D. à G.**	1
DX 741-50k	Extension AV comprenant : longeron AV, tôle de fermeture, entretoise, brancard d'unit AV, entraxe de fixat. de pare-chocs AV 110 mm, côté droit. **D. à D.**	1
D 741-58	Tôle de fermeture d'unit AV, côté gauche.	1
D 741-58a	Tôle de fermeture d'unit AV, côté droit.	1
D 741-59	Tôle de fermeture latérale de longeronnet AV, côté gauche.	1
D 741-59a	Tôle de fermeture latérale de longeronnet AV, côté droit.	1
DX 741-97	Tôle de fermeture d'unit AV, avec prise d'échappement **(chauffage FR — 20°)**.	1
DX 741-99a	Tôle de fermeture d'unit AV.	1
DS 741-100	Longeronnet avec renfort, côté gauche.	1
DX 741-100	Longeronnet avec renfort, côté droit.	1
DS 853-84	Caoutchouc entre tôle de fermeture et pare-chocs AV.	2
DX 853-87	Tôle de fermeture latérale de tôle d'habillage avec renfort, côté gauche.	1
DX 853-87a	Tôle de fermeture latérale de tôle d'habillage avec renfort, côté droit.	1
DX 853-99b	Tôle d'habillage de porte AV, entraxe de fixat. 430 mm.	1
DX 853-99c	Tôle d'habillage de partie AV, entraxe de fixat. 430 mm, 2 trous de fixat. des clignotants. **U.S.A.**	1
	BOULONNERIE DE FIXATION	
2.489-S	Écrou H de 7×100 de fixat. de tôle de fermeture.	2
615.745	Écrou clip de fixat. de tôle d'habillage (R. VI).	4
2.334-S	Rondelle crantée de 5,2×9,4 de fixat. de tôle de fermeture (R. VI).	14
2.514-S	Rondelle de 7,3×12 de fixat. de traverse (R. VI).	4
6.278	Rondelle de 7,5×20×2 de fixat. de traverse.	4
619.133	Rondelle de 5,25×15×1,5 de fixat. de tôle de fermeture.	20
295-S-30	Vis TH de 5×16 de fixat. de tôle de fermeture.	20
483-S-30	Vis TH de 7×15 de fixat. :	
	— de traverse AV.	4
	— de tôle de fermeture.	2
2.751-S	Vis TR de 4,85×12,7 de fixat. de tôle d'habillage (R. VI).	4

NUMÉRO	DÉSIGNATION	COEFF.
DX 8-98c	Tablier supérieur avec tablette d'auvent et traverse. **D. à G.**	1
DX 8-98d	Tablier supérieur avec tablette d'auvent et traverse. **D. à D.**	1
DS 812-72	Tôle de fermeture supérieure de pied AV, côté gauche.	1
DS 812-72a	Tôle de fermeture supérieure de pied AV, côté droit.	1
D 812-73	Tôle de fermeture intérieure de pied AV (partie supérieure de caisse), côté gauche.	1
D 812-73a	Tôle de fermeture intérieure de pied AV (partie supérieure de caisse), côté droit.	1
D 812-88	Pied AV (partie inférieure de caisse), côté gauche.	1
D 812-88a	Pied AV (partie inférieure de caisse), côté droit.	1
D 812-90	Pied AV (partie supérieure de caisse), côté gauche.	1
D 812-90a	Pied AV (partie supérieure de caisse), côté droit.	1
DM 814-64	Gousset inférieur de pied AV avec trou de passage de canalisation électrique, côté gauche.	1
D 814-88a	Gousset inférieur de pied AV, côté droit.	1
DJ 822-2	Tôle latérale d'auvent, côté gauche.	1
DS 822-2e	Tôle latérale d'auvent, côté droit. **D. à D.**	1
DW 822-2c	Tôle latérale d'auvent, côté droit. **D. à G.**	1
DS 822-3	Tôle de dôme d'auvent, entraxes de fixat. des axes de balais d'essuie-glace 556 mm.	1
DX 851-183	Bouchon sur broche de positionnement d'aile AV (R. VI).	4
D 961-75	Encadrement latéral gauche de pare-brise.	1
D 961-75a	Encadrement latéral droit de pare-brise.	1
DS 961-189a	Renfort central d'encadrement de pare-brise sur dôme d'auvent.	1
613.022	Bouchon obturateur sur pied AV (R. VI). Depuis mars 67.	4

Les numéros soulignés indiquent les pièces nouvelles ne figurant pas sur la planche.

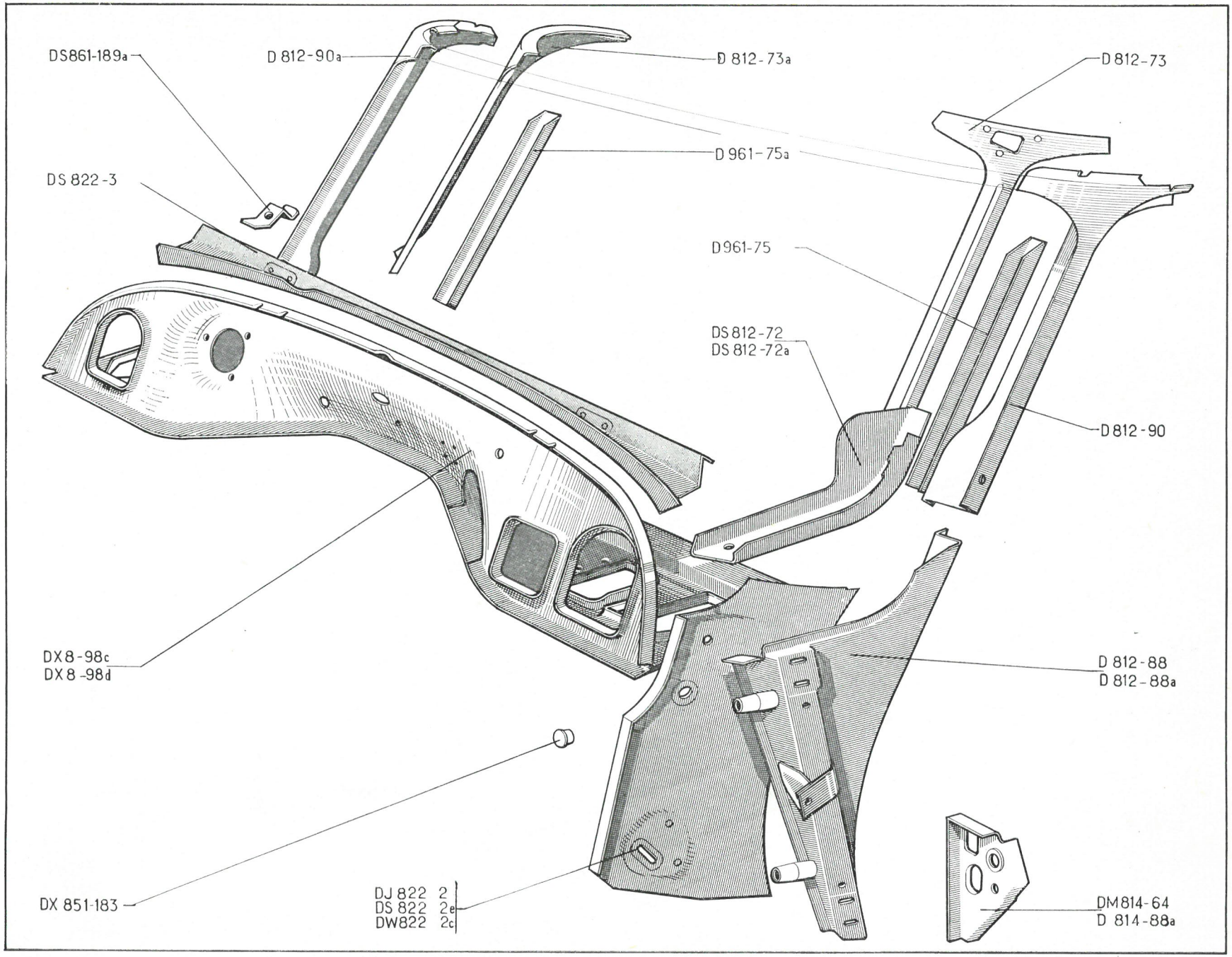
DS861-189a
D 812-90a
D 812-73a
D 812-73
D 961-75a
DS 822-3
D961-75
DS 812-72
DS 812-72a
D 812-90
DX 8-98c
DX 8-98d
D 812-88
D 812-88a
DX 851-183
DJ 822 2
DS 822 2e
DW822 2c
DM814-64
D 814-88a

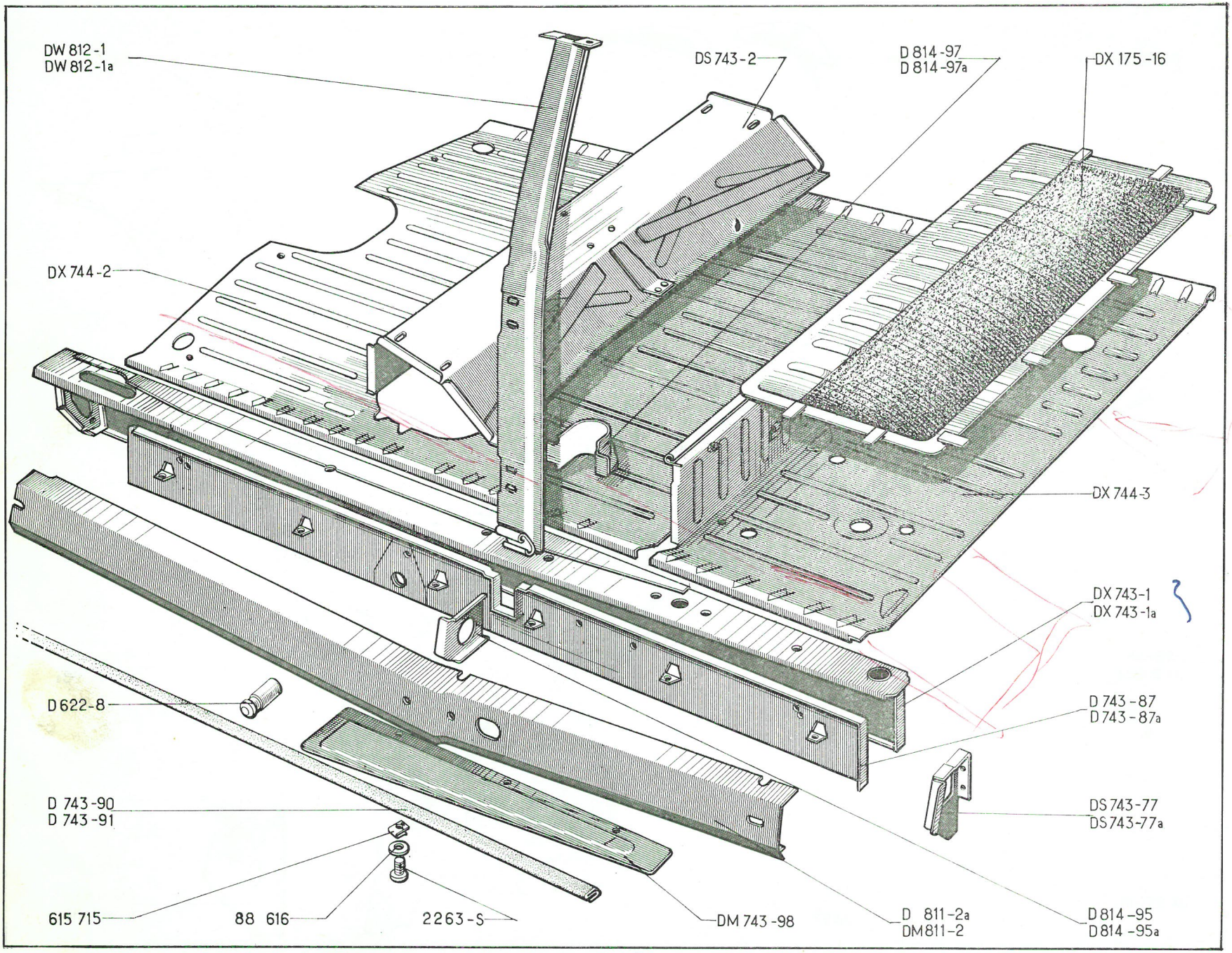
DW 812-1
DW 812-1a
DS 743-2
D 814-97
D 814-97a
DX 175-16
DX 744-2
DX 744-3
DX 743-1
DX 743-1a
D 622-8
D 743-87
D 743-87a
D 743-90
D 743-91
DS 743-77
DS 743-77a
615 715
88 616
2263-S
DM 743-98
D 811-2a
DM 811-2
D 814-95
D 814-95a

NUMÉRO	DÉSIGNATION	COEFF.
DX 175-16	Trappe d'accès au réservoir. Jusque septembre 67.	1
DX 175-16a	Trappe d'accès au réservoir. Depuis septembre 67.	1
D 622-8	Piton d'accrochage de béquille.	2
DX 743-1	Longeron et longeronnet assemblés, un trou de 50 mm à la partie AR, côté gauche.	1
DX 743-1a	Longeron et longeronnet assemblés, un trou de 50 mm à la partie AR, côté droit.	1
DS 743-2	Traverse sous siège AV, long. 1,260 m, larg. 447 mm.	1
DS 743-77	Tôle de fermeture de longeron sur pied AR, côté gauche.	1
DS 743-77a	Tôle de fermeture de longeron sur pied AR, côté droit.	1
D 743-87	Doublure de longeron milieu, côté gauche.	1
D 743-87a	Doublure de longeron milieu, côté droit.	1
D 743-90	Caoutchouc de maintien de la tôle de fermeture sur longeron (long. 1,860 m).	2
D 743-91	Caoutchouc de tôle de fermeture de longeron d'unit milieu (long. 950 mm) (R. VI).	4
DM 743-98	Tôle de fermeture amovible de longeron d'unit milieu (long. 954 mm).	4
DX 744-2	Plancher central de caisson avec passage du pot d'échappement, renfort longitudinal, épais. 1 mm.	1
DX 744-3	Planche à talon de réservoir.	1
D 811-2a	Brancard de bas de caisse, côté droit.	1
DM 811-2	Brancard de bas de caisse, côté gauche.	1
DW 812-1	Pied milieu avec trou de feux de stationnement et fixat. de ceinture de sécurité, côté gauche. **D. à G.** **D. à D.** Jusque juillet 67.	1
DW 812-1a	Pied milieu avec trou de feux de stationnement et fixat. de ceinture de sécurité, côté droit. **D. à G.** **D. à D.** Jusque juillet 67.	1
DX 812-1a	Pied milieu, avec fixat. de ceinture de sécurité, côté gauche. **D. à D.** Depuis juillet 67.	1
DX 812-2a	Pied milieu, avec fixat. de ceinture de sécurité, côté droit. **D. à D.** Depuis juillet 67.	1
D 814-95	Gousset de liaison AV gauche et AR droit de brancard de bas de caisse.	2
D 814-95a	Gousset de liaison AV droit et AR gauche de brancard de bas de caisse.	2
D 814-97	Renfort inférieur de pied milieu, côté gauche.	1
D 814-97a	Renfort inférieur de pied milieu, côté droit.	1
2.263-S	Vis TR de 3,5×15,9 de fixat. de tôle de brancard (R. VI).	12
88.616	Rondelle de 4,2×12×0,8 des vis de fixat. de tôle de fermeture.	12
613.018	Bouchon obturateur de fixat. de ceinture de sécurité (R. VI).	4
615.715	Écrou clips de fixat. de tôle de fermeture (R. VI).	12

Les numéros soulignés indiquent les pièces nouvelles ne figurant pas sur la planche.

NUMÉRO	DÉSIGNATION	COEFF
DX 8-09	Unit AR de caisse comprenant : traverse inférieure, tôle de tablette, traverse supérieure, tôle de liaison AR, passage de roue, tôle de fermeture AR, panneau AR.	1
D 435-139	*Tôle de protection de commande de correcteur AR. Jusque septembre 66. R.p.* DM 435-139.	1
DM 435-139	Tôle de protection de commande de correcteur AR. Depuis septembre 66.	1
DX 742-01b	Unit AR de caisson (partie AR) avec encoches pour le passage d'air chaud sur traverse AV.	1
D 742-97	Tôle de fond de coffre AR.	1
DS 744-128	Bouchon caoutchouc d'étanchéité de coffre.	2
DS 744-129	Bouchon obturateur de plancher.	12
D 812-2	Pied AR de caisse, côté gauche.	1
D 812-2a	Pied AR de caisse, côté droit.	1
D 812-79	Tôle de fermeture latérale inférieure de pied AR, côté gauche.	1
D 812-79a	Tôle de fermeture latérale inférieure de pied AR, côté droit.	1
D 813-3	Traverse inférieure AR de caisse.	1
DX 813-4	Tôle de tablette de lunette AR, 2 trous de 100 mm pour passage de chauffage.	1
D 813-9	Traverse supérieure AR de caisse.	1
D 821-55	Doublure de panneau de custode, côté gauche.	1
D 821-55a	Doublure de panneau de custode, côté droit.	1
D 821-73	Tôle de liaison AR, côté gauche.	1
D 821-73a	Tôle de liaison AR, côté droit.	1
DX 821-74	Passage de roue AR, avec bossage, côté gauche.	1
DX 821-74a	Passage de roue AR, avec bossage, côté droit.	1
D 821-91	Gousset de renfort de passage de roue AR, côté gauche.	1
D 821-91a	Gousset de renfort de passage de roue AR, côté droit.	1
DX 821-94	Tôle de fermeture AV de passage de roue AR avec trou de passage d'air chaud de 54,5 mm, côté gauche.	1
DX 821-94a	Tôle de fermeture AV de passage de roue AR avec trou de passage d'air chaud de 54,5 mm, côté droit.	1
DS 823-1b	Panneau AR, 4 trous de 18×18 de fixat. d'aile.	1
DS 844-114	Profilé de finition d'entrée de porte, sur passage de roue, long. 550 mm. (R. VI). **PO.**	2
DS 844-115	Profilé de finition d'entrée de porte, partie supér., long. 1,330 m (R. VI). **PO.**	1
DS 844-116	Profilé de finition d'entrée de porte, sur panneau AR, long. 1 m (R. VI). **PO.**	1
D 851-124	Sertissage supérieur d'aile AR gauche sur passage de roue, long. 838 mm.	1
D 851-124a	Sertissage supérieur d'aile AR droit sur passage de roue, long. 670 mm.	1
DX 989-96	Garniture feutre de tôle de protection de commande de correcteur AR.	1

Les numéros soulignés indiquent les pièces nouvelles ne figurant pas sur la planche.

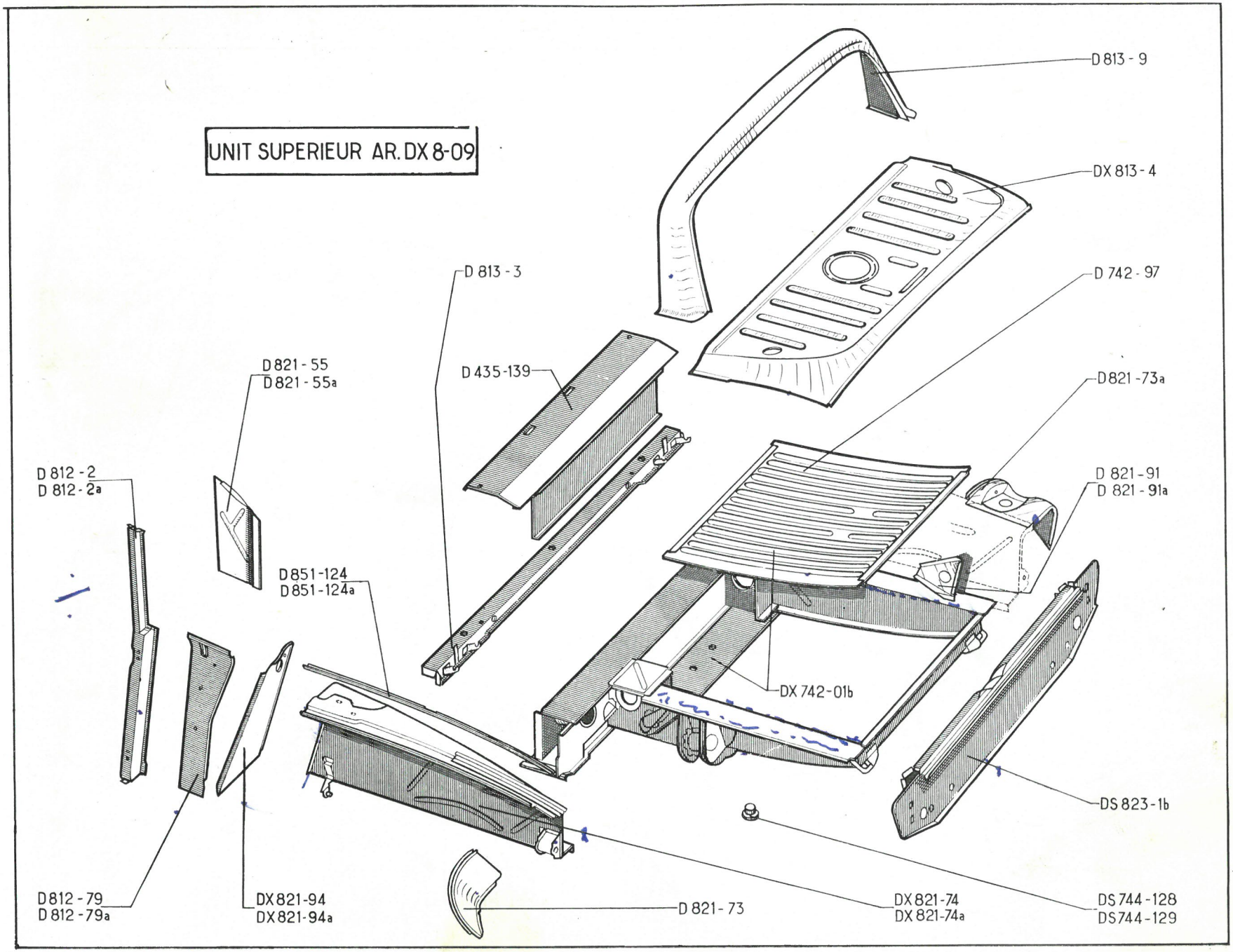
UNIT SUPERIEUR AR. DX 8-09
D 813 - 9
DX 813 - 4
D 813 - 3
D 742 - 97
D 435-139
D 821 - 55
D 821 - 55a
D 821 - 73a
D 812 - 2
D 812 - 2a
D 821 - 91
D 821 - 91a
D 851-124
D 851-124a
DX 742 - 01b
DS 823 - 1b
D 812 - 79
D 812 - 79a
DX 821-94
DX 821-94a
D 821 - 73
DX 821-74
DX 821-74a
DS 744 - 128
DS 744 - 129

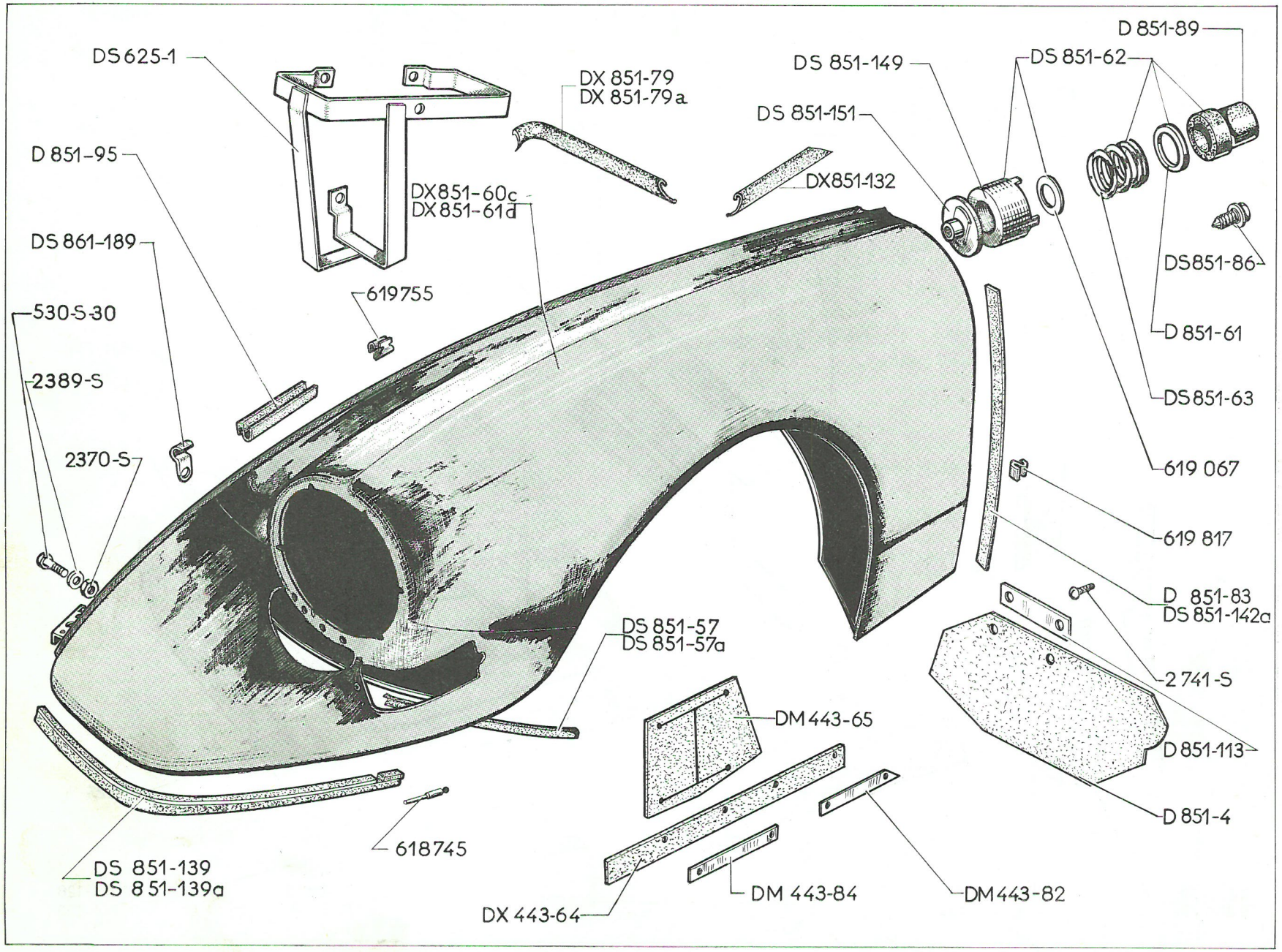
DS 625-1
DX 851-79
DX 851-79a
D 851-89
DS 851-149
DS 851-62
DS 851-151
DX851-132
D 851-95
DX851-60c
DX 851-61d
DS 861-189
619755
530-S-30
2389-S
2370-S
DS851-86
D 851-61
DS 851-63
619 067
619 817
D 851-83
DS 851-142a
DS 851-57
DS 851-57a
2 741-S
DM 443-65
D 851-113
D 851-4
618745
DS 851-139
DS 851-139a
DX 443-64
DM 443-84
DM 443-82

NUMÉRO	DÉSIGNATION	COEFF.
	Jusque septembre 67	
DX 443-64	Profilé d'étanchéité de passage de relais de direction, long. 295 mm.	2
DM 443-65	Caoutchouc d'étanchéité de passage de relais de direction.	2
DM 443-82	Contreplaque AV de fixat. de garniture, entraxes de fixat. 61 mm.	4
DM 443-84	Contreplaque AR de fixat. de garniture, entraxes de fixat. 78 mm.	4
DS 625-1	Support de bidon d'huile.	1
D 851-4	Bavette pare-boue d'aile, long. 160 mm.	2
DS 851-57	Garniture de doublure AV, partie AV, long. 377 mm, côté gauche.	1
DS 851-57a	Garniture de doublure AV, partie AV, long. 377 mm, côté droit.	1
DX 851-60c	Aile AV, avec renfort sur joue d'aile intérieure, côté gauche.	1
D 851-61	Rondelle d'appui de ressort de broche sur aile de 25×44.	4
DX 851-61d	Aile AV, avec renfort sur joue d'aile intérieure, côté droit.	1
DS 851-62	Support réglable avec caoutchouc et ressort de centrage de broche, fixat. par une vis centrale.	4
DS 851-63	Ressort d'appui de broche d'aile, diam. extér. 44 mm (4 spires).	4
DX 851-79	Garniture d'étanchéité entre aile et caisson, côté gauche.	1
DX 851-79a	Garniture d'étanchéité entre aile et caisson, côté droit.	1
D 851-83	Caoutchouc d'étanchéité, long. 385 mm :	
	— Joue d'aile partie AV.	2
	— Joue d'aile partie AR.	2
DS 851-86	Vis de fixat. de support de centrage sur aile, long. sous tête 20 mm.	4
D 851-89	Caoutchouc de centrage de broche de positionnement sur aile.	4
D 851-95	Caoutchouc d'étanchéité entre aile et capot, long. 1,350 m.	2
D 851-113	Plaquette de 26×80 de renfort de bavette d'aile.	2
DX 851-132	Garniture d'étanchéité entre aile AV et caisson, partie latérale.	2
DS 851-139	Caoutchouc d'étanchéité entre aile et pare-chocs AV, côté gauche (R. VI).	1
DS 851-139a	Caoutchouc d'étanchéité entre aile et pare-chocs AV, côté droit (R. VI).	1
DS 851-142a	Caoutchouc d'étanchéité entre aile et tôle latérale d'auvent.	2
DS 851-149	Support de centrage (nu) de broche sur aile, fixat. par une vis centrale.	4
DS 851-151	Rondelle de blocage de support de centrage sur aile.	4
DS 861-189	Patte de maintien de gaine sur aile.	2
530-S-30	Vis TH de 9×22 de fixat. d'aile sur tôle d'habillage.	4
2.370-S	Écrou de 9×125 de fixat. d'aile sur tôle d'habillage.	4
2.389-S	Rondelle crantée de fixat. d'aile sur tôle d'habillage de 9,5×16,5 (R. VI).	4
2.741-S	Vis TR de 4,85×9,5 de fixat. de contreplaque de bavette d'aile (R. VI).	4
618.745	Rivet P.O.P. de fixat. de garniture sur aile (R. VI).	20
619.067	Rondelle de 7,5×30×2 de centrage d'aile de support.	4
619.755	Agrafe de fixat. du caoutchouc d'étanchéité entre aile et capot (R. VI).	28
619.817	Agrafe (R. VI) de fixat. :	
	— caoutchouc entre aile et pare-chocs AV.	14
	— caoutchouc de tôle latérale.	18

NUMÉRO	DÉSIGNATION	COEFF
	Depuis septembre 67	
DX 443-64	Profilé d'étanchéité de passage de relais de direction, long. 295 mm.	2
DM 443-65	Caoutchouc d'étanchéité de passage de relais de direction.	2
DM 443-82	Contreplaque AV de fixat. de garniture, entraxes de fixat. 61 mm.	4
DM 443-84	Contreplaque AR de fixat. de garniture, entraxes de fixat. 78 mm.	4
DX 625-1	Support de bidon d'huile.	1
D 851-4	Bavette pare-boue d'aile, long. 160 mm.	2
DS 851-57	Garniture de doublure AV, partie AV, long. 377 mm.	2
DX 851-60a	Aile AV, avec renfort sur joue d'aile intérieure, côté gauche.	1
DX 851-61a	Aile AV, avec renfort sur joue d'aile intérieure, côté droit.	1
D 851-61	Rondelle d'appui de ressort de broche sur aile de 25×44.	4
DS 851-62	Support réglable avec caoutchouc et ressort de centrage de broche, fixat. par une vis centrale.	4
DS 851-63	Ressort d'appui de broche d'aile, diam. extér. 44 mm (4 spires).	4
DX 851-79	Garniture d'étanchéité entre aile et caisson, côté gauche.	1
DX 851-79a	Garniture d'étanchéité entre aile et caisson, côté droit.	1
DS 851-83	Caoutchouc d'étanchéité sur joue d'aile AV, partie AV, long. 180 mm.	2
DX 851-83	Caoutchouc d'étanchéité sur joue d'aile AV, partie AR, long. 239 mm.	2
DS 851-86	Vis de fixat. de support de centrage sur aile, long. sous tête 20 mm.	4
D 851-89	Caoutchouc de centrage de broche de positionnement sur aile.	4
DV 851-95	Butée caoutchouc entre aile et capot.	2
DX 851-95b	Caoutchouc d'étanchéité entre aile et capot, long. 1,255 m.	2
D 851-113	Plaquette de 26×80 de renfort de bavette d'aile.	2
DX 851-132	Garniture d'étanchéité entre aile AV et caisson, partie latérale.	2
DX 851-139	Caoutchouc d'étanchéité entre aile et pare-chocs AV, côté gauche (R. VI).	1
DX 851-139a	Caoutchouc d'étanchéité entre aile et pare-chocs AV, côté droit (R. VI).	1
DS 851-142a	Caoutchouc d'étanchéité entre aile et tôle latérale d'auvent.	2
DS 851-149	Support de centrage (nu) de broche sur aile, fixat. par une vis centrale.	4
DS 851-151	Rondelle de blocage de support de centrage sur aile.	4
DS 861-189	Patte de maintien de gaine sur aile.	2
295-S-30	Vis TH de 5×16 de fixat. de support de bidon.	3
530-S-30	Vis TH de 9×22 de fixat. d'aile sur tôle d'habillage.	4
2.312-S	Rondelle de 5,5×9 de fixat. de support de bidon.	3
2.334-S	Rondelle crantée de 5,2×9,4 de fixat. de support de bidon.	3
2.370-S	Écrou de 9×125 de fixat. d'aile sur tôle d'habillage.	4
2.389-S	Rondelle crantée de fixat. d'aile sur tôle d'habillage de 9,5×16,5 (R. VI).	4

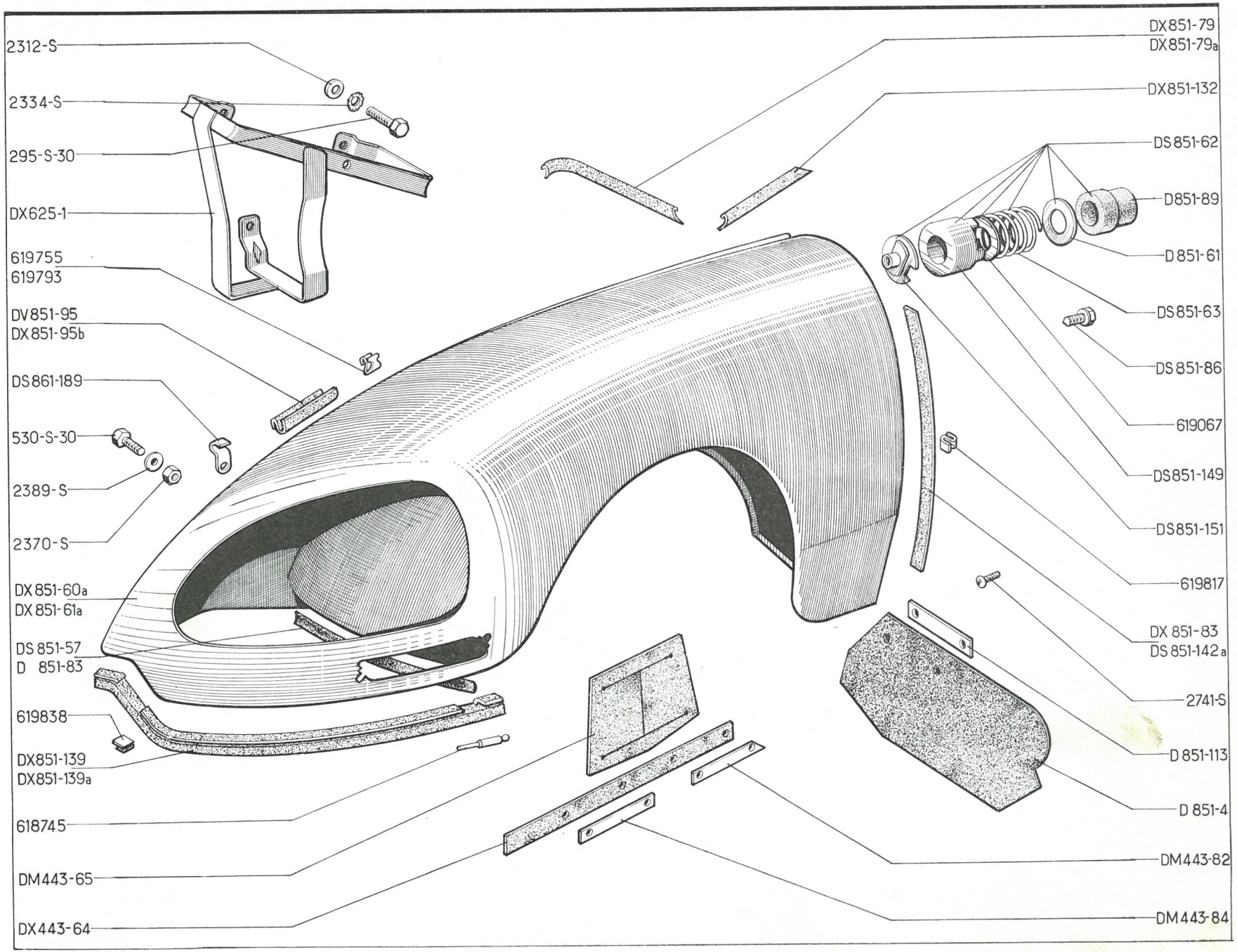
2312-S
2334-S
295-S-30
DX625-1
619755
619793
DV851-95
DX851-95b
DS861-189
530-S-30
2389-S
2370-S
DX851-60a
DX851-61a
DS851-57
D 851-83
619838
DX851-139
DX851-139a
618745
DM443-65
DX443-64
DX851-79
DX851-79a
DX851-132
DS851-62
D851-89
D851-61
DS851-63
DS851-86
619067
DS851-149
DS851-151
619817
DX851-83
DS851-142a
2741-S
D851-113
D851-4
DM443-82
DM443-84

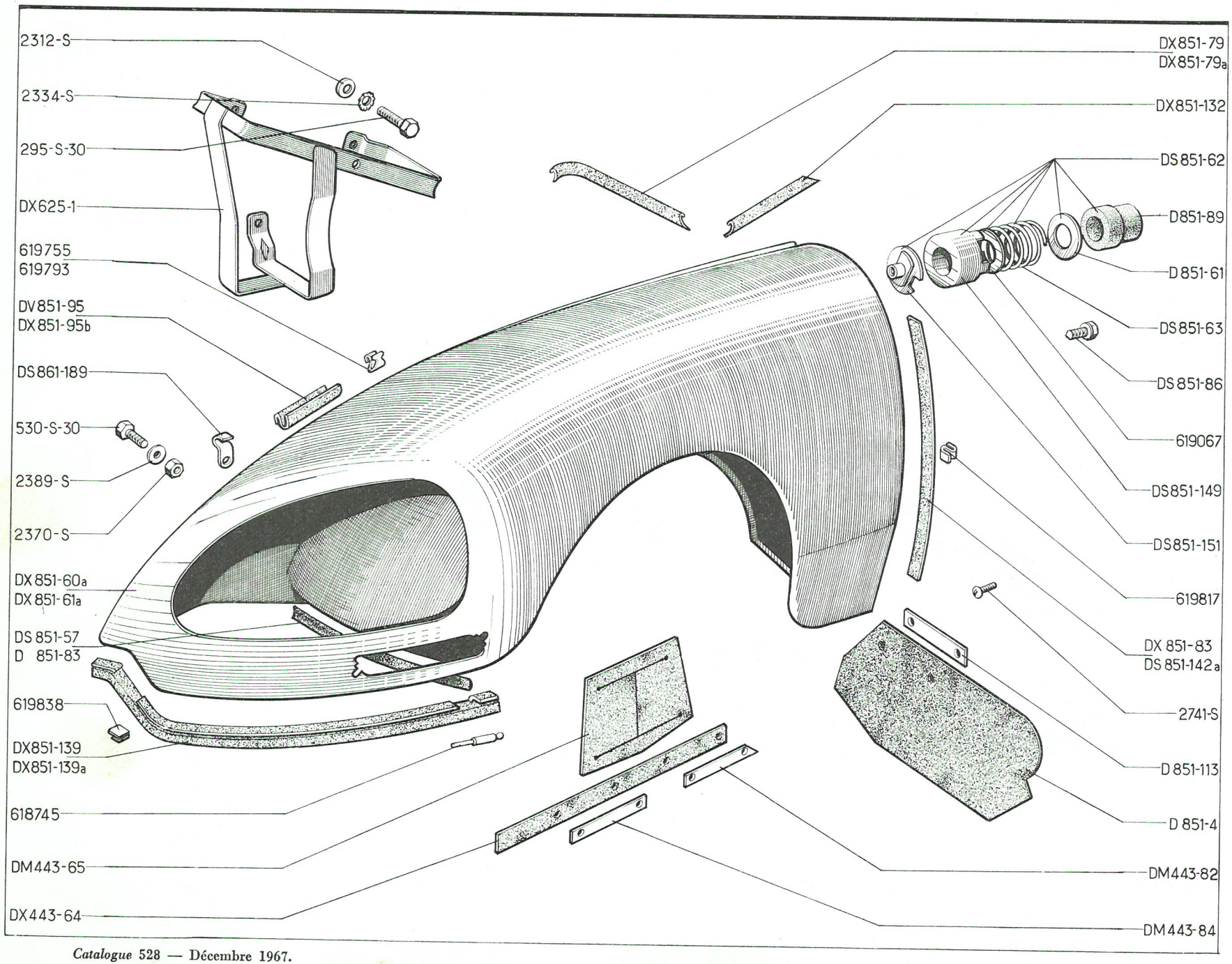
2312-S
2334-S
295-S-30
DX625-1
619755
619793
DV851-95
DX851-95b
DS861-189
530-S-30
2389-S
2370-S
DX851-60a
DX851-61a
DS851-57
D 851-83
619838
DX851-139
DX851-139a
618745
DM443-65
DX443-64
DX851-79
DX851-79a
DX851-132
DS851-62
D851-89
D851-61
DS851-63
DS851-86
619067
DS851-149
DS851-151
619817
DX 851-83
DS 851-142a
2741-S
D 851-113
D 851-4
DM443-82
DM443-84

NUMÉRO	DÉSIGNATION	COEFF.
2.741-S	Vis TR 4,85×9,5 de fixat. de contreplaque de bavette d'aile (R. VI).	4
618.745	Rivet P.O.P. de fixat. de garniture sur aile (R. VI).	20
619.067	Rondelle de 7,5×30×2 de centrage d'aile de support.	4
619.755	Agrafe de fixat. du caoutchouc d'étanchéité entre aile et capot (R. VI).	18
619.793	Agrafe de fixat. du caoutchouc d'étanchéité entre aile et capot (R. VI).	2
619.817	Agrafe (R. VI) de fixat. :	
	— caoutchouc entre aile et pare-chocs.	14
	— caoutchouc de tôle latérale.	18
619.838	Agrafe de fixat. entre aile et pare-chocs (R. VI).	4

NUMÉRO	DÉSIGNATION	COEFF.
A 615-84	Butée caoutchouc d'aile AR.	2
DS 175-2b	Trappe d'accès à la tubulure d'essence.	1
DS 175-86b	Ressort de trappe d'accès à la tubulure d'essence, larg. 44 mm (R. VI).	1
DS 175-73	Axe de fixat. de trappe, avec plaquette soudée. Depuis septembre 67.	1
DS 175-89	Axe de fixat. de trappe. Jusque septembre 67.	1
DS 175-91	Charnière latérale de trappe.	2
D 175-92	Butée caoutchouc de trappe d'accès à la tubulure d'essence (long. 14 mm).	2
DX 175-94	Caoutchouc de trappe d'accès. (125×11×7,5). Jusque juin 67.	2
DX 175-94a	Caoutchouc de trappe d'accès (75×11×7,5). Depuis juin 67.	2
D 851-9	Bavette d'aile AR gauche, long. 430 mm.	1
D 851-9a	Bavette d'aile AR droite, long. 430 mm.	1
D 851-51	Caoutchouc d'étanchéité supérieur d'aile sur passage de roue, long. 880 mm.	2
DS 851-67d	*Aile AR, sans renfort de fixat. de bavette AV, côté gauche. Jusque mai 67. R. p.* DX 851-67; *d.e.o.:* 1 DX 851-77a, 1 DX 851-193.	1
DS 851-67e	*Aile AR, sans renfort de fixat. de bavette AV, côté droit. Jusque mai 67. R. p.* DX 851-67a; *d.e.o.:* 1 DX 851-77a, 1 DX 851-193.	1 / 1
DX 851-67	Aile AR, bossage de passage de vis de fixat. 30 mm, côté gauche. Depuis mai 67.	1
DX 851-67a	Aile AR, bossage de passage de vis de fixat. 30 mm, côté droit. Depuis mai 67.	1
D 851-68	Caoutchouc d'étanchéité sur tôle de fermeture AV d'aile.	2
D 851-70	Support de centrage d'aile (fixat. sur aile).	4
D 851-72	Butée caoutchouc de 31×35×40 de centrage des broches d'ailes.	4
DX 851-77	Vis de fixat. d'aile, long. sous tête 21 mm (R. VI). Jusque mai 67.	2
DX 851-77a	Vis de fixat. d'aile AR, long. sous tête 24 mm, une gorge de 3,5 mm (R. VI). Depuis mai 67.	2
D 851-78	Broche de positionnement d'aile.	2
D 851-81	Caoutchouc d'étanchéité gauche entre aile et tôle de liaison de passage de roue à panneau AR.	1
D 851-81a	Caoutchouc d'étanchéité droit entre aile et tôle de liaison de passage de roue à panneau AR.	1
DS 851-85	Patte de fixat. de butée d'aile AR.	2
DS 851-94	Plaquette taraudée de fixat. de patte de maintien.	2
DS 851-100a	Plaquette de fixat. du support d'aile, long. 85 mm, larg. 50 mm, 2 trous à 50 mm d'entraxes.	2
D 851-110	Renfort de fixat. de bavette sur panneau AR, long. 190 mm.	2
D 851-112	Patte de maintien d'aile à la partie supérieure AR.	2
D 851-122	Plaquette de fixat. de broche de positionnement d'aile.	2
D 851-126	Caoutchouc d'étanchéité de 25×40 d'aile (R. VI).	2
DF 851-127	Bavette AV d'aile AR.	2
DF 851-128	Tôle de fixat. de bavette AV.	2
DF 851-144	Plaquette de maintien de bavette AV.	2
DS 851-157	Patte de fixat. d'aile, long. 51 mm, larg. 35 mm (1 vis et 1 écrou soudés).	2
DS 851-159	Support de fixat. d'aile AR, long. 95 mm, larg. 50 mm (2 écrous soudés à 50 mm d'entraxes).	2
DS 851-160	Pontet de fixat. de catadioptre.	2
DX 851-193	Rondelle nylon de fixat. d'aile AR (12,5×27×2,7) (R. VI). Depuis mai 67.	2
DS 853-81	Caoutchouc de recouvrement entre aile et porte AR, long. 690 mm.	2
284-S	Vis TH 5×20 de fixat. de support d'aile.	4
2.250-S-30	Vis TR de 5×10 de fixat. de trappe d'accès (R. VI).	2
2.312-S	Rondelle de 5,5×9 de fixat. de support d'aile.	2
2.491-S	*Écrou H de 7×100 de blocage de support d'aile. R. p.* 2.489-S.	2
2.548-S-30	Vis TR de 5×15 de fixat. de support de centrage d'aile (R. VI).	8
2.665-S	Vis Parker de 5×16 de fixat. de bavette d'aile (R. VI).	4
6.278	Rondelle de 7,5×20×2 de support réglable.	2
18.372	Vis TH de 5×12,5 de fixat. de patte de maintien d'aile.	4
615.710	Écrou clips pour vis de 4,85 de fixat. de bavette (R. VI).	2
621.062	*Vis TH de 5×14 de fixat. de support de broche d'aile. R. p.* 283-S-30.	4

Les numéros soulignés indiquent les pièces nouvelles ne figurant pas sur la planche.

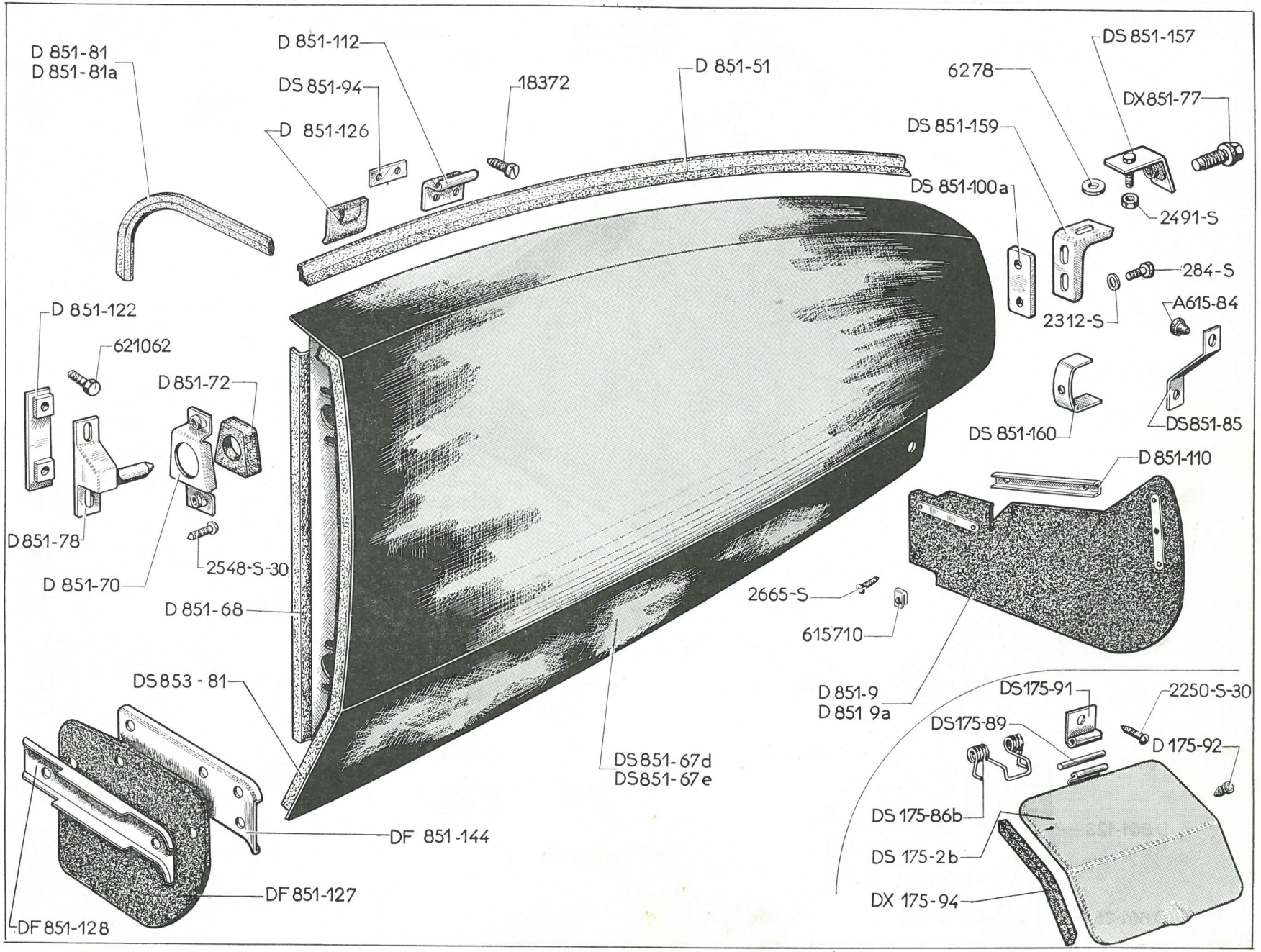
D 851-81
D 851-81a
D 851-112
DS 851-94
D 851-126
18372
D 851-51
DS 851-157
6278
DX851-77
DS 851-159
DS 851-100a
2491-S
284-S
2312-S
A615-84
DS851-85
DS 851-160
D 851-122
621062
D 851-72
D 851-78
2548-S-30
D 851-70
D 851-68
2665-S
615710
D 851-110
D 851-9
D 851 9a
DS853 - 81
DS851-67d
DS851-67e
DF 851-144
DF 851-127
DF 851-128
DS175-91
2250-S-30
DS175-89
D 175-92
DS 175-86b
DS 175-2b
DX 175-94

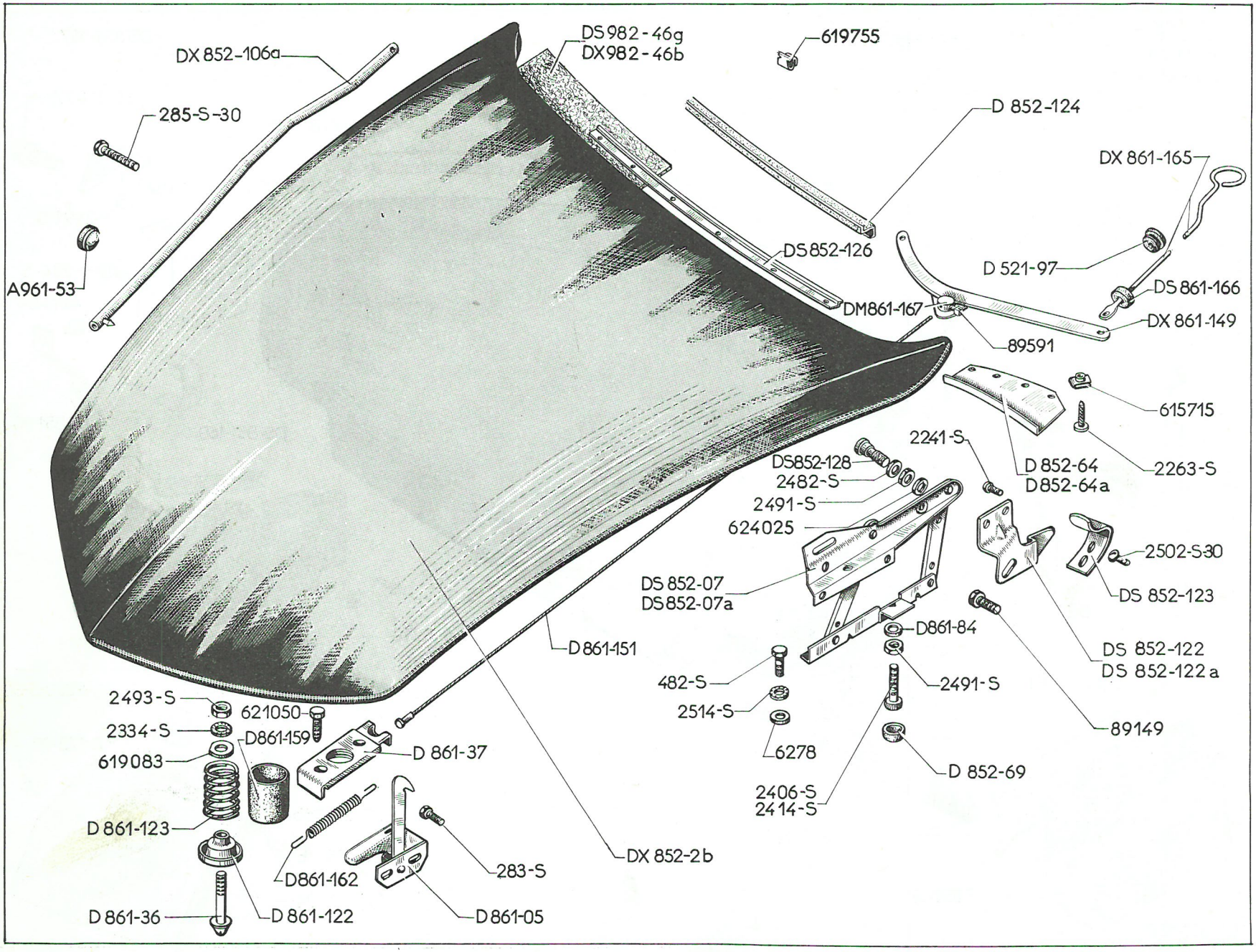
DX 852-106a
285-S-30
A961-53
DS 982-46g
DX 982-46b
619755
D 852-124
DS 852-126
DM 861-167
89591
DX 861-165
D 521-97
DS 861-166
DX 861-149
615715
2263-S
2241-S
D 852-64
D 852-64a
DS 852-128
2482-S
2491-S
624025
DS 852-07
DS 852-07a
2502-S-30
DS 852-123
DS 852-122
DS 852-122a
89149
D 861-84
2491-S
482-S
2514-S
6278
D 852-69
2406-S
2414-S
D 861-151
2493-S
2334-S
619083
621050
D 861-159
D 861-37
D 861-123
D 861-36
D 861-122
D 861-162
283-S
D 861-05
DX 852-2b

NUMÉRO	DÉSIGNATION	COEFF.
	Jusque septembre 67	
A 961-53	Gâche d'accrochage (caoutchouc).	1
D 521-97	Rondelle caoutchouc de 6×20×11 de passage de tirette sur tablier.	1
DS 852-07	Articulation gauche, entraxes de fixat. 163 mm.	1
DS 852-07a	Articulation droite, entraxes de fixat. 163 mm.	1
DX 852-2b	Capot moteur (nu) avec patte d'accrochage de béquille sur côté droit.	1
D 852-64	Support gauche de garniture d'étanchéité AR.	1
D 852-64a	Support droit de garniture d'étanchéité AR.	1
DX 852-68	Garniture d'étanchéité entre capot et dôme d'auvent. Depuis octobre 66.	1
D 852-69	Butée AR de capot.	3
DX 852-106a	Béquille, long. 826 mm.	1
DS 852-122	Doigt de retenue, côté gauche.	1
DS 852-122a	Doigt de retenue, côté droit.	1
DS 852-123	Crochet du doigt de retenue.	2
D 852-124	Garniture d'étanchéité AR. Jusque octobre 66.	1
DS 852-126	Bande de fixat. de garniture d'étanchéité, long. 1,390 m. Jusque octobre 66.	1
DS 852-128	Axe d'articulation de biellette, long. sous tête 18 mm, partie lisse 9,8 mm, filetage 7×100.	2
D 861-05	Verrou de sécurité.	1
D 861-36	Doigt de fermeture, long. 74 mm.	2
D 861-37	Serrure de capot sans ressort.	2
D 861-84	Rondelle fibre de 7,5×17×1 de butée centrale (R. VI).	1
D 861-122	Coupelle de 7,5×40×12 d'appui de ressort de fermeture de capot.	2
D 861-123	Ressort de fermeture de capot, diam. 35 mm.	2
DX 861-149	Levier de déverrouillage (2 trous de 3,25 mm à 223 mm d'entraxes), côté gauche.	2
D 861-151	Câble de liaison de serrure de capot à levier de tirette, long. 970 mm (R. X).	2
D 861-159	Gaine d'insonorisation de ressort de fermeture de capot (R. VI).	2
D 861-162	Ressort de rappel de gâche de serrure.	2
DX 861-165	Tirette de déverrouillage nue.	1
DS 861-166	Bague d'étanchéité de tirette de déverrouillage.	2
DM 861-167	Serre-câble de levier de tirette (R. VI).	2
DS 982-46g	Garniture latérale de capot.	2
DX 982-46b	Garniture centrale de capot.	1
283-S	Vis TH de 5×13 de fixat. de verrou de sécurité de capot.	2
285-S-30	Vis TH de 5×24 de fixat. de béquille de capot.	1
482-S	Vis TH de 7×12,5 de fixat. d'articulation sur capot et pied AV.	10
2.241-S	Vis TR de 4×7,5 de fixat. de doigt de retenue.	4
2.263-S	Vis TR de 3,5×15,9 de fixat. de garniture d'étanchéité AR (R. VI).	20
2.334-S	Rondelle crantée de 5,2×9,4 de ressort d'accrochage de doigt de fermeture (R. VI).	1
2.406-S	Vis tête cylindrique de 7×25 de fixat. de butée AR.	2
2.414-S	Vis tête cylindrique de 7×60 de butée centrale.	1
2.482-S	Rondelle de 7,5×14 d'articulation sur pied AV.	2
2.491-S	Écrou H de 7×100 de fixat. de butée AR.	4
2.493-S	Écrou H de 7×100 de blocage de doigt de fermeture de capot.	4
2.502-S-30	Vis TR de 5×10 de fixat. de crochet de doigt de retenue (R. VI).	4
2.514-S	Rondelle crantée de 7,3×12 de fixat. d'articulation sur capot et pied AV (R. VI).	10

Les numéros soulignés indiquent les pièces nouvelles ne figurant pas sur la planche.

NUMÉRO	DÉSIGNATION	COEFF	NUMÉRO	DÉSIGNATION	COEFF	NUMÉRO	DÉSIGNATION	COEFF
6.278	Rondelle plate de 7,5×20×2 de fixat. d'articulation de capot.	10	615.715	Écrou Clips pour vis de 3,5 de fixat. de support de garniture de capot (R. VI).	8	621.050	*Vis TH à pointe de* 5×20 *de fixat. de serrure de capot. R.p.* 284-S-30.	4
89.149	Vis TH de 5×18 de fixat. de doigt de retenue.	2	619.083	Rondelle à méplat de 7,5×25×2 du doigt de fermeture de capot.	4	624.023	Rondelle élastique de fixat. de support d'articulation (R. VI). Depuis mars 67.	4
89.591	Vis TC de 4×8 de fixat. de câble de liaison.	2	619.755	Agrafe de fixat. de garniture d'étanchéité AR (R. VI).	6	624.025	Rondelle élastique de 10,5×21×1 de fixat. de support d'articulation (R. VI). Jusque mars 67.	4

Les numéros soulignés indiquent les pièces nouvelles ne figurant pas sur la planche.

NUMÉRO	DÉSIGNATION	COEFF.
	Depuis septembre 67	
A 961-53	Gâche d'accrochage (caoutchouc).	1
D 521-97	Rondelle caoutchouc de 6×20×11 de passage de tirette sur tablier.	1
DS 852-07	Articulation gauche, entraxes de fixat. 163 mm.	1
DS 852-07a	Articulation droite, entraxes de fixat. 163 mm.	1
DX 852-2a	Capot moteur (nu).	1
D 852-64	Support gauche de garniture d'étanchéité AR.	1
D 852-64a	Support droit de garniture d'étanchéité AR.	1
DX 852-68	Garniture d'étanchéité AR, entre capot dôme d'auvent, long. 1,400 m.	1
D 852-69	Butée AR de capot.	2
DX 852-79	Gaine isolante de béquille, long. 100 mm.	1
DX 852-106	Béquille, long. 816 mm.	1
DS 852-122	Doigt de retenue, côté gauche.	1
DS 852-122a	Doigt de retenue, côté droit.	1
DS 852-123	Crochet du doigt de retenue.	2
DS 852-128	Axe d'articulation de biellette, long. sous tête 18 mm, partie lisse 9,8 mm, filetage 7×100.	2
DX 861-05	Verrou de sécurité.	1
D 861-16	Ressort de verrou (R. VI).	1
DX 861-28	Tirette de déverrouillage.	1
DX 861-36	Doigt de fermeture, long. 82 mm.	2
DX 861-37	Serrure de capot avec ressort.	2
DX 861-140	Support de doigt de fermeture, entraxe de fixat. 59 mm.	2
DX 861-149	Levier de déverrouillage (2 trous 3,25 mm à 223 mm d'entraxes), côté gauche.	2
DX 861-151	Câble de liaison de serrure de capot à levier de tirette, long. 1,040 mm (R. VI).	2
DX 861-161	Arrêt de gaine de protection de câble, côté gauche.	2
DX 861-162	Ressort de rappel de gâche de serrure.	2
DX 861-165	Tirette de déverrouillage nue.	1
DS 861-166	Bague d'étanchéité de tirette de déverrouillage.	2
DX 861-167	Arrêt de câble de liaison à gâche de serrure, long. 18 mm (R. VI).	2
DX 982-46	Garniture centrale de capot.	1
DX 892-46a	Garniture latérale de capot.	2
283-S	Vis TH de 5×13 de fixat. :	
	— de verrou de sécurité.	2
	— de serrure.	4
284-S-30	Vis TH de 5×20 de fixat. de serrure de capot.	4
299-S	Vis TH de 5×28 de fixat. de béquille.	1
482-S	Vis TH de 7×12,5 de fixat. :	
	— d'articulation.	10
	— support de doigt.	4
2.241-S	Vis TR de 4×7,5 de fixat. de doigt de retenue.	4
2.263-S	Vis TR de 3,5×15,9 de fixat. de garniture d'étanchéité AR (R. VI).	8
2.320-S	Écrou H de 5×75 de fixat. de béquille.	2
2.334-S	Rondelle crantée de 5,2×9,4 de serrure (R. VI).	4
2.406-S	Vis tête cylindrique de 7×25 de fixat. de butée AR.	2
2.482-S	Rondelle de 7,5×14 d'articulation sur pied AV.	2
2.490-S	Écrou H de 7×100 de fixat. de doigt de capot.	2
2.502-S-30	Vis TR de 5×10 de fixat. de crochet de doigt de retenue (R. VI).	4
2.504-S	Écrou carré de 7×100 de fixat. de doigt de capot.	2
2.514-S	Rondelle crantée de 7,3×12 de fixat. d'articulation sur capot et pied AV (R. VI).	10
2.903-S	Rondelle contact de 5,1×16,2 de fixat. de verrou (R. VI).	2
2.904-S	Rondelle contact de 7,2×14,2 de fixat. de doigt de fermeture (R. VI).	4
6.278	Rondelle plate de 7,5×20×2 de fixat. d'articulation de capot.	10

NUMÉRO	DÉSIGNATION	COEFF t	NUMÉRO	DÉSIGNATION	COEFF t	NUMÉRO	DÉSIGNATION	COEFF t
89.149	Vis TH de 5×18 de fixat. de doigt de retenue.	2	615.715	Écrou clips pour vis de 3,5 de fixat. de support de garniture de capot (R. VI).	8	619.755	Agrafe de fixat. de garniture d'étanchéité AR (R. VI).	9
89.591	Vis TC de 4×8 de fixat. de câble de liaison.	2	619.161	Rondelle de 7,5×20×1,5 de fixat. de doigt de capot.	2	624.023	Rondelle élastique de 10,5×21×1 de fixat. de support d'articulation (R. VI).	4

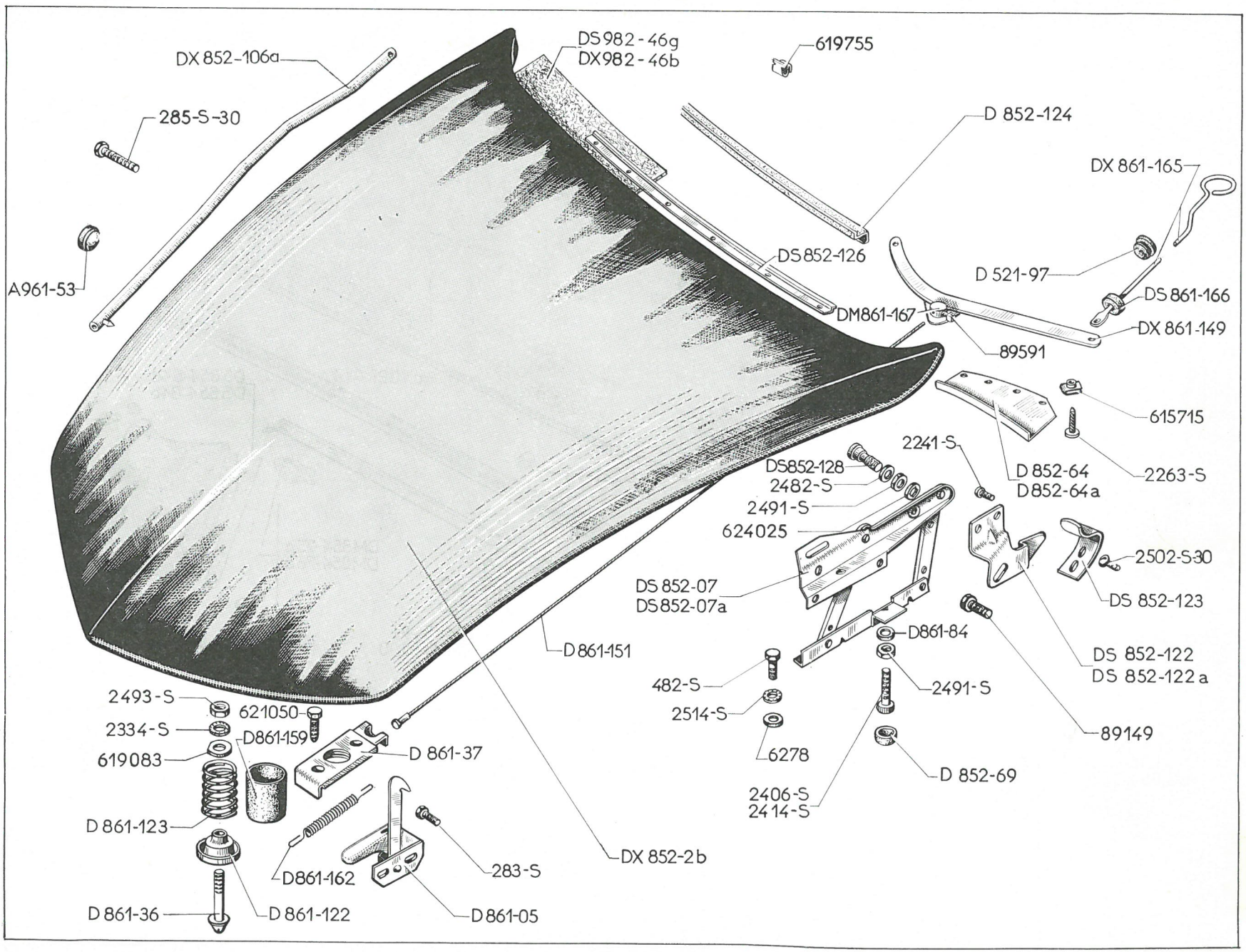
DX 852-106a
285-S-30
A961-53
DS 982-46g
DX 982-46b
619755
D 852-124
DX 861-165
D 521-97
DS 861-166
DS 852-126
DM 861-167
DX 861-149
89591
615715
2263-S
2241-S
D 852-64
D 852-64a
DS 852-128
2482-S
2491-S
624025
2502-S-30
DS 852-123
DS 852-07
DS 852-07a
D 861-84
DS 852-122
DS 852-122a
89149
D 861-151
482-S
2514-S
6278
2491-S
D 852-69
2406-S
2414-S
2493-S
621050
2334-S
D 861-159
619083
D 861-37
D 861-123
D 861-36
D 861-122
D 861-162
283-S
D 861-05
DX 852-2b

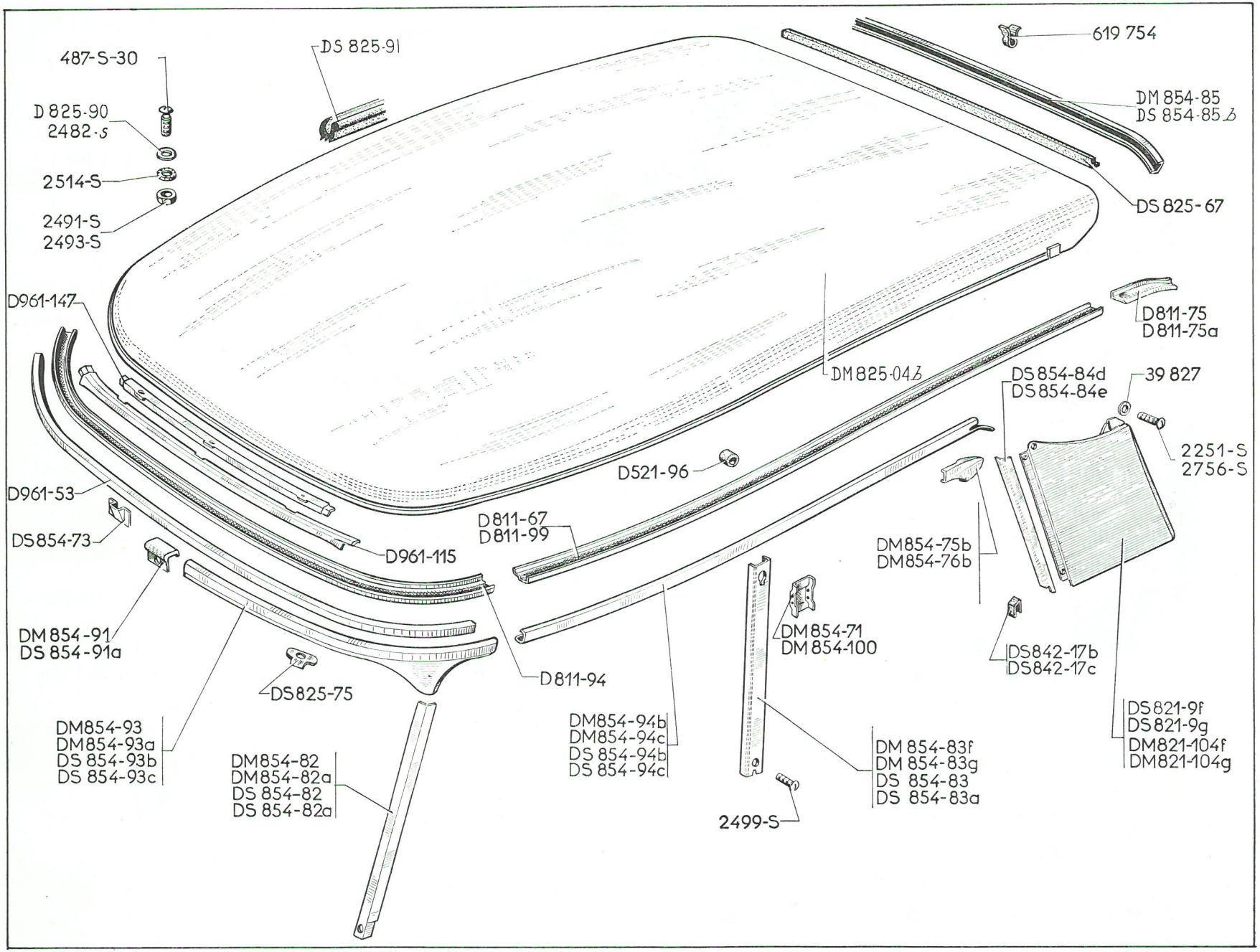
487-S-30
D 825-90
2482-S
2514-S
2491-S
2493-S
DS 825-91
619 754
DM 854-85
DS 854-85
DS 825-67
D961-147
D961-53
DS 854-73
D961-115
DM 825-04
D811-75
D811-75a
DS 854-84d
DS 854-84e
39 827
2251-S
2756-S
D521-96
D811-67
D811-99
DM 854-91
DS 854-91a
DS 825-75
D811-94
DM854-75b
DM854-76b
DM 854-71
DM 854-100
DS842-17b
DS842-17c
DS 821-9f
DS 821-9g
DM821-104f
DM821-104g
DM854-93
DM854-93a
DS 854-93b
DS 854-93c
DM854-82
DM854-82a
DS 854-82
DS 854-82a
DM854-94b
DM854-94c
DS 854-94b
DS 854-94c
2499-S
DM 854-83f
DM 854-83g
DS 854-83
DS 854-83a

NUMÉRO	DÉSIGNATION	COEFF.
D 521-96	Bague caoutchouc de 8×22×20 sur brancard de pavillon gauche.	1
DX 811-3	Brancard latéral avec plaquettes soudées, côté gauche. Depuis mars 67.	1
DX 811-4	Brancard latéral avec plaquettes soudées, côté droit. Depuis mars 67.	1
D 811-67	Brancard de pavillon, côté droit. Jusque mars 67.	1
D 811-75	Rallonge de brancard de pavillon, côté gauche.	1
D 811-75a	Rallonge de brancard de pavillon, côté droit.	1
DX 811-87	Plaquette entretoise de fixat. de pavillon. Depuis mars 67.	12
DX 811-91	Brancard (partie AV) avec plaquettes soudées. Depuis mars 67.	1
D 811-94	Brancard de pavillon, partie AV. Jusque mars 67.	1
D 811-99	Brancard de pavillon, côté gauche. Jusque mars 67.	1
DS 821-9f	Panneau de custode (Alu strié), une patte de fixat. à la partie supérieure, larg. de la striure 6 mm, côté gauche (R. VI).	1
DS 821-9g	Panneau de custode (Alu strié), une patte de fixat. à la partie supérieure, larg. de la striure 6 mm, côté droit (R. VI).	1
DM 821-104f	Panneau de custode (Alu strié), une patte de fixat. à la partie supérieure, larg. de la striure 3 mm, côté gauche (R. VI).	1
DM 821-104g	Panneau de custode (Alu strié), une patte de fixat. à la partie supérieure, larg. de la striure 3 mm, côté droit (R. VI).	1
DM 825-04b	Pavillon avec garniture et bordure de fixat., non peint.	1
DS 825-67	Caoutchouc d'étanchéité AR, long. 1,180 m.	1
DS 825-75	Patte de fixat. de pavillon sur pied AV (R. VI).	2
D 825-90	Rondelle avec méplat de 7,5×20 de fixat. de pavillon.	17
DS 825-91	Caoutchouc d'étanchéité, long. 4,100 m.	1
DS 842-17b	Butée caoutchouc entre custode et pied AR, larg. 9 mm, côté gauche.	1
DS 842-17c	Butée caoutchouc entre custode et pied AR, larg. 9 mm, côté droit.	1
DM 854-71	Applique intérieure de finition à la partie supérieure de pied milieu, côté droit.	1
DS 854-73	Patte de fixat. de couvre-joint sur bordure de pavillon.	1
DM 854-75b	Applique de finition supérieure AR, côté droit.	1
DM 854-76b	Applique de finition supérieure AR, côté gauche.	1
DM 854-82	Applique de finition supérieure de pied AV, côté gauche, long. 415 mm.	1
DM 854-82a	Applique de finition supérieure de pied AV, côté droit, long. 415 mm.	1
DS 854-82	Applique de finition supérieure de pied AV, côté gauche. **U.S.A.**	1
DS 854-82a	Applique de finition supérieure de pied AV, côté droit. **U.S.A.**	1
DM 854-83f	Applique de finition de pied milieu (Alu strié), sans trou de feu de position, larg. de la striure 3 mm, côté gauche.	1
DM 854-83g	Applique de finition de pied milieu (Alu strié), sans trou de feu de position, larg. de la striure 3 mm, côté droit.	1
DS 854-83	Applique de finition de pied milieu (Alu strié), sans trou de feu de position, larg. de la striure 6 mm, côté gauche. **U.S.A.**	1
DS 854-83a	Applique de finition de pied milieu (Alu strié), sans trou de feu de position, larg. de la striure 6 mm, côté droit. **U.S.A.**	1
DS 854-84d	Applique de finition supérieure de pied AR, côté gauche. **U.S.A.**	1
DS 854-84e	Applique de finition supérieure de pied AR, côté droit. **U.S.A.**	1
DM 854-85	Bordure de finition AR de pavillon.	1
DS 854-85b	Bordure de finition AR de pavillon. **U.S.A.**	1
DM 854-91	Couvre-joint de bordure de finition AV.	1
DS 854-91a	Couvre-joint de bordure de finition AV. **U.S.A.**	1
DM 854-93	Bordure de finition de pavillon AV, côté gauche.	1
DM 854-93a	Bordure de finition de pavillon AV, côté droit.	1
DS 854-93b	Bordure de finition de pavillon AV, côté gauche. **U.S.A.**	1
DS 854-93c	Bordure de finition de pavillon AV, côté droit. **U.S.A.**	1

Les numéros soulignés indiquent les pièces nouvelles ne figurant pas sur la planche.

NUMÉRO	DÉSIGNATION	COEFF	NUMÉRO	DÉSIGNATION	COEFF	NUMÉRO	DÉSIGNATION	COEFF
DM 854-94b	Bordure latérale de finition de brancard, côté gauche.	1	D 961-115	Renfort d'encadrement central de pare-brise (partie extérieure).	1	2.493-S	Écrou H de 7×100 de blocage des vis de fixat. de pavillon.	20
DM 854-94c	Bordure latérale de finition de brancard, côté droit.	1	D 961-147	Renfort d'encadrement central de pare-brise (partie intérieure).	1	2.499-S	Vis TFB de 3,5×9,5 de fixat. d'applique sur pied milieu (R. VI).	10
DS 854-94b	Bordure latérale de finition de brancard, côté gauche. **U.S.A.**	1	487-S-30	Vis TH de 7×25 de fixat. de pavillon.	12	2.514-S	Rondelle crantée de 7,3×12 des vis de fixat. de pavillon (R. VI).	5
DS 854-94c	Bordure latérale de finition de brancard, côté droit. **U.S.A.**	1	2.251-S	Vis TR de 5×20 de fixat. de panneau de custode (R. VI).	2	2.756-S	Vis TR de 3,5×9,5 de fixat. de panneau de custode (R. VI).	2
DM 854-100	Applique intérieure de finition à la partie supérieure de pied milieu, côté gauche.	1	2.482-S	Rondelle de 7,5×14 des vis de fixat. de pavillon.	5	39.827	Rondelle de 5×20×2 de fixat. de panneau de custode.	ALD
D 961-53	Encadrement (tôle) supérieur de pare-brise.	1	2.491-S	Écrou H de 7×100 de blocage des vis de fixat. de pavillon.	3	619.754	Agrafe de fixat. de bordure de finition AR de pavillon (R. VI).	7

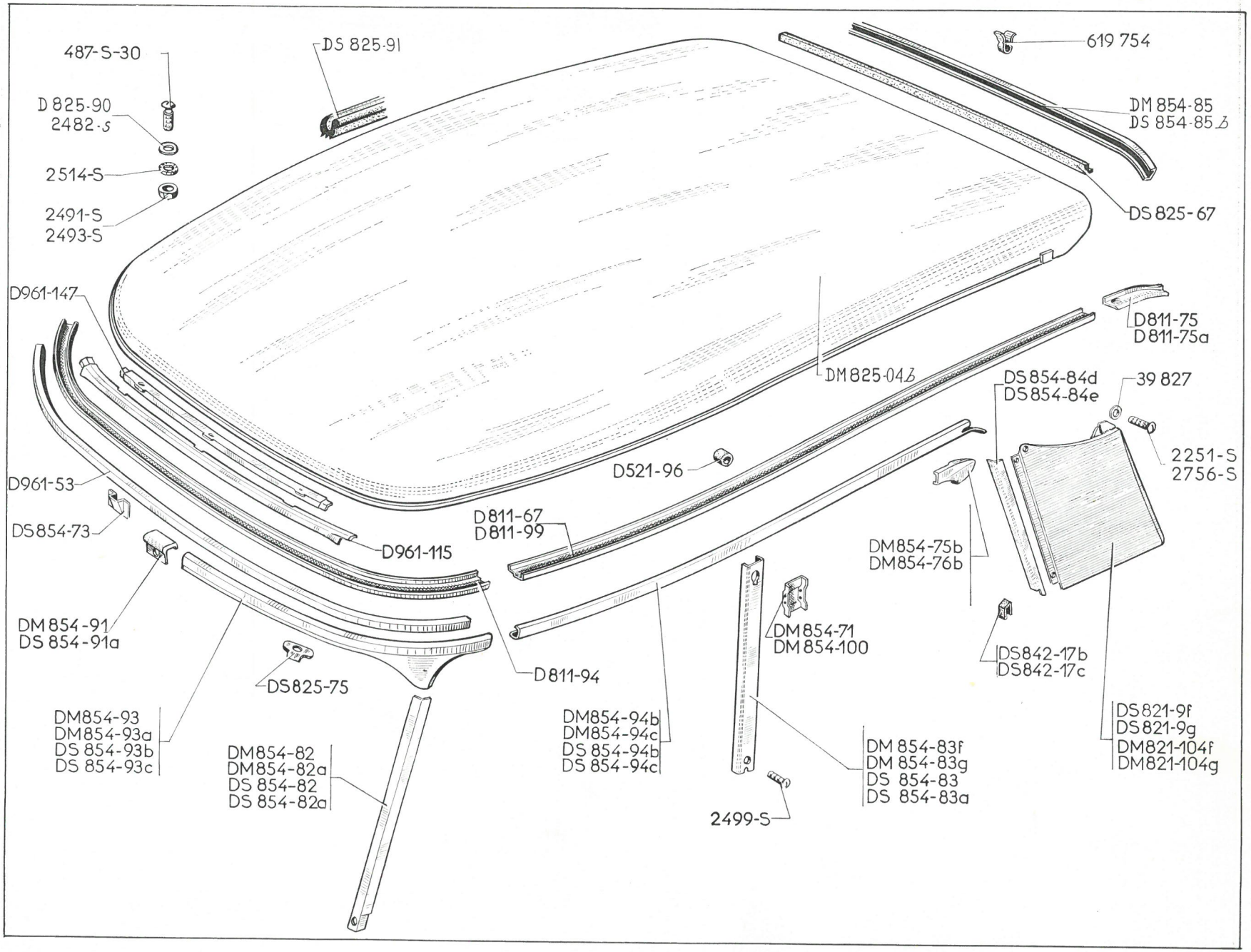
487-S-30
D 825-90
2482-S
2514-S
2491-S
2493-S
DS 825-91
619 754
DM 854-85
DS 854-85 B
DS 825-67
D961-147
D961-53
DS 854-73
D961-115
DM 854-91
DS 854-91a
DS825-75
DM854-93
DM854-93a
DS 854-93b
DS 854-93c
DM854-82
DM854-82a
DS 854-82
DS 854-82a
D811-67
D811-99
D811-94
DM854-94b
DM854-94c
DS 854-94b
DS 854-94c
D521-96
DM 825-04 B
D811-75
D811-75a
DS 854-84d
DS 854-84e
39 827
2251-S
2756-S
DM854-75b
DM854-76b
DM854-71
DM 854-100
DS842-17b
DS842-17c
DS 821-9f
DS 821-9g
DM821-104f
DM821-104g
DM 854-83f
DM 854-83g
DS 854-83
DS 854-83a
2499-S

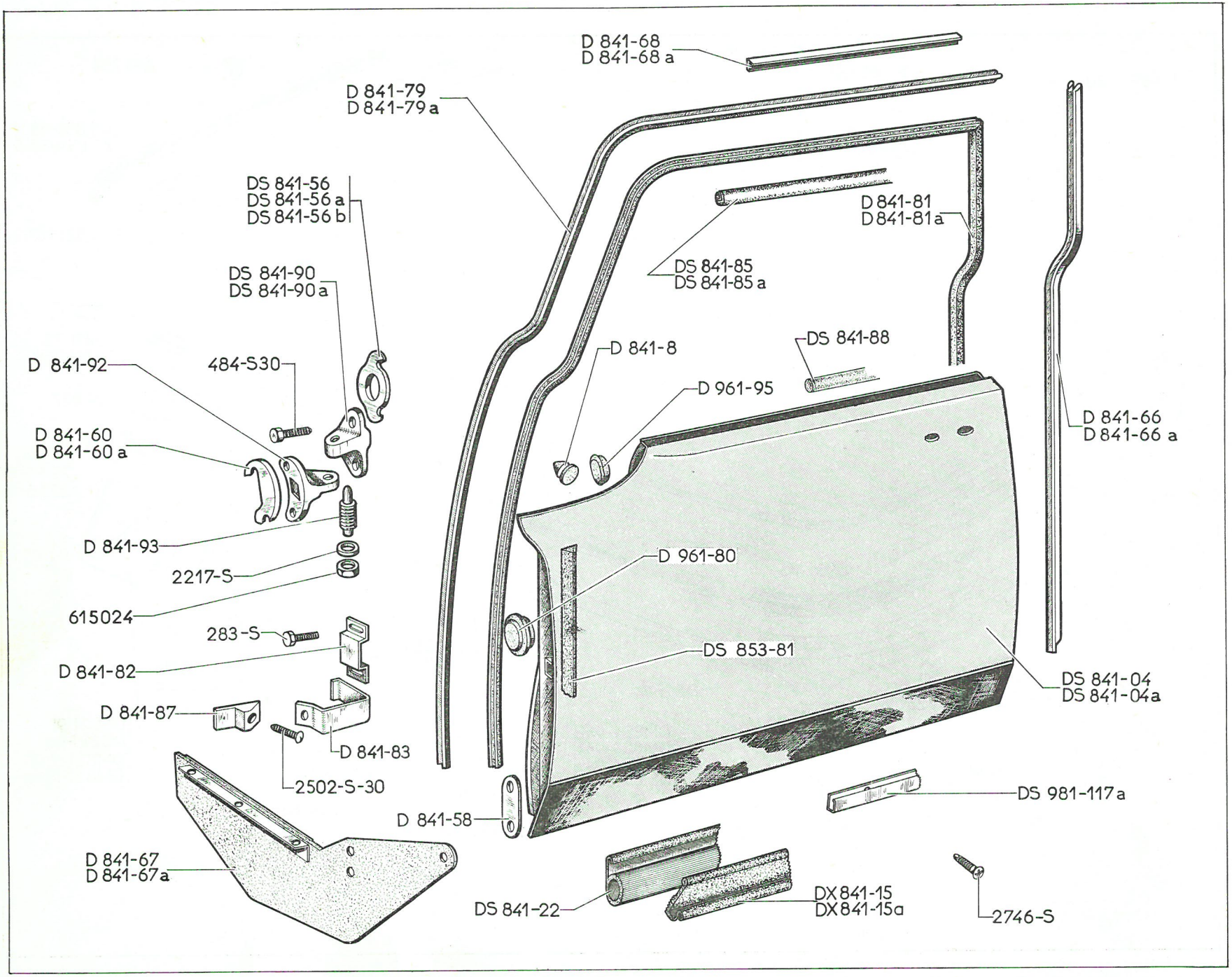
D 841-68
D 841-68 a
D 841-79
D 841-79 a
DS 841-56
DS 841-56 a
DS 841-56 b
DS 841-90
DS 841-90 a
D 841-92
484-S30
D 841-60
D 841-60 a
D 841-93
2217-S
615024
283-S
D 841-82
D 841-87
D 841-83
2502-S-30
D 841-67
D 841-67 a
D 841-81
D 841-81 a
DS 841-85
DS 841-85 a
D 841-8
DS 841-88
D 961-95
D 841-66
D 841-66 a
D 961-80
DS 853-81
DS 841-04
DS 841-04 a
D 841-58
DS 981-117 a
DS 841-22
DX 841-15
DX 841-15 a
2746-S

NUMÉRO	DÉSIGNATION	COEFF.
DS 841-04	Porte AV gauche, sans serrure, ni lève-glace, ni support de pivot.	1
DS 841-04a	Porte AV droite, sans serrure, ni lève-glace, ni support de pivot.	1
D 841-8	Butée élastique d'ouverture de porte, long. 31,5 mm, diam. 30 mm.	2
DX 841-15	Caoutchouc d'étanchéité inférieur de porte AV, long. 950 mm, côté gauche.	1
DX 841-15a	Caoutchouc d'étanchéité inférieur de porte AV, long. 950 mm, côté droit.	1
DS 841-22	Garniture d'étanchéité de bas de porte AV, long. 937 mm (R. VI).	2
DS 841-56	Cale de réglage de support de vis de pivot de 66×3,5×0,5.	ALD
DS 841-56a	Cale de réglage de support de vis de pivot de 66×3,5×1.	ALD
DS 841-56b	Cale de réglage de support de vis de pivot de 66×3,5×1,5.	ALD
D 841-58	Patte de fixat. de garniture d'étanchéité sur pied AV, de 26×90, 2 trous de 5 mm à 60 mm d'entraxes.	2
D 841-60	Cale de réglage de support de vis de pivot de 41×63×1.	ALD
D 841-60a	Cale de réglage de support de vis de pivot de 41×63×2.	ALD
D 841-66	Sertissage de garniture d'étanchéité d'entrée de porte AV gauche (de pied milieu).	1
D 841-66a	Sertissage de garniture d'étanchéité d'entrée de porte AV droite (de pied milieu).	1
D 841-67	Garniture d'étanchéité inférieure entre porte AV et aile AV gauche.	1
D 841-67a	Garniture d'étanchéité inférieure entre porte AV et aile AV droite.	1
D 841-68	Renfort supérieur d'entrée de porte AV gauche.	1
D 841-68a	Renfort supérieur d'entrée de porte AV droite.	1
D 841-79	Sertissage de garniture d'étanchéité d'entrée de porte AV gauche (de brancard de pavillon et pied AV).	1
D 841-79a	Sertissage de garniture d'étanchéité d'entrée de porte AV droite (de brancard de pavillon et pied AV).	1
D 841-81	Garniture d'étanchéité d'entrée de porte AV gauche.	1
D 841-81a	Garniture d'étanchéité d'entrée de porte AV droite.	1
D 841-82	Bride de fixat. de ressort d'arrêt de porte.	2
D 841-83	Ressort d'arrêt de porte (position ouverte).	2
DS 841-85	Clé de sertissage d'étanchéité d'entrée de porte AV et brancard de pavillon, long. 2,550 m (gris rosé) (R. VI).	2
DS 841-85a	Clé de sertissage d'étanchéité d'entrée de porte AV et brancard de pavillon, long. 2,550 m (noire) (R. VI).	2
D 841-87	Arrêt de porte AV, long. 46 mm, 2 ergots à 36 mm d'entraxes (R. VI).	2
DS 841-88	Profilé caoutchouc de rembourage d'encadrement intérieur, long. 2,250 m (R. VI).	2
DS 841-90	Support cuvette supérieur gauche et inférieur droit de pivot de porte (entraxes de fixat. 50 mm).	4
DS 841-90a	Support cuvette inférieur gauche et supérieur droit de pivot de porte (entraxes de fixat. 50 mm).	4
D 841-92	Support de vis de pivot, entraxes de fixat. 42 mm.	4
D 841-93	Vis de 9×45 de réglage de pivot de porte.	4
DS 853-81	Caoutchouc d'étanchéité avec tringle.	2
D 961-80	Bouchon rond de 42 mm de trou inférieur de réglage de guide-glace.	4
D 961-95	Bouchon ovale de 40 mm de trou supérieur de réglage de guide-glace.	4
DS 981-117a	Armature (Alu) de garniture d'étanchéité inférieure de porte AV.	2
283-S	Vis TH de 5×20 de fixat. de bride d'arrêt.	4
484-S-30	Vis TH de 7×17,5 de fixat. de support de pivot.	16
2.217-S	Rondelle plate de 9,5×16×2 de vis de réglage de pivot.	4
2.502-S-30	Vis TR de 5×12,5 de fixat. de butée élastique (R. VI).	2
2.746-S	Vis Parker TR de 4,85×16 de fixat. de garniture inférieure (R. VI).	8
615.024	Écrou H de 9×125 de vis de réglage de pivot de porte (R. VI).	4

NUMÉRO	DÉSIGNATION	COEFF.
DS 841-56	Cale de réglage de 66×3,5×0,5 de support de vis de pivot.	ALD
DS 841-56a	Cale de réglage de 66×3,5×1 de support de vis de pivot.	ALD
DS 841-56b	Cale de réglage de 66×3,5×1,5 de support de vis de pivot.	ALD
D 841-60	Cale de réglage de 41×63×1 de support de vis de pivot.	ALD
D 841-60a	Cale de réglage de 41×63×2 de support de vis de pivot.	ALD
D 841-74	Renfort supérieur d'entrée de porte AR gauche.	1
D 841-74a	Renfort supérieur d'entrée de porte AR droite.	1
DS 841-86	Clé de sertissage d'étanchéité d'entrée de porte sur pied milieu et AR, long. 1 m (gris rosé) (R. VI).	6
DS 841-90	Support cuvette supérieur gauche et inférieur droit de pivot de porte (entraxes de fixat. 50 mm).	4
DS 841-90a	Support cuvette inférieure gauche et supérieure droite de pivot de porte (entraxes de fixat. 50 mm).	4
D 841-91	Garniture d'étanchéité inférieure entre porte AV gauche et pied milieu.	1
D 841-91a	Garniture d'étanchéité inférieure entre porte AV droite et pied milieu.	1
D 841-92	Support de vis de pivot, entraxes de fixat. 42 mm.	4
D 841-93	Vis de 9×45 de réglage de pivot de porte.	4
DS 842-07	Porte AR gauche, sans serrure, ni lève-glace, ni support de pivot.	1
DS 842-07a	Porte AR droite, sans serrure, ni lève-glace, ni support de pivot.	1
DS 842-3	Tirant de porte, 2 plaquettes filetées de 7×100 à 195 mm d'entraxes.	2
D 842-5	Ressort compensateur de tirant de porte, long. 270 mm. Jusque janvier 67.	4
DX 842-5	Ressort compensateur de tirant de porte. Depuis janvier 67.	4
DX 842-15	Caoutchouc d'étanchéité inférieur de porte AR, long. 850 mm, côté gauche.	1
DX 842-15a	Caoutchouc d'étanchéité inférieur de porte AR, long. 850 mm, côté droit.	1
DS 842-20	Garniture d'étanchéité inférieure de porte AR, long. 821 mm (R. VI).	2
D 842-60	Plaquette de finition de passage de tirant de porte AR.	2
D 842-61	Garniture d'étanchéité inférieure entre porte et pied AR gauche.	1
D 842-61a	Garniture d'étanchéité inférieure entre porte et pied AR droit.	1
DS 842-66a	Axe d'articulation de biellette de tirant de porte, diam. 7 mm, long. 22 mm.	2
D 842-67	Rondelle de 7,5×15×3 de biellette de tirant de porte.	2
D 842-68	Galet de tirant de porte (R. VI).	2
D 842-71	Axe de galet et attache de ressort de tirant de porte, diam. 10 mm, long. 37 mm, entraxes des gorges 20 mm et 28,5 mm.	4
D 842-73	Sertissage de garniture d'étanchéité d'entrée de porte AR gauche (de pied AR).	1
D 842-73a	Sertissage de garniture d'étanchéité d'entrée de porte AR droite (de pied AR).	1
D 842-74	Sertissage de garniture d'étanchéité d'entrée de porte AR gauche (de pied milieu).	1
D 842-74a	Sertissage de garniture d'étanchéité d'entrée de porte AR droite (de pied milieu).	1
D 842-78	Biellette de tirant de porte, entraxes de fixat. 127,5 mm.	4
D 842-79	Sertissage supérieur de garniture d'étanchéité d'entrée de porte AR (de brancard de pavillon).	2
D 842-88	Garniture d'étanchéité d'entrée de porte gauche.	1
D 842-88a	Garniture d'étanchéité d'entrée de porte droite.	1
DS 853-81	Caoutchouc d'étanchéité avec tringle.	2
DF 935-104	Vis TR de 7×100 de fixat. de tirant, long. sous tête 18 mm (R. VI).	4
D 961-80	Bouchon rond de 42 mm de trou inférieur de réglage de guide-glace.	4
D 961-95	Bouchon ovale de 40 mm de trou supérieur de réglage de guide-glace.	4
DS 981-118a	Armature (Alu) de garniture d'étanchéité inférieure de porte AR.	2
484-S-30	Vis TH 7×17,5 de fixat. de support de pivot.	16
2.217-S	Rondelle plate de 9,5×16×2 de vis de réglage de pivot.	4
2.746-S	Vis TR de 4,85×16 de fixat. de garniture inférieure (R. VI).	8
295.502	Butée caoutchouc de fermeture de porte sur pied milieu et AR.	6
615.024	Écrou H de 9×125 de vis de réglage de pivot (R. VI).	4
619.775	Épingle d'arrêt d'axe de galet de tirant de porte, long. 20 mm (R. VI).	4
619.779	Épingle d'arrêt d'axe d'articulation, long. 14,5 mm.	2

Les numéros soulignés indiquent les pièces nouvelles ne figurant pas sur la planche.

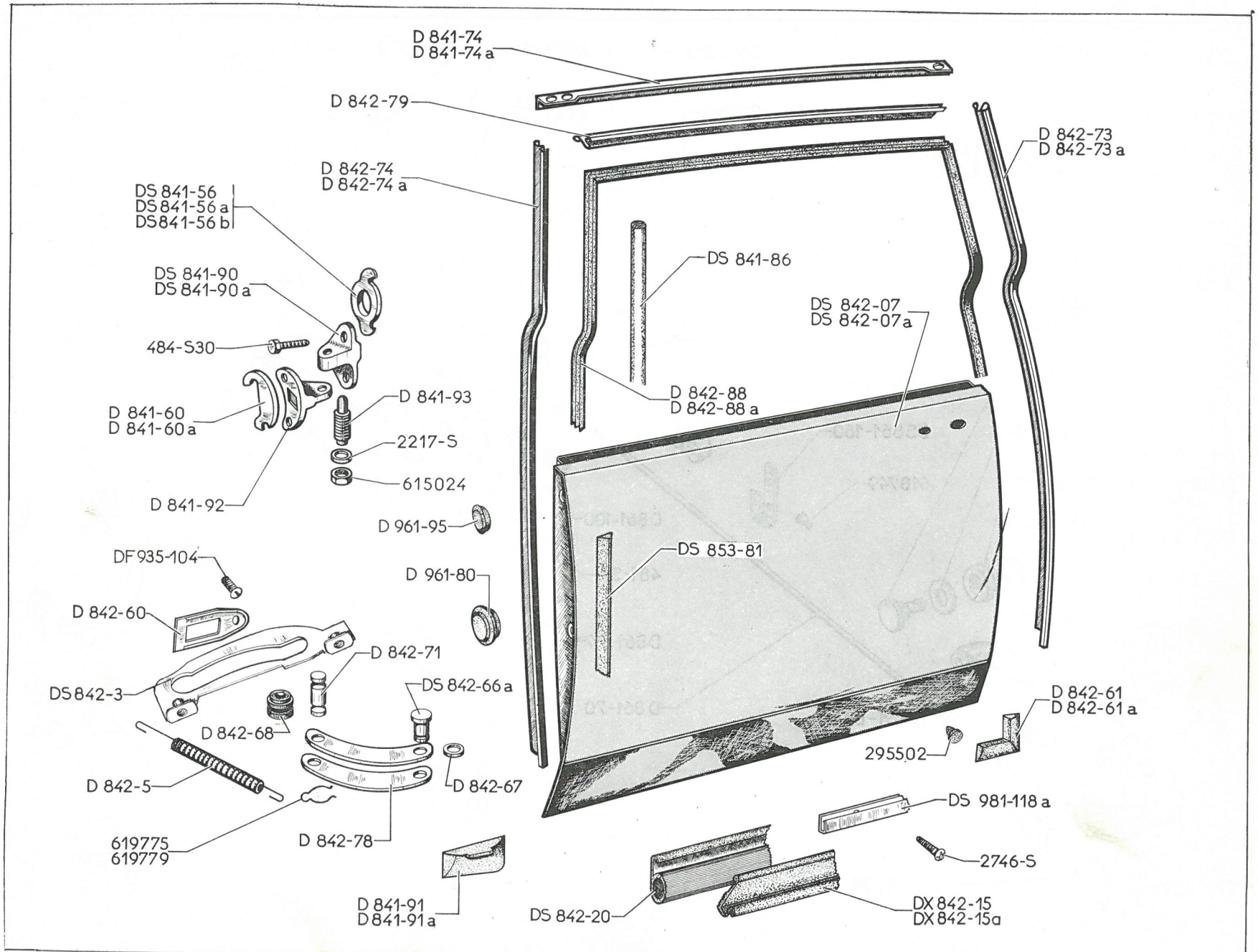
D 841-74
D 841-74 a
D 842-79
D 842-74
D 842-74 a
D 842-73
D 842-73 a
DS 841-56
DS 841-56 a
DS 841-56 b
DS 841-90
DS 841-90 a
DS 841-86
DS 842-07
DS 842-07 a
484-S30
D 842-88
D 842-88 a
D 841-60
D 841-60 a
D 841-93
2217-S
615024
D 841-92
D 961-95
DS 853-81
DF 935-104
D 961-80
D 842-60
D 842-71
DS 842-3
DS 842-66 a
D 842-68
D 842-61
D 842-61 a
295502
D 842-5
D 842-67
DS 981-118 a
2746-S
619775
619779
D 842-78
D 841-91
D 841-91 a
DS 842-20
DX 842-15
DX 842-15 a

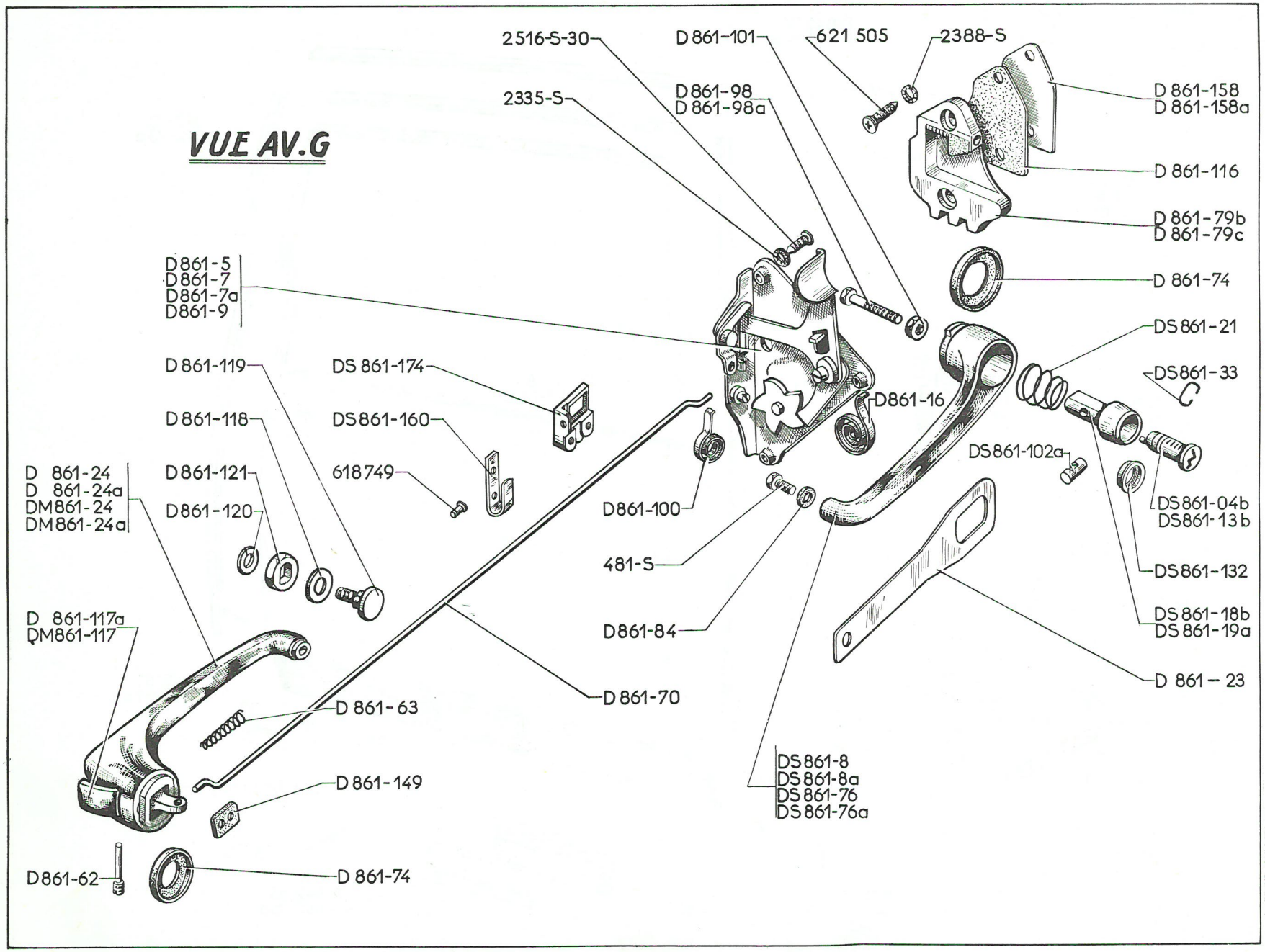
VUE AV.G
2516-S-30
D 861-101
621 505
2388-S
2335-S
D 861-98
D 861-98a
D 861-158
D 861-158a
D 861-116
D 861-79b
D 861-79c
D 861-74
D861-5
D861-7
D861-7a
D861-9
DS 861-21
DS861-33
C
D 861-119
DS 861-174
D 861-118
DS861-160
D861-16
D 861-24
D 861-24a
DM861-24
DM861-24a
D 861-121
618749
DS861-102a
D 861-120
D861-100
DS861-04b
DS861-13b
481-S
DS861-132
D 861-117a
QM861-117
D861-84
DS861-18b
DS 861-19a
D 861 – 23
D 861-63
D 861-70
DS861-8
DS861-8a
DS861-76
DS861-76a
D 861-149
D861-62
D 861-74

NUMÉRO	DÉSIGNATION	COEFF.
DS 861-04b	Barillet de porte AV et de coffre (R. X).	1
D 861-5	Serrure de porte AV, côté droit, à condamnation (R. VI).	1
D 861-7	Serrure de porte AR avec cran d'arrêt, côté gauche (R. VI).	1
D 861-7a	Serrure de porte AV, côté gauche, à condamnation (R. VI).	1
DS 861-8	Poignée complète extérieure de porte AR, côté gauche.	1
DS 861-8a	Poignée complète extérieure de porte AR, côté droit.	1
D 861-9	Serrure de porte AR avec cran d'arrêt, côté droit (R. VI).	1
DS 861-13b	Jeu de 4 barillets de portes AV gauche et droite, de coffre, et de commutateur (R. X).	1
D 861-16	Ressort de rappel de levier de serrure de porte (R. VI).	4
DS 861-18b	Bouton poussoir de portes AV (R. X).	2
DS 861-19a	Bouton poussoir de portes AR (R. VI).	2
DS 861-21	Ressort de rappel de bouton poussoir de poignée de porte.	4
D 861-23	Arrêtoir de fixat. de poignée extérieure, long. 178 mm, une boutonnière de 24,5 mm, un trou de 7,5.	4
D 861-24	*Poignée intérieure de porte, face d'appui de fixat.* 16 *mm, côté gauche.* **U.S.A.** *Jusque mars* 67. *R.p.* DS 861-24; *d.e.o.* : 1-DS 861-119a, 1-DS 861-120, 1-DS 861-121.	2
D 861-24a	*Poignée intérieure de porte, face d'appui de fixat.* 16 *mm, côté droit.* **U.S.A.** *Jusque mars* 67. *R.p.* DS 861-24a; *d.e.o.* : 1-DS 861-119a, 1-DS 861-120, 1-DS 861-121.	2
DM 861-24	*Poignée intérieure de porte, face d'appui de fixat.* 16 *mm, côté gauche. Depuis mars* 67. *R.p.* DM 861-24d; *d.e.o.* : 1-DS 861-119a, 1-DS 861-120, 1-DS 861-121.	2
DM 861-24a	*Poignée intérieure de porte, face d'appui de fixat.* 16 *mm, côté droit. Depuis mars* 67. *R.p.* DM 861-24e; *d.e.o.* : 1-DS 861-119a, 1-DS 861-120, 1-DS 861-121.	2
DM 861-24d	Poignée intérieure de porte, face d'appui de fixat. 20 mm, côté gauche. Depuis mars 67.	2
DM 861-24e	Poignée intérieure de porte, face d'appui de fixat. 20 mm, côté droit. Depuis mars 67.	2
DS 861-24	Poignée intérieure de porte, face d'appui de fixat. 20 mm, côté gauche. **U.S.A.-ITALIE.** Depuis mars 67.	2
DS 861-24a	Poignée intérieure de porte, face d'appui de fixat. 20 mm, côté droit. **U.S.A.-ITALIE.** Depuis mars 67.	2
DS 861-33	Jonc de barillet (R. X).	2
D 861-62	Axe de doigt de condamnation de poignée intérieure.	4
D 861-63	Ressort de rappel de doigt de condamnation de poignée intérieure.	4
D 861-70	Biellette de commande de serrure de porte, long. 700 mm. (R. VI).	4
D 861-74	Rondelle caoutchouc de 23×42 avec épaulement de poignée extérieure et intérieure.	8
DS 861-76	Poignée extérieure (nue) de portes AV et AR, côté gauche (R. VI).	2
DS 861-76a	Poignée extérieure (nue) de portes AV et AR, côté droit (R. VI).	2
D 861-79b	Gâche de portes AV et AR, côté gauche, entraxes de fixat. 48 mm (3 dents) (R. VI).	2
D 861-79c	Gâche de portes AV et AR, côté droit, entraxes de fixat. 48 mm (3 dents) (R. VI).	2
D 861-84	Rondelle fibre de 7,5×17×1 d'appui AR de poignée extérieure (R. VI).	4
D 861-98	Vis de réglage de bouton poussoir de poignée de porte AV, long. sous tête 16 mm.	2
D 861-98a	Vis de réglage de bouton poussoir de porte AR, long. sous tête 51 mm.	2
D 861-100	Ressort de taquet de condamnation de serrure (R. VI).	4
D 861-101	Écrou H de 5×75 de blocage de vis de réglage de bouton poussoir de poignée de porte.	4
DS 861-102a	Verrou de barillet de poignée AV (R. X).	2
D 861-116	Plaquette de gâche de porte sur pied milieu et AR, entraxes de fixat. 48 mm (R. VI).	4
D 861-117a	Doigt (chromé) de condamnation de poignée intérieure. **U.S.A.**	4
DM 861-117	Doigt (nylon) de condamnation de poignée intérieure (R. VI).	4
D 861-118	Rondelle fibre de 10,5×26×1 d'appui AR de poignée intérieure (R. VI).	4

Les numéros soulignés indiquent les pièces nouvelles ne figurant pas sur la planche.

NUMÉRO	DÉSIGNATION	COEFF.
D 861-119	Vis de fixat. de poignée intérieure, long. 15 mm, larg. de la tête 24 mm, 1 gorge de 1,7 mm. Jusque mars 67.	4
DS 861-119a	Vis de fixat. de poignée intér. long. 16 mm, tête striée, une gorge de 2,4 mm. Depuis mars 67.	4
D 861-120	Rondelle de 6,4×15 de vis de fixat. de poignée intérieure (R. VI). Jusque mars 67.	4
DS 861-120	Rondelle de 6,4×20 de vis de fixat. de poignée intérieure (R. VI). Depuis mars 67.	4
D 861-121	Embase de serrage de poignée intérieure. Face d'appui de 16 mm. Jusque mars 67.	4
DS 861-121	Embase de serrage de poignée intérieure, face d'appui de 20 mm. Depuis mars 67.	4
DS 861-132	Coupelle de maintien de bouton poussoir (R. VI).	4
D 861-149	Plaquette d'insonorisation de 13 ×18 de biellette de serrure.	8
D 861-158	Cale de réglage de gâche de portes AV et AR, épais. 2 mm (R. VI).	ALD
D 861-158a	Cale de réglage de gâche de portes AV et AR, épais. 3 mm (R. VI).	ALD
DS 861-160	Patte de maintien de biellette de commande de serrure de porte AV.	2
DS 861-174	Palier de biellette de commande de serrure de porte AR.	2
481-S	Vis TH de 7×10 de fixat. de poignée extérieure.	2
2.335-S	Rondelle crantée concave de 5,2 de vis de fixat. de serrure (R. VI).	12
2.388-S	Rondelle crantée de 7,2×14×0,35 de fixat. de gâche (R. VI).	8
2.516-S-30	Vis TFB de 5×16 (R. VI) de fixat. :	
	— de serrure.	12
	— de palier de commande de serrure.	4
618.749	Rivet de fixat. de patte de maintien de biellette de porte AV (R. VI).	2
621.505	Vis TR de 7×27,5 de fixat. de gâche de porte (R. VI).	8

Les numéros soulignés indiquent les pièces nouvelles ne figurant pas sur la planche.

NUMÉRO	DÉSIGNATION	COEFF.
DS 961-08d	Lève-glace (CIM) double bras de porte, côté gauche (R. VI).	1
DS 961-08e	Lève-glace (CIM) double bras de porte, côté droit (R. VI).	1
DS 961-4c	Glace de porte AV, épais. 5 mm (R. X).	2
DX 961-4	Glace (teintée) de porte AV, épais. 5 mm (R. X).	2
DS 961-6	Glace de porte AR, épais. 4 mm (R. X).	2
DS 961-6c	Glace de porte AR, épais. 5 mm (R. X). **U.S.A.**	2
DX 961-6	Glace (teintée) de porte AR, épais. 4 mm (R. X).	2
DX 961-6a	Glace (teintée) de porte AR, épais. 5 mm (R. X). **U.S.A.**	2
DS 961-8	Bas de glace de porte AV gauche, entraxes de fixat. 736 mm.	1
DS 961-8a	Bas de glace de porte AV droite, entraxes de fixat. 736 mm.	1
DS 961-9	Bas de glace de porte AR gauche, entraxes de fixat. 793 mm.	1
DS 961-9a	Bas de glace de porte AR droite, entraxes de fixat. 793 mm.	1
DS 961-19b	Garniture d'étanchéité intérieure de glace de porte AV, long. 760 mm (R. VI).	2
DS 961-19c	Garniture d'étanchéité intérieure de glace de porte AR, long. 810 mm (R. VI).	2
DM 961-23b	Manivelle de lève-glace (R. X).	4
DS 961-23b	Manivelle de lève-glace (R. VI). **U.S.A.-ITALIE.**	4
DM 961-26b	Embase de manivelle de lève-glace (R. X).	4
DS 961-30b	Garniture d'étanchéité extérieure de glace de porte AV, long. 777 mm.	2
DS 961-31c	Garniture d'étanchéité extérieure de glace de porte AR, long. 835 mm.	2
DS 961-57	Guide-glace, long. 540 mm, 2 vis soudées à 280 mm d'entraxes :	
	— AV de porte AR gauche.	1
	— AR de porte AR droite.	1
DS 961-57a	Guide-glace, long. 540 mm, 2 vis soudées à 280 mm d'entraxes :	
	— AV de porte AR droite.	1
	— AR de porte AR gauche.	1
D 961-67	Rondelle élastique de 10,9×19,02 de lève-glace sur bas de glace (R. VI).	8
DS 961-74	Caoutchouc de scellement des glaces de portes, long. 737 mm (pour glace, épais. 4 mm).	4
DS 961-74b	Caoutchouc de scellement de glace, long. 737 mm (pour glace, épais. 5 mm, repère peinture blanche).	4
DS 961-81	Guide-glace, long. 570 mm, 2 vis soudées à 280 mm d'entraxes :	
	— AV de porte AV gauche.	1
	— AR de porte AV droite.	1
DS 961-81a	Guide-glace, long. 570 mm, 2 vis soudées à 280 mm d'entraxes :	
	— AV de porte AV droite.	1
	— AR de porte AV gauche.	1
D 961-112	Arrêtoir de fixat. de lève-glace sur bas de glace (R. VI).	8
DM 961-123	Coupelle de frottement d'embase de manivelle de lève-glace, 21×44×5,3.	4
D 961-124	Ressort de manivelle de lève-glace, diam. intér. 32 mm et 45 mm.	4
DS 961-135a	Butée réglable de lève-glace (R. VI).	4
DS 961-175	Coulant (nylon) de glace, épais. 4 mm, long. 158 mm (R. VI) :	
	— AV gauche et AR droit de porte AR.	2
DS 961-175a	Coulant (nylon) de glace, épais. 4 mm, long. 158 mm (R. VI) :	
	— AV droit et AR droit de porte AR.	2
DS 961-175d	Coulant (nylon) de glace, épais. 5 mm, long. 158 mm (R. VI) :	
	— AV gauche et AR droit de porte AV.	2
	— AV gauche et AR droit de porte AR.	2
DS 961-175e	Coulant (nylon) de glace, épais. 5 mm, long. 158 mm (R. VI) :	
	— AV droit et AR gauche de porte AV.	2
	— AV droit et AR gauche de porte AR.	2
DS 961-180	Protecteur caoutchouc de guide-glace de porte AR, long. 30 mm (R. VI).	4
DX 983-98	Rondelle polyester sous embase (30×60×30) (R. VI).	4
2.312-S	Rondelle de 5,5×9 de fixat. de bas de glace.	8
2.482-S	Rondelle plate de 7,5×14 de fixat. de guide-glace à la partie supérieure.	4

Les numéros soulignés indiquent les pièces nouvelles ne figurant pas sur la planche.

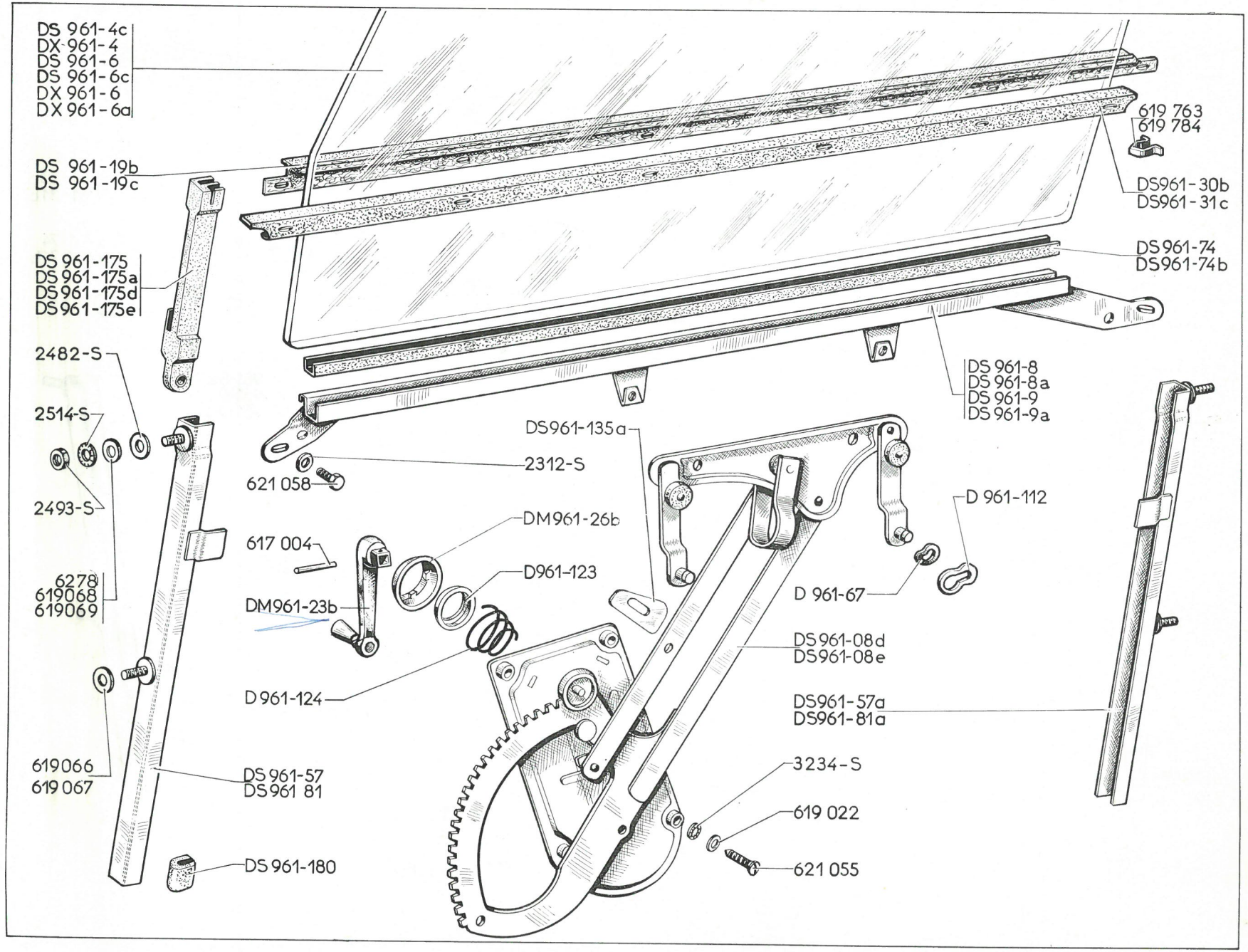
DS 961-4c
DX 961-4
DS 961-6
DS 961-6c
DX 961-6
DX 961-6a
DS 961-19b
DS 961-19c
DS 961-175
DS 961-175a
DS 961-175d
DS 961-175e
2482-S
2514-S
2493-S
6278
619068
619069
619066
619 067
DS 961-57
DS 961 81
DS 961-180
621 058
2312-S
DS961-135a
617 004
DM961-26b
D961-123
DM961-23b
D 961-124
619 763
619 784
DS961-30b
DS961-31c
DS 961-74
DS961-74b
DS 961-8
DS 961-8a
DS 961-9
DS 961-9a
D 961-112
D 961-67
DS 961-08d
DS961-08e
DS961-57a
DS961-81a
3234-S
619 022
621 055

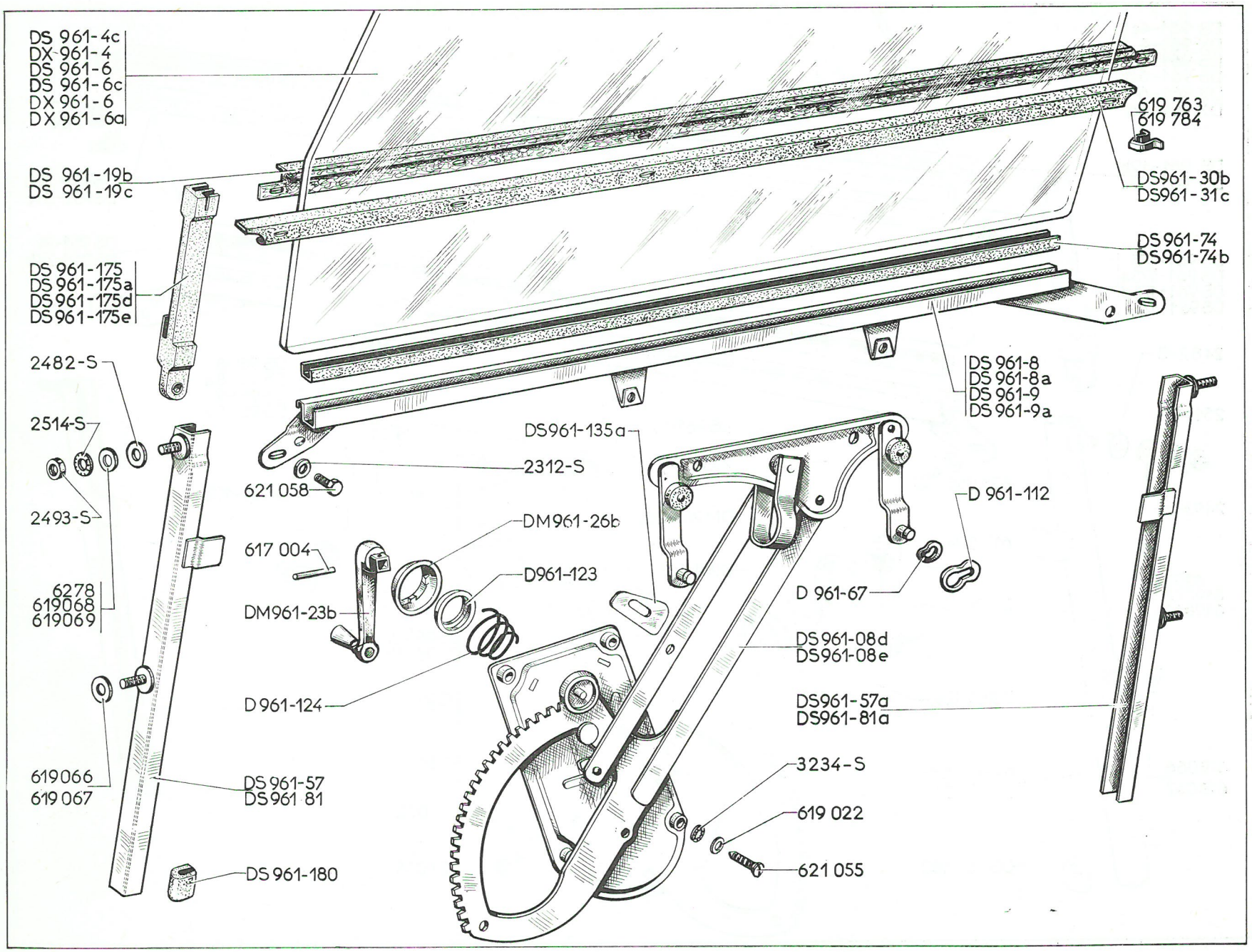
DS 961-4c
DX 961-4
DS 961-6
DS 961-6c
DX 961-6
DX 961-6a
DS 961-19b
DS 961-19c
DS 961-175
DS 961-175a
DS 961-175d
DS 961-175e
2482-S
2514-S
2493-S
6278
619068
619069
619066
619 067
DS 961-57
DS 961 81
DS 961-180
621 058
2312-S
DS961-135a
617 004
DM961-26b
D961-123
DM961-23b
D 961-124
619 763
619 784
DS961-30b
DS961-31c
DS 961-74
DS961-74b
DS 961-8
DS 961-8a
DS 961-9
DS 961-9a
D 961-112
D 961-67
DS 961-08d
DS961-08e
DS961-57a
DS961-81a
3234-S
619 022
621 055

NUMÉRO	DÉSIGNATION	COEFF
2.493-S	Écrou H de 7×100 de blocage de guide-glace.	8
2.514-S	Rondelle crantée de 7,3×12 de fixat. de guide-glace (R. VI).	8
3.234-S	Rondelle cuvette de 6 mm de fixat. de lève-glace.	8
6.278	Rondelle de 7,5×20×2 de réglage de guide-glace à la partie supérieure.	ALD
617.004	Goupille cylindrique 3×14 de fixat. de manivelle de lève-glace.	4
617.042	Goupille cylindrique de 3×24 de fixat. de manivelle de lève-glace (R. VI).	4
619.022	Rondelle de fixat. de lève-glace de 5,5×14×1.	16
619.066	Rondelle de 7,5×30×1 de réglage de guide-glace à la partie inférieure.	ALD
619.067	Rondelle de 7,5×30×2 de réglage de guide-glace à la partie inférieure.	ALD
619.068	Rondelle de 7,5×20×0,5 de réglage de guide-glace à la partie supérieure.	ALD
619.069	Rondelle de 7,5×20×1 de réglage de guide-glace à la partie supérieure.	ALD
619.763	Agrafe de fixat. de garniture d'étanchéité intérieure de glace de porte (R. VI).	24
619.784	Agrafe de fixat. de garniture d'étanchéité extérieure de glace de porte (R. VI).	24
621.055	Vis tête moletée de 5×12,5 de fixat. de lève-glace.	16
621.058	Vis TH de 5×9 de fixat. de bas de glace.	8

Les numéros soulignés indiquent les pièces nouvelles ne figurant pas sur la planche.

NUMÉRO	DÉSIGNATION	COEFF.
DM 844-07	Charnière assemblée de porte de coffre, côté gauche.	1
DM 844-07a	Charnière assemblée de porte de coffre, côté droit.	1
DM 844-19	Porte nue.	1
D 844-23	Semelle caoutchouc entre charnière gauche et porte, long. 262 mm.	1
D 844-23a	Semelle caoutchouc entre charnière droite et porte, long. 262 mm.	1
D 844-56b	Béquille mâle avec support de porte, côté gauche.	1
D 844-56c	Béquille mâle avec support de porte, côté droit	1
DS 844-59	Ressort de béquille de porte (25 spires).	2
D 844-61a	Béquille femelle de porte, long. 180 mm.	2
D 844-72	Caoutchouc d'étanchéité latéral de porte, long. 600 mm.	2
D 844-87	Caoutchouc d'étanchéité supérieur de porte, long. 1,240 m.	1
D 844-89	Caoutchouc d'étanchéité inférieur de porte, long. 1 m.	1
DS 844-89	Encadrement caoutchouc d'étanchéité de porte (R. VI). P. O.	1
DS 844-113	Profilé de finition d'entrée de porte de coffre, long. 3,300 m (R. VI). P. O.	1
DS 844-122	Rondelle de 30×2 avec encoche de 7,5 de réglage de charnière sur passage de roue.	ALD
DS 844-170a	Garniture de protection sur bord tombé de porte de coffre, long. 1 m.	1
D 853-66	Caoutchouc de finition entre glace de lunette AR et porte de coffre AR, long. 1,650 m.	1
D 854-4	Chevron de porte. U.S.A. (R. VI).	2
DM 854-4	Chevron de porte (R VI).	2
DS 854-77	Rondelle caoutchouc d'étanchéité des chevrons.	4
2.319-S	Écrou H de 5×75 de blocage de charnière à la partie supérieure.	4
2.491-S	Écrou H de 7×100 de blocage de charnière à la partie inférieure.	2
2.493-S	Écrou H de 7×100 de blocage de béquille sur porte.	4
2.652-S	Vis Parker de 5×15 de fixat. de garniture inférieure de porte (R. VI).	2
3.234-S	Rondelle cuvette de 6 mm de garniture inférieure de porte (R. VI).	2
88.613	Rondelle plate de 7,5×30×2,4 de fixat. de charnière à la partie inférieure.	2
233.400	Butée caoutchouc de porte.	2
619.079	Rondelle (aluminium) de 5,5×12×2 de fixat. de charnière.	8
619.760	Agrafe de fixat. de caoutchouc entre lunette AR et porte de coffre (R. VI).	12
624.001	Rondelle élastique, trou de 4 mm, de fixat. de chevron sur porte (R. VI).	4

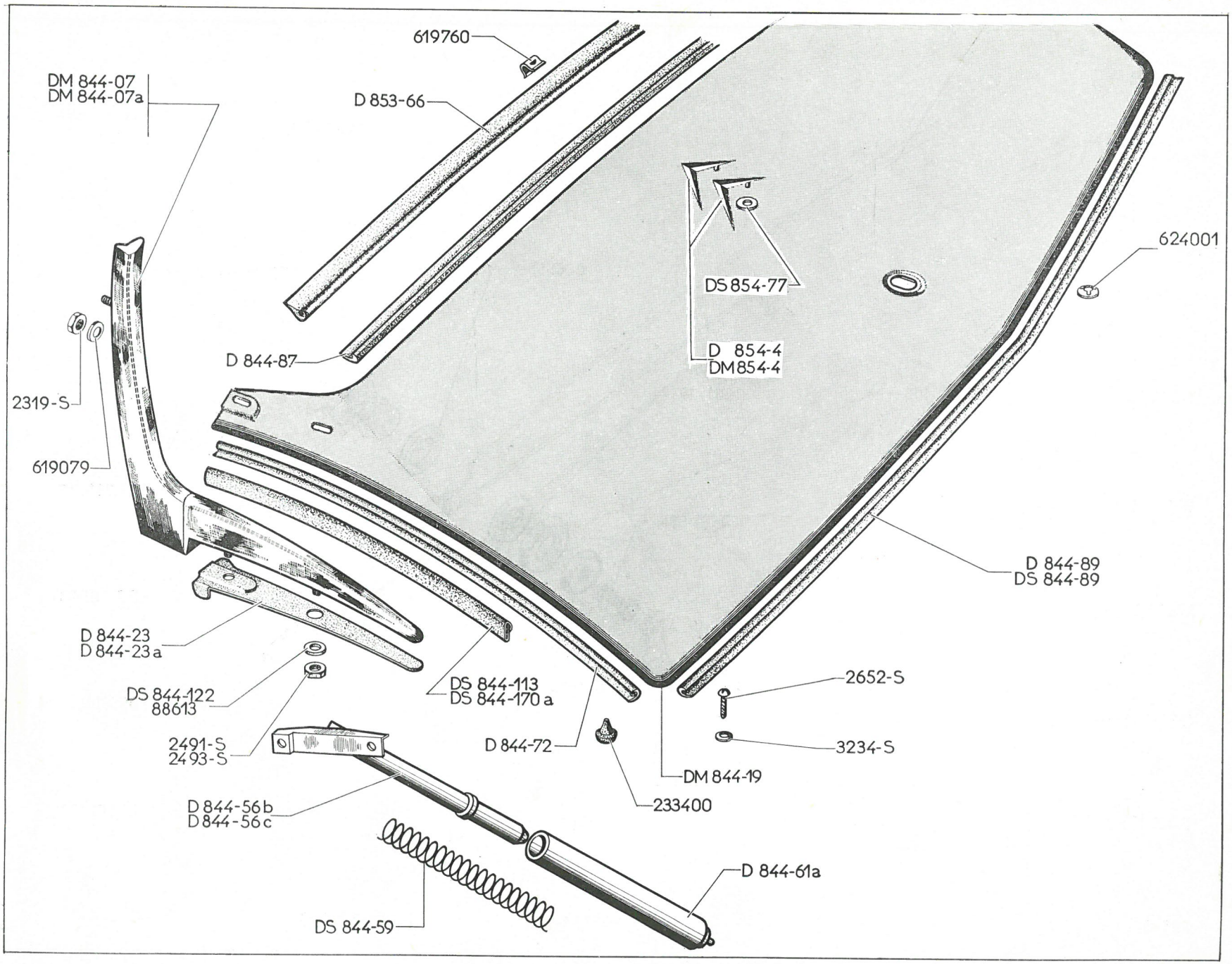
619760
DM 844-07
DM 844-07a
D 853-66
624001
DS 854-77
D 854-4
DM 854-4
D 844-87
2319-S
619079
D 844-89
DS 844-89
D 844-23
D 844-23a
DS 844-122
88613
DS 844-113
DS 844-170 a
2652-S
2491-S
2493-S
D 844-72
3234-S
DM 844-19
233400
D 844-56b
D 844-56c
D 844-61a
DS 844-59

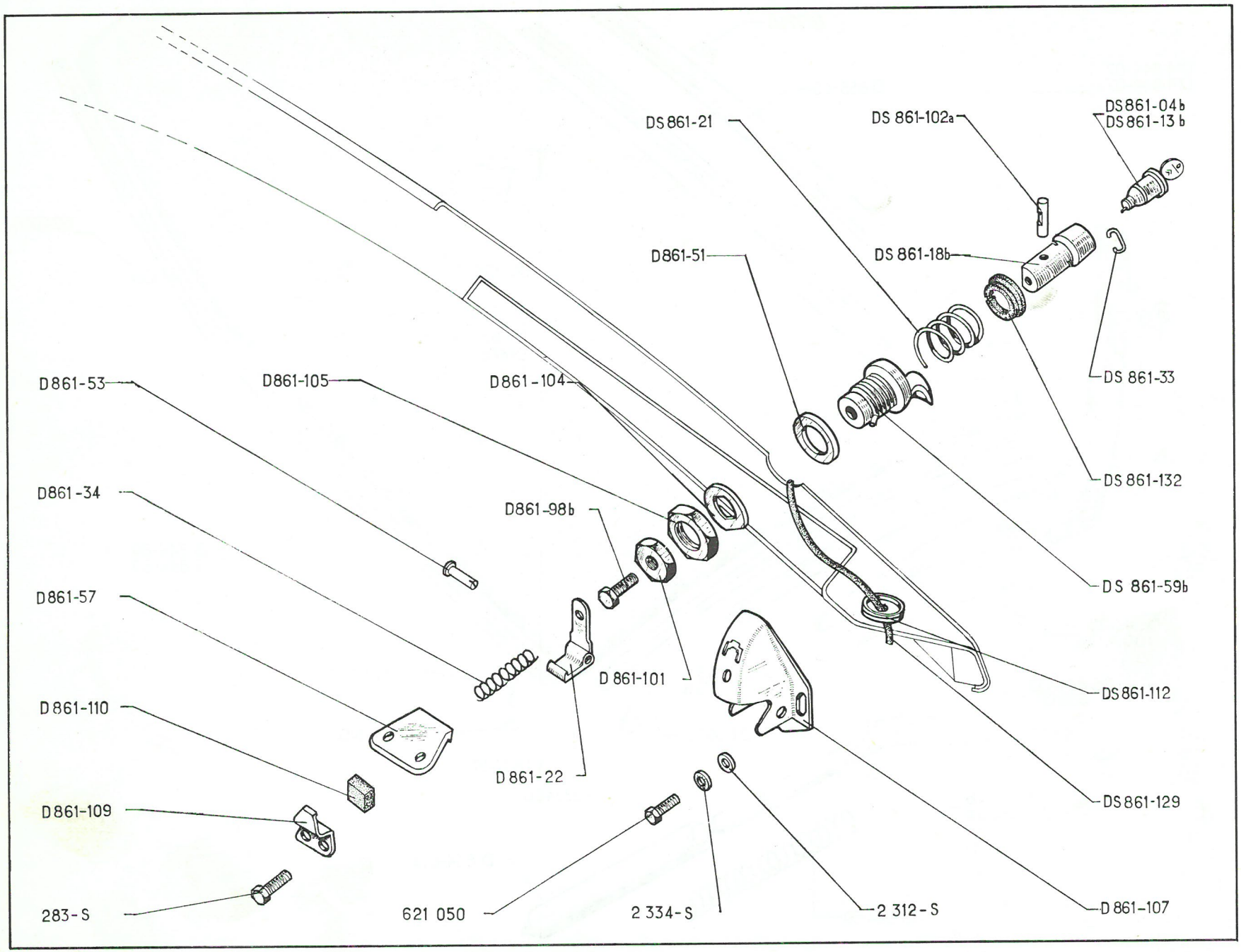
DS 861-21
DS 861-102a
DS 861-04b
DS 861-13 b
D861-51
DS 861-18b
DS 861-33
D861-53
D861-105
D861-104
DS 861-132
D861-34
D861-98b
DS 861-59b
D861-57
D 861-101
DS 861-112
D861-110
D 861-22
DS 861-129
D861-109
283-S
621 050
2 334-S
2 312-S
D 861-107

NUMÉRO	DÉSIGNATION	COEFF
DS 861-04b	Barillet de porte de coffre (R. X).	1
DS 861-13b	Jeu de 4 barillets de portes AV gauche et droite, de coffre AR et de commutateur (R. X).	1
DS 861-18b	Bouton poussoir (R. X).	1
DS 861-21	Ressort de rappel de bouton poussoir.	1
D 861-22	Pêne de serrure.	1
DS 861-33	Jonc de barillet (R. X).	1
D 861-34	Ressort de rappel du pêne de serrure, long. 26 mm.	1
D 861-51	Rondelle caoutchouc de 30×36×2 de guide de poussoir.	1
D 861-53	Axe de 6 mm, long. sous tête 25,5 mm, d'articulation de pêne de serrure.	1
D 861-57	Gâche de serrure, long. 55 mm, entraxes de fixat. 26 mm.	1
DS 861-59b	Guide de bouton poussoir, long. 32 mm (R. VI).	1
D 861-98b	Vis de réglage de bouton poussoir, long. sous tête 30 mm.	1
D 861-101	Écrou H de 5×75 de blocage de vis de réglage de bouton poussoir (R. VI).	1
DS 861-102a	Verrou de barillet (R. X).	1
D 861-104	Arrêtoir de 28×40 d'arrêt de guide de poussoir.	1
D 861-105	Écrou H de 30×150 de blocage de guide de poussoir.	1
D 861-107	Boîtier de serrure.	1
D 861-109	Patte de fixat. de butée élastique, long. 27 mm, entraxes de fixat. 26 mm.	1
D 861-110	Butée caoutchouc de 10×14×26 de gâche.	1
DS 861-112	Œillet d'étanchéité sur porte de malle.	1
DS 861-129	Tube d'écoulement d'eau sur guide de bouton poussoir (R. VI).	1
DS 861-132	Coupelle de maintien de bouton poussoir (R. VI).	1
283-S	Vis TH de 5×13 de fixat. de gâche.	2
2.312-S	Rondelle plate de 5,5×9 de serrure de porte.	2
2.334-S	Rondelle crantée de 5,2×9,4 de serrure de porte (R. VI).	2
621.050	*Vis TH de 5×20 de fixat. de serrure de porte. R.p.* 284-S-30.	2

NUMÉRO	DÉSIGNATION	COEFF.
D 175-92	Butée élastique.	1
DM 334-120	Garniture caoutchouc avec applique de finition de passage de levier de changement de vitesses.	1
DW 334-127	Agrafe de fixat. d'applique de finition de garniture (R. VI).	1
DW 334-127a	Agrafe de fixat. d'applique de finition de garniture (R. VI).	3
DM 334-138	Applique de finition de passage de levier de changement de vitesses.	1
DW 334-211	Garniture caoutchouc de finition de levier de changement de vitesses (R. VI).	1
DM 822-5	Planche de bord supérieure avec garniture, côté gauche.	1
DM 822-5a	Planche de bord supérieure avec garniture, côté droit.	1
DM 822-5b	Planche de bord supérieure avec garniture pour chauffage AV, côté droit.	1
DW 822-5	Planche de bord supérieure avec garniture pour chauffage AV, côté gauche.	1
DM 822-6a	Planche de bord supérieure (partie centrale) avec garniture.	1
DM 822-8	Encadrement de compteur.	1
DM 822-8b	Encadrement de compteur, avec emplacement de montre.	1
DM 822-22	Garniture inférieure avec agrafes sur encadrement de compteur (R. VI).	1
DM 822-24	*Planche de bord inférieure avec trous pour commutateur de feux de stationnement. côté droit. Jusque septembre* 66. *R.p.* DV 822-24.	1
DM 822-24a	*Planche de bord inférieure avec trous pour commutateur de chauffage AV et feux de stationnement, côté droit. Jusque septembre* 66. *R.p.* DV 822-24a.	1
DM 822-24b	*Planche de bord inférieure avec trous pour commutateurs de chauffage AV et AR et feux de stationnement, côté droit. Jusque septembre* 66. *R.p.* DV 822-24b.	1
DM 822-24c	Planche de bord inférieure, côté droit. **ITALIE.**	1
DM 822-24e	*Planche de bord inférieure avec trous pour chauffage AV et AR et aération pulsée, côté droit. Jusque septembre* 66. *R.p.* DV 822-24c.	1
DV 822-24	Planche de bord infér. côté droit. Depuis septembre 66.	1
DV 822-24a	Planche de bord infér. côté droit. chauffage — 5°. Depuis septembre 66.	1
DV 822-24b	Planche de bord infér. côté droit. chauffage —20°. Depuis septembre 66.	1
DV 822-24c	Planche de bord infér. côté droit. Chauffage — 20° et aération pulsée. Depuis septembre 66.	1
DM 822-40	Garniture supérieure avec agrafes sur encadrement de compteur (R. VI).	1
DM 822-41	Garniture d'enjolivement entre planches de bord, long. 757 mm (R. VI).	1
DM 822-44a	Couvercle de support de commande électrique.	1
DW 822-52	Cale élastique du support de planche de bord, partie supérieure, haut. 15 mm (R. VI).	4
DW 822-52a	Cale élastique du support de planche de bord, partie latérale, haut. 11 mm (R. VI).	4
DM 822-57	Support de liaison entre planche de bord supérieure et inférieure.	1
DM 822-59	Planche de bord inférieure côté gauche.	1
DX 822-59a	Planche de bord infér., 1 trou de 16,4 mm, 1 trou de 9,2 mm, côté gauche.	1
DW 822-60	Support de butée élastique de planche de bord.	1
DW 822-62	Cale d'insonorisation entre planche de bord et pontet (40 × 20 × 0,8).	3
DM 822-63	Applique de finition de passage de direction.	1
DW 822-76a	Support de commande électrique.	1
DW 822-80	Cale caoutchouc d'applique de finition de passage de direction.	2
DW 822-83	Clé d'assemblage du support de commande électrique et du couvercle, long. 135 mm.	2
DM 822-86	Garniture de finition entre planche de bord et buse de dégivrage (R. VI).	2
DW 822-99	Garniture de finition entre planche de bord et couvercle, long. 105 mm (R. VI).	1
DM 822-123	Patte de fixat. de garniture sur encadrement de compteur (R. VI).	8
DM 822-130	Garniture de finition d'encadrement de compteur. **LUXE.**	1
DM 822-130a	Garniture de finition d'encadrement de compteur. **CONFORT.**	1
DM 822-165	Garniture d'enjolivement entre planche de bord et encadrement de compteur, long. 112 mm (R. VI).	1
DS 853-2n	Tôle d'habillage sous tablette d'auvent (montage poste radio).	1

Les numéros soulignés indiquent les pièces nouvelles ne figurant pas sur la planche.

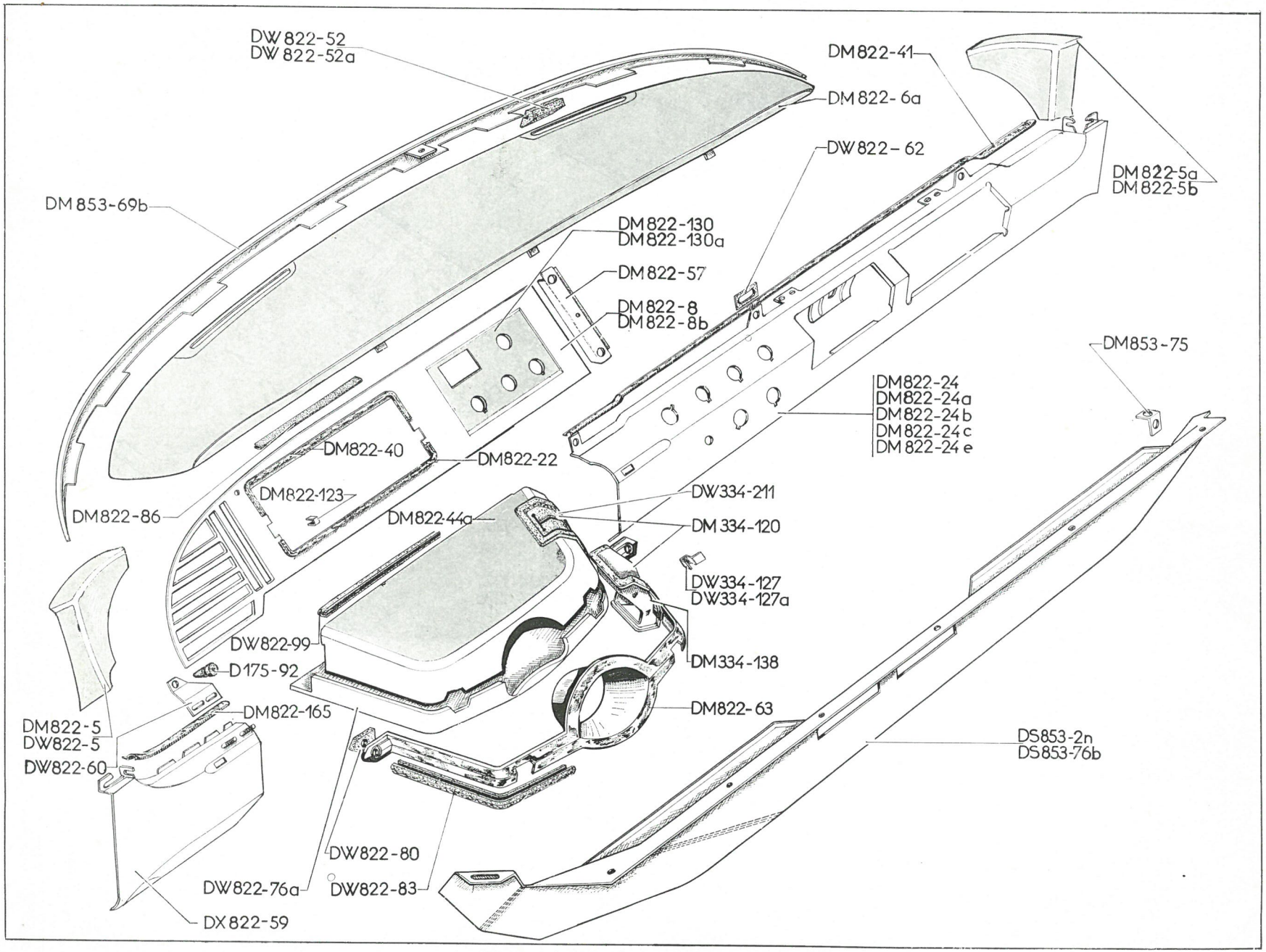
DW822-52
DW822-52a
DM822-41
DM822-6a
DW822-62
DM822-5a
DM822-5b
DM853-69b
DM822-130
DM822-130a
DM822-57
DM822-8
DM822-8b
DM853-75
DM822-24
DM822-24a
DM822-24b
DM822-24c
DM822-24e
DM822-40
DM822-22
DM822-123
DW334-211
DM822-86
DM822-44a
DM334-120
DW334-127
DW334-127a
DW822-99
D175-92
DM334-138
DM822-165
DM822-63
DM822-5
DW822-5
DW822-60
DS853-2n
DS853-76b
DW822-80
DW822-76a
DW822-83
DX822-59

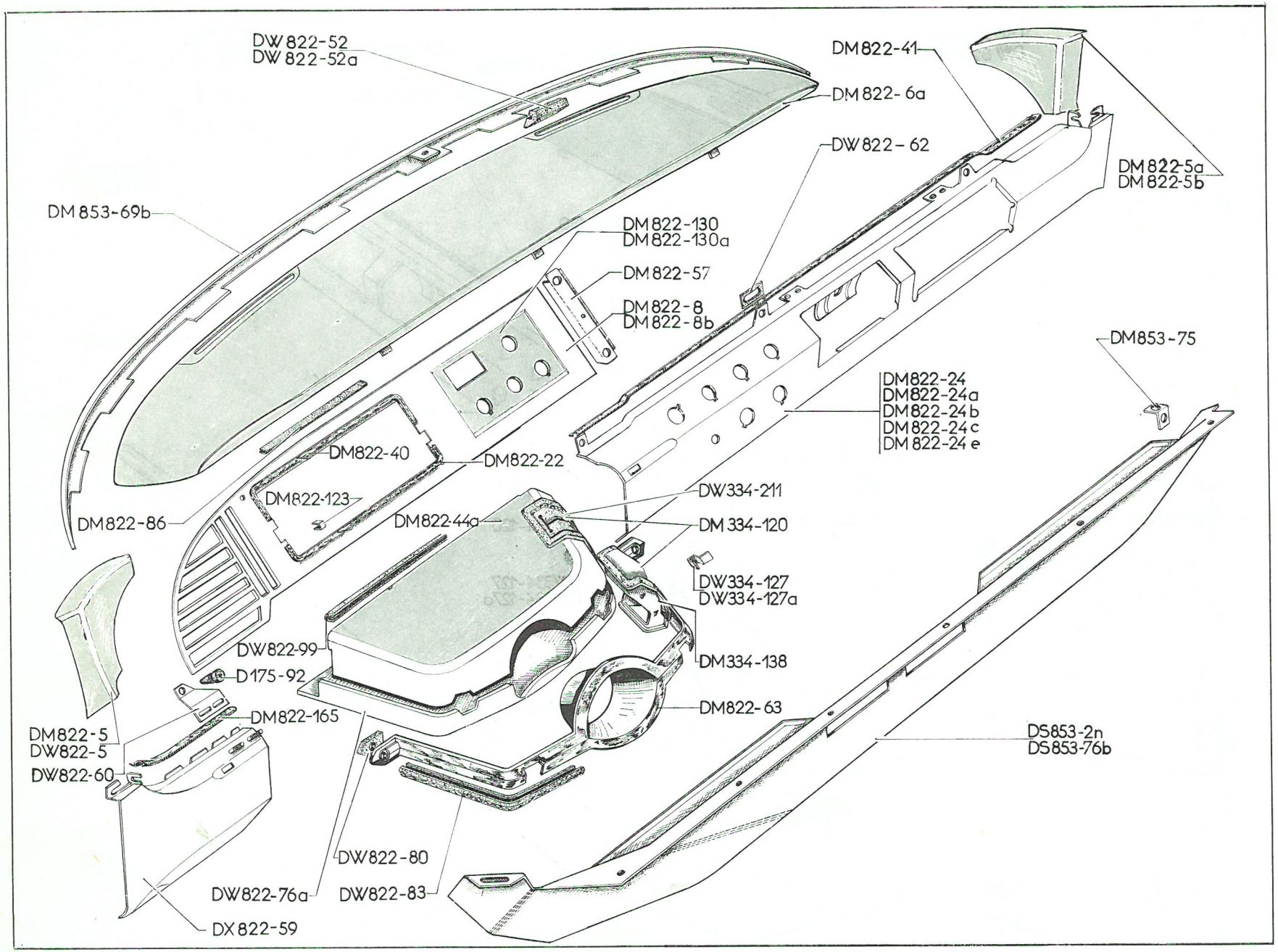
DW822-52
DW822-52a
DM822-41
DM822-6a
DW822-62
DM822-5a
DM822-5b
DM853-69b
DM822-130
DM822-130a
DM822-57
DM822-8
DM822-8b
DM853-75
DM822-24
DM822-24a
DM822-24b
DM822-24c
DM822-24e
DM822-40
DM822-22
DM822-123
DW334-211
DM822-86
DM822-44a
DM334-120
DW334-127
DW334-127a
DW822-99
DM334-138
D175-92
DM822-63
DM822-165
DM822-5
DW822-5
DW822-60
DS853-2n
DS853-76b
DW822-80
DW822-76a
DW822-83
DX822-59

NUMÉRO	DÉSIGNATION	COEFF.
DM 853-69b	Tôle de finition entre pare-brise et planche de bord.	1
DM 853-75	Patte de fixat. de tôle d'habillage.	1
DS 853-76b	Tôle d'habillage sous tableau d'auvent.	1

CLASSEMENT ALPHABÉTIQUE

BOULONNERIE DE FIXATION

NUMÉRO	DÉSIGNATION	COEFF.
619.755	**Agrafe** de fixat. de garniture de planche de bord (R. VI).	1
619.796	**Agrafe** de fixat. de garniture d'enjolivement de planche de bord (R. VI).	5
2.319-S	**Écrou** H de 5×75 de fixat. :	
	— de planche de bord.	2
	— de support de butée.	2
615.710	**Écrou** clips (R. VI) de fixat. :	
	— de planche de bord.	2
	— d'encadrement de compteur.	3
	— d'applique de finition.	1
615.725	**Écrou** en cage de fixat. d'applique de finition (R. VI).	2
2.334-S	**Rondelle** crantée de 5,2×9,4 (R. VI) de fixat. :	
	— de planche de bord.	2
	— de support de butée.	2
619.133	**Rondelle** de 5,25×15×1,5 de fixat. :	
	— de planche de bord.	2
	— de support de commande électrique.	2
	— de support de butée.	2
619.502	**Rondelle** cuvette de fixat. de planche de bord.	2
2.756-S	**Vis** Parker de 3×10 de fixat. de planche de bord supérieure (R. VI).	2
621.506	**Vis** TFB de 5×20 (R. VI) de fixat. :	
	— de tôle d'habillage.	6
	— d'applique de finition.	2
621.512	**Vis** TFB de 4,85×19 de fixat. d'applique de finition (R. VI).	2
621.515	**Vis** TFB de 4,85×16 de fixat. de support de planche de bord (R. VI).	2

NUMÉRO	DÉSIGNATION	COEFF.
D 175-92	Butée élastique.	1
DM 334-121	Garniture caoutchouc avec applique de finition de passage de levier de changement de vitesses.	1
DW 334-127	Agrafe de fixat. d'applique de finition de garniture (R. VI).	1
DW 334-127a	Agrafe de fixat. d'applique de finition de garniture (R. VI).	3
DM 334-139	Applique de finition de passage de levier de changement de vitesses.	1
DW 334-211a	Garniture de finition de levier de changement de vitesses (R. VI).	1
DM 822-5b	Planche de bord supérieure avec garniture et chauffage AV, côté droit.	1
DW 822-5	Planche de bord supérieure avec garniture et chauffage AV, côté gauche.	1
DM 822-6a	Planche de bord supérieure (partie centrale) avec garniture.	1
DM 822-8a	Encadrement de compteur.	1
DM 822-22	Garniture inférieure d'encadrement de compteur (R. VI).	1
DM 822-40	Garniture supérieure d'encadrement de compteur (R. VI).	1
DM 822-41a	Garniture d'enjolivement entre planches de bord, long. 757 mm (R. VI).	1
DM 822-44b	Couvercle de support de commande électrique.	1
DW 822-52	Cale élastique de support de planche de bord, partie supérieure, haut. 15 mm (R. VI).	4
DW 822-52a	Cale élastique de support de planche de bord, partie latérale, haut. 11 mm (R. VI).	4
DM 822-57a	Support de liaison entre planche de bord supérieure et inférieure.	1
DM 822-59	Planche de bord inférieure côté droit.	1
DV 822-59	Planche de bord infér., a trou de 16 mm,4, 1 trou de 9,2 mm côté droit. Depuis septembre 66.	1
DM 822-60b	Support de butée élastique de planche de bord.	1
DW 822-62	Cale d'insonorisation entre planche de bord et pontet (40 × 20 × 0,8).	3
DM 822-63a	Applique de finition de passage de direction.	1
DW 822-76b	Support de commande électrique.	1
DW 822-80	Cale caoutchouc d'applique de finition de passage de direction.	2
DW 822-83	Clé d'assemblage de support de commande électrique et du couvercle, long. 135 mm.	2
DM 822-86	Garniture de finition entre planche de bord et buse de dégivrage (R. VI).	2
DM 822-96a	Planche de bord inférieure avec trou pour feux de stationnement, côté gauche. Jusque septembre 66.	1
DM 822-96f	Planche de bord inférieure avec trous pour feux de stationnement, chauffage AV et aération pulsée, côté gauche. Jusque septembre 66.	1
DM 822-96g	Planche de bord inférieure avec trous pour feux de stationnement, chauffage AV et AR, aération pulsée, côté gauche. Jusque septembre 66.	1
DV 822-96d	Planche de bord infér. Chauffage — 5° côté gauche. Depuis septembre 66.	1
DV 822-96e	Planche de bord infér. Chauffage — 20°, côté gauche. Depuis septembre 66.	1
DW 822-99	Garniture de finition entre planche de bord et couvercle, long. 105 mm (R. VI).	1
DM 822-123	Patte de fixat. de garniture sur encadrement de compteur (R. VI).	8
DM 822-130b	Garniture d'encadrement de compteur.	1
DM 822-165a	Garniture d'enjolivement entre planche de bord et encadrement de compteur, long. 112 mm (R. VI).	1
DM 853-69b	Tôle de finition entre pare-brise et planche de bord.	1
DM 853-75	Patte de fixat. de tôle d'habillage.	1
DW 853-76a	Tôle d'habillage sous tablette d'auvent.	1

CLASSEMENT ALPHABÉTIQUE

BOULONNERIE DE FIXATION

619.755	Agrafe de fixat. de garniture de planche de bord (R. VI).	1

Les numéros soulignés indiquent les pièces nouvelles ne figurant pas sur la planche.

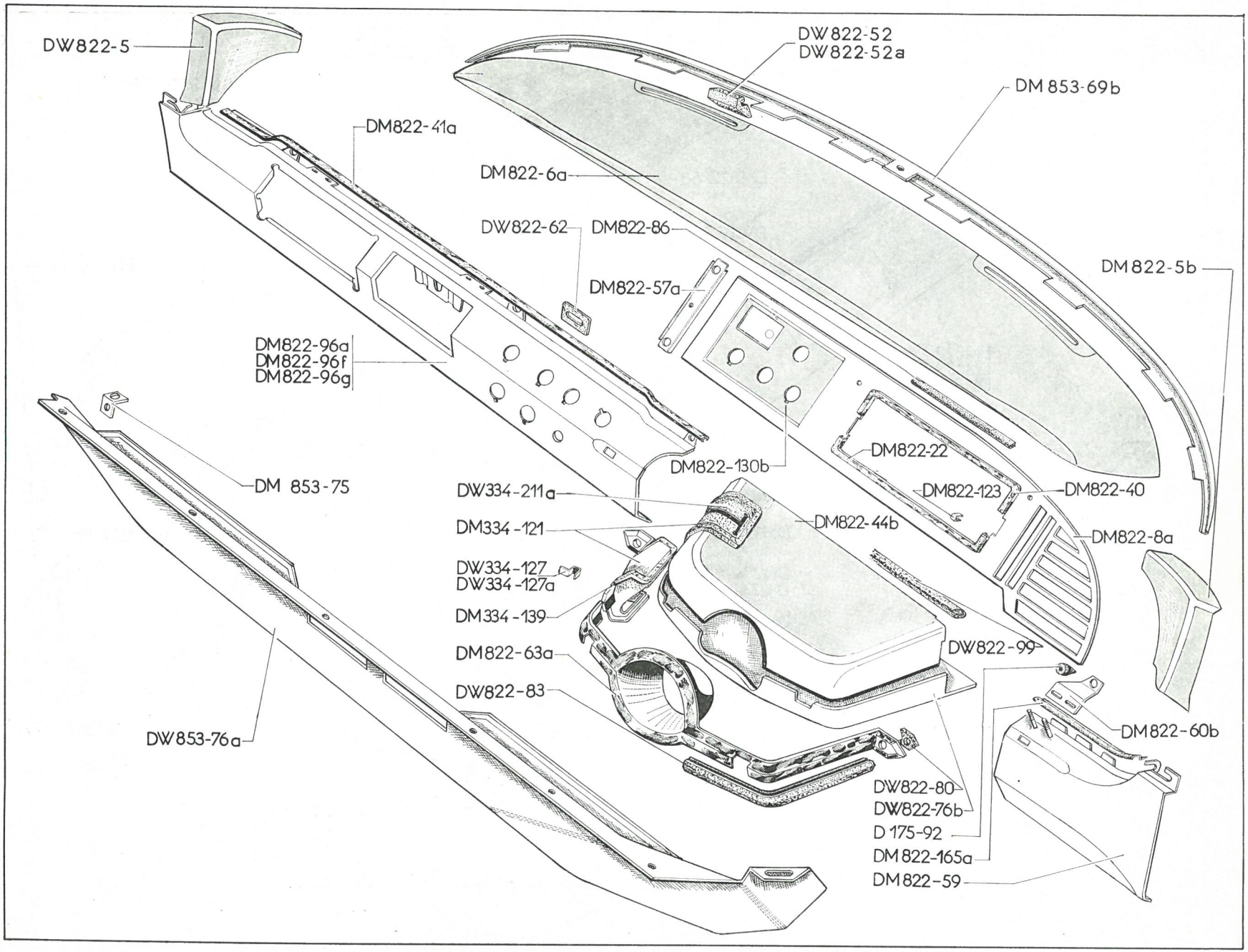
DW822-5
DW822-52
DW822-52a
DM853-69b
DM822-41a
DM822-6a
DW822-62
DM822-86
DM822-57a
DM822-5b
DM822-96a
DM822-96f
DM822-96g
DM822-130b
DM822-22
DM822-123
DM822-40
DM853-75
DW334-211a
DM822-44b
DM334-121
DM822-8a
DW334-127
DW334-127a
DM334-139
DW822-99
DM822-63a
DW822-83
DM822-60b
DW853-76a
DW822-80
DW822-76b
D175-92
DM822-165a
DM822-59

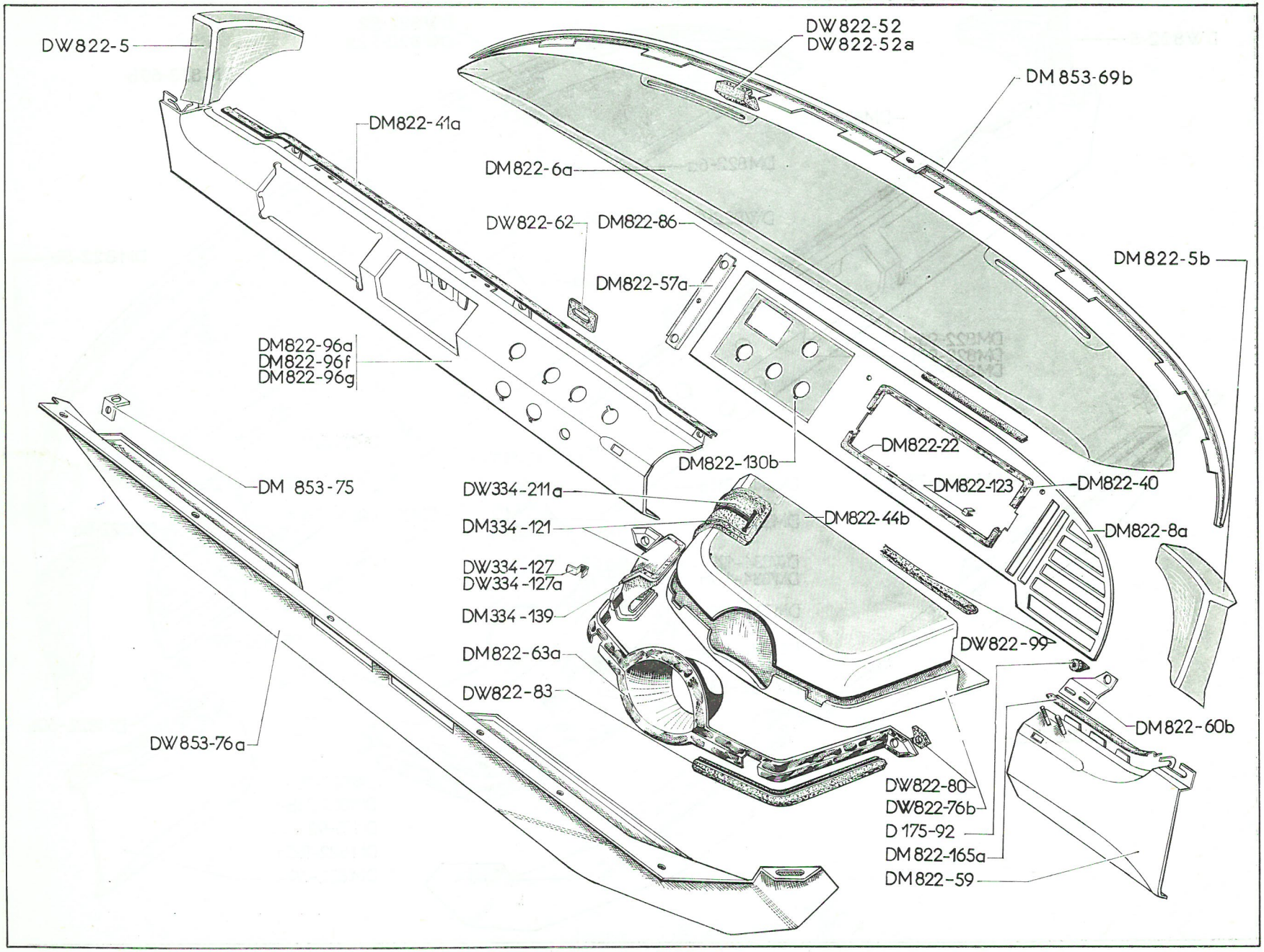
DW822-5
DW822-52
DW822-52a
DM853-69b
DM822-41a
DM822-6a
DW822-62
DM822-86
DM822-57a
DM822-5b
DM822-96a
DM822-96f
DM822-96g
DM822-130b
DM822-22
DM822-123
DM822-40
DM853-75
DW334-211a
DM822-44b
DM822-8a
DM334-121
DW334-127
DW334-127a
DM334-139
DW822-99
DM822-63a
DW822-83
DM822-60b
DW853-76a
DW822-80
DW822-76b
D175-92
DM822-165a
DM822-59

NUMÉRO	DÉSIGNATION	COEFF
619.796	**Agrafe** de fixat. de garniture d'enjolivement de planche de bord (R. VI).	5
2.319-S	**Écrou** H de 5×75 de fixat. :	
	— de planche de bord.	2
	— de support de butée.	2
615.710	**Écrou** clips (R. VI) de fixat. :	
	— de planche de bord.	2
	— d'encadrement de compteur.	3
	— d'applique de finition.	1
615.725	**Écrou** en cage de fixat. d'applique de finition (R. VI).	2
2.334-S	**Rondelle** crantée de 5,2×9,4 (R. VI) de fixat. :	
	— de planche de bord.	2
	— de support de butée.	2
619.133	**Rondelle** de 5,25×15×1,5 de fixat. :	
	— de planche de bord.	2
	— de support de commande électrique.	2
	— de support de butée.	2
619.502	**Rondelle** cuvette de fixat. de planche de bord.	2
2.756-S	**Vis** Parker de 3×10 de fixat. de planche de bord supérieure (R. VI).	2
621.506	**Vis** TFB de 5×20 (R. VI) de fixat. :	
	— de tôle d'habillage.	6
	— d'applique de finition.	2
621.512	**Vis** TFB de 4,85×19 de fixat. d'applique de finition (R. VI).	2
621.515	**Vis** TFB de 4,85×16 de fixat. de support sur planche de bord (R. VI).	2

CLASSEMENT ALPHABÉTIQUE

PARE-BRISE

NUMÉRO	DÉSIGNATION	COEFF.
DM 961-17	**Caoutchouc** d'étanchéité inférieur de pare-brise.	1
DM 961-98	**Caoutchouc** de scellement supérieur de pare-brise, long. 2,160 m.	1
DS 961-146b	**Caoutchouc** de scellement inférieur avec encoche de 20 mm.	1
DS 961-161c	**Encadrement** inférieur de glace de pare-brise, sans butée d'essuie-glace.	1
DS 961-3a	**Glace** de pare-brise « **LUXRIT** » (R. X). **D. à G.**	1
DS 961-3c	**Glace** de pare-brise « **LUXRIT** » (R. X). **D. à D.**	1
DS 961-3f	**Glace** de pare-brise « **TRIPLEX** ». (R. X). **U.S.A. D. à G.**	1
DX 961-3	**Glace** teintée de pare-brise « **TRIPLEX** «. (R. X). **D. à G.**	1
DS 961-56	**Presse-glace** latéral de pare-brise, long. 50 mm, larg. 17,5 mm, haut. 36 mm.	2
DS 961-189a	**Renfort** central d'encadrement de pare-brise sur dôme d'auvent.	1
485-S-30	**Vis** TH de 7×20 de fixat. du support réglable latéral.	4

CLASSEMENT ALPHABÉTIQUE

LUNETTE AR ÉPAISSEUR 4 mm

NUMÉRO	DÉSIGNATION	COEFF.
D 961-27	**Caoutchouc** d'étanchéité supérieur de glace de lunette AR, long. 1,695 m.	1
DS 961-29	**Caoutchouc** d'étanchéité inférieur de lunette AR, long. 1,670 m.	1
DS 961-134	**Caoutchouc** de 51×57×41 de presse-glace de lunette AR.	2
DS 961-151	**Caoutchouc** de 60×25 de presse-glace central de glace de lunette AR.	1
DS 961-7d	**Glace** de lunette AR (Sécurit) (R. X).	1
DX 961-7a	**Glace** teintée de lunette AR, épais. 5 mm (R. X).	1
D 961-133	**Presse-glace** gauche de glace.	1
D 961-133a	**Presse-glace** droit de glace.	1
6.278	**Rondelle** 7,5×20×2 de fixat. de presse-glace.	2
485-S-30	**Vis** TH de 7×20 de fixat. de presse-glace.	2

NUMÉRO	DÉSIGNATION	COEFF.
	CLASSEMENT ALPHABÉTIQUE	
	SIÈGE AV	
DM 912-113e	**Armature** de siège AV matelassé.	2
D 912-10	**Boule** de levier de verrouillage de siège (R. VI).	2
DS 932-156a	**Butée** AR de siège AV.	2
DS 932-149	**Câble** de commande de doigt de verrouillage, long. 0,700 m (R. X).	2
DS 932-1 51	**Doigt** de verrouillage de siège AV.	4
2.319-S	**Écrou** H de 5×75 de serrage de levier de verrouillage.	2
DS 932-150	**Entretoise** sous levier de verrouillage (R. VI).	2
DS 932-147	**Levier** de verrouillage de siège AV.	2
DS 932-79a	**Panneau** *(nu) de fermeture de dossier de siège AV.* *R.p.* DX 932-79.	2
HG 142-5	**Ressort** de rappel de levier de verrouillage (R. VI).	2
DS 932-152	**Ressort** de rappel de doigt de verrouillage.	4
2.482-S	**Rondelle** plate de 7,5×14 des vis de fixat. de support.	8
619.133	**Rondelle** plate de 5,25×15×1,5 d'écrou de fixat. de levier de verrouillage.	2
A 525-95a	**Serre-câble** de commande de verrouillage (R. X).	4
DS 932-153	**Support** de siège AV, côté gauche.	2
DS 932-153b	**Support** de siège AV, côté droit avec butée.	2
495-S-30	**Vis** TH (à pointe) de 7×45 de fixat. des supports.	8
2.610-S	**Vis** Parker TFB de 3,5×20 (fente cruciforme) de fixat. de panneau de fermeture (R. VI).	8
621.048	**Vis** TH (à pointe) de 5×22 de fixat. de butée AR.	2
	PIÈCES SPÉCIALES SIÈGES RÉGLABLES EN HAUTEUR	
DS 334-2	**Bouton** de levier de commande de coussin (R. VI).	4
DX 932-09a	**Cadre** mobile support de siège (R. VI).	2
DX 932-62	**Entretoise** de vis de fixat. de cadre mobile sur support (R. VI).	8
619.116	**Rondelle** plate de 7,5×30×3 de vis de fixat. des supports de cadre.	8
DX 932-194	**Support** de cadre mobile, côté gauche (R. VI).	2
DX 932-194a	**Support** de cadre mobile, côté droit (R. VI).	2
488-S-30	**Vis** TH à pointe de 7×28 de fixat. de support.	8
621.048	**Vis** TH de 5×22 de fixat. de cadre mobile sur support.	8

Les numéros soulignés indiquent les pièces nouvelles.

NUMÉRO	DÉSIGNATION	COEFF
A 525-95a	Serre-câble de commande de verrouillage (R. X).	4
DS 334-2	Bouton de levier de commande de dossier (R. VI).	2
D 912-10	Boule de levier de verrouillage (R. VI).	2
DS 912-62	Armature métallique de renforcement de coussin (R. VI).	2
D 912-66	Garniture caoutchouc de dossier (R. VI).	2
DS 932-011b	Siège AV complet, côté gauche, sans tissu de garniture.	1
DS 932-011c	Siège AV complet, côté droit, sans tissu de garniture.	1
DX 932-18	Panneau (nu) de fermeture de dossier, côté droit.	1
DS 932-24b	Commande d'articulation de dossier, côté gauche (R. VI).	1
DS 932-24c	Commande d'articulation de dossier, côté droit (R. VI).	1
DS 932-76c	Garniture (simili) de panneau de fermeture de dossier.	2
DX 932-79	Panneau (nu) de fermeture de dossier AV gauche.	1
DS 932-81b	Axe d'articulation de dossier, long. 90 mm (R. VI).	4
DS 932-82a	Grain de blocage d'articulation (R. VI).	4
DS 932-84d	*Carcasse matelassée de coussin. R.p.* DS 932-84e.	2
DS 932-84e	Carcasse matelassée de coussin.	2
DS 932-90a	Carcasse matelassée de dossier.	2
DS 932-119	Ressort de rappel de dossier, côté gauche.	2
DS 932-119a	Ressort de rappel de dossier, côté droit.	2
DS 932-130	Rotule de positionnement de grain de blocage (R. VI).	4
DS 932-147	Levier de verrouillage de siège.	2
DS 932-149	Câble de commande d'axe de verrouillage, long. 0,700 m (R. X).	4
DS 932-150	Entretoise sous levier de verrouillage (R. VI).	2
DS 932-151	Doigt de verrouillage de siège.	2
DS 932-152	Ressort de rappel de doigt de verrouillage.	4
DS 932-153	Support de siège, côté gauche.	2
DS 932-153b	Support de siège, côté droit, avec butée.	2
DS 932-156a	Butée AR de siège.	2
DX 942-02	Repose-tête complet avec garniture et sangles de fixat. **(tissu Rhovyline suivant échantillon).**	1
DX 942-02a	Repose-tête complet avec garniture et sangles de fixat. **(tissu Hélanca Lipari suivant échantillon).**	1
DX 942-02e	Repose-tête complet avec garniture et sangles de fixat **(tricot enduit Moussel suivant échantillon).**	1
HG 142-5	Ressort de rappel de levier de verrouillage (R. VI).	2
495-S-30	Vis TH à pointe de 7×45 de fixat. de support.	8
2.319-S	Écrou H de 5×75 de serrage de levier de verrouillage.	2
2.482-S	Rondelle plate de 7,5×14 des vis de fixat. de support.	8
2.491-S	*Écrou H de 7×100 de blocage de rotule de positionnement. R.p.* 2.489-S.	4
2.610-S	Vis TFB de 3,5×15 (fente cruciforme) de fixat. de panneau de fermeture (R. VI).	8
619.133	Rondelle plate de 5,25×15×1,5 d'écrou de fixat. de levier de verrouillage.	2
619.764	Agrafe de fixat. de garniture (R. VI).	ALD
621.048	Vis TH de 5×22 de fixat. de butée AR.	2

ACCOUDOIR CENTRAL

DS 941-51	*Accoudoir complet (garni tissu Rhovyline). R.p.* DX 941-51.	1
DS 941-51a	*Accoudoir complet (garni tissu Hélanca Lipari). R.p.* DX 941.51a.	1
DS 941-51b	*Accoudoir complet (P. O.) (garni tricot enduit Moussel). R.p.* DX 941-51b.	1

Les numéros soulignés indiquent les pièces nouvelles ne figurant pas sur la planche.

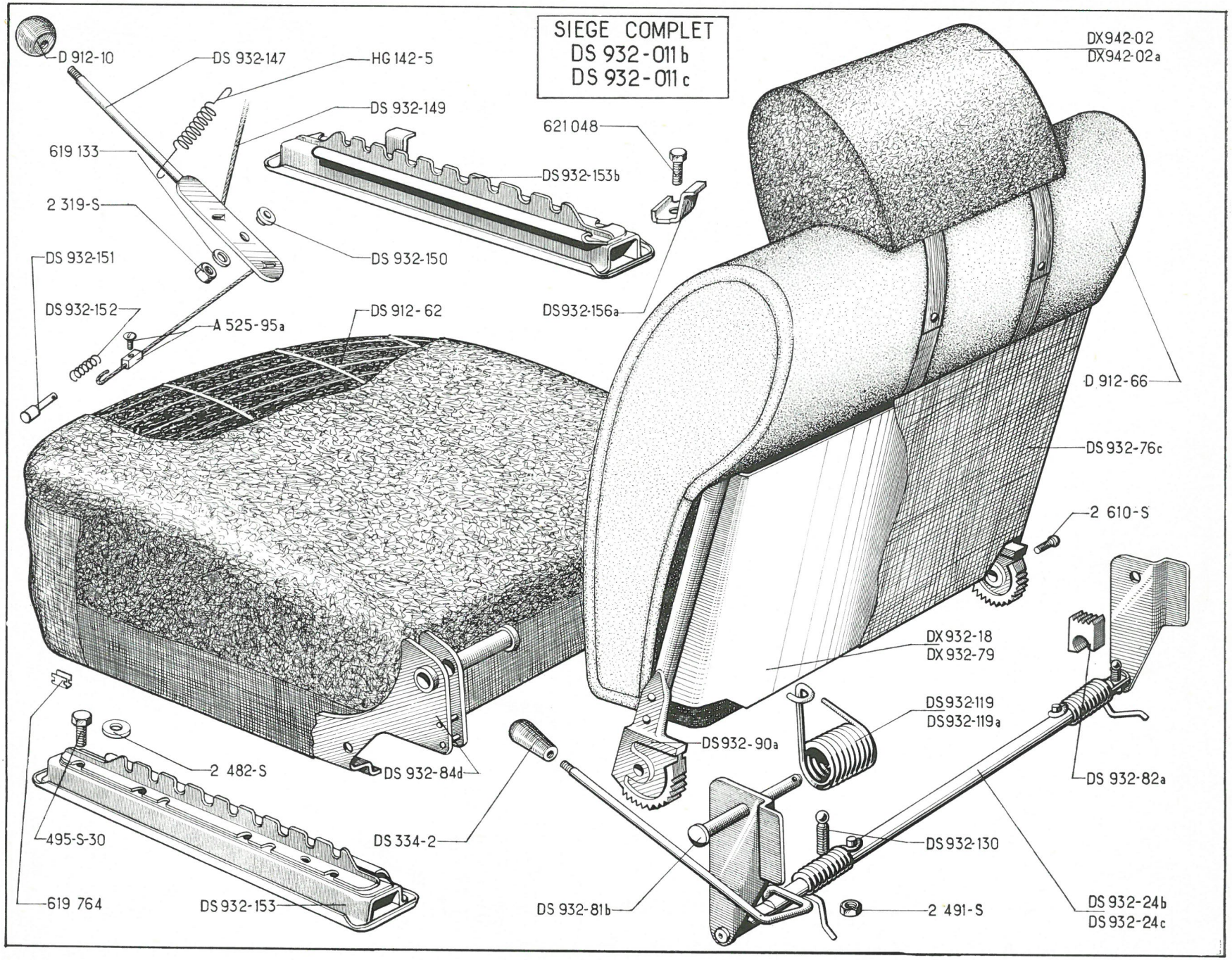
SIEGE COMPLET
DS 932-011 b
DS 932-011 c
D 912-10
DS 932-147
HG 142-5
DS 932-149
619 133
2 319-S
DS 932-151
DS 932-152
A 525-95a
DS 932-150
621 048
DS 932-153b
DS932-156a
DS 912-62
DX942-02
DX942-02a
D 912-66
DS 932-76c
2 610-S
DX 932-18
DX 932-79
DS932-119
DS932-119a
DS 932-90a
DS 932-82a
DS 932-84d
2 482-S
495-S-30
619 764
DS 932-153
DS 334-2
DS 932-130
DS 932-81b
2 491-S
DS 932-24b
DS 932-24c

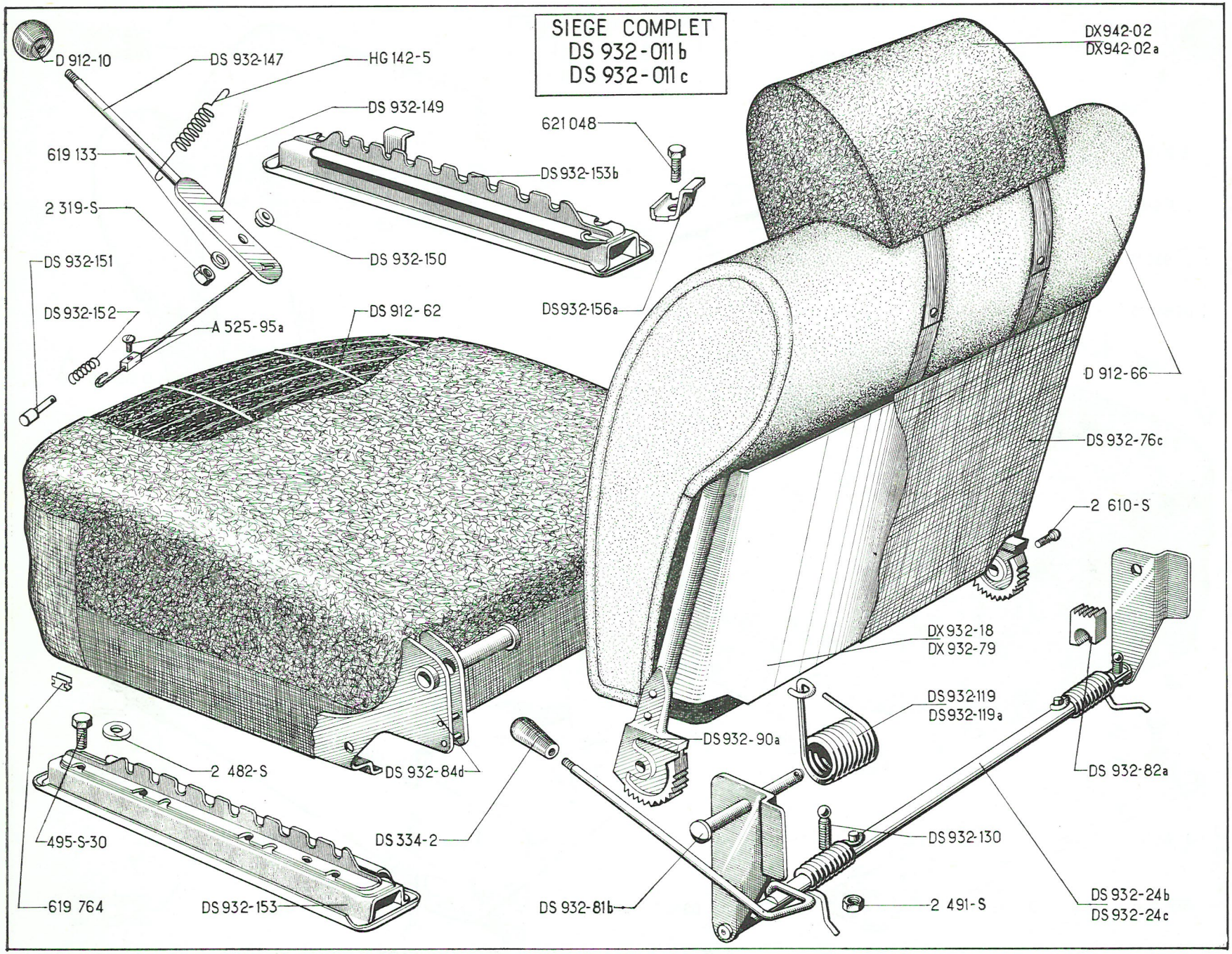
SIEGE COMPLET
DS 932-011 b
DS 932-011 c
D 912-10
DS 932-147
HG 142-5
DS 932-149
621 048
DS 932-153b
619 133
2 319-S
DS 932-150
DS 932-151
DS 932-152
A 525-95a
DS 912-62
DS932-156a
DX942-02
DX942-02a
D 912-66
DS 932-76c
2 610-S
DX 932-18
DX 932-79
DS932-119
DS932-119a
DS 932-90a
DS 932-82a
2 482-S
DS 932-84d
DS 334-2
DS 932-130
495-S-30
619 764
DS 932-153
DS 932-81b
2 491-S
DS 932-24b
DS 932-24c

NUMÉRO	DÉSIGNATION	COEFF.
	CLASSEMENT ALPHABÉTIQUE	
	PIÈCES SPÉCIALES SIÈGES RÉGLABLES EN HAUTEUR	
DS 334-2	**Bouton** de levier de commande de coussin (R. VI).	4
DX 932-09a	**Cadre** mobile support de siège (R. VI).	2
DX 932-62	**Entretoise** de vis de fixat. de cadre mobile sur support (R. VI).	8
619.116	**Rondelle** plate de 7,5×30×3 de vis de fixat. des supports de cadre.	8
DX 932-194	**Support** de cadre mobile, côté gauche (R. VI).	2
DX 932-194a	**Support** de cadre mobile, côté droit (R. VI).	2
488-S-30	**Vis** TH à pointe de 7×28 de fixat. de support.	8
621.048	**Vis** TH de 5×22 de fixat. de cadre mobile sur support.	8

NUMÉRO	DÉSIGNATION	COEFF
	BANQUETTE AV	
A 525-95a	Serre-câble de commande de verrouillage (R. X).	2
D 912-10	Boule de levier de verrouillage (R. VI).	1
DS 922-10	Garniture caoutchouc de dossier de banquette (R. VI).	1
DF 922-12a	Levier de verrouillage de banquette AV, long. 295 mm (R. VI).	1
DF 922-13	Axe de verrouillage de banquette AV (R. VI).	1
DF 922-49a	Glissière mobile de banquette AV, fixat. au centre (R. VI).	1
DF 922-50a	Glissière mobile de banquette AV, côté droit (R. VI).	1
DS 922-62	Armature de banquette AV matelassée.	1
DF 922-114a	Câble de commande d'axe de verrouillage, long. 80 mm (R. VI).	1
DF 922-115b	Glissière mobile de banquette AV, côté gauche (R. VI).	1
DF 922-118a	Support de banquette AV (R. VI).	3
DF 922-146	Panneau (nu) de fermeture de dossier.	1
DF 922-147c	Garniture (simili) de panneau de fermeture de dossier.	1
DF 922-164	Ressort de rappel de levier de verrouillage, long. 142 mm (R. VI).	2
DF 922-169	Galet de glissière (R. VI).	6
DF 922-183	Butée AR (extérieure) de banquette AV (R. VI).	2
483-S-30	Vis TH à pointe de 7×15 de fixat. de glissière mobile sur banquette AV.	6
495-S-30	Vis TH à pointe de 7×45 de fixat. des supports de banquette AV.	6
2.610-S	Vis TFB de 3,5 de fixat. de panneau de fermeture (R. VI).	6
4.930-S	*Joint torique de* 16,7×21,1×2,7 *de galet de banquette AV (R. VI). R.p.* 4.876-S.	6
619.069	Rondelle plate de 7,5×20×1 de vis de fixat. de glissière sur banquette AV.	6
619.764	Agrafe de fixat. de garniture (R. VI).	ALD

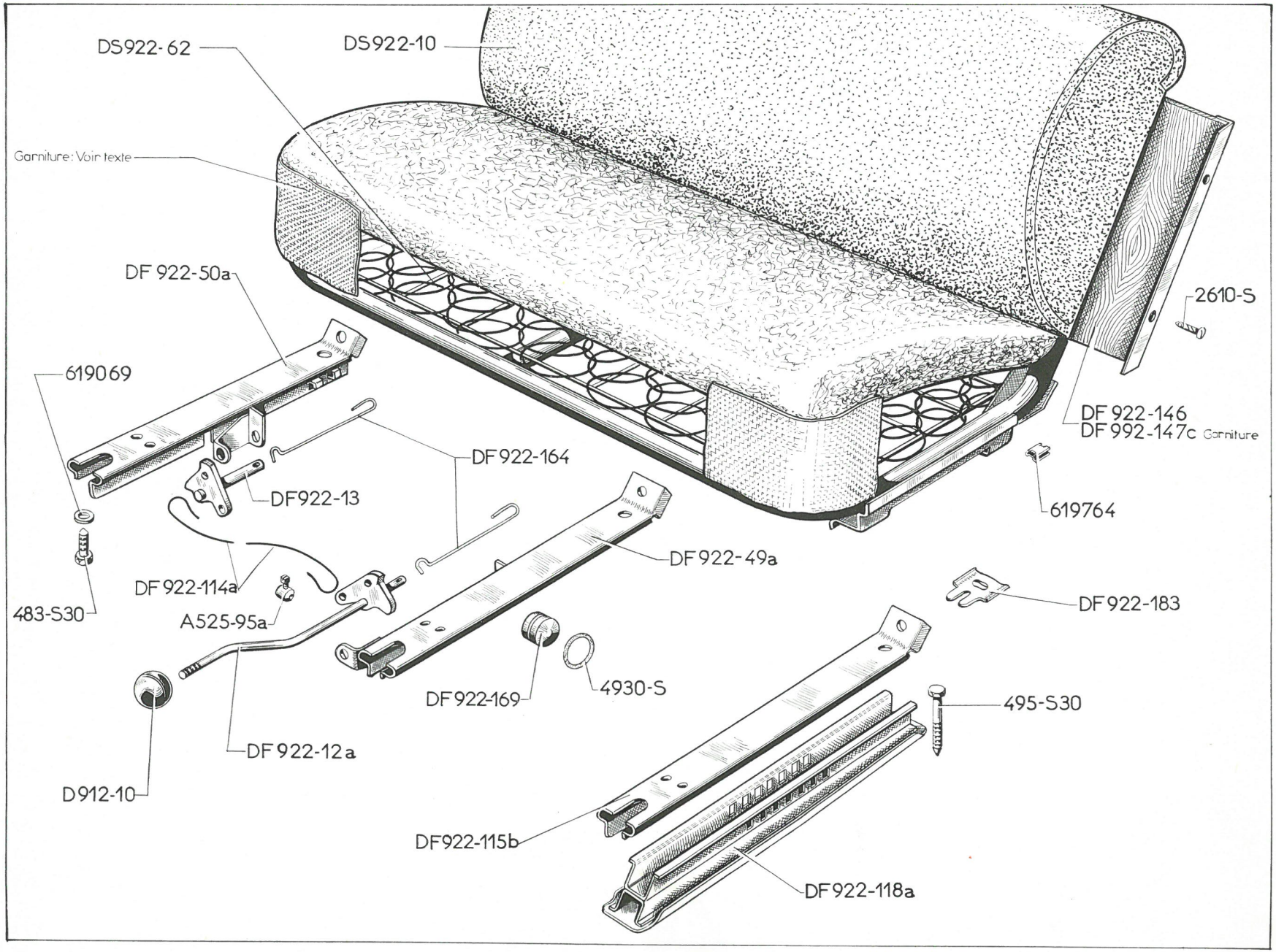
DS922-62
DS922-10
Garniture: Voir texte
DF 922-50a
619069
2610-S
DF 922-146
DF 992-147c Garniture
619764
DF922-164
DF922-13
DF 922-114a
483-S30
A525-95a
DF 922-49a
DF 922-183
DF922-169
4930-S
495-S30
DF 922-12a
D912-10
DF922-115b
DF922-118a

NUMÉRO	DÉSIGNATION	COEFF
	CLASSEMENT ALPHABÉTIQUE	
	ACCOUDOIR	
DS 941-82a	**Accoudoir** central de dossier AR avec matelassure. **CONFORT.**	1
	COUSSIN AR	
DX 922-93	**Armature** (nue) de coussin de banquette AR (R. VI).	1
D 923-90a	**Bague** de positionnement de coussin AR, long. 39 mm (R. VI).	2
D 923-92	**Cuvette** de positionnement de coussin AR.	2
DX 922-124a	**Matelassure** de coussin de banquette AR (R. VI).	1
2.253-S	**Vis** TR de 5×40 de fixat. de coussin AR (R. VI).	2
	DOSSIER AR	
DM 923-5c	**Carcasse** matelassée de dossier de banquette AR, sans accoudoir, **sauf froid — 20°. CONFORT.**	1
DV 923-5	**Carcasse** matelassée de dossier AR. **LUXE.**	1
DX 923-5	**Carcasse** matelassée de dossier de banquette AR, sans accoudoir, **froid — 20°. CONFORT.**	1
DM 923-128a	**Crochet** latéral de fixat. supérieure de dossier.	2
DM 923-135a	**Crochet** central de fixat. supérieure de dossier.	1
DS 923-1	**Garniture** caoutchouc (côté gauche) de dossier (R. VI). **CONFORT.**	1
DS 923-1a	**Garniture** caoutchouc (côté droit) de dossier (R. VI). **CONFORT.**	1
DS 923-97a	**Panneau** (carton) de fermeture de dossier AR.	1
	Équipement LUXE GARNITURES TISSU SIÈGES AV	
DM 912-19b	**Garniture** confectionnée de coussin.	2
DM 912-20c	**Garniture** confectionnée de dossier.	2
	BANQUETTE AR	
DM 923-2b	**Garniture** confectionnée de dossier.	1
DM 923-11b	**Garniture** confectionnée de coussin.	1
	Équipement LUXE GARNITURES SIMILI SIÈGES AV	
DV 912-19	**Garniture** confectionnée de coussin.	2
DV 912-20	**Garniture** confectionnée de dossier.	2
	BANQUETTE AR	
DV 923-2	**Garniture** confectionnée de dossier.	1
DV 923-11	**Garniture** confectionnée de coussin.	1
	Équipement CONFORT HOUSSE (tissu)	
D 984-100a	**Jeu** de housses comprenant : — 2 garnitures de sièges. — 1 garniture de coussin AR. — 1 garniture de dossier AR.	1
	Équipement CONFORT GARNITURES TISSU SIÈGES AV	
DS 923-2a	**Garniture** confectionnée de dossier.	2
DS 932-7a	**Garniture** confectionnée de coussin.	2
	BANQUETTE AV	
DS 922-53	**Garniture** confectionnée de coussin.	1
DS 922-58	**Garniture** confectionnée de dossier.	1
	BANQUETTE AR	
DS 923-2	**Garniture** confectionnée de dossier de banquette AR, côté gauche.	1
DS 932-3a	**Garniture** confectionnée de dossier de banquette AR, côté droit.	1
DS 923-11	**Garniture** confectionnée de coussin de banquette AR.	1
DS 941-78	**Garniture** confectionnée d'accoudoir central de banquette AR.	1
	GARNITURES TRICOT ENDUIT MOUSSEL SIÈGES AV	
DX 932-3	**Garniture** confectionnée de dossier.	2
DX 932-7	**Garniture** confectionnée de coussin.	2
	BANQUETTE AV	
DX 922-53	**Garniture** confectionnée de coussin.	1
DX 922-58	**Garniture** confectionnée de dossier.	1
	BANQUETTE AR	
DX 923-2	**Garniture** confectionnée de dossier de banquette AR, côté gauche.	1
DX 923-2a	**Garniture** confectionnée de dossier de banquette AR, côté droit.	1
DX 922-56	**Garniture** confectionnée de coussin de banquette AR.	1
DX 941-78	**Garniture** confectionnée d'accoudoir central de banquette AR.	1

NOTA : Les garnitures seront livrées contre échantillons (drap et simili) et suivant nos disponibitités.

CLASSEMENT ALPHABÉTIQUE

NUMÉRO	DÉSIGNATION	COEFF.
AM 616-87	**Anneau** d'accrochage de ceinture sur plancher (R. VI).	10
DS 616-1a	**Ceinture** de sécurité 3 brins (R. X). **Tous types.** Jusque avril 67.	4
DS 616-1b	**Ceinture** de sécurité 3 brins (R. X). **Tous types.** Depuis avril 67.	4
615.530	**Écrou** spécial de serrage d'anneau d'accrochage.	6
619.634	**Œillet** mâle et femelle de passage de ceinture sur tapis AR (R. VI).	2
DX 616-88	**Platine** (avec revêtement caoutchouc) de fixat. de ceinture sur pied milieu (R. X).	2
DS 616-97	**Platine** de fixat. de ceinture sur plancher (R. VI).	1
DX 616-93	**Protecteur** caoutchouc de crochet de ceinture (R. VI).	2
DS 616-94	**Rondelle** avec méplat de renfort de plancher (64×49,5×4) (R. VI).	4
2.662-S	**Rondelle** plate de 12,5×22 d'anneau de fixat. de platine, partie centrale.	2
2.694-S	**Rondelle** crantée de 12,5×22 d'anneau de fixat. (R. VI).	10
DX 616-69	**Vis** (tête chromée) de fixat. de platine sur pied milieu, filetage 9×125, long. sous tête 22 mm (R. VI).	4

Les numéros soulignés indiquent les pièces nouvelles.

CLASSEMENT ALPHABÉTIQUE

SAUF ÉQUIPEMENT CONFORT

NUMÉRO	DÉSIGNATION	COEFF.
DM 941-1	**Accoudoir** (tôle) de panneau AR.	2
619.766	**Agrafe** de fixat. de panneau de garniture de porte (R. VI).	70
619.778	**Agrafe** de fixat. de panneau de garniture de porte (R. VI).	4
DS 983-81	**Bouchon** d'étanchéité d'agrafe de fixat. de panneau (R. VI).	44
DM 941-91	**Cage** d'écrou de fixat. d'accoudoir.	2
2.324-S	**Écrou** carré de 5×75 de cage de fixat. d'accoudoir.	2
DM 941-3	**Garniture** plastique d'accoudoir de panneau AR. **(Préciser la teinte GRIS ou BLEU.)**	2
DM 986-95	**Garniture** inférieure sur pied milieu, côté gauche (R. VI).	1
DM 986-95a	**Garniture** inférieure sur pied milieu, côté droit (R. VI).	1
DM 986-100	**Garniture** supérieure (simili gris) sur pied milieu, côté gauche.	1
DM 986-100a	**Garniture** supérieure (simili gris) sur pied milieu, côté droit.	1
D 983-59	**Panneau** (nu) de porte AV.	2
DM 983-71	**Panneau** (nu) de porte AR.	2
DM 983-1b	**Panneau** (garni) sans accoudoir de porte AV gauche.	1
DM 983-12b	**Panneau** (garni) sans accoudoir de porte AV droite.	1
DM 983-2b	**Panneau** (garni) sans accoudoir de porte AR gauche.	1
DM 983-13b	**Panneau** (garni) sans accoudoir de porte AR droite.	1
3.234-S	**Rondelle** cuvette de 6 mm sous vis de fixat. d'accoudoir (R. VI).	2
2.509-S-30	**Vis** TFB de 5×25 (fente cruciforme) de fixat. d'accoudoir (R. VI).	2
283-S-30	**Vis** de 5×14 de fixat. d'accoudoir.	4

NOTA : Les panneaux garnis sont livrés contre échantillons (drap et simili) et suivant nos disponibilités.

NUMÉRO	DÉSIGNATION	COEFF.
DS 651-40	Vide-poches confectionné de panneau de porte AV gauche.	1
DS 651-40a	Vide-poches confectionné de panneau de porte AV droite.	1
DS 651-105	Patte de fixat. de vide-poches.	8
D 841-57	Bordure de protection de bas de porte AV gauche, long. 523 mm (R. VI).	1
D 841-57a	Bordure de protection de bas de porte AV droite, long. 523 mm (R. VI).	1
D 842-56	Bordure de protection de bas de porte AR gauche, long. 350 mm (R. VI).	1
D 842-56a	Bordure de protection de bas de porte AR droite, long. 350 mm (R. VI).	1
D 941-1	Accoudoir (nu) de portes AV et AR gauche (R. VI).	2
D 941-1a	Accoudoir (nu) de portes AV et AR droite (R. VI).	2
D 941-2	Matelassure d'accoudoir de portes AV et AR gauche (R. VI).	2
D 941-2a	Matelassure d'accoudoir de portes AV et AR droite (R. VI).	2
DS 983-10	Jonc de finition de panneau de porte AV gauche (R. VI).	1
DS 983-10a	Jonc de finition de panneau de porte AV droite (R. VI).	1
DS 983-11	Jonc de finition de panneau de porte AR gauche (R. VI).	1
DS 983-11a	Jonc de finition de panneau de porte AR droite (R. VI).	1
DS 983-53	Garniture simili inférieure de bas de porte AR gauche.	1
DS 983-53a	Garniture simili inférieure de bas de porte AR droite.	1
DS 983-58	Garniture simili inférieure de bas de porte AV gauche.	1
DS 983-58a	Garniture simili inférieure de bas de porte AV droite.	1
D 983-59	Panneau (nu) sans accoudoir de porte AV gauche.	1
D 983-71	Panneau (nu) avec accoudoir de porte AR gauche.	1
D 983-71a	Panneau (nu) avec accoudoir de porte AR droite.	1
D 983-75	Panneau (nu) avec accoudoir de porte AV droite.	1
DS 983-75	Panneau (nu) avec accoudoir de porte AV gauche.	1
DS 983-81	Bouchon d'étanchéité d'agrafe de fixat. de panneau de porte (R. VI).	44
DS 983-87	Patte (inox) de fixat. de panneaux de portes (R. VI).	4
DX 983-98	Rondelle (polyester) sous embase de manivelle de lève-glace (R. VI).	4
DM 986-95	Garniture inférieure sur pied milieu gauche (R. VI).	1
DM 986-95a	Garniture inférieure sur pied milieu droit (R. VI).	1
DM 986-100	Garniture supérieure (simili gris) sur pied milieu, côté gauche.	1
DM 986-100a	Garniture supérieure (simili gris) sur pied milieu, côté droit.	1
2.499-S	Vis Parker de 3,5×9,5 de fixat. de bordure de bas de porte (R. VI).	ALD
618.749	Rivet de patte de fixat. de panneaux de portes (R. VI).	4
619.766	Agrafe de fixat. de panneau (R. VI).	70
619.778	Agrafe de fixat. de panneau (R. VI).	4

NUMÉRO	DÉSIGNATION	COEFF ᵗ	NUMÉRO	DÉSIGNATION	COEFF ᵗ
	GARNITURES D'ACCOUDOIRS **Garnissage Tissu**			**GARNITURES D'ACCOUDOIRS** **Garnissage Moussel**	
DS 983-54	Garniture confectionnée d'accoudoir de porte AV, côté droit.	1	DX 983-54	Garniture confectionnée d'accoudoir de porte AV, côté gauche.	1
DS 983-54a	Garniture confectionnée d'accoudoir de porte AV, côté gauche.	1	DX 983-54a	Garniture confectionnée d'accoudoir de porte AV, côté droit.	1
DS 983-91	Garniture confectionnée d'accoudoir de porte AR, côté gauche.	1	DX 983-91	Garniture confectionnée d'accoudoir de porte AR, côté gauche.	1
DS 983-91a	Garniture confectionnée d'accoudoir de porte AR, côté droit.	1	DX 983-91a	Garniture confectionnée d'accoudoir de porte AR, côté droit.	1
	PANNEAUX COMPLETS **Garnissage Tissu**			**PANNEAUX COMPLETS** **Garnissage Moussel**	
DS 983-1k	Panneau garni de porte AV gauche (sans accoudoir, avec vide-poches).	1	DX 983-1	Panneau garni de porte AV gauche (sans accoudoir, avec vide-poches).	1
DS 983-1m	Panneau garni de porte AV (sans accoudoir, avec vide-poches).	1	DX 983-1c	Panneau garni de porte AV (sans accoudoir, avec vide-poches).	1
DS 983-1n	Panneau garni de porte AV gauche (avec accoudoir et vide-poches).	1	DX 983-1a	Panneau garni de porte AV gauche (avec accoudoir et vide-poches).	1
DS 983-1p	Panneau garni de porte AV droite (avec accoudoir et vide-poches).	1	DX 983-1b	Panneau garni de porte AV droite (avec accoudoir et vide-poches).	1
DS 983-2f	Panneau garni de porte AR gauche.	1	DX 983-2	Panneau garni de porte AR gauche.	1
DS 983-2g	Panneau garni de porte AR droite.	1	DX 983-2a	Panneau garni de porte AR droite.	1

NOTA : Les panneaux garnis et garnitures d'accoudoirs seront livrés contre échantillons (drap et simili) et suivant nos disponibilités.

Les numéros soulignés indiquent les pièces nouvelles ne figurant pas sur la planche.

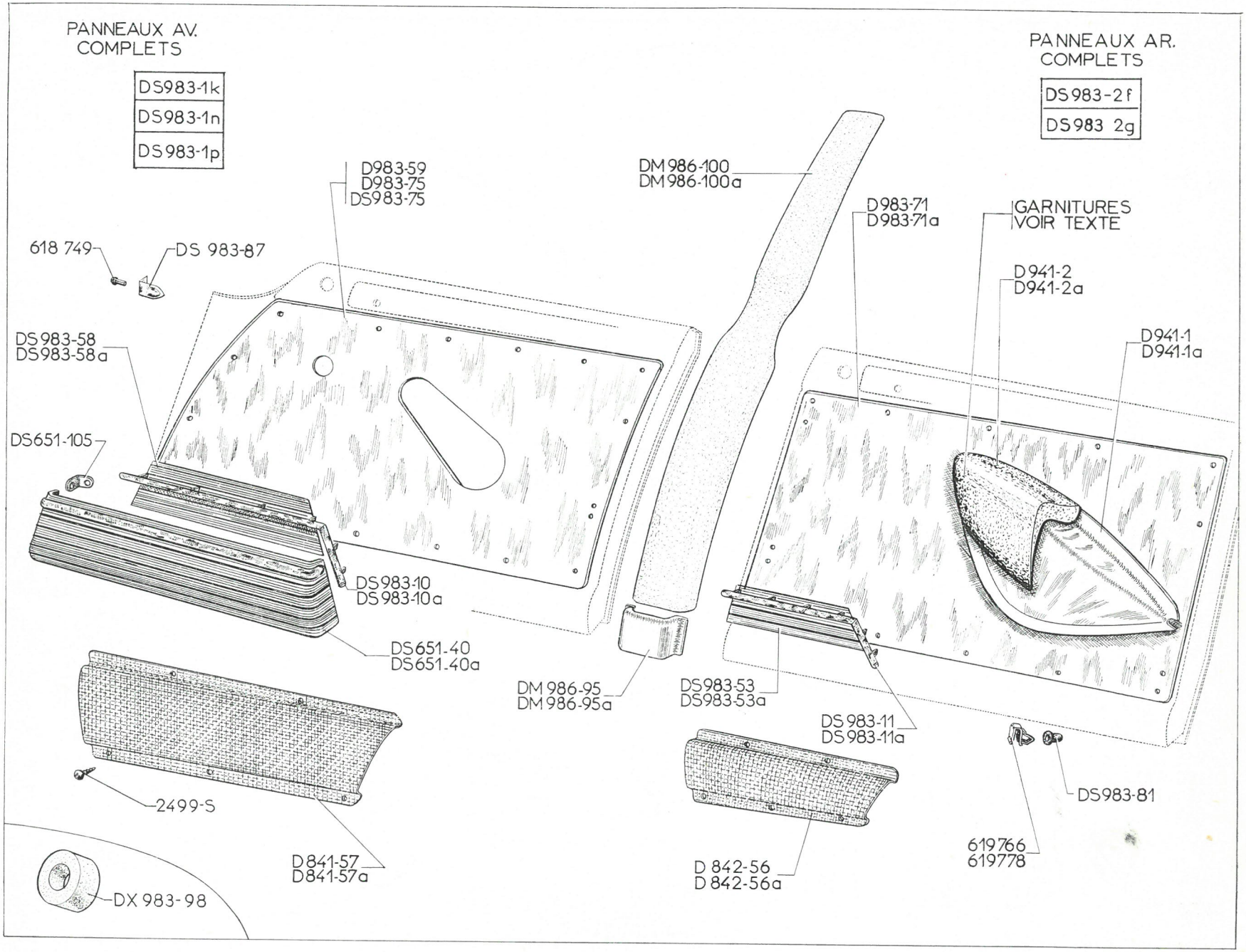
PANNEAUX AV. COMPLETS
DS983-1k
DS983-1n
DS983-1p
PANNEAUX AR. COMPLETS
DS983-2f
DS983 2g
D983-59
D983-75
DS983-75
DM986-100
DM986-100a
D983-71
D983-71a
GARNITURES VOIR TEXTE
D941-2
D941-2a
D941-1
D941-1a
618 749
DS 983-87
DS983-58
DS983-58a
DS651-105
DS983-10
DS983-10a
DS651-40
DS651-40a
DM986-95
DM986-95a
DS983-53
DS983-53a
DS983-11
DS983-11a
DS983-81
2499-S
D841-57
D841-57a
D842-56
D842-56a
619766
619778
DX983-98

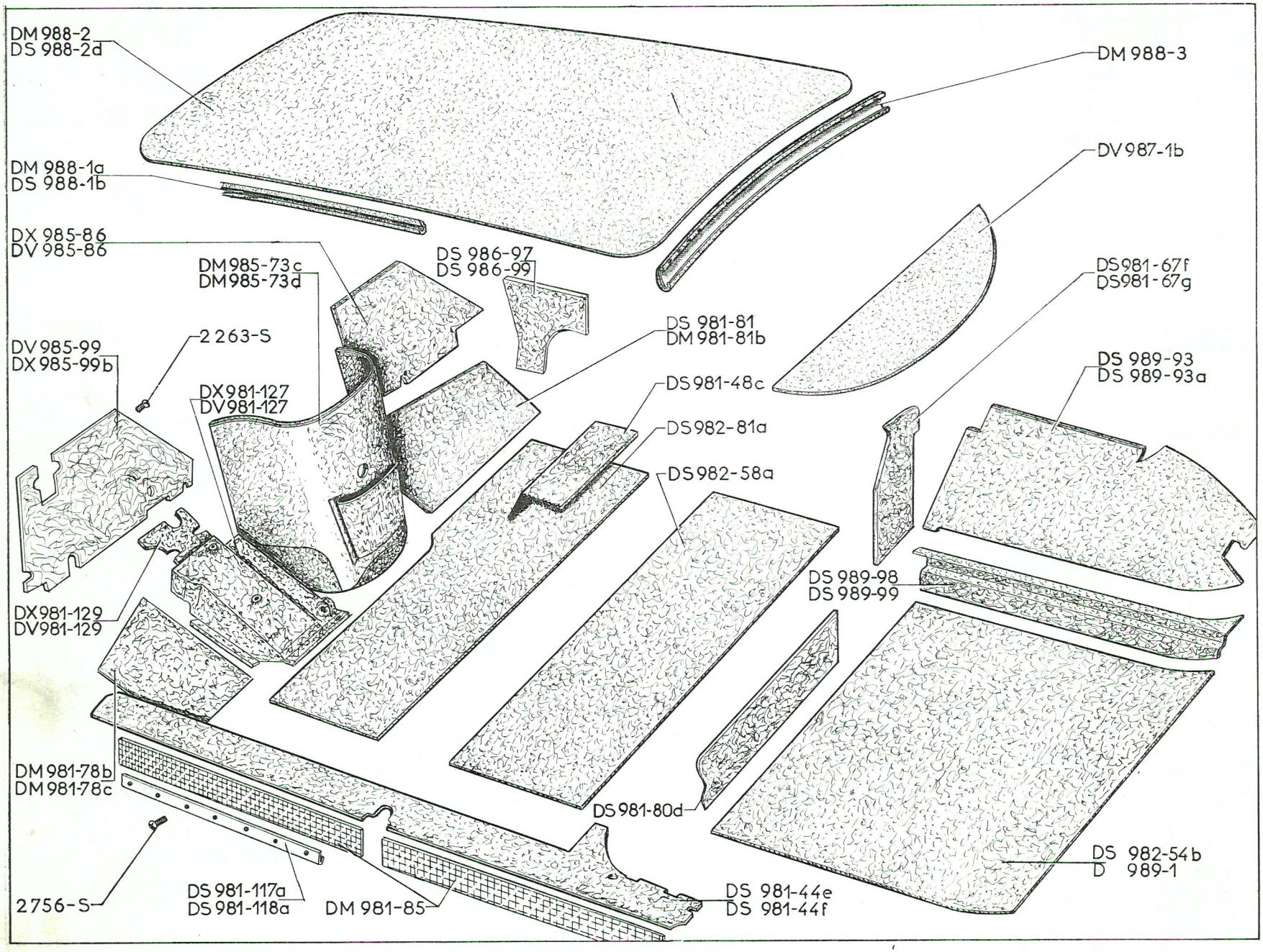
DM 988-2
DS 988-2d
DM 988-3
DM 988-1a
DS 988-1b
DV 987-1b
DX 985-86
DV 985-86
DM 985-73c
DM 985-73d
DS 986-97
DS 986-99
DS 981-67f
DS 981-67g
DS 981-81
DM 981-81b
2 263-S
DV 985-99
DX 985-99b
DS 989-93
DS 989-93a
DS 981-48c
DX 981-127
DV 981-127
DS 982-81a
DS 982-58a
DS 989-98
DS 989-99
DX 981-129
DV 981-129
DM 981-78b
DM 981-78c
DS 981-80d
DS 982-54b
D 989-1
2756-S
DS 981-117a
DS 981-118a
DM 981-85
DS 981-44e
DS 981-44f

NUMÉRO	DÉSIGNATION	COEFF
	PAVILLON	
DM 988-1a	Caoutchouc de finition intérieure de pavillon, long. 3,850 m. **LUXE.**	1
DS 988-1b	Caoutchouc (gris) de finition intérieure de pavillon, long. 3,850 m (R. VI). **CONFORT.**	1
DM 988-2	Garniture d'insonorisation avec drap de pavillon (gris-beige). **LUXE.**	1
DS 988-2d	Garniture d'insonorisation avec drap de pavillon (gris). **CONFORT.**	1
	TABLIER	
DS 981-44e	Garniture de longeron et brancard de caisse, côté gauche.	1
DS 981-44f	Garniture de longeron et brancard de caisse, côté droit.	1
DM 981-78b	Garniture de tôle de tablier, partie inférieure, côté gauche.	1
DS 981-81	Garniture de tôle de tablier, partie inférieure, côté droit.	1
DM 981-85	Garniture (aspect ALU) de brancard de caisse.	4
DS 981-117a	Armature de garniture d'étanchéité de portes AV.	2
DS 981-118a	Armature de garniture d'étanchéité de portes AR.	2
DS 981-127	Garniture de plancher de pédale. remplace modèle précédent.	1
DS 981-129	Feutre d'insonorisation de plancher de pédale. Remplace modèle précédent.	1
DM 985-73c	Garniture avec vide-poches de tôle de logement moteur.	1
DX 985-86	Garniture (feutre) de tôle de tablier, partie supérieure, côté droit.	1
DV 985-99	Garniture (feutre) de tôle de tablier, partie supérieure, côté gauche.	1
DS 986-97	Garniture de tôle latérale d'auvent, côté droit.	1
DS 986-99	Garniture de tôle latérale d'auvent, côté gauche.	1
2.263-S	Vis TR de 3,5×9,5 de fixat. de garniture de tôle de tablier, partie supérieure (R. VI).	8
2.756-S	Vis Parker de 3,5×9,5 de fixat. d'armature de garniture de brancard et longeron (R. VI).	16
	PIÈCES SPÉCIALES D. à D.	
DM 981-78c	Garniture de tablier, partie inférieure, côté gauche.	1
DM 981-81b	Garniture de tablier, partie inférieure, côté droit.	1
DS 981-127a	Garniture de plancher de pédale. Remplace modèle précédent.	1
DS 981-129a	Feutre d'insonorisation de plancher de pédale. Remplace modèle précédent.	1
DM 985-73d	Garniture avec vide-poches de tôle de logement moteur.	1
DV 985-86	Garniture (feutre) de tôle de tablier, partie supérieure, côté droit.	1
DX 985-99b	Garniture (feutre) de tôle de tablier, partie supérieure, côté gauche.	1
	LUNETTE AR	
DV 987-1b	Garniture de tablette AR (NOIRE).	1
DM 988-3	Garniture supérieure de lunette AR.	1
	COFFRE AR	
DS 981-67f	Garniture (feutre) de tôle de fermeture de passage de roue, côté gauche.	1
DS 981-67g	Garniture (feutre) de tôle de fermeture de passage de roue, côté droit.	1
DS 982-54b	Garniture d'insonorisation de fond de coffre.	1
D 989-1	Garniture (feutre) de fond de coffre AR.	1
DS 989-93	Garniture (feutre) sur passage de roue, côté gauche.	1
DS 989-93a	Garniture (feutre) sur passage de roue, côté droit.	1
DS 989-98	Garniture (feutre) sur longeron AR, côté droit.	1
DS 989-99	Garniture (feutre) sur longeron AR, côté gauche.	1
	PLANCHER	
DS 981-48c	Garniture (feutre) de traverse sous sièges AV.	1
DS 981-80d	Garniture (feutre) transversale AR de planche à talons.	1
DS 982-58a	Garniture d'insonorisation sous tapis AR.	1
DS 982-81a	Garniture d'insonorisation sous tapis AV.	1

Les numéros soulignés indiquent les pièces nouvelles ne figurant pas sur la planche.

NUMÉRO	DÉSIGNATION	COEFF t
	CLASSEMENT ALPHABÉTIQUE	
	APPUI-TETE	
DM 942-94	**Appui-tête** matelassé de custode, côté gauche.	1
DM 942-94a	**Appui-tête** matelassé de custode, côté droit.	1

NUMÉRO	DÉSIGNATION	COEFF t
DM 942-2	**Garniture** confectionnée d'appui-tête, côté gauche. **(Voir Nota.)**	1
DM 942-2a	**Garniture** confectionnée d'appui-tête, côté droit. **(Voir Nota.)**	1
	TAPIS	
DS 982-58a	**Garniture** d'insonorisation sous tapis AR.	1
DS 982-81a	**Garniture** d'insonorisation sous tapis AV (R. VI).	1
DJ 981-1b	**Tapis AV. D. à D.**	1

NUMÉRO	DÉSIGNATION	COEFF t
DV 981-1	**Tapis AV. D. à G.**	1
DS 981-2c	**Tapis AR.**	1
	FIXATION	
DS 981-138	**Agrafe** femelle de tapis avec tirette (R. VI).	6
DS 981-146	**Plaquette** et agrafe mâle assemblées de fixat. de tapis.	6
2.746-S	**Vis** Parker TR de 4,85×16 de fixat. de plaquette (R. VI).	6

NOTA : **APPUI-TÊTE.** Les garnitures confectionnées sont livrées contre échantillons et suivant nos disponibilités.

M R., Paris 53890 (4-67)