CITROËN

CATALOGUE DES PIÈCES DÉTACHÉES

ID 19

AMBULANCE
BREAK
COMMERCIALE
FAMILIALE

MODÈLES 1959 et 1960

N° 479

ÉDITION DE JUILLET 1960

CITROËN

CATALOGUE DES PIÈCES DÉTACHÉES

MÉCANIQUE ET CARROSSERIE

ID 19

AMBULANCE - BREAK - COMMERCIALE - FAMILIALE

MODÈLES 1959 ET 1960



Nº 479

SOCIÉTÉ ANONYME ANDRÉ CITROËN
Capital NF 170.800.000 — Siège Social : 117 à 167, Quai André-Citroën PARIS (XVe)
SERVICE DES PIÈCES DÉTACHÉES
23, rue Ernest-Cognacq, à LEVALLOIS-PERRET (Seine)
Adresse télégraphique : Citroën-Levallois — Téléphone : PEREIRE 52-10

R.C. 54 B 9455

INDICATIONS GÉNÉRALES

Le présent catalogue comprend des illustrations et la nomenclature des pièces mécaniques et de carrosserie des voitures particulières « ID 19 Ambulance-Break-Commerciale et Familiale » Modèles 1959 et 1960.

a) **Présentation.** — La reliure est constituée par un système permettant le remplacement facile des pages, lorsque des corrections importantes y seront apportées.

b) **Classement et nomenclature.** — Les pièces sont classées par organes ou ensembles. Sur les planches illustrées, elles sont groupées en ordre de montage. Dans le texte, placé en regard, elles sont classées en ordre numérique.

La recherche d'un numéro de pièce est ainsi aisée et rapide; quand la longueur du texte nécessite plusieurs pages, nous avons reproduit la planche autant de fois qu'il était nécessaire.

Nous avons ajouté, à la désignation de certaines pièces, des cotes et caractéristiques permettant une identification plus rapide. Ces cotes ne sont données qu'à titre indicatif, notre Bureau d'études pouvant à tout moment y apporter des modifications.

Le nombre d'exemplaires de chaque pièce figurant dans un organe ou sous-ensemble est indiqué dans la colonne « coefficient ».

c) **Lecture du catalogue.** — Consulter tout d'abord la légende des symboles (page V) pour identifier le type de châssis et de carrosserie; se reporter ensuite à la table des matières (pages VI à IX) qui renvoie au texte et à l'illustration. Rechercher la pièce sur la planche illustrée qui en indique le numéro, chercher ce numéro sur la page de texte, et lire la désignation qui y correspond; dans le cas où une pièce porte plusieurs numéros sur l'illustration, rechercher dans le texte ces différents numéros pour achever l'identification.

Pour les pièces qui ne comportent pas d'illustration et dont l'identification ne prête d'ailleurs pas à confusion, rechercher directement dans le texte désignation et numéro.

Si, exceptionnellement, vous n'avez pas la certitude de nous passer commande d'une façon exacte, il est utile de nous indiquer : numéro de châssis, numéro de moteur et type de carrosserie.

La division du Service « Pièces détachées » en Rayons I, II, III, IV, ne subsiste plus pour les pièces de la numérotation D, seule, la distinction (Rayon VI) reste valable.

Les pièces du Rayon VI, numérotation D ou ancienne numérotation, sont incorporées selon leur fonction dans les différents chapitres du présent catalogue, mais avec l'indication (Rayon VI) après la désignation.

Les pièces de l'ancienne numérotation restent divisées en rayons dont l'indication (Rayon I), (Rayon II), (Rayon III), (Rayon IV) est portée après la désignation.

d) **Passation des commandes.**

1° Pièces dont les numéros appartiennent à la série D. Établissez un bon de commande séparé pour :

— Pièces du Rayon VI.
— Organes complets, caisse, cylindre.
— Toutes autres pièces ensemble, en ordre numérique intégral.
— Pièces dont les numéros appartiennent aux séries DA, DB, DC, DF, DM et DS.
Procédez de même.

2° Pièces dont les numéros appartiennent à la « Série générale ».

Établissez un bon de commande spécial pour chaque rayon (Rayon I), (Rayon II), (Rayon III), (Rayon IV), (Rayon VI).

Les bons de commande de la « Série générale » ainsi établis s'appliqueront à des pièces de tous les types de véhicules, sans différenciation.

Pour passation de vos ordres, nous disposons de carnets de commandes spéciaux.

e) **Prix et conditions de vente.** — Les prix sont donnés dans un fascicule distinct; ils peuvent être modifiés à tout moment.

Les conditions de vente figurent en tête de nos tarifs (pièces détachées, organes révisés et échanges standard).

NUMÉROTATION DES PIÈCES

La nouvelle numérotation de nos pièces détachées adoptée depuis plusieurs années est celle qui est utilisée pour les pièces des voitures particulières ID 19 Ambulance, Break, Commerciale et Familiale. Dans chaque chapitre du présent catalogue, ces pièces sont classées en tête. A leur suite viennent les pièces communes à ce modèle et aux modèles actuels, pièces qui conservent leur numérotation antérieure.

PRINCIPE

Le numéro est composé :

a) d'une ou plusieurs lettres majuscules.

b) de deux nombres de 1 à 3 chiffres séparés par un tiret.
Ex. : DF 331-1. — Carter de boîte de vitesses et d'embrayage.

Le dernier chiffre peut être suivi d'une lettre minuscule, qui sert à signaler une même pièce (en tant que fonction) mais non interchangeable par suite :

— de dissymétrie (pièce droite ou gauche);
— de cote différente.

FORMATION DES NUMÉROS

Le véhicule est divisé en neuf grandes divisions (organes ou ensembles d'organes concourant à une même fonction) représentées par le premier chiffre du premier nombre, à savoir :

1. — Moteur (proprement dit).
2. — Moteur (accessoires liés au fonctionnement).
3. — Transmission du mouvement (embrayage, boîte de vitesses, arbres et cardans).
4. — Liaison au sol (essieux AV et AR, frein, direction).
5. — Électricité, visibilité, signalisation.
6. — Sécurité, confort, outillage.
7. — Châssis, plate-forme, coque.
8. — Caisse, habillage.
9. — Garniture, sellerie.

Ces neuf grandes divisions sont elles-mêmes divisées en différents groupes représentés par le second chiffre du premier nombre.

A leur tour ces groupes sont divisés en sous-groupes représentés par le troisième chiffre du premier nombre.

Ex. : DM 331-0. — Couvercle de boîte de vitesses monté avec axes et fourchettes.

CLASSEMENT DES PIÈCES DANS LE CATALOGUE

Sur tous les documents que nous établissons, nous adoptons en principe le classement suivant :

1° Numérique conjointement pour les deux nombres mais commandé par le premier.

2° Alphabétique pour les lettres indices (en préfixe et en suffixe).

Pour exemples concrets voir l'index (pages X à XXX).

CATALOGUE PAR ORDRE NUMÉRIQUE

Les pièces de cette nouvelle numérotation ne sont pas incorporées à notre « Catalogue par ordre numérique ».

Pour vous faciliter la recherche d'une pièce, dont vous ne connaîtriez que le numéro, nous avons établi dans le présent catalogue un index (pages X à XXX) vous indiquant la page du catalogue où figure la pièce considérée.

RECOMMANDATION

Vous devrez apporter le plus grand soin à respecter scrupuleusement :

— Les lettres (majuscules en préfixe, minuscules en suffixe);
— Les tirets séparant les deux nombres.

L'omission d'un de ces éléments dans la rédaction d'un numéro en modifie totalement le sens, vous risqueriez donc, en faisant une erreur dans la rédaction du numéro de pièce, de recevoir une pièce *totalement* différente de celle désirée.

LÉGENDE DES SYMBOLES

SERVANT A LA DÉSIGNATION DES TYPES DE CHASSIS ET DE CARROSSERIE

SYMBOLES	CARACTÉRISTIQUES GÉNÉRALES
TYPE ID 19 BREAK LUXE	Moteur : 4 cylindres 78 × 100, culasse aluminium; Embrayage : monodisque à sec; Boîte de vitesses : 4 vitesses; Direction : à crémaillère; Freins : hydrauliques assistés, A disques sur roues AV; A tambours sur roues AR; Suspension : hydropneumatique; Voie AV : 1,500 m; Voie AR : 1,300 m; Roues : 185 × 400; Carrosserie : banquette AV, banquette AR basculante, 2 strapontins en quinconce.
TYPE ID 19 BREAK CONFORT	Mêmes caractéristiques que type Break Luxe, sauf : Carrosserie : 2 sièges AV, banquette AR fixe, 2 strapontins en quinconce.
TYPE ID 19 FAMILIALE LUXE	Mêmes caractéristiques que type Break, sauf : Carrosserie : banquette AV, banquette AR fixe, 3 strapontins face à la route.
TYPE ID 19 FAMILIALE CONFORT	Mêmes caractéristiques que type Familiale Luxe Équipement en confort.
TYPE ID 19 COMMERCIALE	Mêmes caractéristiques que type Break, sauf : Carrosserie : banquette AV, banquette AR basculante.
TYPE ID 19 AMBULANCE	Mêmes caractéristiques que type Break sauf : Carrosserie : 2 sièges AV, 2 sièges AR.

TABLE DES MATIÈRES

		NUMÉROS DES PAGES
AILES AV		146 et 147
AILES AR		148 et 149
ALIMENTATION D'ESSENCE	Pompe à essence	24 à 27
	Réservoir — Tuyauteries	24 à 27
BOITE DE VITESSES	Boîte de vitesses complète	44 à 47
	Carter	44 à 47
	Couvercle	44 à 47
	Différentiel	56 et 57
	Fourchettes et axes	48 et 49
	Pignon et vis de compteur	44 à 47
	Pignons, arbres	50 à 55
	Suspension boîte de vitesses	18 et 19
BANQUETTES AV ET AR		178 et 179
CAISSE		140 à 143
CANALISATION	Frein	108 et 109
	Suspension	104 à 107

		NUMÉROS DES PAGES
CAPOT		150 à 153
CHAUFFAGE ET AÉRATION		130 à 137
COMMANDE DES VITESSES	Direction à gauche	58 et 59
	Direction à droite	60 et 61
COMMANDE DE VARIATION DE HAUTEUR		110 et 111
COUSSIN AR		179
DÉGIVRAGE		130 à 137
DÉMARREUR		118 et 119
DIRECTION	Barres et leviers	76 et 77
	Boîtiers de relais	76 et 77
	Crémaillère	74 et 75
	Volant support	72 et 73

TABLE DES MATIÈRES (suite)

		NUMÉROS DES PAGES
DOSSIER AR		179
DYNAMO		116 et 117
ÉCHAPPEMENT		28 à 31
ÉLECTRICITÉ	Allumeur	32 à 35
	Avertisseurs	127
	Batterie d'accus	112 à 115
	Bobines	32 à 35
	Câbleries et équipement électrique	126
	Circuit d'allumage	32 à 35
	Commande d'avance	32 à 35
	Commutateurs	112 à 115
	Démarreur	118 et 119
	Dynamo	116 et 117
	Éclairage intérieur	120 à 123
	Feux de direction	120 à 123
	Lanterne AR — Stop — Catadioptre	120 à 123
	Phares	120 à 123
	Régulateur	116 et 117
ÉLÉMENTS DE CARROSSERIE	Éléments AV	140 à 143
	Éléments AR	144 et 145
EMBRAYAGE	Mécanisme, disque, fourchette	42 et 43

		NUMÉROS DES PAGES
ESSIEU AV	Barre antiroulis	90 à 93
	Bras — Pivots — Moyeux	64 à 67
	Demi-essieu complet	64 à 67
	Leviers d'accouplement	64 à 67
ESSIEU AR	Barre antiroulis	68 à 71
	Bras complets	68 à 71
	Moyeux — Fusées	68 à 71
ESSUIE-GLACE		124 et 125
FREINS	Bloc de freinage AV	78 à 81
	Canalisation de frein	108 et 109
	Commande hydraulique	102 et 103
	Plateaux, Segments AR	82 et 83
	Tambour AR	68 à 71
	Frein à main	96 et 97
GALERIE		154 et 155
GLACES	Custodes	144 et 145
	Pare-brise	180
	Portes AV et AR (latérales)	162 à 165
	Porte AR (supérieure)	170 à 173
HABILLAGE	Garnitures de portes AV et AR	180
	Garnitures de coffre AR	179
	Garnitures de tablier	166 à 169

TABLE DES MATIÈRES (suite)

		NUMÉROS DES PAGES
LAVE-GLACE		112 à 115
LÈVE-GLACE	Garnitures d'étanchéité	162 à 165
	Glaces de portes AV et AR	162 à 165
	Lève-glace	162 à 165
MOTEUR	Arbre à cames	16 et 17
	Bielles	14 et 15
	Carburateur	10 à 13
	Chemises	2 à 5
	Commande d'accélérateur. Direction à gauche	20 et 21
	Commande d'accélérateur. Direction à droite	22 et 23
	Culasse	6 à 9
	Culbuteurs	6 à 9
	Cylindre	2 à 5
	Distribution	16 et 17
	Filtre à air	10 à 13
	Moteur complet	2 à 5
	Pistons	14 et 15
	Pompe à eau	38 et 39
	Pompe à huile et circulation d'huile	36 et 37
	Soupapes	6 à 9
	Suspension moteur	18 et 19
	Tubulures admission et échappement. Direction à gauche	10 et 11
	Tubulures admission et échappement. Direction à droite	12 et 13
	Ventilateur	38 et 39
	Vilebrequin	14 et 15
OUTILLAGE		139

		NUMÉROS DES PAGES
PARE-BRISE	Glace	180
	Pare-soleil	127
	Presse-glace	180
	Rétroviseur	127
PARE-CHOCS	Pare-chocs AV	128 et 129
	Pare-chocs AR	128 et 129
	Plaque de police AV	128 et 129
	Supports	128 et 129
PAVILLON		154 et 155
PÉDALIER	Direction à gauche	98 et 99
	Direction à droite	100 et 101
PLANCHE DE BORD	Planche de bord Direction à gauche	166 et 167
	Garnitures Direction à gauche	166 et 167
	Planche de bord Direction à droite	168 et 169
	Garnitures Direction à droite	168 et 169
PLANCHERS AR	Coussin AR	174 à 177
	Dossier AR	174 à 177
	Strapontins	174 à 177

TABLE DES MATIÈRES (fin)

		NUMÉROS DES PAGES
PORTES	Portes latérales AV	156 à 159
	Portes latérales AR	156 à 159
	Porte supérieure AR	170 à 173
	Porte inférieure AR	170 à 173
RADIATEUR	Canalisation d'eau	40 et 41
	Collecteur d'air	40 et 41
ROUES - Accessoires de roues		139
SERRURES	Poignées AV et AR	160 et 161
	Serrures AV et AR	160 et 161
SIÈGES AV ET AR		178 et 179
STRAPONTINS		179
SUSPENSION	Amortisseurs AV	90 à 93
	Amortisseurs AR	94 et 95
	Bouchons de protection	106
	Canalisation de suspension	104 à 107
	Conjoncteur — Accumulateur	84 à 87
	Cylindre AV — Correcteur AV — Bloc pneumatique AV	90 à 93
	Cylindre AR — Correcteur AR — Bloc pneumatique AR	94 et 95
	Pompe de suspension	88 et 89
	Réservoir — Bloc de répartition	84 à 87

	NUMÉROS DES PAGES
TABLEAU DE BORD	112 à 115
TAPIS AV ET AR	179
TRANSMISSIONS	62 et 63

INDEX NUMÉRIQUE

NUMÉRO	DÉSIGNATION	RAYON	NUMÉRO DES PAGES	OBSERVATIONS
DA 1-03	Moteur		2	
DM 1-03b	Moteur		2	
DB 8-05	Caisse nue		140	
DB 8-05a	Caisse		–	
DF 8-05	Caisse		–	
DF 8-09	Unit AR		144	
DF 8-2	Panneau		–	
DF 8-2a	Panneau		–	
DM 8-98	Tablier		140	
DM 8-98a	Tablier		–	
DF 33-0	Boîte de vitesses		45	
DF 33-01	Boîte de vitesses		–	
DF 41-03	Demi-essieu		65	
DF 41-03a	Demi-essieu		–	
DS 111-01	Jeu de chemises		2	
DS 111-3	Joint	VI	–	
DM 112-01	Culasse		6	
DS 112-3a	Joint	VI	–	
D 112-4	Vis		–	
DS 112-4	Vis		–	
DM 112-87	Plaque		–	
DM 112-88	Joint		6–135	
DS 112-91	Joint		6	
DS 112-92	Collerette	VI	–	
DS 113-02	Coquille		2	
D 113-11	Joint	VI	–	
D 113-12	Joint	VI	–	
DM 113-16	Demi-coussinet	VI	14	
DS 113-16b	Demi-coussinet	VI	–	
DM 113-17	Demi-coussinet	VI	–	
DS 113-17b	Demi-coussinet	VI	–	
DM 113-18	Demi-coussinet	VI	–	
DS 113-18	Demi-coussinet	VI	–	
DS 113-50	Tube		2	
DS 113-91a	Joue	VI	14	
DS 113-91b	Joue	VI	–	
D 113-97	Tôle		2	
D 113-98	Vis		–	
DM 114-5	Cylindre carter		–	
DF 114-85	Joint	VI	–	
DF 114-86	Plaque		–	
DS 121-04	Vilebrequin		14	
D 121-05	Volant moteur		–	
DM 121-010	Bielle		14	
D 121-2c	Bague	VI	–	
D 121-2d	Bague	VI	–	
D 121-6	Segment		–	
DS 121-6a	Segment	VI	–	
DM 121-9	Demi-coussinet	VI	–	
DM 121-9a	Demi-coussinet	VI	–	
DS 121-13	Vis		–	
DS 121-88	Bouchon	VI	–	
D 121-92a	Vis		–	
D 121-98	Pied	VI	–	
DM 123-0	Arbre à cames		17	
DS 124-1	Poussoir		–	
DS 124-2	Culbuteur		6	
DS 124-2a	Culbuteur		–	
DS 124-3	Guide		–	
DS 124-3a	Guide		–	
DS 124-5d	Tige		17	
DS 124-5e	Tige		–	
DS 124-6	Axe		6	
DS 124-7	Soupape		–	
DS 124-8a	Soupape		–	
DS 124-9	Ressort		–	
DS 124-11	Cuvette		–	
DS 124-17	Support		–	
DS 124-17a	Support		–	
DS 124-20b	Culbuteur		–	
DS 124-20c	Culbuteur		–	
DS 124-21a	Axe		–	
DS 124-22	Support		–	
DS 124-22a	Support		–	
DS 124-23	Support		–	
DS 124-25	Ressort		–	
DS 124-26	Cuvette	VI	–	
DS 124-27	Cuvette	VI	–	
DS 124-78	Cavalier	VI	–	
DS 124-80	Ressort		–	
D 124-85	Rondelle		–	
DS 124-85	Rondelle		–	
DS 124-95	Cavalier	VI	–	
DS 124-97	Rondelle	VI	–	
DS 124-98	Ressort		–	
D 131-1	Couvercle		2	

NUMÉRO	DÉSIGNATION	RAYON	NUMÉRO DES PAGES	OBSERVATIONS
DS 132-01	Reniflard		2	
DS 132-2	Couvre-culasse		6	
DS 132-4	Joint		–	
D 132-9b	Joint	VI	2	
D 132-9c	Joint	VI	–	
D 132-9d	Joint	VI	–	
DS 132-10	Reniflard	VI	–	
DS 132-71a	Goujon		6	
D 132-98	Carter		2	
DM 133-3	Traverse		18	
DF 133-5	Bloc		–	
D 133-11a	Traverse		–	
D 133-12a	Bras		–	
D 133-14	Bloc		–	
D 133-50	Demi-bague		–	
D 133-58	Cale		–	
D 133-58a	Cale		–	
D 133-59	Demi-bague		–	
D 133-60a	Chapeau		–	
DS 133-66	Écrou		–	
DS 133-74a	Bras		–	
DS 133-75a	Bras		–	
DS 133-90	Support		–	
DS 133-91	Support		–	
D 133-102	Bague		–	
D 133-107	Rondelle		–	
DM 133-116	Support		–	
D 133-117a	Cage		–	
D 133-118	Butée		–	
D 133-136	Cale		–	
DS 133-139	Plaquette		–	
DM 141-11	Joint	VI	10–13	
DF 141-13	Boîtier		–	
DS 141-88	Tube		–	
DM 141-95	Plaque		–	
DM 141-97	Joint	VI	–	
DF 141-98	Raccord		10–13–38	
DS 141-99	Tube		10–13	
DF 142-1	Pédale		21	
DF 142-4	Pédale		22	
DF 142-5	Ressort		21	
DM 142-5a	Ressort		22	
DS 142-6	Palier		21	
DS 142-7a	Levier		–	
DF 142-25	Tube		10–13	
DM 142-30b	Câble	VI	22	
DF 142-56	Support		21	
DM 142-65	Rondelle	VI	22	

NUMÉRO	DÉSIGNATION	RAYON	NUMÉRO DES PAGES	OBSERVATIONS
DF 142-67	Support	VI	22	
DF 142-80	Tige		21	
DM 142-82	Axe		–	
DM 142-85	Bague	VI	22	
DS 142-90	Manchon		21	
DS 142-95	Joint	VI	102	
DF 142-99	Relais		21	
DS 142-109	Rotule		–	
DS 142-112a	Écrou		–	
DF 142-115	Patte		–	
DM 142-116	Rondelle	VI	22	
DS 142-116a	Rondelle		21	
DS 142-118	Bague		–	
DM 142-151	Ressort	VI	22	
DM 142-154a	Gaine	VI	–	
DM 142-160c	Butée		–	
DM 142-163d	Boîtier		–	
DS 171-0a	Filtre	VI	10	
DS 171-0b	Filtre	VI	–	
DS 171-0c	Filtre		13	
DM 171-3	Raccord		10	
DS 171-3a	Raccord	VI	13	
DM 171-4	Coude	VI	–	
DS 171-5	Élément	VI	–	
DS 171-5a	Élément	VI	–	
DS 171-5b	Élément	VI	10	
DS 171-5c	Élément	VI	–	
DM 171-10	Coupelle	VI	13	
DM 171-61	Caoutchouc	VI	–	
DM 171-62	Fourrure		–	
DM 171-63	Cale		–	
DM 171-65	Support		–	
DS 171-72	Collier		–	
D 171-91	Bague		–	
DS 171-96	Support		–	
DM 173-0a	Pompe	VI	25	
DM 173-0b	Pompe	VI	–	
DM 173-8	Membrane	VI	–	
DM 173-9	Joint	VI	–	
D 174-3	Tube	VI	–	
DF 174-3	Tube	VI	–	
DS 174-7	Flexible		–	
DS 174-67	Plaquette		–	
D 174-72	Œillet		–	
D 174-73	Support		–	
D 174-75	Bague		–	
D 174-76	Patte		–	
D 174-77	Patte		–	
D 174-80	Support		–	

NUMÉRO	DÉSIGNATION	RAYON	NUMÉRO DES PAGES	OBSERVATIONS
DM 174-81	Raccord		25	
D 174-82	Flexible		–	
D 175-03	Bouchon	VI	–	
D 175-1	Réservoir	VI	–	
DF 175-1	Réservoir	VI	–	
DF 175-2a	Trappe		–	
DB 175-4	Tubulure	VI	–	
DF 175-4	Tubulure	VI	–	
DF 175-5a	Rhéostat	VI	–	
DS 175-5b	Rhéostat	VI	–	
D 175-9a	Raccord		–	
DF 175-9	Raccord		–	
DS 175-14a	Bouchon	VI	–	
DB 175-16	Trappe		–	
D 175-17	Garniture		–	
D 175-18	Sangle		–	
DF 175-18	Sangle		–	
DM 175-53	Cale		–	
D 175-54	Cale		–	
DF 175-55	Bande		–	
D 175-60	Butée	VI	–	
DS 175-63	Patte	VI	–	
D 175-66	Manchon		–	
D 175-67	Bande		–	
DF 175-67	Bande		–	
DS 175-68	Manchon		–	
D 175-72	Collier		–	
DS 175-75	Manchon		–	
D 175-80	Rondelle		–	
DS 175-81	Coupelle	VI	–	
DB 175-84	Tube	VI	–	
DF 175-84	Tube	VI	–	
DS 175-86a	Ressort		–	
D 175-92	Butée		–	
DM 175-103	Attache		–	
D 175-108	Garniture		–	
DS 181-1a	Tubulure		10–13	
DS 181-2	Joint	VI	–	
DS 181-4b	Support		10	
DS 181-5b	Support		–	
DS 181-6a	Écrou	VI	–	
DS 181-8	Patte		10–13	
DM 181-9a	Écrou		13	
DM 181-10a	Support		–	
DM 181-11a	Support		–	
DS 181-87a	Tôle		10–13	
DM 182-3	Tube		–	
DM 182-3a	Tube		–	
D 182-6a	Demi-collier		–	

NUMÉRO	DÉSIGNATION	RAYON	NUMÉRO DES PAGES	OBSERVATIONS
DM 182-7	Joint	VI	10–13	
DM 182-7a	Joint	VI	–	
DM 182-9b	Tube		–	
DM 182-10	Patte		–	
DM 182-53	Cale		–	
DS 182-54	Tube		–	
DS 182-62	Entretoise		–	
DM 182-64	Demi-collier		–	
DM 182-68	Support		–	
DS 182-68a	Support		–	
DM 182-69	Bride		–	
DM 182-76	Demi-collier		–	
DS 182-79	Collier		–	
D 182-80	Bande		–	
DM 182-81	Support		–	
D 182-84	Plaquette		–	
DM 182-84	Plaquette		–	
D 182-85	Entretoise	VI	–	
DS 182-87	Butée		–	
DM 182-101	Collier		–	
DM 183-0	Pot		–	
DS 183-70	Étrier		–	
DS 183-71	Ressort		–	
DS 183-72	Cale		–	
D 183-93	Plaquette		–	
DF 211-05	Allumeur	VI	33	
DF 211-05a	Allumeur	VI	–	
DM 211-1	Commande	VI	–	
DM 211-8	Condensateur	VI	–	
DS 211-10	Ressort		–	
DF 211-14	Tube	VI	–	
DM 211-15	Tête	VI	–	
DM 211-15a	Tête	VI	–	
DM 211-16	Rotor	VI	–	
DM 211-16a	Rotor	VI	–	
DM 211-17	Rupteur	VI	–	
DM 211-17a	Linguet	VI	–	
DF 211-18	Capsule	VI	–	
DF 211-18a	Capsule	VI	–	
DM 211-55	Raccord		–	
D 211-56	Bague		113	
DM 211-60	Levier		33	
DS 211-62	Tôle		–	
DM 212-08b	Bobine	VI	–	
DM 212-08c	Bobine	VI	–	
DS 212-013	Connexion		–	
DS 212-5a	Fil		–	
DS 212-6a	Fil		–	
DS 212-7	Bougie	VI	–	

NUMÉRO	DÉSIGNATION	RAYON	NUMÉRO DES PAGES	OBSERVATIONS
DS 212-9	Fil		33	
DS 212-12a	Fil		–	
DS 212-13a	Fil		–	
DM 212-14a	Commutateur	VI	–	
DS 212-22	Embout	VI	–	
DF 212-52	Plaque		–	
DS 212-54	Embout	VI	–	
DS 212-70a	Gaine	VI	–	
DS 212-71	Fiche	VI	–	
DS 212-72a	Tige	VI	–	
DS 212-73	Support		–	
DS 212-113	Bouchon	VI	6–33	
DS 212-115a	Bouchon		33	
DS 212-116	Capuchon		–	
DS 221-1	Remplissage		6	
DS 221-92	Joint	VI	–	
DS 221-96	Guide	VI	2	
D 222-01	Pompe à huile		37	
D 222-3	Tuyauterie		–	
D 222-4	Corps		–	
DS 222-5	Ressort		–	
DM 224-1	Tube		–	
DF 231-04	Pompe à eau		38	
DF 231-1	Corps		–	
DF 231-3	Arbre		38	
DM 231-4a	Poulie		–	
DF 231-5	Poulie		17	
DM 231-6	Courroie	VI	38	
DS 231-8	Arbre		17	
DM 231-9	Couvercle		38	
DS 231-61	Vis		17	
D 231-76	Clavette	VI	–	
D 231-87	Joint	VI	38	
D 231-88	Joint	VI	–	
D 231-91	Rondelle		38	
DM 231-91	Rondelle		17	
DS 231-92	Rondelle		38	
DS 231-92a	Rondelle		–	
DS 231-92b	Rondelle		–	
DS 231-92c	Rondelle		–	
D 231-93	Rondelle		17	
D 231-93a	Rondelle		–	
DS 231-100	Joint	VI	45	
D 232-03	Bouchon		41	
DM 232-8	Rideau	VI	–	
DM 232-9	Commande	VI	–	
DM 232-50	Écran		–	
DM 232-64	Protecteur		–	
DM 232-65	Patte		–	
DM 232-66	Support		41	
DM 232-75	Support		–	
DF 232-78	Tirant		–	
DS 232-78	Tirant		–	
D 232-82	Cale		–	
D 232-82a	Cale		–	
D 232-96	Plaquette		–	
D 234-01	Régulateur	VI	38–41	
DS 234-01	Régulateur	VI	–	
DM 235-1a	Tube		41	
D 235-3	Raccord		–	
D 235-4	Tube		–	
DM 235-10a	Raccord		–	
DM 235-11a	Raccord		–	
DM 241-1	Ventilateur		38	
DS 241-93	Vis	VI	–	
DS 242-1	Collecteur	VI	41	
DM 242-2a	Déflecteur		–	
D 251-1	Manivelle		139	
DS 251-2	Axe		45–139	
D 251-4a	Rallonge		139	
DS 251-4	Rallonge		–	
D 312-0	Mécanisme	VI	42	
D 312-1	Carter	VI	–	
D 312-2	Ressort	VI	–	
D 312-2a	Ressort	VI	–	
D 312-99	Cuvette	VI	–	
D 313-01	Disque	VI	–	
DS 314-01	Support		–	
DF 314-015	Pédalier		98	
DF 314-016	Pédalier		101	
DF 314-2a	Câble		98	
DF 314-3	Pédale		–	
DF 314-3a	Pédale		101	
DS 314-4	Fourchette		42	
D 314-6	Ressort	VI	–	
D 314-9	Ressort	VI	–	
DS 314-16	Axe		–	
D 314-17	Écrou		98–101	
DM 314-21	Tige		–	
DS 314-22	Plaque		45	
D 314-29	Bague	VI	50	
D 314-32	Joint	VI	42	
DM 314-33	Levier		98	
DF 314-34	Axe		–	
DF 314-36	Levier		101	
DF 314-37	Axe		–	
DF 314-40	Support		–	
DF 314-48	Support		–	

NUMÉRO	DÉSIGNATION	RAYON	NUMÉRO DES PAGES	OBSERVATIONS
DF 314-49	Palier		101	
DF 314-51	Ressort		98	
DF 314-51a	Ressort		101	
DM 314-53	Bague		–	
DM 314-88	Rondelle		98	
DM 314-92a	Câble	VI	101	
DM 314-95a	Palier		98	
D 314-99a	Moyeu		42	
DF 314-108	Entretoise		101	
DF 314-109	Entretoise		–	
D 314-140	Cuvette		38	
DF 314-158	Support		98	
DF 314-177	Vis		98–101	
DF 314-178	Axe		98	
DF 314-179	Patte		–	
DF 314-180	Garniture		–	
DM 331-0	Couvercle		45	
DM 331-03	Couvercle		–	
DF 331-1	Carter		–	
DF 331-1a	Carter		–	
D 331-2a	Joint	VI	–	
D 331-3b	Chapeau		–	
D 331-6a	Bouchon	VI	–	
D 331-7	Joint	VI	–	
DM 331-11	Couvercle		–	
DM 331-11a	Couvercle		–	
DM 331-12	Bouchon		49	
D 331-13b	Chapeau		45	
D 331-63	Écrou	VI	–	
D 331-77	Rondelle		–	
D 331-79	Joint	VI	62	
D 331-81	Vis		45	
D 331-87	Colonnette		–	
DM 332-01a	Arbre		50	
D 332-2	Axe		–	
D 332-4	Écrou		–	
D 332-84	Arrêtoir		–	
DS 332-91	Entretoise		–	
D 332-94	Vis		–	
D 332-95c	Rondelle		–	
D 332-95d	Rondelle		–	
DS 332-98	Ergot	VI	–	
D 332-300 à D 332-328	Rondelle		–	
D 333-7a	Pignon		–	
DM 333-8b	Pignon		–	
D 333-9	Pignon		–	
D 333-12	Pignon		–	
D 333-13	Pignon		50	
DM 333-14	Pignon		–	
D 333-15	Pignon		–	
DS 333-16	Train		–	
DM 333-17a	Pignon		–	
DM 333-18	Pignon		53	
D 333-73	Entretoise	VI	–	
D 333-74 à D 333-74d	Rondelle		–	
D 333-81	Pied		–	
D 333-83 à D 333-83e	Demi-rondelle		–	
D 333-84	Rondelle		–	
D 333-300 à D 333-340	Rondelle		–	
DM 334-2a	Bouton	VI	58–61	
DM 334-3a	Levier		–	
DM 334-4b	Arbre		–	
DM 334-11	Ressort		49	
D 334-19	Fourchette		–	
D 334-47	Patin		–	
DM 334-53	Levier		–	
DM 334-56	Ressort		–	
DM 334-58	Noix		58–61	
D 334-62	Pare-poussière		74	
DM 334-63a	Rotule		58–61	
DM 334-64	Bague	VI	–	
DM 334-66	Guide		58	
DM 334-70	Jonc		49	
DM 334-71	Tige		58	
DM 334-73	Bague		58–61	
DM 334-75	Axe		–	
DM 334-76	Embout		58	
DM 334-79	Câble	VI	–	
DM 334-83a	Axe		58–61	
D 334-85	Axe		49	
DM 334-87a	Rotule		58–61	
DM 334-88	Vis		49	
DM 334-90	Bague	VI	58–61	
DM 334-92a	Levier		58	
DM 334-95a	Axe		58–61	
DM 334-96	Demi-coussinet	VI	–	
D 334-98	Levier		49	
DM 334-98	Rondelle	VI	58–61	
DM 334-102	Tube		58	
DM 334-105	Rampe		49	

NUMÉRO	DÉSIGNATION	RAYON	NUMÉRO DES PAGES	OBSERVATIONS
DM 334-108	Tube		49	
DM 334-115	Joint		58–61	
DM 334-116	Entretoise		49	
DM 334-117	Entretoise		–	
DM 334-122a	Bague		58–61	
DM 334-124a	Bague	VI	58	
DM 334-124b	Bague	VI	61	
DM 334-125a	Support		–	
DM 334-125b	Support		–	
DM 334-126	Palier		–	
DM 334-128	Bride		58–61	
DM 334-133	Sangle		–	
DM 334-135	Arbre		61	
DM 334-156b	Support		–	
DS 334-181	Joint		58–61	
DM 334-184	Câble	VI	61	
DM 334-190	Embout		–	
DM 334-191a	Tige		–	
DM 334-199a	Tube		–	
DM 334-201a	Levier		–	
DM 334-249	Segment	VI	49	
DM 334-250	Rondelle		–	
DM 334-251	Vis		–	
DM 334-252	Vis		–	
DM 334-256	Axe		58–61	
DM 334-257	Jonc		–	
DM 334-258	Demi-rondelle	VI	–	
DM 334-259	Vis		49	
DM 334-260	Axe		–	
DM 334-261	Axe		–	
DM 334-262	Axe		–	
DM 334-266	Tube		–	
DM 334-267	Rampe		–	
DS 334-279	Joint	VI	85	
DM 334-300 à	Rondelle		49	
DM 334-308				
DM 334-317	Guide		–	
DM 334-321	Palier		–	
DM 335-05	Synchroniseur		53	
D 335-8	Collerette		–	
D 335-9a	Baladeur		–	
DM 335-15a	Tiges		–	
DM 335-16a	Bague		53	
DM 335-70a	Doigt		–	
DM 335-70b	Doigt		–	
DM 335-70c	Doigt		–	
D 335-73	Ressort		–	
D 335-82 à	Rondelle		53	
D 335-82d				
DS 343-1a	Boîtier		57	
DS 343-2	Planétaire		–	
D 343-3	Satellite		–	
DS 343-5	Vis		–	
DS 343-6	Vis		–	
D 343-7	Rondelle	VI	–	
D 343-8	Rondelle		–	
D 343-8a	Rondelle		–	
D 343-8b	Rondelle		–	
D 343-9	Croisillon		–	
D 343-97 à	Rondelle		–	
D 343-97g				
D 343-98 à	Rondelle		–	
D 343-98g				
DS 344-01	Couple		54–57	
DS 344-5	Écrou		54	
D 344-90	Segment		–	
D 344-96	Segment		–	
D 371-1	Arbre		62	
D 371-1a	Arbre		–	
D 371-3	Palier		–	
D 371-3a	Palier		–	
D 371-5	Bague	VI	–	
D 371-92	Bague		–	
D 371-93	Bague		–	
D 371-95	Vis		–	
D 371-96	Écrou		–	
D 371-99	Rondelle	VI	–	
D 372-88	Gaine		–	
D 372-89	Vis		65	
D 373-01b	Transmission		62	
D 373-01c	Transmission		–	
D 373-91	Demi-coupelle		–	
DS 373-94	Joint	VI	–	
D 373-99	Gaine		–	
D 376-1	Entraînement		–	
D 381-1	Pignon		45	
D 381-2	Prise		–	
DF 391-01	Pompe		89	
DS 391-03	Conjoncteur		85	
D 391-07a	Arbre		89	
DS 391-020	Ensemble		–	
D 391-3a	Ressort		–	
D 391-4a	Ressort		–	

NUMÉRO	DÉSIGNATION	RAYON	NUMÉRO DES PAGES	OBSERVATIONS
D 391-5	Clapet		89	
D 391-10	Ressort		85	
D 391-11	Bouchon		–	
DF 391-13	Poulie		89	
DS 391-15b	Corps		–	
DS 391-16b	Palier		–	
DF 391-18	Courroie	VI	–	
D 391-20	Couvercle		–	
D 391-21	Roulement	VI	–	
DM 391-22	Support		85	
DM 391-25	Canalisation		105	
DF 391-48	Raccord		–	
DM 391-51	Support		85	
D 391-53	Coupelle		89	
D 391-54	Déflecteur		–	
D 391-55	Ressort		–	
DS 391-56	Bague		–	
D 391-59	Rondelle		85	
D 391-59a	Rondelle		–	
D 391-60	Bouchon	VI	106	
D 391-63	Bouchon		–	
D 391-67	Joint		89	
D 391-76	Écrou		–	
D 391-77	Arrêtoir		–	
D 391-78	Cale		85	
D 391-78a	Cale		–	
D 391-78b	Cale		–	
DS 391-80	Barette		–	
D 391-81	Coupelle		–	
D 391-82	Rotule		89	
D 391-83	Doigt		–	
DM 391-84	Tube		105	
DF 391-85	Tirant		–	
DS 391-86	Patte		–	
D 391-88	Bouchon		106	
DS 391-88	Plaquette		89	
D 391-90a	Entretoise		–	
D 391-93	Joint		85	
DS 391-94	Collier		–	
DM 391-96	Vis		–	
D 391-98	Cuvette		89	
D 391-99	Jonc		–	
DF 391-100	Tube		105	
DF 391-102	Tube		–	
DS 391-104	Manchon		–	
D 391-105	Bague		–	
D 391-108	Bague		–	
D 391-109	Garniture	VI	–	
D 391-111	Bouchon	VI	106	
DM 391-112	Raccord		105	
D 391-113	Bague		–	
DF 391-122	Tube		–	
D 391-126	Tube		–	
D 391-127	Gaine		–	
D 391-128	Gaine		–	
D 391-129	Gaine		–	
DS 391-131a	Vis		89	
DS 391-132a	Vis		–	
DS 391-133a	Vis		–	
DS 391-136	Manchon		105	
DS 391-140	Collier		–	
DS 391-141	Collier		–	
DS 391-144	Canalisation	VI	–	
DS 391-145	Canalisation	VI	–	
D 391-512 à D 391-529	Tige		–	
D 392-01	Accumulateur		85	
DF 392-04	Accumulateur		–	
D 392-3	Ressort		–	
DF 392-76	Tube		109	
DF 392-78	Tube		–	
DF 392-81	Tirant		85	
DF 392-82	Tirant		–	
DF 392-85	Tube		109	
D 392-88	Rondelle		85	
D 392-90	Garniture		105–109	
DF 392-91	Bride		85	
D 392-97	Vis		–	
DF 393-02	Réservoir		–	
DM 393-02a	Réservoir		–	
DM 393-03	Bloc		–	
D 393-2	Tube	VI	–	
DS 393-3	Filtre	VI	–	
DS 393-4	Filtre	VI	–	
DS 393-22	Tube	VI	–	
DS 393-61	Ressort	VI	–	
D 393-69	Poussoir		–	
D 393-75	Sangle		–	
DS 393-85	Rondelle	VI	–	
DM 393-87	Entretoise		–	
D 393-90	Joint		–	
D 393-92	Ressort		–	
D 393-93	Bouchon		–	
D 393-97	Cale		–	
D 412-04	Bras		65	
D 412-04a	Bras		–	
DS 412-06	Bras		–	

NUMÉRO	DÉSIGNATION	RAYON	NUMÉRO DES PAGES	OBSERVATIONS
DS 412-06a	Bras		65	
DF 412-3	Support		–	
DF 412-3a	Support		–	
DS 412-4	Écrou		–	
D 412-4a	Écrou		–	
D 412-83	Bouchon		–	
D 412-84 à D 412-84m	Rondelle		–	
D 412-85	Rondelle		–	
D 412-86a	Vis		–	
DS 412-86	Vis		–	
D 412-88a	Vis		–	
D 413-03	Ensemble		–	
DS 413-03	Ensemble		–	
DS 413-03a	Ensemble		–	
D 413-04	Ensemble		–	
D 413-07b	Pivot		–	
D 413-07c	Pivot		–	
DS 413-07	Pivot		–	
DS 413-07a	Pivot		–	
D 413-4	Levier		–	
DS 413-4	Levier		–	
D 413-10 à D 413-10e	Rondelle		–	
D 413-11	Écrou	VI	–	
D 413-81	Ressort		65–90	
D 413-85	Joint		65	
DS 413-85	Joint		–	
D 413-87	Coupelle	VI	–	
DS 413-87	Coupelle	VI	–	
DS 413-300 à DS 413-327	Rondelle		66	
D 416-81	Rondelle	VI	66–69	
D 416-83	Cône	VI	–	
D 416-88	Vis	VI	–	
DS 416-89	Rondelle	VI	–	
D 416-93	Ressort		–	
D 416-96	Déflecteur		–	
D 416-97	Joint	VI	–	
DM 416-98	Doigt		139	
DF 422-01	Bras		69	
DF 422-01a	Bras		–	
DF 422-1	Bras		–	
DF 422-1a	Bras		–	
D 422-2	Écrou		–	
D 422-6	Écrou		–	
D 422-8	Écrou		69	
D 422-79	Vis		–	
D 422-80b	Coupelle		–	
D 422-91	Joint		–	
D 422-95c	Bague	VI	66–69	
D 422-96	Corps		69	
D 422-98	Bouchon		–	
DF 426-3	Écrou		–	
D 426-5	Fusée		–	
D 426-15	Entretoise		–	
D 426-89	Bague		–	
D 426-92	Poussoir	VI	66–69	
D 426-93a	Rondelle		69	
D 426-99	Arrêtoir		–	
D 426-300 à D 426-342	Rondelle		–	
DS 433-01c	Bloc		90	
DF 433-02a	Bloc		94	
D 433-82	Bouchon		106	
D 433-85	Embout		90	
D 433-90	Joint		85–90–94	
DF 434-02	Cylindre		94	
DS 434-02	Cylindre		90	
DM 434-02a	Cylindre		–	
DS 434-04	Écrou		90–97	
D 434-3	Tige		90	
DF 434-3	Tige		94	
DF 434-4	Levier		66	
DF 434-4a	Levier		–	
D 434-5	Écran		90	
D 434-5a	Écran		–	
DS 434-57	Rondelle		–	
D 434-62a	Anneau		90–94	
D 434-63	Anneau		–	
D 434-65	Anneau		–	
D 434-67	Patte		94	
D 434-68	Épingle		90	
D 434-70	Bouchon		106	
DS 434-71	Entretoise	VI	66	
DF 434-74	Pare-poussière		94	
D 434-76	Rondelle		–	
D 434-76a	Rondelle		90	
D 434-79	Coupelle	VI	94	
D 434-80	Épingle		–	
D 434-81	Pare-poussière		–	
D 434-86	Pare-poussière		90	
D 434-94	Joint		94	
D 434-94a	Joint		90	

NUMÉRO	DÉSIGNATION	RAYON	NUMÉRO DES PAGES	OBSERVATIONS
D 434-106	Écran		90	
D 434-107	Écran		–	
DS 435-02b	Correcteur		90–94	
DS 435-02c	Correcteur		–	
DM 435-05	Tige		94	
DS 435-11	Barre		70	
D 435-20	Membrane		90	
DF 435-21	Tube		105	
D 435-23	Barre		90	
DM 435-28	Tube		–	
DM 435-29	Tube		–	
DF 435-30	Tube		–	
DM 435-33	Bouchon	VI	–	
DM 435-34	Bouchon		–	
DS 435-39a	Ressort		–	
DS 435-40a	Ressort		–	
DF 435-41	Faisceau		105	
DF 435-42	Tube		–	
DF 435-43	Tube		–	
DF 435-44	Tube		–	
DM 435-51b	Tige		–	
DM 435-53	Garniture		105	
DS 435-55	Support		90	
DM 435-57	Patte		105	
D 435-58	Étrier		90	
D 435-58a	Étrier		–	
DS 435-70	Collier		–	
D 435-80a	Coupelle		–	
D 435-82	Coupelle		–	
D 435-91	Bouchon	VI	106	
D 435-96	Coupelle		90	
D 435-111	Coussinet	VI	–	
D 435-111a	Coussinet	VI	–	
DS 435-112a	Palier		–	
DS 435-112b	Palier		–	
DM 435-122	Support		94	
DS 435-125	Tube		105	
DF 435-130	Tube		–	
DF 435-142	Tôle		94	
DF 435-146a	Tube		105	
DS 435-147	Cuvette		90	
DS 435-148	Écrou		–	
D 435-149	Manchon		94–110	
D 435-150	Gaine		105–109	
D 435-153 à D 435-153g	Cale		90	
D 435-155	Garniture	VI	94	
DM 435-165	Garniture		106	

NUMÉRO	DÉSIGNATION	RAYON	NUMÉRO DES PAGES	OBSERVATIONS
DS 435-167	Bague		90–94	
DS 435-168	Coupelle		–	
DS 435-169	Coupelle		–	
DS 435-172	Butée		90	
DS 435-174	Coussinet	VI	–	
D 436-06a	Amortisseur		–	
DF 436-06	Amortisseur		94	
DF 436-07	Ensemble	VI	–	
DS 436-07a	Ensemble	VI	90	
D 436-98	Écrou		90–94	
DF 437-1	Butée		70	
DF 437-3	Butée		66	
DM 437-5	Tige		110	
DM 437-6	Levier		–	
DM 437-8a	Tige		–	
DM 437-9	Tige		–	
DF 437-10	Butée		66	
DM 437-55	Tige		110	
DM 437-73	Secteur		–	
DM 437-80	Levier		–	
DM 437-101	Tige		–	
DM 437-109	Coussinet	VI	–	
DM 437-110	Tige		–	
DM 437-112	Écrou	VI	–	
DM 437-113	Axe		–	
DM 437-118a	Collier		–	
DM 437-119	Contre-écrou	VI	–	
DM 437-123	Chape		–	
DF 437-139	Pince		66	
DF 437-140	Pince		–	
DM 441-1	Volant		73	
DM 441-6	Accouplement		–	
D 441-8	Bague		–	
DM 441-9	Bague		–	
D 441-10	Ressort		–	
DS 441-12	Segment	VI	–	
DM 441-13	Bague		–	
DM 441-67	Plaque		–	
DS 441-69	Collier		–	
D 441-78	Rondelle		–	
DM 441-78	Plaque		–	
D 441-85a	Rondelle		–	
DS 441-87	Bague		–	
DM 441-100	Vis		–	
DM 442-04a	Carter		74	
DM 442-05a	Boîtier		–	
DM 442-010a	Carter		–	
DM 442-011a	Boîtier		–	
D 442-1	Guide		–	

NUMÉRO	DÉSIGNATION	RAYON	NUMÉRO DES PAGES	OBSERVATIONS
DS 442-2	Ressort		74	
DS 442-3	Écrou		–	
DM 442-4	Crémaillère		–	
DM 442-6	Crémaillère		–	
DM 442-8	Rotule		–	
DM 442-9	Pignon		–	
DM 442-13	Pignon		–	
DM 442-19	Écrou	VI	–	
DM 442-20	Gaine		–	
D 442-21	Écrou	VI	–	
D 442-52	Bouchon		–	
DM 442-55	Bouchon	VI	–	
DM 442-58	Écrou		–	
DM 442-60	Rondelle		–	
D 442-68	Arrêtoir	VI	–	
DM 442-76	Dé		–	
DM 442-79	Cache		–	
DM 442-86	Coupelle		–	
D 442-93	Bouchon		–	
DM 442-94	Cache		–	
DM 442-95	Vis		77	
DM 442-120	Ressort		74	
DS 442-300 à DS 442-364	Rondelle		–	
D 443-01	Barre		77	
D 443-01a	Barre		–	
DM 443-03a	Boîtier		–	
D 443-04	Embout		–	
D 443-05	Boîtier		–	
DM 443-06	Levier		–	
DM 443-07	Boîtier		–	
DM 443-08	Boîtier		–	
DM 443-09	Boîtier		–	
D 443-7	Palier	VI	–	
DM 443-9a	Levier		–	
DM 443-9b	Levier		–	
D 443-10	Manchon		77–90	
D 443-11	Écrou		74–77	
DM 443-12	Écran		77	
DM 443-12a	Écran		–	
DM 443-15	Levier		–	
DM 443-15a	Levier		–	
DM 443-64	Profilé	VI	147	
DM 443-65	Caoutchouc		–	
D 443-66	Écrou		77	
D 443-67	Écrou		–	
D 443-70	Collier		77–90	
DS 443-71	Rondelle		–	
DM 443-73	Jumelle		77	
D 443-74	Vis		77–89	
D 443-78	Bague		77	
D 443-83	Chapeau		–	
D 443-87	Écrou		–	
DS 443-88	Axe		–	
D 443-89	Rondelle		–	
D 443-89a	Rondelle		–	
D 443-94	Coupelle	VI	–	
D 443-95	Joint		–	
DM 443-96	Axe		–	
DS 444-63	Joint	VI	89	
DS 444-65	Joint		–	
DF 451-03	Plateau		82	
DM 451-04d	Bloc		78	
DM 451-04e	Bloc		–	
DM 451-08b	Bloc		–	
DS 451-2	Axe		82	
DF 451-5	Tambour		70	
DS 451-15	Excentrique		82	
DF 451-19	Segment		–	
DF 451-20	Segment		–	
D 451-21a	Ressort		–	
DM 451-24b	Étrier		78	
DM 451-24c	Étrier		–	
D 451-31b	Carter		–	
D 451-31c	Carter		–	
DM 451-32a	Plaquette		–	
D 451-33	Support		–	
D 451-33a	Support		–	
D 451-37	Support		–	
D 451-38	Support		–	
DF 451-43	Segment		82	
DF 451-44	Segment		–	
D 451-52	Axe		78	
D 451-55	Gaine		–	
D 451-58	Vis		–	
D 451-59	Rotule		–	
DS 451-61	Plaquette		82	
D 451-65	Arrêtoir		78	
D 451-65a	Arrêtoir		–	
D 451-67	Bague	VI	–	
D 451-79	Ressort		–	
DF 451-83	Tige	VI	82	
DS 451-87	Colonnette		–	
DS 451-90	Arrêtoir		–	
D 451-91a	Égouttoir		–	
D 451-102	Doigt		78	
DS 451-103	Vis		–	

NUMÉRO		DÉSIGNATION	RAYON	NUMÉRO DES PAGES	OBSERVATIONS
DS	451-103a	Vis		78	
DS	451-103b	Vis		–	
D	451-105	Grain		–	
D	451-106	Support	VI	–	
D	451-110	Vis		82	
DM	452-1	Conduit		78	
D	452-92	Traverse		140	
DS	453-05a	Cylindre		82	
DF	453-08	Canalisation		109	
DF	453-08a	Canalisation		–	
DF	453-021a	Corps		102	
D	453-1a	Pédale		–	
DF	453-9	Faisceau		–	
DF	453-9a	Faisceau		–	
D	453-15	Jonc		–	
DF	453-16	Canalisation		109	
DS	453-20a	Cylindre		82	
DS	453-21	Piston		–	
D	453-24	Capuchon		–	
DF	453-27	Tube		109	
D	453-36a	Bague		102	
DF	453-41	Canalisation		109	
DM	453-45c	Patin		78	
DM	453-46	Piston		–	
D	453-47	Tige		–	
DF	453-49	Canalisation		109	
DF	453-50	Canalisation		–	
D	453-51	Ressort		102	
D	453-52	Joint		–	
D	453-53	Rondelle		–	
DS	453-54a	Plaquette		–	
DM	453-55a	Tube		109	
D	453-58	Vis		–	
D	453-60	Garniture		–	
D	453-63	Coupelle		102	
D	453-69	Joint	VI	–	
D	453-70	Bouchon		–	
D	453-82	Garniture		106–109	
DM	453-82	Bague	VI	–	
DM	453-82a	Bague		41	
D	453-91c	Rondelle		102	
D	453-91d	Rondelle		–	
D	453-91e	Rondelle		–	
DF	453-93	Contreplaque		109	
DS	453-94	Plaquette		–	
DS	453-95	Collier		–	
D	453-97	Garniture		102	
D	453-98	Patin		–	
DM	453-108	Plaquette		78	
D	453-115	Axe		102	
DS	453-118	Joint		82	
DS	453-119	Joint		85	
DS	453-119a	Joint		78	
DM	453-120	Cale		–	
DM	453-120a	Cale		–	
DM	453-120b	Cale		–	
DM	453-121	Protecteur	VI	109	
D	453-123	Jonc	VI	78	
D	453-131	Bouchon	VI	106	
D	453-132	Bouchon	VI	–	
D	453-136	Chape		109	
D	453-141b	Patte		–	
D	453-144a	Vis		–	
D	453-149	Gaine		106	
DF	453-152	Raccord		109	
D	453-158	Vis		102	
DF	453-168	Écran		–	
DF	453-168a	Écran		–	
D	453-173	Garniture		106	
D	453-177	Patte		–	
DF	453-180	Faisceau		109	
DF	453-199	Tube		–	
DS	453-211	Anneau		102	
DS	453-216a	Plaquette	VI	109	
DM	454-06	Levier		97	
DM	454-010	Levier		–	
DM	454-1a	Câble	VI	–	
DM	454-3	Levier		–	
DM	454-6	Levier		–	
DM	454-11b	Poussoir		78	
DM	454-11c	Poussoir		–	
DM	454-12	Poussoir		–	
DM	454-12a	Poussoir		–	
DM	454-13	Levier		–	
DM	454-14	Levier		–	
DM	454-15	Levier		–	
D	454-16a	Câble	VI	97	
D	454-22	Roue		78	
D	454-22a	Roue		–	
DM	454-24	Support		97	
DM	454-27a	Poignée		–	
DM	454-28	Ressort		–	
DM	454-29	Verrou		–	
DM	454-30	Secteur		–	
DS	454-32	Butée		–	
D	454-33	Cliquet	VI	78	
D	454-33a	Cliquet	VI	–	
DM	454-34e	Câble		97	

NUMÉRO		DÉSIGNATION	RAYON	NUMÉRO DES PAGES	OBSERVATIONS
D	454-35	Doigt		97	
DM	454-38	Levier		–	
DM	454-39	Levier		–	
DM	454-52	Demi-tirant		–	
DM	454-54	Axe		–	
DM	454-55	Entretoise	VI	–	
DM	454-57	Axe		–	
DM	454-67	Vis		–	
D	454-71	Axe		81	
D	454-72	Ressort		–	
D	454-74	Vis	VI	–	
D	454-76	Embout		97	
D	454-77	Ressort		81	
D	454-78	Ressort		–	
D	454-79	Poussoir	VI	–	
DM	454-89a	Jonc		–	
D	454-93	Pastille		–	
D	454-94	Bague	VI	–	
DS	454-95	Œillet	VI	97	
DM	454-103	Tige		–	
DM	454-109	Ressort		–	
DM	454-115	Axe		–	
D	454-118	Écrou	VI	81	
DM	454-119	Axe		97	
DM	454-142	Butée		81	
D	454-160	Coupelle		–	
DF	456-0	Répartiteur		102	
D	456-1	Corps		–	
D	456-2	Bouchon		–	
DF	456-3	Tiroir		–	
D	456-4	Bielle		–	
DS	456-50	Rondelle		–	
D	456-92	Plaquette		–	
D	456-93	Plateau		–	
D	456-96	Axe		–	
DF	456-98	Ressort		–	
D	456-99	Joint		–	
DF	511-4	Câblerie		126	
DM	511-8c	Câble		–	
DF	511-19	Fil		34	
DA	511-23	Câblerie		126	
DF	511-23	Câblerie		–	
DB	511-24	Câblerie		–	
DM	511-25	Câblerie		–	
DM	511-25a	Câblerie		–	
DF	511-26	Câblerie		–	
DF	511-26a	Câblerie		–	
DM	511-59	Protecteur		–	
DM	511-63	Câblerie		–	
D	511-82	Tube	VI	126	
DS	511-95	Bague		–	
D	511-97	Bague		–	
D	511-98	Bague		–	
DM	512-14	Connecteur	VI	121	
DM	512-98	Tube		–	
DA	521-02a	Tableau	VI	113	
DB	521-02a	Tableau	VI	–	
DB	521-02c	Tableau	VI	–	
DB	521-03a	Tableau	VI	–	
DB	521-03c	Tableau	VI	–	
DF	521-07a	Tableau	VI	–	
DM	521-12	Indicateur	VI	–	
DM	521-12a	Indicateur	VI	–	
DM	521-13	Montre	VI	–	
DS	521-13b	Montre	VI	–	
DM	521-15	Thermomètre	VI	–	
DA	521-78	Joint	VI	–	
DM	521-83a	Flexible	VI	–	
DM	521-83d	Flexible	VI	–	
DM	521-84a	Flexible	VI	–	
D	521-96	Bague		113-155	
D	521-97	Bague		155	
DM	521-102	Verre	VI	113	
DM	521-102a	Verre	VI	–	
DM	521-102b	Verre	VI	–	
D	522-02	Commutateur	VI	–	
DM	522-02	Commutateur	VI	–	
DF	522-05	Commutateur	VI	–	
DM	522-05b	Commutateur	VI	–	
D	522-7a	Commutateur	VI	122	
DM	522-9	Commutateur	VI	113	
DM	522-10	Commutateur	VI	113–125	
DM	522-12	Commutateur	VI	113	
DM	523-1	Support	VI	126	
DM	523-4	Fusible	VI	–	
DM	524-01b	Relais	VI	118	
DM	524-98b	Étrier		–	
DM	525-2c	Tirette	VI	113	
DS	525-99	Caoutchouc		–	
DM	531-7	Support		114	
DM	531-8	Bac	VI	–	
DM	531-72	Ressort		–	
DM	531-73	Entretoise		–	
D	531-83	Tube		–	
DM	531-87	Tirant		–	
DM	531-92d	Cadre	VI	–	
DF	532-0	Dynamo	VI	117	
DS	532-03	Palier	VI	–	

NUMÉRO		DÉSIGNATION	RAYON	NUMÉRO DES PAGES	OBSERVATIONS
DS	532-4b	Bobine	VI	117	
DM	532-10	Voyant	VI	113	
DS	532-11	Porte-balai	VI	117	
DM	532-28	Induit	VI	–	
DS	532-32	Tendeur		–	
DM	532-34	Poulie	VI	–	
DS	532-85	Rondelle		–	
DS	532-85a	Rondelle		–	
DS	532-87	Plaquette	VI	–	
DS	532-88	Support	VI	–	
DS	532-89	Câblerie	VI	–	
DS	532-94	Tige	VI	–	
DM	533-01	Démarreur	VI	118	
D	533-1	Couronne		14–118	
DM	533-2	Bague	VI	118	
DM	533-3	Palier	VI	–	
DS	533-6	Ressort	VI	–	
DM	533-9	Bobine	VI	–	
DM	533-11	Induit	VI	–	
DM	533-12	Bague	VI	–	
DM	533-13	Palier	VI	–	
DM	533-14	Porte-balai	VI	–	
DM	533-15	Balai	VI	–	
DM	533-15a	Balai	VI	–	
DM	533-16	Ressort	VI	–	
DM	533-20	Borne	VI	–	
D	533-21b	Lanceur	VI	–	
DM	533-22	Palier	VI	–	
DS	533-24	Douille	VI	–	
DS	533-25	Ressort	VI	–	
DS	533-26	Pignon	VI	–	
DS	533-28	Douille	VI	–	
DS	533-85	Rondelle	VI	–	
DS	533-88	Écrou	VI	–	
DS	533-89	Rondelle	VI	–	
DS	533-90	Frein	VI	–	
DS	533-91	Bague	VI	–	
DM	533-97	Tige	VI	–	
DM	535-1d	Régulateur	VI	117	
DM	535-89	Butée		–	
DS	541-03	Support	VI	121	
DS	541-03a	Support	VI	–	
DS	541-03b	Support	VI	–	
DS	541-1a	Phare	VI	–	
DS	541-1b	Phare	VI	–	
DM	541-1c	Phare	VI	–	
DS	541-1g	Phare	VI	–	
DM	541-4	Glace	VI	–	
DS	541-4	Glace	VI	–	
DS	541-4a	Glace	VI	121	
DS	541-4b	Glace	VI	–	
DS	541-11	Capuchon	VI	–	
DS	541-11a	Capuchon	VI	–	
DS	541-11b	Capuchon	VI	–	
DS	541-12	Porte	VI	–	
DS	541-12a	Porte	VI	–	
DM	541-13	Porte-lampe	VI	–	
DS	541-13a	Porte-lampe	VI	–	
DS	541-13b	Connecteur	VI	–	
DS	541-97	Collier	VI	–	
D	544-04a	Feu	VI	122	
DF	544-011	Lanterne	VI	–	
DF	544-3	Support		–	
DF	544-6	Feu	VI	–	
DF	544-8	Globe	VI	–	
D	544-10	Voyant	VI	126	
D	544-11	Joint		–	
DF	544-93	Support		122	
DF	545-2a	Plafonnier	VI	–	
DM	545-2	Éclaireur	VI	–	
DM	545-2a	Éclaireur	VI	–	
DM	545-4	Glace	VI	–	
DM	551-3a	Rétroviseur	VI	127	
DM	551-80	Embase		–	
DM	551-82	Support		–	
DM	554-01	Pare-soleil	VI	–	
DM	554-01a	Pare-soleil		–	
DM	554-01c	Pare-soleil		–	
DM	554-01d	Pare-soleil		–	
DM	554-1	Écran		–	
DM	554-1a	Écran		–	
DM	554-1b	Écran		–	
DS	554-83	Axe		–	
D	554-90	Bouchon	VI	–	
D	554-91	Palier	VI	–	
D	554-96	Manchon	VI	–	
DS	554-97	Support		–	
DS	554-97a	Support		–	
D	561-01a	Moteur	VI	125	
DS	561-3	Tube	VI	–	
D	561-6	Platine	VI	–	
D	561-77	Vis		–	
DF	564-03	Réservoir	VI	114	
DS	564-03a	Réservoir	VI	–	
DS	564-07b	Lave-glace	VI	–	
DM	564-5	Buse		131–135	
DM	564-6	Buse		–	
DS	564-8c	Gicleur	VI	114	

NUMÉRO	DÉSIGNATION	RAYON	NUMÉRO DES PAGES	OBSERVATIONS
DS 564-8d	Gicleur	VI	114	
DM 564-9	Pompe	VI	–	
DS 564-54a	Joint	VI	–	
DM 564-55a	Tube	VI	–	
DS 564-55b	Tube	VI	–	
DS 564-67a	Couvercle	VI	–	
DS 564-72a	Réservoir	VI	–	
D 564-80	Patte		131–135	
DM 564-84	Conduit	VI	–	
D 564-85	Conduit	VI	–	
DM 564-103	Tube	VI	114	
DM 564-105	Protecteur	VI	–	
DM 565-0	Essuie-glace	VI	125	
DM 565-06	Arbre	VI	–	
DM 565-07	Tringlerie	VI	–	
DS 565-2	Balai	VI	–	
DS 565-2a	Balai	VI	–	
DM 565-4	Tringle	VI	–	
DM 565-4a	Tringle	VI	–	
DM 565-5	Support	VI	–	
D 565-5a	Support	VI	–	
DS 565-10	Porte-balai	VI	–	
DS 565-10a	Porte-balai	VI	–	
D 565-12	Raclette	VI	–	
D 565-13	Support	VI	–	
DM 565-14	Plateau	VI	–	
DM 565-18	Tringle	VI	–	
D 565-58	Bague	VI	125–135	
D 565-68	Axe	VI	125	
D 565-70	Clips	VI	–	
D 565-73	Rondelle		–	
DM 565-80	Toc	VI	–	
D 565-95	Rondelle	VI	–	
D 565-96	Capuchon	VI	–	
D 565-104	Bague		125–135	
D 565-105	Tube	VI	125	
D 565-115	Rondelle		125–135	
DS 565-117a	Butée		128–180	
DM 571-3	Avertisseur	VI	127	
DM 571-4	Avertisseur	VI	–	
DM 571-98	Lame		–	
DM 571-99	Support		–	
D 575-1	Feu	VI	122	
D 575-1a	Feu	VI	–	
DF 575-4	Feu	VI	–	
DF 575-4a	Globe	VI	–	
DF 575-8	Joint	VI	–	
DM 575-8	Joint	VI	–	
DM 575-13	Globe	VI	–	

NUMÉRO	DÉSIGNATION	RAYON	NUMÉRO DES PAGES	OBSERVATIONS
DM 575-24	Feu	VI	122	
DF 575-26	Collerette	VI	–	
DM 575-26	Collerette	VI	–	
DM 575-66	Boîtier		–	
DM 575-66a	Boîtier		–	
D 576-02	Contacteur	VI	–	
DF 578-2	Plaque		128	
DF 579-1	Catadioptre	VI	122	
DF 614-02	Mano	VI	113	
DM 615-01	Pare-chocs		128	
DS 615-01a	Pare-chocs		–	
DF 615-3a	Pare-chocs		–	
DM 615-13	Pare-chocs		–	
DM 615-14	Demi-pare-chocs		–	
DM 615-14a	Demi-pare-chocs		–	
DM 615-16	Entretoises		–	
DM 615-17	Support		–	
DM 615-17a	Support		–	
DM 615-18	Embout		–	
DM 615-18a	Embout		–	
DF 615-22	Butoir		–	
DM 615-55	Support		–	
DM 615-55a	Support		–	
DM 615-57	Renfort		–	
D 615-68	Jonc		–	
DF 615-71	Support		–	
D 615-73	Rondelle		–	
D 615-80a	Renfort		–	
DF 615-90a	Lame		–	
DM 615-98	Support		–	
DM 615-98a	Support		–	
DF 615-109	Support		–	
DF 615-110	Support		–	
DF 615-116	Tôle		–	
DS 621-1	Clé		139	
DS 621-3	Démonte		–	
D 621-4	Sangle		–	
D 622-6	Sangle		–	
DS 622-7	Béquille		–	
D 622-8	Piton		140	
DS 622-55	Clé		139	
DS 622-99	Support		41–139	
D 622-106	Disque	VI	139	
D 623-61	Gousset		144	
D 623-61a	Gousset		–	
DS 625-96a	Bande		139–147	
DA 642-01	Robinet	VI	135	
DM 642-02	Groupe	VI	–	
DM 642-04	Sonde	VI	–	

NUMÉRO	DÉSIGNATION	RAYON	NUMÉRO DES PAGES	OBSERVATIONS
DM 642-011	Radiateur	VI	135	
DM 642-012	Moteur	VI	–	
DM 642-1	Radiateur	VI	131	
DM 642-8	Plaque	VI	131–135	
DA 642-9	Plaque		6–135	
DM 642-9b	Prise	VI	6–131	
DM 642-10	Plaque	VI	131	
DM 642-13	Plaque	VI	–	
DM 642-19	Turbine	VI	135	
DM 642-20	Support	VI	–	
DM 642-21	Boîte	VI	–	
DM 642-22	Volute	VI	–	
DM 642-30	Plaque	VI	–	
DM 642-31	Joint	VI	–	
DM 642-63	Support		–	
DM 642-68	Support		131–135	
DA 642-83	Joint	VI	135	
DA 642-84	Tube	VI	–	
DM 642-84	Tube		41–131	
DA 642-86	Tube		135	
DM 642-86a	Tube		131	
DM 643-02	Grille		131–135	
DM 643-03	Grille		–	
DM 643-2	Conduit		131	
DM 643-2a	Conduit		135	
DM 643-4	Conduit		–	
DM 643-5	Conduit		131–135	
DM 643-5a	Conduit		–	
DM 643-17	Conduit		131	
DM 643-17a	Conduit		–	
DM 643-17b	Conduit		132–135	
DM 643-17c	Conduit		–	
DM 643-19	Grille	VI	135	
DM 643-52	Conduit		131	
DM 643-52a	Conduit		135	
DM 643-57	Prise		131	
DM 643-82	Conduit	VI	131–135	
DM 643-88	Grille		–	
D 643-89	Garniture	VI	–	
DM 643-91	Conduit		131	
DM 643-91a	Conduit		135	
DM 643-112	Collier	VI	132–135	
DM 643-115	Prise		–	
DM 643-116	Conduit	VI	132–135	
DM 643-117	Patte		–	
DM 643-119	Plaque		–	
DM 644-02	Volet		131–135	
DM 644-02a	Volet		–	
DM 644-2	Volet		132–135	

NUMÉRO	DÉSIGNATION	RAYON	NUMÉRO DES PAGES	OBSERVATIONS
DM 644-10	Commande		131–135	
DM 644-17	Commande		131	
DM 644-18	Commande		–	
DM 644-55	Ressort		131–136	
DM 644-55a	Ressort		–	
DM 644-61	Volet		–	
DM 644-66	Câble	VI	–	
DM 644-68	Guide	VI	–	
DM 644-70	Entretoise		136	
D 644-84	Boule	VI	131–136	
DM 644-84	Câble	VI	131	
DM 644-86	Levier		131–136	
DM 644-87	Levier		–	
DM 644-91	Levier		131	
DM 644-91a	Levier		136	
DM 644-94	Câble	VI	131	
DM 644-102	Ressort		132–136	
DM 644-110	Guide		–	
DM 644-111	Volet		–	
DM 644-112	Volet		–	
DM 651-2	Boîte		114	
DM 651-3	Couvercle		114–166	
DM 651-5a	Boîte		114	
DM 651-6	Couvercle		114–166	
DM 651-62	Doigt	VI	114	
DM 651-82	Jonc		–	
DM 651-89	Ressort		–	
DM 651-91	Butée		–	
DM 651-92	Vis	VI	–	
DM 652-2	Cendrier	VI	–	
D 652-78	Platine	VI	–	
DM 652-78	Platine	VI	–	
DF 661-87	Garniture	VI	155	
DF 661-88	Ressort	VI	–	
DF 661-89	Cale		–	
DF 661-90	Cale		–	
DF 661-91	Rondelle	VI	–	
DF 661-92	Semelle	VI	–	
DF 661-92a	Semelle	VI	–	
DF 661-93	Support	VI	–	
DF 661-94	Support	VI	–	
DF 661-95	Tringle	VI	–	
DF 661-96	Arceau	VI	–	
DF 661-97	Arceau	VI	–	
DF 661-98	Traverse	VI	–	
DF 661-99	Traverse	VI	–	
DF 741-04	Unit A.V.		140	
DF 741-04a	Unit A.V.		–	
DF 741-3	Unit A.V.		–	

NUMÉRO	DÉSIGNATION	RAYON	NUMÉRO DES PAGES	OBSERVATIONS
DF 741-3a	Unit A.V.		140	
D 741-5	Longeron		–	
D 741-5a	Longeron		–	
D 741-7	Traverse		–	
D 741-58	Tôle		–	
D 741-58a	Tôle		–	
D 741-59	Tôle		–	
D 741-59a	Tôle		–	
D 741-77	Traverse		–	
D 741-99	Tôle		–	
D 741-100a	Longeronnet		–	
DM 741-100	Longeronnet		–	
D 741-106	Tôle		–	
D 741-108	Feutre		–	
D 741-109	Feutre		–	
DB 742-01	Unit A.R.		144	
DF 742-01	Unit A.R.		–	
D 742-97	Tôle		–	
DF 742-97	Tôle		–	
DB 743-1	Longeron		–	
DB 743-1a	Longeron		–	
DF 743-1	Longeron		–	
DF 743-1a	Longeron		–	
D 743-2	Traverse		–	
DF 743-87	Doublure		–	
DF 743-87a	Doublure		–	
D 743-90	Caoutchouc		140–144	
D 743-91	Caoutchouc	VI	–	
D 743-98	Tôle		–	
DM 744-3	Planche		144	
DA 744-15	Plancher		174	
DA 744-16	Plancher		–	
DA 744-19	Plancher		–	
DA 744-24	Plancher		–	
DC 744-34	Plancher		–	
DF 744-34	Plancher		–	
DB 744-35	Support		–	
DB 744-36	Plancher		–	
DB 744-37	Plancher		–	
DB 744-38	Butoir		–	
DA 744-39	Traverse		–	
DB 744-39	Traverse		–	
DB 744-40	Traverse		–	
DB 744-41	Traverse		–	
DB 744-41a	Traverse		–	
DB 744-47	Butée	VI	–	
DB 744-48	Plancher		–	
DB 744-49	Plancher		–	
DF 744-75	Patte		174	
DF 744-76	Patte		174	
DF 744-80	Caoutchouc		–	
DC 744-103	Axe	VI	–	
DB 744-104	Ressort	VI	–	
DS 744-128	Bouchon		140–144	
DS 744-129	Bouchon		–	
DC 744-138	Charnière	VI	174	
DB 744-139	Charnière		–	
DC 744-143	Charnière	VI	–	
DB 744-166	Tôle		–	
DB 744-166a	Tôle		–	
DB 744-176	Caoutchouc		–	
DB 744-179	Butée	VI	–	
DM 811-2	Brancard G		140–144	
D 811-2a	Brancard D		–	
D 811-67	Brancard		155	
DF 811-75	Rallonge		144–155	
DF 811-86a	Rallonge		–	
D 811-94	Brancard		–	
D 811-99	Brancard		–	
D 812-1	Pied		144	
D 812-1a	Pied		–	
DF 812-2	Pied		–	
DF 812-2a	Pied		–	
D 812-72	Tôle		140	
D 812-72a	Tôle		–	
D 812-73	Tôle		–	
D 812-73a	Tôle		–	
D 812-88	Pied		–	
D 812-88a	Pied		–	
D 812-90	Pied		–	
D 812-90a	Pied		–	
D 813-3	Traverse		144	
DF 813-9	Traverse		–	
DF 813-50	Traverse		–	
DF 813-101	Tôle		–	
DF 813-102	Tôle		–	
DF 813-102a	Tôle		–	
DM 814-64	Gousset		140	
D 814-88a	Gousset		–	
D 814-95	Gousset		144	
D 814-95a	Gousset		–	
D 814-97	Renfort		–	
D 814-97a	Renfort		–	
DF 821-74	Passage de roue		–	
DF 821-74a	Passage de roue		–	
DM 822-03	Bandeau		166	
DM 822-03b	Bandeau		169	
DM 822-04	Couvercle	VI	166	

NUMÉRO	DÉSIGNATION	RAYON	NUMÉRO DES PAGES	OBSERVATIONS
DM 822-04a	Couvercle	VI	169	
DM 822-05	Encadrement	VI	166	
DM 822-05a	Encadrement	VI	169	
DM 822-2	Tôle		140	
DM 822-2a	Tôle		–	
DM 822-2b	Tôle		–	
DM 822-2c	Tôle		–	
DS 822-3	Tôle		–	
DM 822-31	Tôle		169	
DM 822-52	Butée		166–169	
DA 822-53	Couvercle		166	
DM 822-53	Couvercle		–	
DM 822-53a	Couvercle		169	
DM 822-54b	Planche		–	
DM 822-54e	Planche		166	
DA 822-65	Applique	VI	–	
DB 822-65	Applique	VI	–	
DC 822-65	Applique	VI	–	
DM 822-65f	Applique	VI	169	
DM 822-67	Garniture		166	
DM 822-67a	Garniture		169	
DM 822-75	Caoutchouc		166–169	
DM 822-76a	Support		169	
DM 822-76b	Support		166	
DM 822-87	Patte		166–169	
DM 822-141	Planche		166	
DM 822-141b	Planche		169	
DF 825-3	Pavillon		155	
DF 825-67	Caoutchouc	VI	–	
D 825-90	Rondelle		–	
DF 825-91	Caoutchouc		–	
DM 825-92	Vis		179	
D 825-92a	Vis		155	
DM 826-55	Caoutchouc	VI	174	
DF 831-01	Plancher		102	
DF 831-02	Plancher		–	
DS 841-02	Porte		156	
DS 841-02a	Porte		–	
D 841-8	Butée		–	
D 841-15	Caoutchouc		–	
DF 841-49	Renfort		–	
DF 841-49a	Renfort		–	
DS 841-56	Cale		–	
DS 841-56a	Cale		–	
DS 841-56b	Cale		–	
D 841-57	Bordure		180	
D 841-57a	Bordure		–	
D 841-58	Patte		156	
D 841-60	Cale		–	
D 841-60a	Cale		156	
D 841-66	Sertissage		–	
D 841-66a	Sertissage		–	
D 841-67	Garniture		–	
D 841-67a	Garniture		–	
D 841-79	Sertissage		–	
D 841-79a	Sertissage		–	
D 841-81	Garniture		–	
D 841-81a	Garniture		–	
D 841-82	Bride		–	
D 841-83	Ressort		–	
D 841-87	Arrêt	VI	–	
DS 841-90	Support		–	
DS 841-90a	Support		–	
D 841-91	Garniture		–	
D 841-91a	Garniture		–	
D 841-92	Support		–	
D 841-93	Vis		–	
DS 842-04	Porte AR.		–	
DS 842-04a	Porte AR		–	
D 842-3	Tirant		–	
D 842-5	Ressort		–	
D 842-15	Caoutchouc		–	
D 842-56	Bordure		180	
D 842-56a	Bordure		–	
D 842-60	Plaquette		156	
D 842-61	Garniture		–	
D 842-61a	Garniture		–	
D 842-66	Axe		–	
D 842-67	Rondelle		–	
D 842-68	Galet	VI	–	
D 842-71	Axe		–	
DF 842-73	Sertissage		–	
DF 842-73a	Sertissage		–	
D 842-74	Sertissage		159	
D 842-74a	Sertissage		–	
DF 842-78	Biellette		–	
DF 842-79	Sertissage		–	
DF 842-88	Garniture		–	
DF 842-88a	Garniture		–	
DF 842-105	Renfort		–	
DF 842-105a	Renfort		–	
DF 844-07	Charnière		170	
DF 844-07a	Charnière		–	
DF 844-27	Béquille	VI	–	
DF 844-28	Doigt	VI	–	
DF 844-45	Porte		–	
DF 844-48	Compas	VI	–	
DF 844-48a	Compas	VI	–	

NUMÉRO	DÉSIGNATION	RAYON	NUMÉRO DES PAGES	OBSERVATIONS
DF 844-49	Support		170	
DF 844-56	Béquille	VI	–	
DF 844-60	Charnière	VI	–	
DF 844-82	Arrêtoir		–	
DF 844-84	Entretoise		–	
DF 844-87	Garniture		–	
DF 844-89	Garniture		–	
DF 844-90	Rondelle		–	
DF 844-98	Charnière	VI	–	
DF 844-102	Support		–	
DF 844-103	Axe		–	
DF 844-128	Cale		–	
DF 844-138	Axe		–	
DF 844-139	Ressort	VI	–	
DF 844-142	Butée	VI	–	
DF 844-143	Entretoise	VI	–	
DF 844-158	Porte		–	
DF 844-159	Axe	VI	–	
DF 844-160	Rondelle	VI	–	
DF 844-165	Renfort	VI	–	
DF 844-166	Renfort	VI	–	
D 851-4	Bavette		147	
DF 851-48	Bavette		148	
DF 851-48a	Bavette		–	
DF 851-51	Caoutchouc		–	
D 851-52	Support		147	
D 851-52a	Support		–	
D 851-58	Rondelle		–	
DM 851-60d	Aile AV.		–	
DS 851-60	Aile AV.		–	
DS 851-60a	Aile AV.		–	
D 851-61	Rondelle		–	
DS 851-62	Support		–	
DS 851-63	Ressort		–	
DF 851-67	Aile AR.		148	
DF 851-67a	Aile AR.		–	
D 851-68	Caoutchouc		–	
D 851-70	Support		–	
D 851-72	Butée		–	
DF 851-81	Caoutchouc		–	
D 851-83	Caoutchouc		147	
DS 851-86	Vis		–	
D 851-89	Caoutchouc		–	
D 851-91	Support		–	
DF 851-94	Plaquette	VI	148	
D 851-113	Plaquette		147	
D 851-122	Plaquette		148	
DF 851-127	Bavette		–	
DF 851-128	Tôle		–	
D 851-132	Caoutchouc		147	
D 851-133	Support		–	
D 851-133a	Support		–	
D 851-134	Contreplaque		–	
D 851-135	Contreplaque		–	
D 851-136	Plaque		–	
DF 851-144	Plaque		148	
DS 851-149	Support		–	
DS 851-151	Plaque		–	
DF 851-157	Patte		–	
DF 851-158	Support		–	
DS 852-07	Articulation		151	
DS 852-07a	Articulation		–	
DS 852-2a	Capot		–	
DS 852-52	Patte		–	
D 852-64	Support		–	
D 852-64a	Support		–	
D 852-69	Butée		–	
DM 852-91	Butée		147	
DM 852-92	Butée		151	
DS 852-106	Béquille		–	
D 852-116	Caoutchouc		–	
DS 852-122	Doigt		–	
DS 852-122a	Doigt		–	
DS 852-123	Crochet		–	
D 852-124	Garniture		–	
DS 852-126	Bande		–	
DS 852-128	Axe		–	
D 853-1a	Tôle		140	
DM 853-50	Tôle		169	
DM 853-69a	Tôle		166–169	
DM 853-78	Tôle		–	
DS 853-81	Caoutchouc		148–159	
DM 853-90	Recouvrement		140	
DM 854-3a	Enjoliveur		139	
DM 854-4	Chevron	VI	170	
DF 854-50	Jonc	VI	–	
DF 854-51a	Jonc	VI	148	
DF 854-52	Applique		170	
DF 854-52a	Applique		–	
DF 854-67	Garniture		–	
DM 854-71	Applique		155	
DS 854-73	Patte		–	
DS 854-77	Rondelle		170	
DM 854-82	Applique		155	
DM 854-82a	Applique		–	
DF 854-85	Bordure		155–170	
DM 854-91	Couvre-joint		155	
DM 854-93	Bordure		–	

NUMÉRO		DÉSIGNATION	RAYON	NUMÉRO DES PAGES	OBSERVATIONS
DM	854-93a	Bordure		155	
DF	854-94	Bordure		–	
DF	854-94a	Bordure		–	
DM	854-100	Applique		–	
D	861-05	Verrou		151	
D	861-5	Serrure	VI	160	
D	861-7	Serrure	VI	–	
D	861-7a	Serrure	VI	–	
DS	861-8	Poignée		–	
DS	861-8a	Poignée		–	
D	861-9	Serrure	VI	–	
DS	861-13	Jeu de barillets	VI	34-160-170	
D	861-16	Ressort	VI	160	
DS	861-18	Bouton	VI	160–170	
D	861-19	Bouton		160	
DS	861-21	Ressort		160–170	
DF	861-22	Pêne		170	
D	861-23	Arrêtoir		160	
D	861-24	Poignée		–	
D	861-24a	Poignée		–	
DM	861-24	Poignée		–	
DM	861-24a	Poignée		–	
DS	861-33	Jonc	VI	160–170	
D	861-34	Ressort		170	
D	861-36	Doigt		151	
D	861-37	Serrure		–	
D	861-37a	Serrure		–	
D	861-38	Tirette		–	
D	861-51	Rondelle		170	
D	861-53	Axe		–	
D	861-59	Guide		–	
D	861-62	Axe		160	
D	861-63	Ressort		–	
D	861-70	Biellette		–	
D	861-74	Rondelle		–	
DS	861-76	Poignée		–	
DS	861-76a	Poignée		–	
D	861-79b	Gâche	VI	–	
D	861-79c	Gâche	VI	–	
DF	861-79	Gâche	VI	173	
D	861-84	Rondelle	VI	160	
D	861-98	Vis		–	
D	861-98a	Vis		173	
D	861-98b	Vis		164	
D	861-100	Ressort	VI	160	
D	861-101	Écrou		160–173	
D	861-102	Verrou	VI	173	
D	861-104	Arrêtoir		–	
D	861-105	Écrou		–	
DF	861-107	Boîtier	VI	173	
DF	861-109	Patte		–	
D	861-116	Plaquette	VI	160	
D	861-117	Doigt		–	
DM	861-117	Doigt	VI	–	
D	861-118	Rondelle	VI	–	
D	861-119	Vis		–	
D	861-120	Rondelle	VI	–	
D	861-121	Embase		–	
D	861-122	Coupelle		151	
D	861-123	Ressort		–	
DS	861-132	Coupelle	VI	160	
DF	861-133	Support	VI	173	
D	861-136	Ressort		151	
D	861-149	Plaquette		160	
D	861-150	Levier		151	
D	861-151	Câble	VI	–	
D	861-154	Plaquette		–	
D	861-155	Patte		–	
D	861-158	Cale	VI	160	
D	861-158a	Cale	VI	–	
D	861-159	Gaine	VI	151	
D	861-162	Ressort		–	
DS	861-165	Tirette		–	
DS	861-166	Bague		–	
DS	861-167	Serre-câble	VI	–	
DF	861-169	Levier	VI	173	
DF	861-170	Axe	VI	–	
DF	861-180	Support		–	
DF	861-181	Boîtier		–	
DF	861-182	Tôle		–	
DB	863-12	Loqueteau		174	
DB	863-31	Ressort	VI	–	
DB	863-61	Cale		–	
DB	863-61a	Cale		–	
D	912-4	Levier		178	
D	912-4a	Levier		–	
D	912-10	Boule	VI	–	
D	912-78	Support		–	
D	912-79	Support		–	
D	912-80	Butée		–	
D	912-85	Ressort		–	
DF	922-12	Levier	VI	–	
DM	922-13	Axe			
DF	922-42	Armature		–	
DF	922-49	Glissière	VI	–	
DF	922-50	Glissière	VI	–	
DB	922-62	Armature		–	
DF	922-62	Armature		–	

NUMÉRO	DÉSIGNATION	RAYON	NUMÉRO DES PAGES	OBSERVATIONS
DF 922-114	Tringle	VI	178	
DM 922-114	Tringle		–	
DF 922-115	Glissière	VI	–	
DF 922-118	Support	VI	–	
DM 922-118	Support		–	
DM 922-118a	Support		–	
DM 922-119	Butée		–	
DF 922-164	Ressort	VI	–	
DF 922-169	Galet	VI	–	
DB 923-5	Carcasse		179	
DS 923-5	Carcasse		–	
DB 923-10	Carcasse		–	
DS 923-10	Carcasse		–	
DB 923-20	Traverse	VI	144–179	
D 923-90a	Bague	VI	179	
DB 923-120	Axe		174	
DB 923-130	Tôle		179	
DB 923-130a	Tôle		–	
DS 932-9a	Bouton		174–178	
DA 932-35	Carcasse		179	
DA 932-36	Carcasse		–	
DA 932-44	Carcasse		–	
DA 932-45	Carcasse		–	
DA 932-52	Béquille		174	
DS 932-64	Cale		178	
DS 932-66	Cale		–	
DS 932-76	Garniture		–	
DS 932-81a	Axe		–	
DS 932-82	Grain	VI	–	
DS 932-84a	Carcasse		–	
DS 932-90	Carcasse		–	
DS 932-99b	Carter	VI	–	
DS 932-99c	Carter	VI	–	
DS 932-118	Cale		–	
DB 935-1	Strapontin		179	
DF 935-1	Strapontin		–	
DM 941-1	Accoudoir		180	
D 941-2	Matelassure	VI	–	
D 941-2a	Matelassure	VI	–	
DB 941-3a	Garniture		–	
DS 941-82	Accoudoir		179	
D 961-08	Lève-glace	VI	163–164	
D 961-08a	Lève-glace	VI	–	
D 961-3a	Glace		180	
DS 961-3a	Glace	VI	–	
DS 961-4	Glace	VI	163–164	
DF 961-6	Glace	VI	163	
DF 961-6a	Glace	VI	164	
DF 961-7	Glace	VI	173	

NUMÉRO	DÉSIGNATION	RAYON	NUMÉRO DES PAGES	OBSERVATIONS
DF 961-7a	Glace	VI	173	
DS 961-8	Bas de glace		163	
DS 961-8a	Bas de glace		–	
DS 961-8b	Bas de glace		164	
DS 961-8c	Bas de glace		–	
DS 961-9	Bas de glace		163	
DS 961-9a	Bas de glace		–	
DS 961-9b	Bas de glace		164	
DS 961-9c	Bas de glace		–	
DM 961-17	Caoutchouc		180	
DS 961-19	Garniture	VI	163–164	
DS 961-19a	Garniture	VI	–	
D 961-23	Manivelle		164	
DM 961-23a	Manivelle		163	
D 961-26	Embase		164	
DM 961-26a	Embase		163	
DS 961-30b	Garniture		163–164	
DS 961-31c	Garniture		–	
DF 961-32	Glace	VI	144	
DF 961-32a	Glace	VI	–	
DF 961-33	Caoutchouc		–	
D 961-53	Encadrement		155	
DS 961-56	Presse-glace		168	
DS 961-57	Guide-glace		163	
DS 961-57a	Guide-glace		–	
DS 961-57b	Guide-glace		164	
DS 961-57c	Guide-glace		–	
DF 961-61	Caoutchouc		173	
D 961-67	Rondelle	VI	163–164	
DS 961-74	Caoutchouc		–	
D 961-75	Encadrement		140	
D 961-75a	Encadrement		–	
D 961-80	Bouchon		159–170	
DS 961-81	Guide-glace		163	
DS 961-81a	Guide-glace		–	
DS 961-81b	Guide-glace		164	
DS 961-81c	Guide-glace		–	
D 961-95	Bouchon		159	
D 961-98	Caoutchouc	VI	180	
D 961-112	Arrêtoir	VI	163–164	
D 961-115	Renfort		155	
DS 961-118	Cale		163–164	
DS 961-118a	Cale		–	
D 961-123	Coupelle		164	
DM 961-123	Coupelle		163	
D 961-124	Ressort		163–164	
DS 961-146	Caoutchouc		–	
D 961-147	Renfort		155	
DS 961-161b	Encadrement		–	

NUMÉRO	DÉSIGNATION	RAYON	NUMÉRO DES PAGES	OBSERVATIONS
DS 961-175	Coulant	VI	163	
DS 961-175a	Coulant	VI	–	
DS 961-175b	Coulant	VI	164	
DS 961-175c	Coulant	VI	–	
DS 961-180	Protecteur	VI	163–164	
DS 961-189	Renfort	VI	140–180	
DB 981-1	Tapis A.V.		179	
DF 981-1	Tapis A.V.		–	
DF 981-1a	Tapis		–	
D 981-2a	Tapis A.R.		–	
DM 981-2	Tapis A.R.		–	
DF 981-64	Garniture		–	
DF 981-70	Garniture		166	
DF 981-70a	Garniture		169	
DF 981-78	Garniture		166–169	
DM 981-78	Garniture		169	
DM 981-81	Garniture		166–169	
DB 981-83	Garniture		–	
DB 981-83a	Garniture		–	
DF 981-83	Garniture		169	
DF 981-83a	Garniture		–	
DM 981-83	Garniture		166–169	
DM 981-83a	Garniture		–	
DF 981-120	Garniture		169	
DF 981-135	Garniture		–	
DF 981-137	Garniture		–	
DB 982-48	Tôle		144	
DM 982-58	Garniture		179	
DS 982-68	Garniture	VI	147	
DS 982-68a	Garniture	VI	–	
DS 982-69	Garniture	VI	–	
DS 982-69a	Garniture	VI	–	
DF 982-81	Garniture		179	
DM 982-109	Garniture		147	
DM 982-109a	Garniture		–	
D 983-10a	Jonc	VI	180	
DS 983-10a	Jonc	VI	–	
DS 983-11	Jonc	VI	–	
DS 983-11a	Jonc	VI	–	
D 983-59	Panneau		–	
D 983-71	Panneau		–	
D 983-71a	Panneau		–	
D 983-74	Panneau		–	
D 983-75	Panneau		–	
DM 983-78	Panneau		–	
DS 983-81	Bouchon	VI	174–180	
DS 984-3	Clé	VI	166–169	
DF 985-86	Garniture		169	
DM 985-86	Garniture		166	
DF 985-98	Garniture		166	
DM 985-98c	Garniture		169	
DM 985-99c	Garniture		–	
DB 986-1b	Bourrelet		180	
DM 986-95	Garniture	VI	–	
DM 986-95a	Garniture	VI	–	
DF 988-1	Caoutchouc	VI	155	
DF 988-2	Garniture		–	
DF 988-98	Garniture		180	
DB 989-1	Garniture		179	
DF 989-1	Garniture		–	
DB 989-50	Garniture		–	
DB 989-50a	Garniture		–	
DF 989-89	Garniture		173	
DF 989-97	Garniture		174	

NUMÉRO	DÉSIGNATION	OBSERVATIONS
243	Pochette de joints moteur, comprenant : tous les joints couramment utilisés dans le remontage d'un moteur (sauf joints métalloplastiques, Hugo-Reinz et caoutchouc) (R. VI).	

NUMÉRO	DÉSIGNATION	COEFF.
	MOTEUR COMPLET	
DA 1-03	Moteur, avec : embrayage — sans : boîtier d'admission ni d'échappement, pompe à eau, supports latéraux, jauge d'huile reniflard, bougie, distributeur, démarreur, dynamo, pompe à essence. Prise de chauffage filetée et trou pour sonde thermométrique. **AMBULANCE.**	
DM 1-03b	Moteur, même composition que DA 1-03, mais prise de chauffage non filetée. **BREAK-COMMERCIALE-FAMILIALE.**	
	CYLINDRE — CARTER — CHEMISES	
A 132-1	Bouchon TH de 16×150 de vidange du carter infér.	1
DS 111-01	Jeux de 4 chemises avec pistons segments, axes et joints (haut. du repos à la partie supér. 125,1 mm).	1
DS 111-3	Joint papier entre cylindre et chemise (repère bleu clair) (R. VI).	4
DS 113-02	Coquille d'étanchéité supér. et infér. assemblées, diam. intér. 56 mm et 77 mm.	1
D 113-11	Joint de chapeau de palier côté volant (section 6,5×8) (R. VI).	1
D 113-12	Joint de chapeau de palier côté distribution (section 6,5×8) (R. VI).	1
DS 113-50	Tube de chapeau de palier côté volant.	1
D 113-97	Tôle d'étanchéité de gorge de chapeau de palier, épais 0,5 mm, larg. 6,5 mm.	1
D 113-98	Vis TH de 5×25 d'assemblage des demi-coquilles d'étanchéité.	2
DM 114-5	Cylindre carter moteur (sans chemise).	1
DF 114-85	Joint de plaque d'obturation du trou de pompe de suspension sur cylindre. (R. VI).	1
DF 114-86	Plaque d'obturation du trou de pompe de suspension sur cylindre.	1
D 131-1	Couvercle de distribution.	1
DS 132-01	Reniflard avec cartouche filtrante **P.O.** et **D. à D.**	1
	Joint liège de carter inférieur (R VI).	
D 132-9b	— gauche, côté distribution (22×26,5×3).	1
D 132-9c	— droit, côté distribution (14,5×22×3).	1
D 132-9d	— droit et gauche, côté volant (15,5×22×3).	2
DS 132-10	Reniflard sans cartouche filtrante. (R. VI).	1
D 132-98	Carter infér. aluminium.	1
DS 221-96	Support guide de jauge d'huile (R. VI).	1
482-S	Vis TH de 7×12,5 de fixat. (R. III).	
	— du support guide de jauge.	1
	— du reniflard.	2
483-S	Vis TH de 7×15 de fixat. de la bride de butée d'arbre à cames (R. III).	2
486-S	Vis TH de 7×22,5 (R. III) de fixation :	
	— des demi-coquilles d'étanchéité.	6
	— du couvercle de distribution.	1
	— de plaque d'obturation.	2
486-S 30	Vis TH à pointe de 7×22,5 de fixat. du carter infér. (R. III).	10
489-S 30	Vis TH à pointe de 9×30 de fixat. du carter infér. (R. III).	4
2.312-S	Rondelle de 5,5×12 sous écrou de fixat. de cartouche filtrante (R. III). **P.O.** et **D. à D.**	1
2.323-S	Écrou H de 5×75 de fixat. de cartouche filtrante (R. III). **P.O.** et **D. à D.**	1
2.454-S	Joint métalloplastique de 16,3×22×2 du bouchon : (R. VI).	
	— de circulation d'huile.	2
	— de vidange du carter infér.	1
2.470-S	Joint métalloplastique de 12,2×17×2 du bouchon de vidange d'eau (R. VI).	1
2.493-S	Écrou H de 7×100 de blocage du graisseur de chaîne (R. III).	1
88.523	Jonc d'arrêt du pied de centrage de carter volant-moteur (R. I).	2
88.795	Arrêtoir simple de 8,5 des vis de fixat. de la butée d'arbre (R. I).	2
88.931	Bouchon de 16×150 de circulation d'huile (R. I).	2
88.940	Pied de centrage de carter volant moteur (14×21,5) (R. I).	2

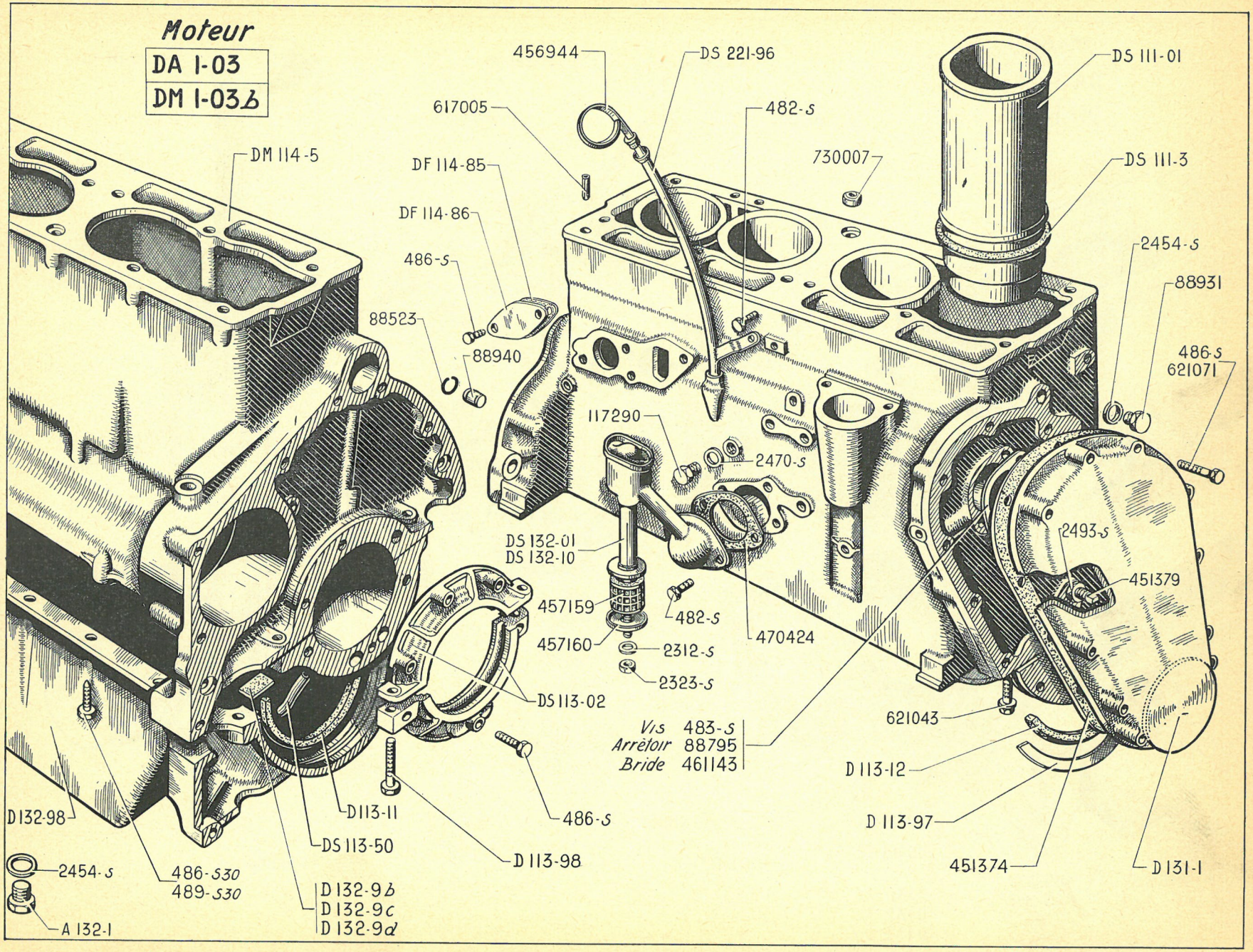
Moteur
DA 1-03
DM 1-03b
456944
DS 221-96
DS 111-01
617005
482-S
730007
DS 111-3
DM 114-5
DF 114-85
DF 114-86
486-S
2454-S
88931
88523
88940
486-S
621071
117290
2470-S
2493-S
DS 132-01
DS 132-10
451379
457159
482-S
457160
2312-S
2323-S
470424
DS 113-02
Vis 483-S
Arrêtoir 88795
Bride 461143
621043
D 113-12
D 132-98
D 113-11
486-S
D 113-97
DS 113-50
D 113-98
451374
D 131-1
2454-S
486-S30
489-S30
D 132-9b
D 132-9c
D 132-9d
A 132-1

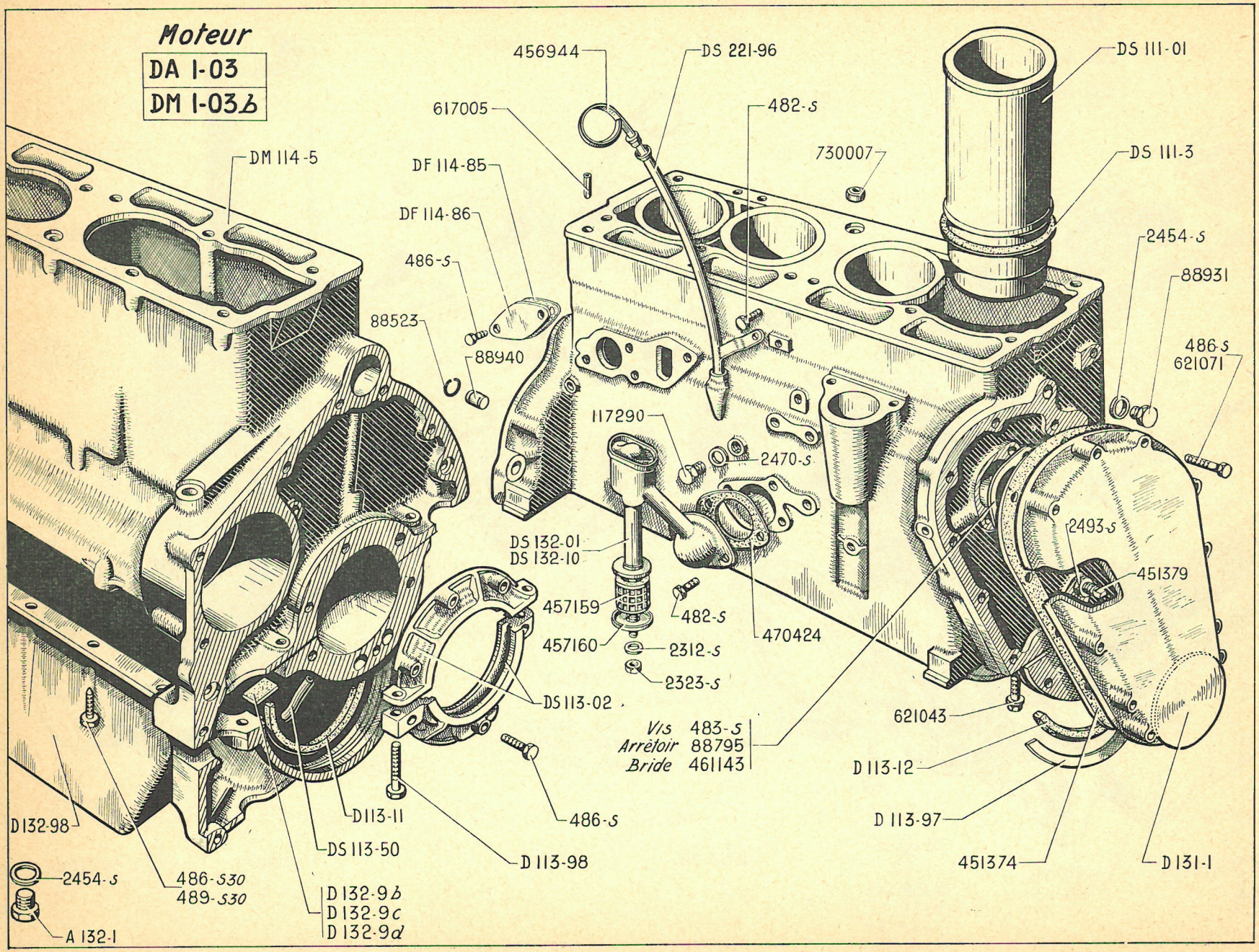
Moteur
DA 1-03
DM 1-03b
456944
DS 221-96
DS 111-01
617005
482-s
730007
DS 111-3
DM 114-5
DF 114-85
DF 114-86
486-s
2454-s
88931
88523
88940
486-s
621071
117290
2470-s
2493-s
DS 132-01
DS 132-10
451379
457159
482-s
457160
2312-s
2323-s
470424
DS 113-02
Vis 483-s
Arrêtoir 88795
Bride 461143
621043
D 113-12
D 113-97
451374
D 131-1
D132-98
D113-11
DS 113-50
D 113-98
486-s
2454-s
A 132-1
486-s30
489-s30
D 132-9b
D 132-9c
D 132-9d

NUMÉRO	DÉSIGNATION	COEFF.
117.290	Bouchon de 12×175 de vidange d'eau (R. I).	1
451.374	Joint du couvercle de distribution (R. VI).	1
451.379	Graisseur de chaîne de distribution (R. I).	1
456.944	Jauge d'huile flexible (R. VI).	1
457.159	Cartouche filtrante du reniflard (20×44×40) (R. VI). **P.O.** et **D.a.D.**	1
457.160	Collerette de maintien de cartouche filtrante (R. VI). **P.O.** et **D.a.D.**	1
461.143	Bride de butée d'arbre à cames (R. I).	1
470.424	Joint du reniflard (R. VI).	1
617.005	Goupille mecanindus de 5×10 de centrage de culasse (R. VI). Depuis septembre 57.	1
621-043	Vis TH à collerette de 12×65 de fixat. de chapeau de palier (R. I).	6
621.071	Vis TH de 7×55 de vis de fixation de couvercle de distribution.	11
730.007	Pied de centrage de culasse (11,5×16×7,5) (R. I).	1

NUMÉRO	DÉSIGNATION	COEFF.
DM 112-01	Culasse nue avec sièges, guides de soupape et tubes de bougie.	1
DS 112-3a	Joint de culasse (R. VI).	1
D 112-4	Vis TH à collerette de 10 × 102 × 25 de fixat. de culasse.	7
DS 112-4	Vis TH à collerette de 10 × 149 × 25 de fixat. de culasse.	6
DM 112-87	Plaque de fermeture latérale de culasse.	1
DM 112-88	Joint de plaque de fermeture (R. VI).	2
DS 112-91	Joint d'étanchéité du tube de bougie (30,5 × 42,5 × 6).	4
DS 112-92	Cuvette du joint d'étanchéité de bougie (32 × 49 × 4) (R. VI).	4
DS 124-2	Culbuteurs d'admission 2 et 4.	2
DS 124-2a	Culbuteurs d'admission 1 et 3.	2
DS 124-3	Guide de soupape, diam. extér. 13 mm (1re possibilité).	8
DS 124-3a	Guide de soupape, diam. extér. 13,25 mm (2e possibilité).	8
DS 124-6	Axe de culbuteur d'admission, diam. 18 mm, long. 420 mm.	1
DS 124-7	Soupape d'admission, diam. 42 mm, long. 107,7 mm.	4
DS 124-8a	Soupape d'échappement, diam. 37 mm, long. 105,5 mm.	4
DS 124-9	Ressort intér. de soupape (13,8 × 22,2 × 32,25).	8
DS 124-11	Cuvette supér. de ressort de soupape d'échappement, haut. 8,5 mm, alésage diam. 15,3 mm, profond. 4,3 mm.	4
DS 124-17	Support nº 1 des axes de culbuteur.	1
DS 124-17a	Support nº 4 des axes de culbuteur.	1
DS 124-20b	Culbuteurs d'échappement 2 et 4.	2
DS 124-20c	Culbuteurs d'échappement 1 et 3.	2
DS 124-21a	Axe de culbuteur d'échappement, diam. 16 mm, long. 66 mm.	4
DS 124-22	Support nº 3 des axes de culbuteur.	1
DS 124-22a	Support nº 2 des axes de culbuteur.	1
DS 124-23	Support intermédiaire d'axe de culbuteur d'admission.	2
DS 124-25	Ressor extér. de soupape (23,6 × 32 × 44,4).	8
DS 124-26	Cuvette supér. de ressort de soupape d'admission, haut. 10 mm, alésage conique (R. VI).	4
DS 124-27	Cuvette épaulée infér. de ressort de soupape (13,6 × 17 × 20 × 2,5) (R. VI).	8
DS 124-78	Cavalier de fixat. d'axe de culbuteur d'admission, trou central diam. 10,5 mm (R. VI).	6
DS 124-80	Ressort des culbuteurs d'échappement (16,3 × 18,3 × 14,5).	4
D 124-85	Rondelle de 16,5 × 20 × 0,9 de frottement des culbuteurs d'échappement.	4
DS 124-85	Rondelle de 18,5 × 22 × 0,9 de frottement des culbuteurs d'admission.	4
DS 124-95	Cavalier de fixat. d'axe de culbuteur d'échappement, trou central diam. 7,5 (R. VI).	8
DS 124-97	Rondelle infér. d'appui de ressort extér. de soupape (22,1 × 32 × 0,5) (R. VI).	8
DS 124-98	Ressort des culbuteurs d'admission (18,3 × 21,3 × 59).	4
DS 132-2	Couvre-culasse nu.	1
DS 132-4	Joint caoutchouc de couvre-culasse.	1
DS 132-71a	Goujon de 7 × 146 (filetages 10 et 55) de fixat. de couvre-culasse et de filtre à air.	1
DS 212-113	Bouchon de puits de bougie (R. VI)	4
DS 221-1	Remplissage d'huile sur couvre-culasse.	1
DS 221-92	Joint de remplissage d'huile (R. VI).	1
DA 642-9	Plaque de fermeture latérale de culasse avec prise de chauffage filetée et trou pour fixat. de la sonde thermométrique. **AMBULANCE.**	1
DM 642-9b	Plaque de fermeture latérale de culasse avec tube de prise de chauffage long. 35 mm. **BREAK-COMMERCIALE-FAMILIALE.**	1

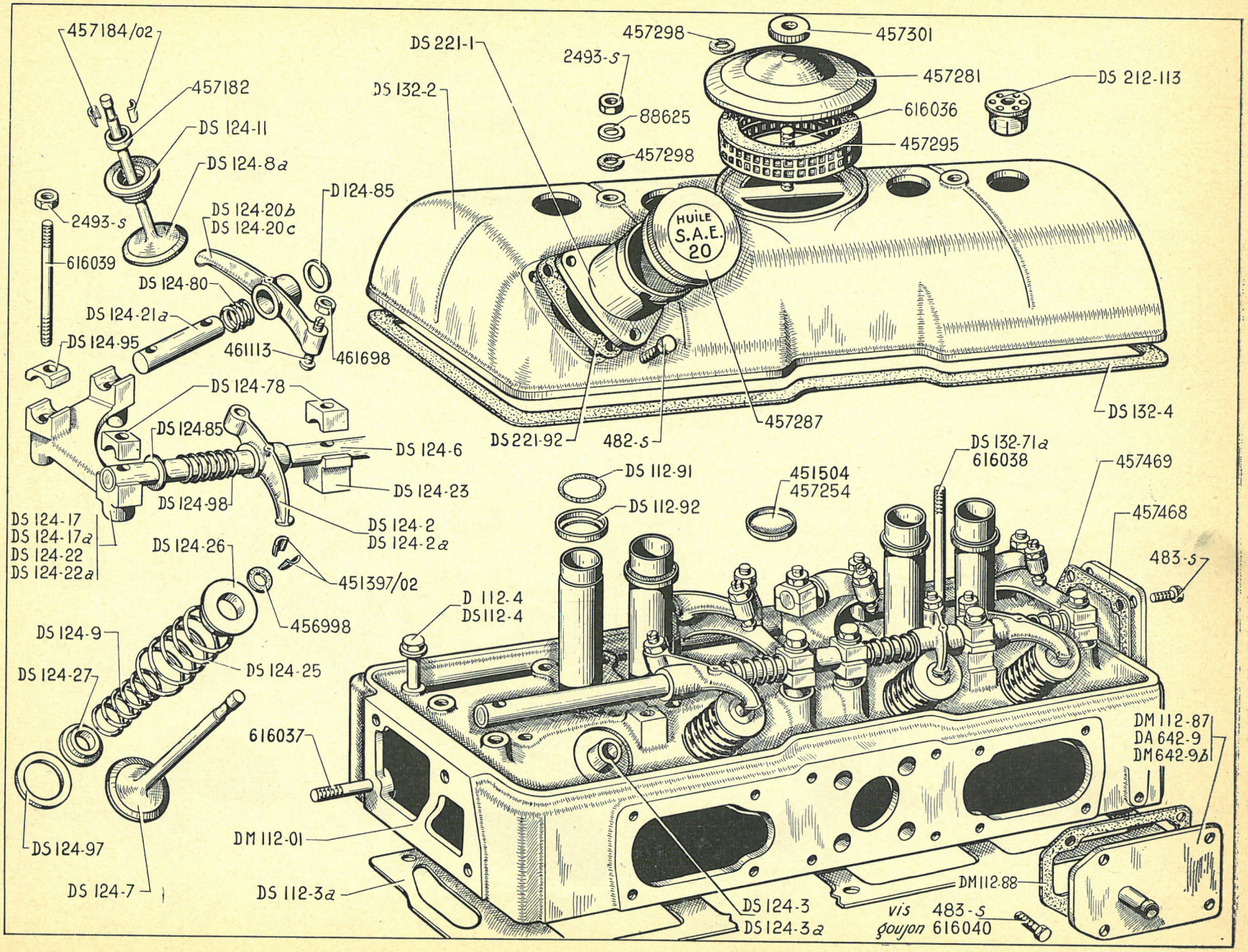
457184/02
457182
DS 124-11
DS 124-8a
2493-S
616039
DS 124-20b
DS 124-20c
D 124-85
DS 124-80
DS 124-21a
461113
461698
DS 124-95
DS 124-78
DS 124-85
DS 124-6
DS 124-23
DS 124-98
DS 124-2
DS 124-2a
DS 124-17
DS 124-17a
DS 124-22
DS 124-22a
DS 124-26
451397/02
456998
DS 124-9
DS 124-27
DS 124-25
DS 124-97
DS 124-7
616037
DM 112-01
DS 112-3a
DS 221-1
DS 132-2
457298
2493-S
88625
457298
457301
457281
DS 212-113
616036
457295
HUILE S.A.E. 20
DS 221-92
482-S
457287
DS 132-4
DS 112-91
DS 112-92
451504
457254
DS 132-71a
616038
457469
457468
483-S
D 112-4
DS112-4
DM 112-87
DA 642-9
DM642-9b
DS 124-3
DS 124-3a
DM112-88
vis 483-S
goujon 616040

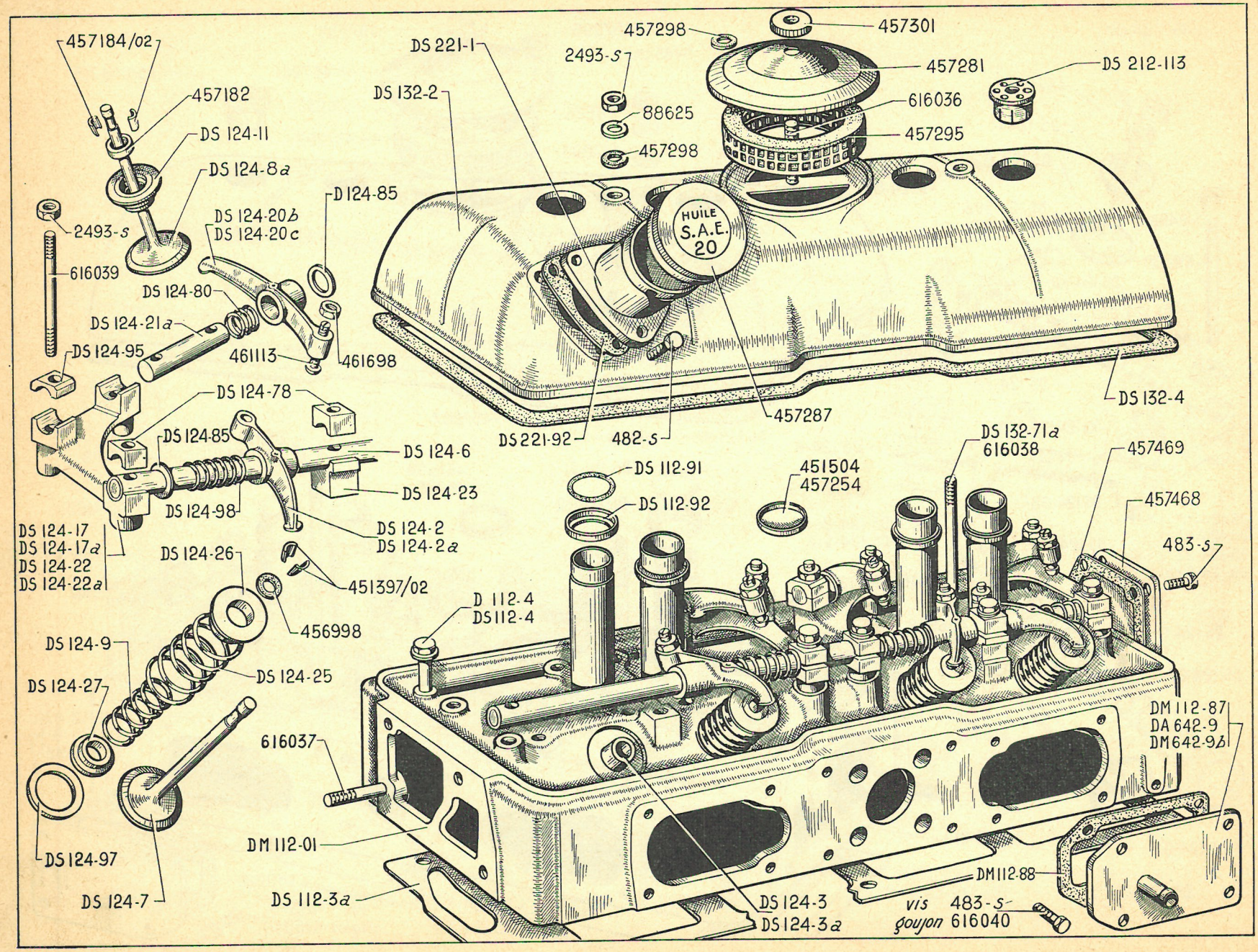
457184/02
457182
DS 124-11
DS 124-8a
2493-S
616039
DS 124-20b
DS 124-20c
D 124-85
DS 124-80
DS 124-21a
461113
461698
DS 124-95
DS 124-78
DS 124-85
DS 124-6
DS 124-23
DS 124-98
DS 124-2
DS 124-2a
DS 124-17
DS 124-17a
DS 124-22
DS 124-22a
DS 124-26
451397/02
456998
DS 124-9
DS 124-25
DS 124-27
DS 124-97
DS 124-7
616037
DM 112-01
DS 112-3a
DS 221-1
DS 132-2
457298
2493-S
88625
457298
457301
457281
DS 212-113
616036
457295
HUILE S.A.E. 20
DS 132-4
457287
DS 221-92
482-S
DS 112-91
DS 112-92
451504
457254
DS 132-71a
616038
457469
457468
483-S
D 112-4
DS 112-4
DS 124-3
DS 124-3a
DM 112-88
vis 483-S
goujon 616040
DM 112-87
DA 642-9
DM 642-9b

NUMÉRO	DÉSIGNATION	COEFF.
482-S	Vis TH de 7×12,5 de fixat. du remplissage d'huile (R. III).	3
483-S	Vis TH de 7×15 (R.III) de fixation :	
	— de plaque de fermeture latérale.	4
	— de plaque de fermeture arrière.	4
	— de plaque de fermeture et de prise de chauffage.	4
2.493-S	Écrou H de 7×100 de fixat. (R. III).	
	— de couvre-culasse.	2
	— de support de culbuteur d'échappement.	8
88.625	Rondelle de 7,5×20×1,5 sous écrou de fixat. de couvre-culasse (R. I).	2
451-397/02	Segment d'arrêt de cuvette de soupape d'admission, haut. 8 mm (2 pièces) (R. I).	4
451-504	Bouchon de dessablage (diam. 30 mm) 1re possibilité (R. I).	3
456.998	Rondelle caoutchouc de 7×11×2,5 d'étanchéité sur queue de soupape d'admission (R. I).	4
457.182	Cuvette de logement des segments d'arrêt de soupape d'échappement alésage conique, haut. 4,5 mm (R. I).	4
457.184/02	Segment d'arrêt de cuvette de soupape d'échappement, haut. 5,65 mm (2 pièces) (R. I).	4
457.254	Bouchon de dessablage (diam. 31 mm) 2e possibilité (R. I).	3
457.281	Bouchon sur cartouche filtrante (R. VI).	1
457.287	Bouchon de remplissage (R. VI).	1
457.295	Cartouche filtrante sur couvre-culasse (65×87×22) (R. VI).	1
457.298	Joint de 7×20×2 (R. VI)	
	— du bouchon de cartouche filtrante.	1
	— sous écrou de fixat. de couvre-culasse.	2
457.301	Écrou moleté de 7×100 de fixat. du bouchon sur cartouche filtrante (R. I).	1
457.468	Plaque de fermeture AR de culasse. (R. I).	1
457.469	Joint de plaque de fermeture AR de culasse (R. VI).	1
461.113	Rotule de culbuteur (R. I).	8
461.698	Contre-écrou H de 7×100 à collerette de rotule de culbuteur (R. I).	8
616.036	Goujon de 7×50 (filetages 10 et 17) de fixat. de cartouche filtrante (R. I).	1
616.037	Goujon de 10×90 (filetages 15 et 20) de fixat. du couvercle de pompe à eau et du filtre à air (R. I).	2
616.038	Goujon de 7×117 (filetages 10 et 55) de fixat. de couvre-culasse (R. I).	1
616.039	Goujon de 7×76,5 (filetages 10 et 17) de fixat. de support de culbuteur d'échappement (R. I).	8
616.040	Goujon de 7×42,5 (filetages 14 et 18) de fixat. de tubulure d'échappement (R. I).	8

NUMÉRO	DÉSIGNATION	COEFF.
	Pour direction à droite, voir page 13.	
	Pour le carburateur et ses pièces de détail s'adresser à la maison SOLEX ou à ses représentants officiels.	
DM 141-11	Joint du boîtier d'admission, trou central 35,5 à 36,25 maxi. (R. VI).	1
DF 141-13	Boîtier d'admission, goujonné, avec plaque d'obturation (prise d'eau filetage 20 × 150).	1
DS 141-88	Tube caoutchouc d'écoulement d'essence (4 × 11 × 250).	1
DM 141-95	Plaque d'obturation du boîtier d'admission.	1
DM 141-97	Joint papier de plaque d'obturation du boîtier d'admission (R. VI).	1
DF 141-98	Raccord de sortie d'eau (filetage 20 × 150 diam. ext. 19 mm).	1
DS 141-99	Tube d'écoulement d'essence (3 × 4,5 × 60).	1
DF 142-25	Tube souple de réchauffage de carburateur, diam. intér. 18 mm.	1
DS 171-0a	Filtre à air Miom (R. VI).	1
DS 171-0b	Filtre à air Vokes (R. VI).	1
DM 171-3	Raccord caoutchouc coudé entre filtre à air et pipe d'air.	1
DS 171-5b	Élément filtrant Miom (R. VI).	1
DS 171-5c	Élément filtrant Vokes (R. VI).	1
DS 181-1a	Tubulure d'échappement.	1
DS 181-2	Joint métalloplastique entre tubulure d'échappement et culasse (R. VI).	4
DS 181-4b	Support AV de l'écran d'échappement (avec vis soudée).	1
DS 181-5b	Support AR de l'écran d'échappement (avec vis soudée).	1
DS 181-6a	Écran du collecteur d'échappement (R. VI).	1
DS 181-8	Patte de maintien AV de l'écran du collecteur d'échappement.	1
DS 181-87a	Tôle AR de fermeture d'écran.	1
482-S	Vis TH de 7 × 12,5 de fixat. de plaque d'obturation (R. III).	4
495-S	Vis TH de 7 × 45 de fixat. du boîtier d'admission (R. III).	4
820-S	Goujon de 8 × 44 (filetages 18 et 12) de fixat. de carburateur (R. III).	2
1.381-S	Vis raccord de 10 × 100 (long. 12 mm) de fixat. du tube d'écoulement d'essence (R. III).	1
1.561-S	Raccord biconique de 4,5 du tube d'écoulement d'essence (R. III).	1
2.491-S	Écrou H de 7 × 100 (haut. 7 mm) de fixat. de tubulure d'échappement (R. III).	8
2.493-S	Écrou H de 7 × 100 (haut. 5 mm) de fixat. (R. III)-: — de filtre à air sur couvre-culasse.	1
	— d'écran d'échappement.	2
2.611-S	Écrou H de 10 × 150 de fixat. de filtre à air sur couvercle de pompe à eau (R. III).	2
2.854-S	Collier PC (larg. 5 mm, long. 208 mm) de serrage du tube de réchauffage du carburateur (R. VI).	2
481.716	Entretoise de carburateur trou central diam. 34 mm, épais. 5 mm (R. VI).	1
614.006	Collier de serrage HB du raccord sur carburateur (R. VI).	1
614.012	Collier de serrage HB du raccord sur filtre à air (R. VI).	2
619.047	Joint du raccord de sortie d'eau (20,5 × 26 × 1,5 à 2) (R. VI).	1

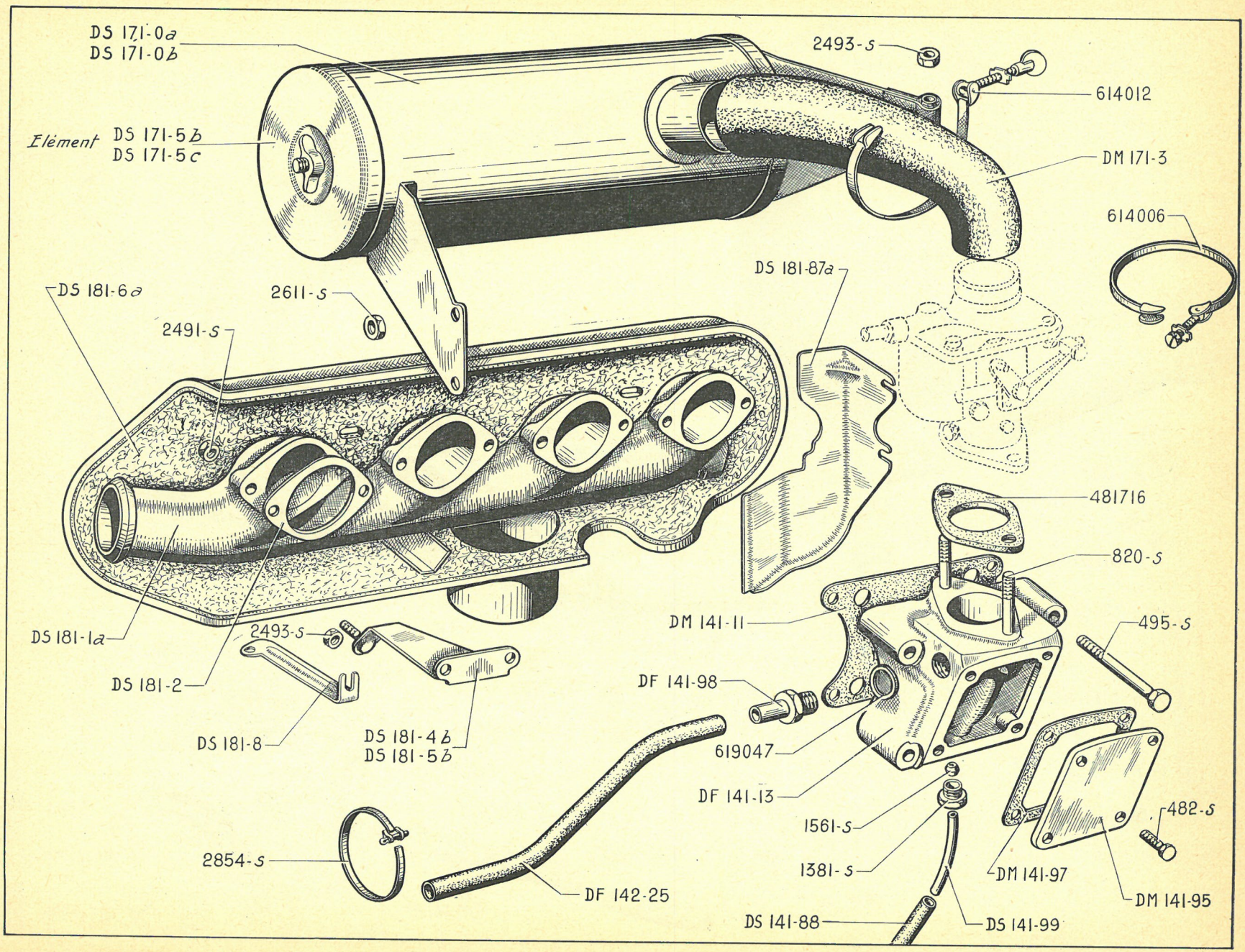
DS 171-0a
DS 171-0b
Elément DS 171-5b
DS 171-5c
2493-S
614012
DM 171-3
614006
DS 181-87a
DS 181-6a
2611-S
2491-S
481716
820-S
DM 141-11
495-S
DS 181-1a
2493-S
DS 181-2
DF 141-98
DS 181-8
DS 181-4b
DS 181-5b
619047
DF 141-13
1561-S
482-S
2854-S
1381-S
DM 141-97
DM 141-95
DF 142-25
DS 141-88
DS 141-99

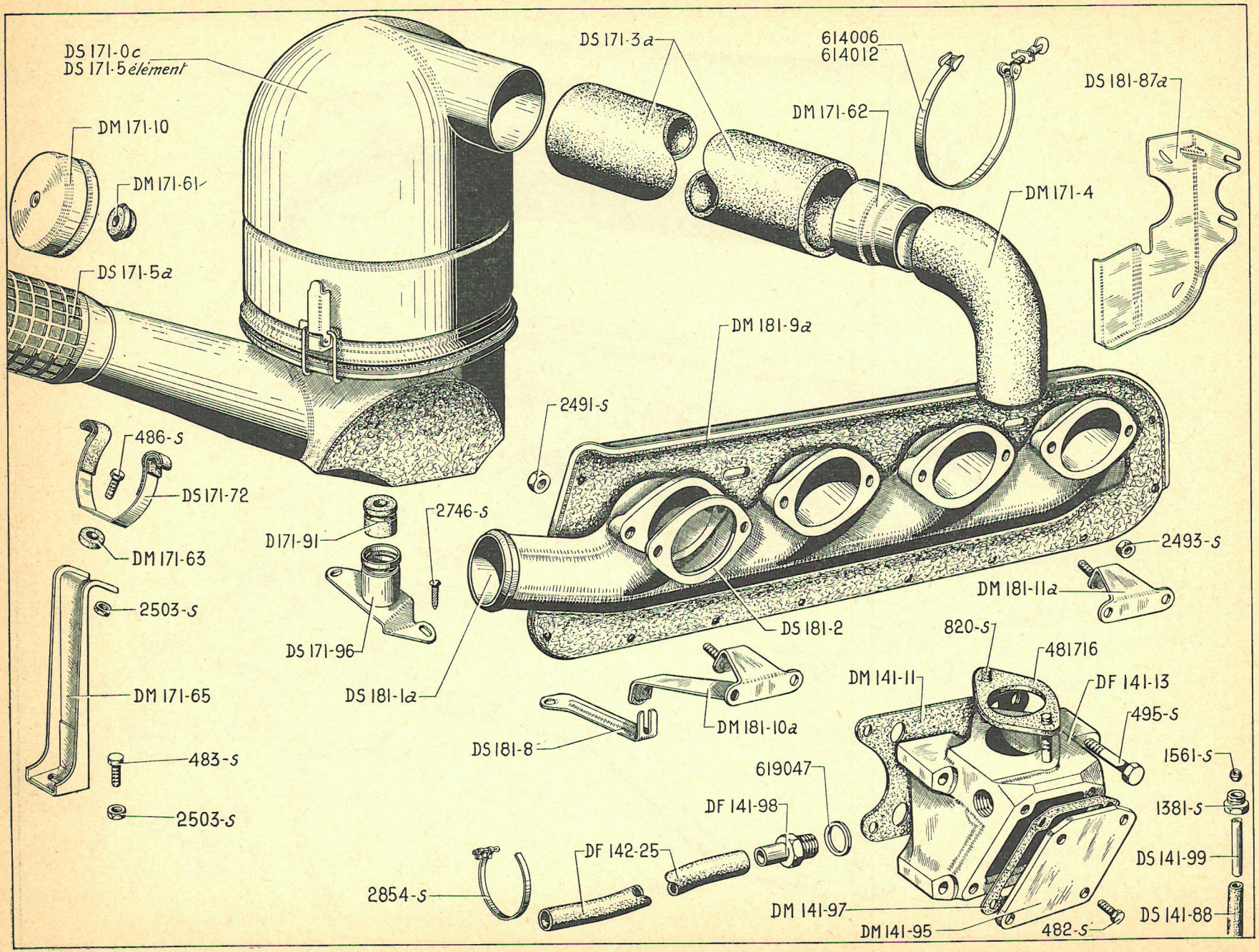
DS 171-0c
DS 171-5 élément
DM 171-10
DM 171-61
DS 171-5a
DS 171-3a
614006
614012
DM 171-62
DM 171-4
DS 181-87a
DM 181-9a
2491-S
486-S
DS 171-72
DM 171-63
2503-S
DM 171-65
483-S
2503-S
D171-91
2746-S
DS 171-96
DS 181-1a
DS 181-2
2493-S
DM 181-11a
820-S
481716
DM 141-11
DF 141-13
495-S
DM 181-10a
DS 181-8
619047
DF 141-98
DF 142-25
2854-S
1561-S
1381-S
DS 141-99
DS 141-88
DM 141-97
DM 141-95
482-S

NUMÉRO	DÉSIGNATION	COEFF[t]
	Pour direction à gauche, voir page 10.	
	Pour le carburateur et ses pièces de détail s'adresser à la maison SOLEX ou à ses représentants officiels.	
DM 141-11	Joint du boîtier d'admission (R. VI).	1
DF 141-13	Boîtier d'admission goujonné avec plaque d'obturation (prise d'eau filetage 20×150).	1
DS 141-88	Tube caoutchouc d'écoulement d'essence (4×11×250).	1
DM 141-95	Plaque d'obturation du boîtier d'admission.	1
DM 141-97	Joint papier de plaque d'obturation du boîtier d'admission (R. VI).	1
DF 141-98	Raccord de sortie d'eau (filetage 20×150, diam. extér. 19 mm).	1
DS 141-99	Tube d'écoulement d'essence (3×4,5×60).	1
DF 142-25	Tube souple de réchauffage de carburateur, diam. intér. 18 mm.	1
DS 171-0c	Filtre à air Miom.	1
DS 171-3a	Raccord souple entre filtre à air et carburateur (71,5×80×400) (R. VI).	1
DM 171-4	Coude caoutchouc sur carburateur (R. VI).	1
DS 171-5	Élément filtrant du filtre DS 171-0c (R. VI).	1
DS 171-5a	Élément filtrant de prise d'air (R. VI).	1
DM 171-10	Coupelle de mesure d'huile (R. VI).	1
DM 171-61	Caoutchouc d'accrochage de coupelle (R. VI).	1
DM 171-62	Fourrure tôle de jonction entre coude sur carburateur et raccord sur filtre.	1
DM 171-63	Cale caoutchouc de 7,5×25×8 de maintien de filtre.	1
DM 171-65	Support AV de maintien du filtre à air.	1
DS 171-72	Collier de prise d'air.	1
D 171-91	Bague caoutchouc de 9,8×30×22 de fixat. de filtre à air.	1
DS 171-96	Support AR de filtre à air.	1
DS 181-1a	Tubulure d'échappement.	1
DS 181-2	Joint métalloplastique entre tubulure d'échappement et culasse (R. VI).	4
DS 181-8	Patte de maintien AV de l'écran du collecteur d'échappement.	1
DM 181-9a	Écran du collecteur d'échappement.	1
DM 181-10a	Support AV de l'écran.	1
DM 181-11a	Support AR de l'écran.	1
DS 181-87a	Tôle AR de fermeture d'écran.	1
482-S	Vis TH de 7×12.5 de fixat. de plaque d'obturation (R. III).	4
483-S	Vis TH de 7×15 de fixat. de support de tube de prise d'air (R. III).	1
486-S	Vis TH de 7×22,5 de fixat. de collier de prise d'air (R. III).	1
495-S	Vis TH de 7×45 de fixat. du boîtier d'admission (R. III).	4
820-S	Goujon de 8×44 (filetages 18 et 12) de fixat. de carburateur (R. III).	2
1.381-S	Vis raccord de 10×100 (long. 12 mm) de fixat. du tube d'écoulement d'essence (R. III).	1
1.561-S	Raccord biconique de 4,5 du tube d'écoulement d'essence (R. III).	1
2.491-S	Écrou H de 7×100 (haut. 7 mm) de fixat. de tubulure d'échappement (R. III).	8
2.493-S	Écrou de 7×100 (haut. 5 mm) de fixat. d'écran d'échappement (R. III).	2
2.503-S	Écrou H de 7×100 de fixat. (R. III) — du collier de tube de prise d'air sur support.	1
	— du support.	1
2.746-S	Vis parker TR fente cruciforme de 4,85×16 de fixat. du support AR (R. VI).	2
2.854-S	Collier PC (larg. 5 mm, long. 208 mm) de serrage du tube de réchauffage du carburateur (R. VI).	2
481.716	Entretoise de carburateur trou central diam. 34 mm, épais. 5 mm (R. VI).	1
614.006	Collier de serrage HB du raccord sur carburateur (R. VI).	1
614.012	Collier de serrage HB du raccord sur filtre à air (R. VI).	2
619.047	Joint du raccord de sortie d'eau (20,5×26×1,5 à 2) (R. VI).	1

NUMÉRO	DÉSIGNATION	COEFF.
	NOTA. — Les pistons et les axes de pistons ne sont pas vendus en pièces détachées. Voir ensemble chemises et pistons (page 2).	
	Demi-coussinet supér. AV, gorge de graissage à 18,6 mm du téton de positionnement, long. 54,3 mm (R. VI).	1
DM 113-16	Alésage 53,5 mm, 2e possibilité.	
DS 113-16b	Alésage 54 mm, 1 re possibilité.	
	Demi-coussinet infér. AV, gorge de graissage à 3 mm du téton de positionnement, long. 54,3 mm (R. VI).	1
DM 113-17	Alésage 53,5 mm, 2e possibilité.	
DS 113-17b	Alésage 54 mm, 1re possibilité.	
DM 113-18	Demi-coussinet de 53,5 mm supér. et infér. central et AR, long. 37 mm 2e possibilité (R. VI).	4
DS 113-18	Demi-coussinet de 54 mm supér. et infér. central et AR, long. 37 mm 1re possibilité (R. VI).	4
DS 113-91a	Joue intér. de coussinet AR (58,1×72×4,03, chanfrein sur diam. intér.) (R. VI).	1
DS 113-91b	Joue extér. de coussinet AR (58,1×72×4,03, sans chanfrein sur diam. intér.) (R. VI).	1
DS 121-04	Vilebrequin portée 54 mm, maneton de bielle 48 mm.	1
D 121-05	Volant moteur avec couronne de démarreur, épais. totale 84 mm.	1
DM 121-010	Bielle à coussinet de 48 mm, long. 27 mm (corps matricé DS 121-11 épaisseur au milieu 22 mm).	4
D 121-2c	Bague de pied de bielle (20×21,5×25). 1re possibilité (R. VI).	4
D 121-2d	Bague de pied de bielle (20×21,7×25). 2e possibilité (R. VI).	4
D 121-6	Segment d'étanchéité conique de 78×2,5.	4
DS 121-6a	Segment d'étanchéité cylindrique chromé de 78×2 (R. VI).	4
DM 121-9	Demi-coussinet de tête de bielle, de 48 mm, long. 27 mm (1re possibilité) (R. VI).	8
DM 121-9a	Demi-coussinet de tête de bielle de 47,5 mm, long. 27 mm (2e possibilité) (R. VI).	8
DS 121-13	Vis TH de 9×29 de fixat. de tête de bielle (repère sur tête « 1 »).	8
DS 121-88	Bouchon d'obturation des manetons de vilebrequin (filetage 22×125) (R. VI).	4
D 121-92a	Vis TH de 9×17 de fixat. volant moteur (17 sur plat).	6
D 121-98	Pied de 10×16 de centrage du volant moteur sur le vilebrequin (R. VI).	1
D 533-1	Couronne de démarreur (93 dents) diam. intér. 272 mm.	1
88.105	Clavette Woodruff de 18,5×4,6×7,9 de pignon de vilebrequin (R. II).	1
457.456	Segment racleur de 78×4 (R. I).	8
460.644	Segment d'arrêt d'axe de piston (R. I).	8
461.125	Rondelle de 38,5×44,5×0,05 de réglage de vilebrequin (R. I).	ALD
461.178	Pignon de vilebrequin (19 dents) (R. I).	1
461.494	Écrou H de 36×150 de blocage du pignon de vilebrequin (R. VI).	1
461.495	Arrêtoir rond de 36,5 de l'écrou de vilebrequin (R. I).	1
461.751	Rondelle de 38×73×5 d'appui de vilebrequin (R. I).	1
508.093	Jonc de 8,8×10,8 du pied de centrage du volant moteur (R. I).	1
617.005	Goupille « mécanindus » de 5×10 d'arrêt de joues de coussinet côté distribution.	2
620.111	Roulement à billes de 15×42×13, à double flasque d'étanchéité (R. VI).	1
620.501	Segment d'arrêt de 44,7 mm du roulement AR du vilebrequin (R. VI).	1

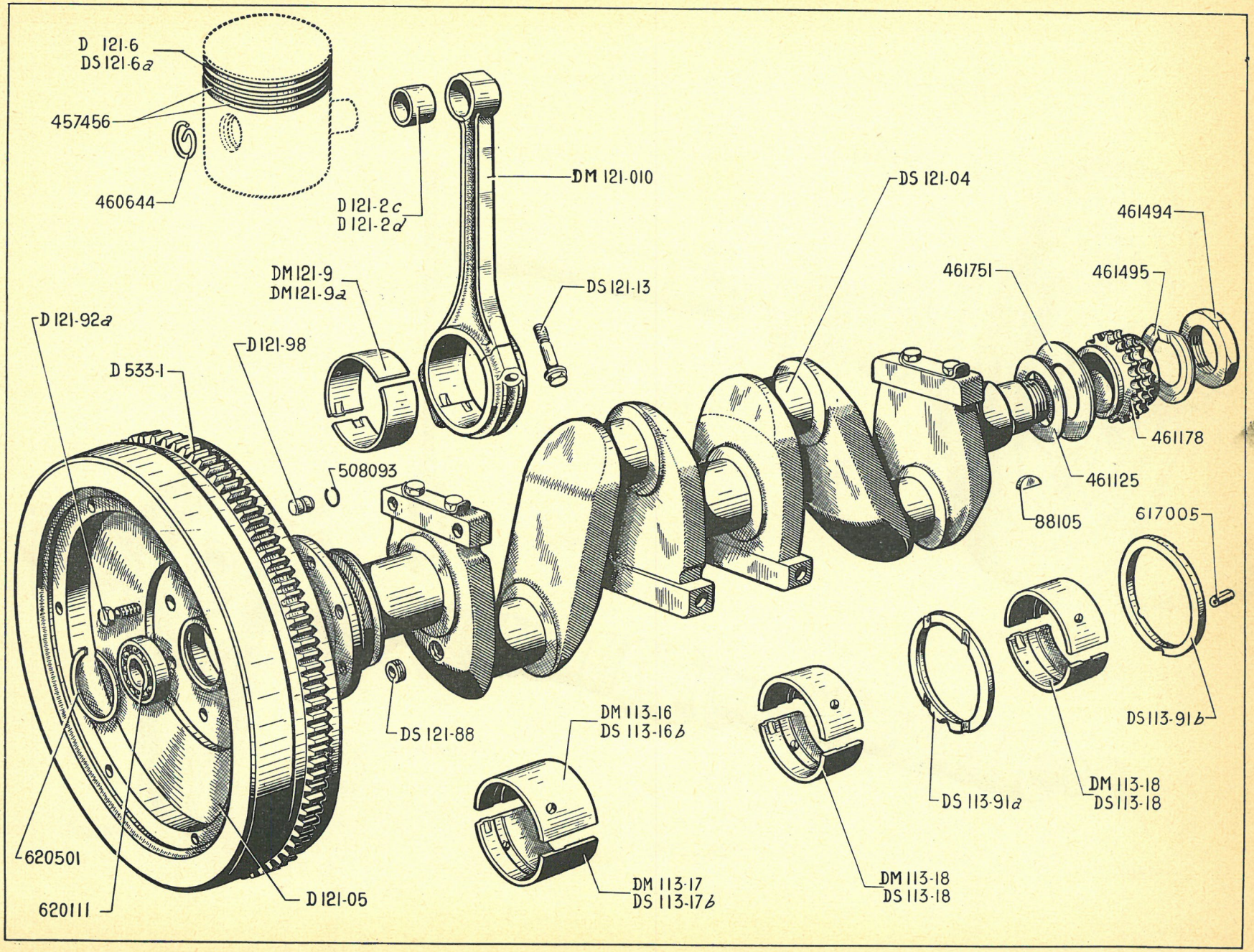
D 121-6
DS 121-6a
457456
460644
D 121-2c
D 121-2d
DM 121-010
DS 121-04
461494
461751
461495
DM 121-9
DM 121-9a
DS 121-13
D 121-92a
D 121-98
D 533-1
461178
508093
461125
88105
617005
DS 113-91b
DM 113-16
DS 113-16b
DS 121-88
DS 113-91a
DM 113-18
DS 113-18
620501
620111
D 121-05
DM 113-17
DS 113-17b
DM 113-18
DS 113-18

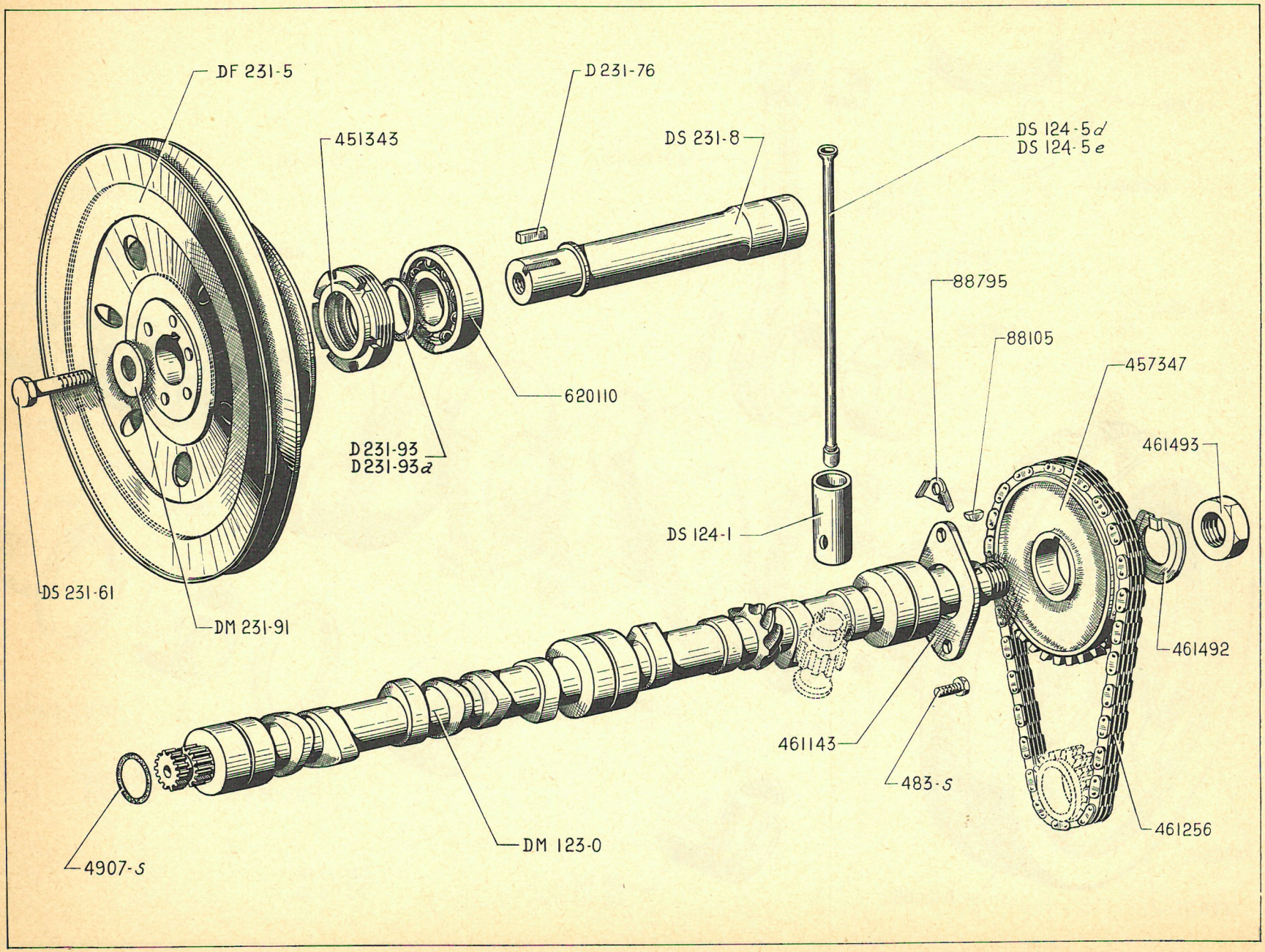
DF 231-5
D 231-76
451343
DS 231-8
DS 124-5 d
DS 124-5 e
88795
88105
457347
461493
620110
D 231-93
D 231-93 d
DS 124-1
DS 231-61
DM 231-91
461492
461143
483-S
461256
DM 123-0
4907-S

NUMÉRO	DÉSIGNATION	COEFF.
DM 123-0	Arbres à cames, embout cannelures extérieures.	1
DS 124-1	Poussoir de tige de culbuteur, diam. 26 mm, diam. sphérique 14 mm.	8
DS 124-5d	Tige de commande de culbuteur d'admission, long. 227 mm, diam. sphérique 14 mm.	4
DS 124-5e	Tige de commande de culbuteur d'échappement, long. 253 mm, diam. sphérique 14 mm.	4
DF 231-5	Poulie double gorge de commande de pompe à eau, de dynamo et de pompe de suspension.	1
DS 231-8	Arbre de commande de pompe à eau, de dynamo et de pompe de suspension (embout dentelé, filetage 10×100).	1
DS 231-61	Vis TH de 10×30 de fixat. de poulie.	1
D 231-76	Clavette rectangulaire 4×4×21 de poulie de commande (R. VI).	1
DM 231-91	Rondelle de 10,5×28×5 sous vis de fixat. de poulie.	1
D 231-93	Rondelle de 20,5×27 de réglage de poulie, épais. 0,5 mm.	ALD
D 231-93a	Rondelle de 20,5×27 de réglage de poulie, épais. 0,8 mm.	ALD
483-S	Vis TH de 7×15 de fixat. de bride de butée d'arbre à cames (R. III).	2
4.907-S	Joint torique de 18,4×23,8×2,7 sur embout cannelé d'arbre à cames (R. VI).	1
88.105	Clavette Woodruff de 18,5×4,6×7,9 du pignon d'arbre à cames (R. II).	1
88.795	Arrêtoir simple de 8,5 des vis de fixat. de bride de butée d'arbre à cames (R. I).	2
451.343	Écrou de blocage de roulement d'arbre de commande (filetage extér. 50×150) (filet, retour d'huile diam. intér. 28) (R. I).	2
457.347	Pignon d'arbre à cames (38 dents épais. du moyeu 27,6 mm) (R. I).	1
461.143	Bride de butée d'arbre à cames (R. I).	1
461.256	Chaîne de commande de distribution (R. VI).	1
461.492	Arrêtoir rond de 24,5 mm de l'écrou de blocage du pignon d'arbre à cames (R. I).	1
461.493	Écrou H de 24×150 de blocage du pignon d'arbre à cames (R. I).	1
620.110	Roulement à billes de 20×47×14 (à double flasque d'étanchéité) AV de l'arbre de commande (R. VI).	1

NUMÉRO	DÉSIGNATION	COEFF.
	AVANT	
	Boîte de Vitesses	
DM 133-3	Traverse AV supérieure.	1
D 133-11a	Traverse AV inférieure.	1
D 133-12a	Bras AV droit et gauche.	2
D 133-14	Bloc élastique de bras AV diam. 14 mm, long. 20,5 mm.	12
D 133-50	Demi-bague élastique supér. de suspension AV, long. 58 mm, haut. 32 mm.	2
D 133-58	Cale de réglage de traverse AV supér., épais. 1 mm.	ALD
D 133-58a	Cale de réglage de traverse AV supér., épais. 2 mm.	ALD
D 133-59	Demi-bague élastique infér. de suspension AV, long. 58 mm, haut. 28,5 mm.	2
D 133-60a	Chapeau droit et gauche sur traverse AV supér., 4 trous de 10,75 mm.	2
D 133-102	Bague de 9×14×19 intér. de bloc élastique de bras AV.	12
DM 133-116	Support de butée de débattement latéral.	1
D 133-117a	Cage de butée de débattement latéral.	1
D 133-118	Butée caoutchouc de 51×30×30 de débattement latéral, 1 trou de 12,5 mm.	1
D 331-87	Colonnette de fixat. du support de butée.	2
483-S	Vis TH de 7×15 de fixat. de cage de butée sur traverse AV (R. III).	4
518-S 30	Vis TH à pointe de 9×30 de fixat. de traverse AV supér. sur longeron (R. III).	6
521-S	Vis TH de 9×16 de fixat. de traverse infér. sur bras AV (R. III).	4
530-S 30	Vis TH à pointe de 9×22 de fixat. de chapeaux droit et gauche sur bras AV (R. III).	4
2.482-S	Rondelle de 7,5×14 des vis de fixat. de la cage de butée (R. III).	4
611.018	Arrêtoir double de 10,3 mm des vis de fixat. de traverse supér. sur traverse infér. (R. III).	4
619.024	Rondelle des vis de fixat. de la traverse AV supér. sur longeron (R. II).	6
619.106	Rondelle de 9,5×24×2 sous tête des vis de fixat. bras AV (R. III).	12
621.027	Vis TH de 9×50 de fixat. des bras AV (R. II).	12
	ARRIÈRE MOTEUR	
DF 133-5	Bloc élastique AR avec axe de 16 mm (repère couleur gris).	2
DS 133-66	Écrou rond (2 plats) de 16×125 de réglage de bloc élastique AR.	2
DS 133-74a	Bras AR support moteur côté droit, trou pour axe de 16 mm.	1
DS 133-75a	Bras AR support moteur côté gauche, trou pour axe de 16 mm.	1
DS 133-90	Support moteur AR droit.	1
DS 133-91	Support moteur AR gauche.	1
D 133-107	Rondelle de 7,5×26×4 des écrous de fixat. des supports AR sur renforts.	8
D 133-136	Cale de réglage de support AR.	ALD
DS 133-139	Plaquette d'appui des vis de fixat. de bloc élastique AR, sur support moteur, 1 trou de 9,5.	4
518-S 30	Vis TH de 9×30 de fixat. de bloc élastique AR sur support (R. III).	4
665-S	Vis TH de 8×20 de fixat. des bras support AR sur cylindre (R. III).	2
844-S	Vis TH de 10×20 de fixat. des bras support AR sur cylindre (R. III).	4
2.491-S	Écrou H de 7×100 de serrage des supports AR sur renforts (R. III)	8
2.813-S	Rondelle crantée de 16,5×26 d'écrou de blocage de bloc élastique AR (R. VI).	2
615.025	Écrou H de 16×125 de blocage de bloc élastique AR (R. III).	2

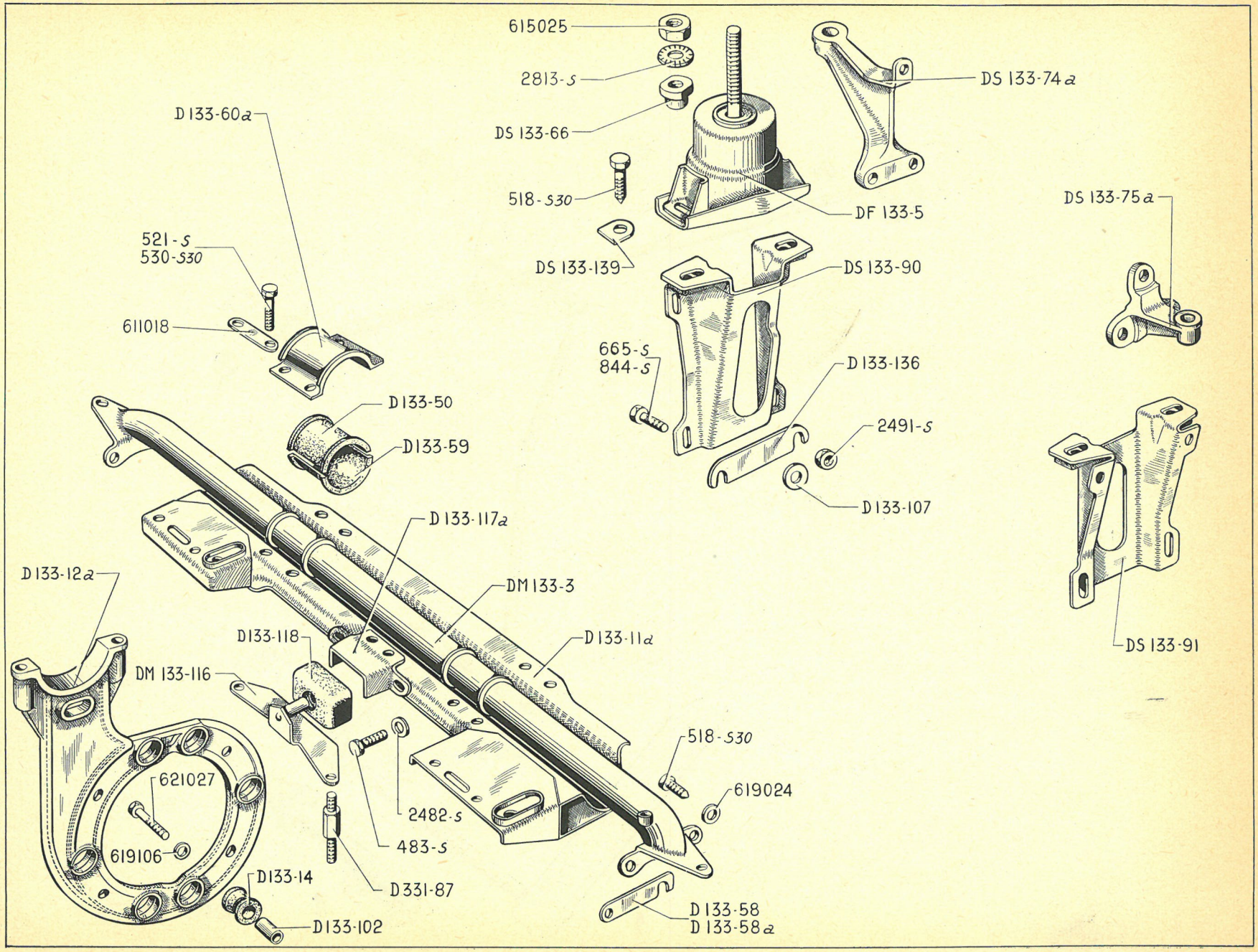
615025
2813-S
DS 133-66
518-S30
DS 133-139
DF 133-5
DS 133-74a
DS 133-75a
DS 133-90
665-S
844-S
D 133-136
2491-S
D 133-107
DS 133-91
D 133-60a
521-S
530-S30
611018
D 133-50
D133-59
D 133-117a
DM 133-3
D 133-11a
D133-12a
D133-118
DM 133-116
621027
619106
D133-14
D133-102
D331-87
483-S
2482-S
518-S30
619024
D 133-58
D 133-58a

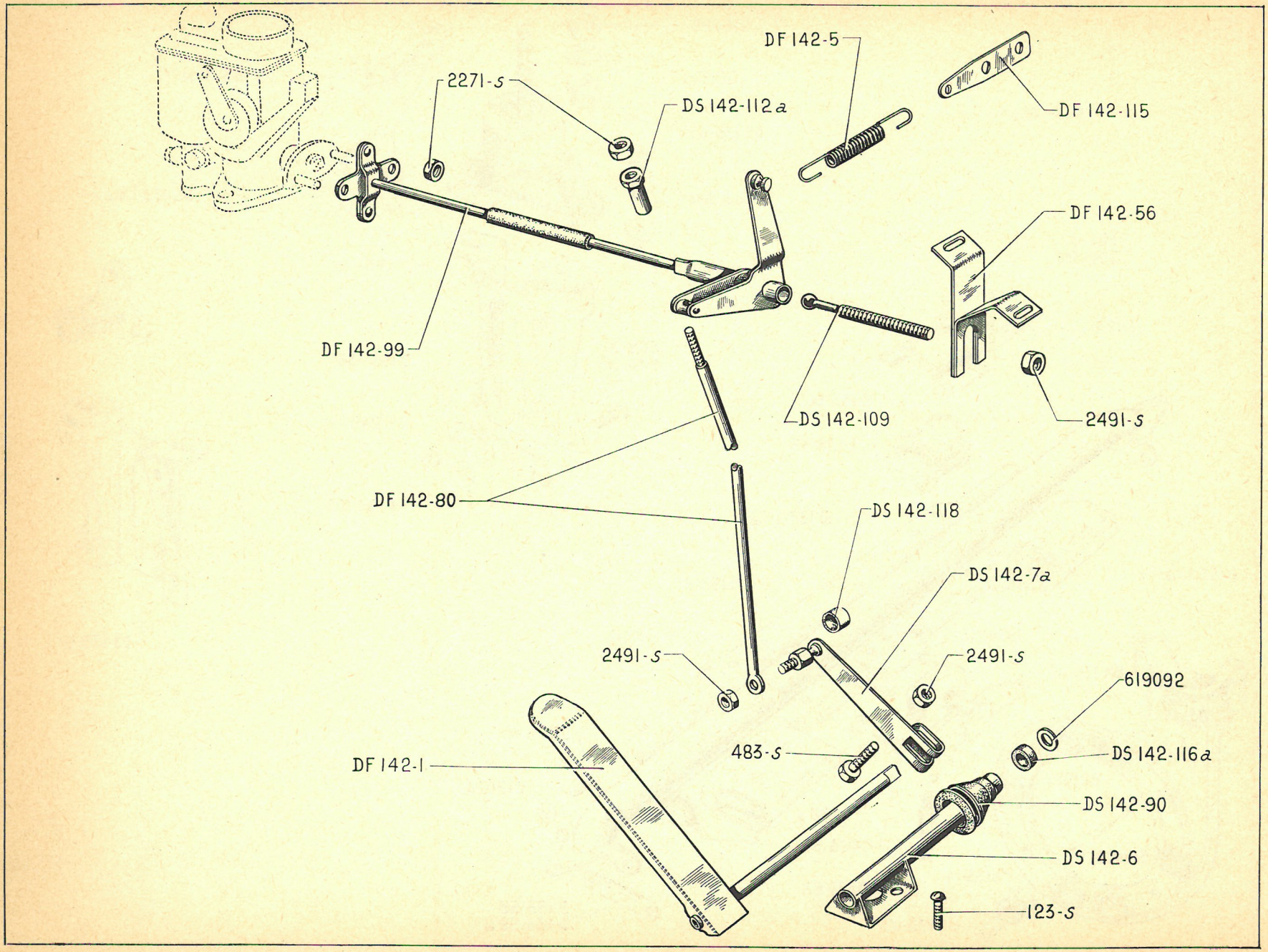
DF 142-5
DF 142-115
2271-S
DS 142-112a
DF 142-56
DF 142-99
DS 142-109
2491-S
DF 142-80
DS 142-118
DS 142-7a
2491-S
2491-S
619092
483-S
DS 142-116a
DF 142-1
DS 142-90
DS 142-6
123-S

NUMÉRO	DÉSIGNATION	COEFF.
	Pour direction à droite, voir page 22.	
DF 142-1	Pédale d'accélérateur, long. totale 185 mm, haut. du pontet 18 mm.	1
DF 142-5	Ressort de rappel d'accélérateur.	1
DS 142-6	Palier bagué d'articulation de pédale.	1
DS 142-7a	Levier sur axe de pédale.	1
DF 142-56	Support tôle de commande d'accélérateur sur tablier.	1
DF 142-80	Tige de commande, long. 507 mm (diam. 4 mm sur 50 mm de long).	1
DS 142-90	Manchon d'étanchéité d'axe de pédale.	1
DF 142-99	Relais de commande.	1
DS 142-109	Rotule d'articulation de relais, diam. 10 mm, long. 75 mm.	1
DS 142-112a	Écrou H à collerette de 4×75 long. totale 15 mm de réglage de tige de commande.	1
DF 142-115	Patte d'accrochage du ressort de rappel d'accélérateur.	1
DS 142-116a	Rondelle feutre anti-bruit d'axe de pédale (9,5×17×5).	1
DS 142-118	Bague caoutchouc anti-bruit d'articulation de tige de commande (11×16×11).	2
123-S	Vis TR de 5×10 de fixat. palier sur plancher (R. III).	2
483-S	Vis TH de 7×15 de fixat. levier sur pédale (R. III).	1
2.271-S	Écrou H de 4×75 (R. III) :	
	— de réglage de tige de commande.	1
	— de fixat. de tige sur levier.	2
2.491-S	Écrou H de 7×100 de fixat. (R. III). :	
	— du support de commande d'accélérateur.	2
	— de rotule d'articulation de relais.	2
	— du levier sur pédale.	1
619.092	Rondelle de 10,5×16×1 d'appui de rondelle feutre d'axe de pédale (R. I).	1

NUMÉRO	DÉSIGNATION	COEFF.
	Pour direction à gauche voir page 21.	
DF 142-4	Pédale d'accélérateur.	1
DM 142-5a	Ressort de rappel de commande d'accélérateur.	1
DM 142-30b	Câble de commande d'accélérateur long. 1,355 mm (R. VI).	1
DM 142-65	Butée élastique de gaine côté pédalier (R. VI).	1
DF 142-67	Support de butée caoutchouc de pédale (R. VI).	1
DM 142-82	Axe fileté, de pédale d'accélérateur (10×150, long. 55 mm).	1
DM 142-85	Bague nylon de 5×7×16,4 de boîtier de ressort (R. VI).	1
DM 142-116	Rondelle nylon de 5,25×9×1,2 de boîtier de ressort (R. VI).	1
DM 142-151	Ressort d'appui de câble de commande d'accélérateur, diam. du fil 1,5 mm.	1
DM 142-154a	Gaine du câble de commande d'accélérateur (2×4,5) (vendu au mètre) (R. VI).	1
DM 142-160c	Butée caoutchouc de pédale 4×12×14.	1
DM 142-163d	Boîtier de ressort d'appui et d'embout de câble de commande d'accélérateur sur pédale (trou de passage d'embout 6 mm) (R. VI).	1
DM 142-166a	Butée (nylon) de gaine de câble (côté carburateur), long. 17 mm (R. VI).	1
DM 142-168	Butée (nylon) de gaine de câble (côté pédale), long. 30 mm (R. VI).	1
2.321-S	Écrou H de 5×75, haut. 5 mm de fixat. du câble de commande d'accélérateur sur came (R. III).	1
2.323-S	Écrou H de 5×75, haut. 4 mm de fixat. du support de butée (R. III).	2
2.613-S	Écrou H de 10×150 de fixat. d'axe de pédale (R. III).	1
89.274	Vis TH de 5×13 de fixat. du câble de commande d'accélérateur sur came (R. III).	1

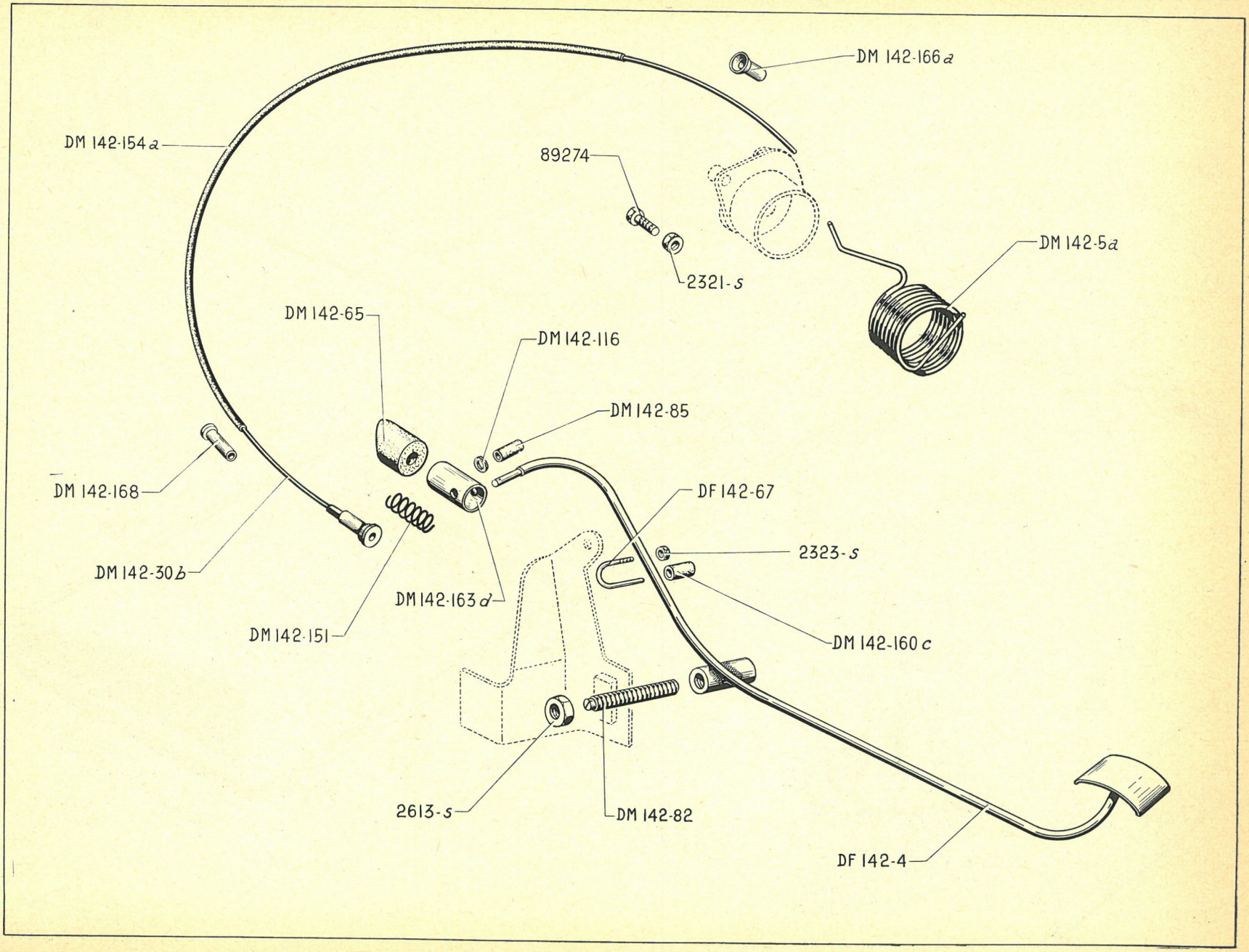
DM 142-166 a
DM 142-154 a
89274
2321-s
DM 142-5 a
DM 142-65
DM 142-116
DM 142-85
DM 142-168
DF 142-67
2323-s
DM 142-30 b
DM 142-163 d
DM 142-151
DM 142-160 c
2613-s
DM 142-82
DF 142-4

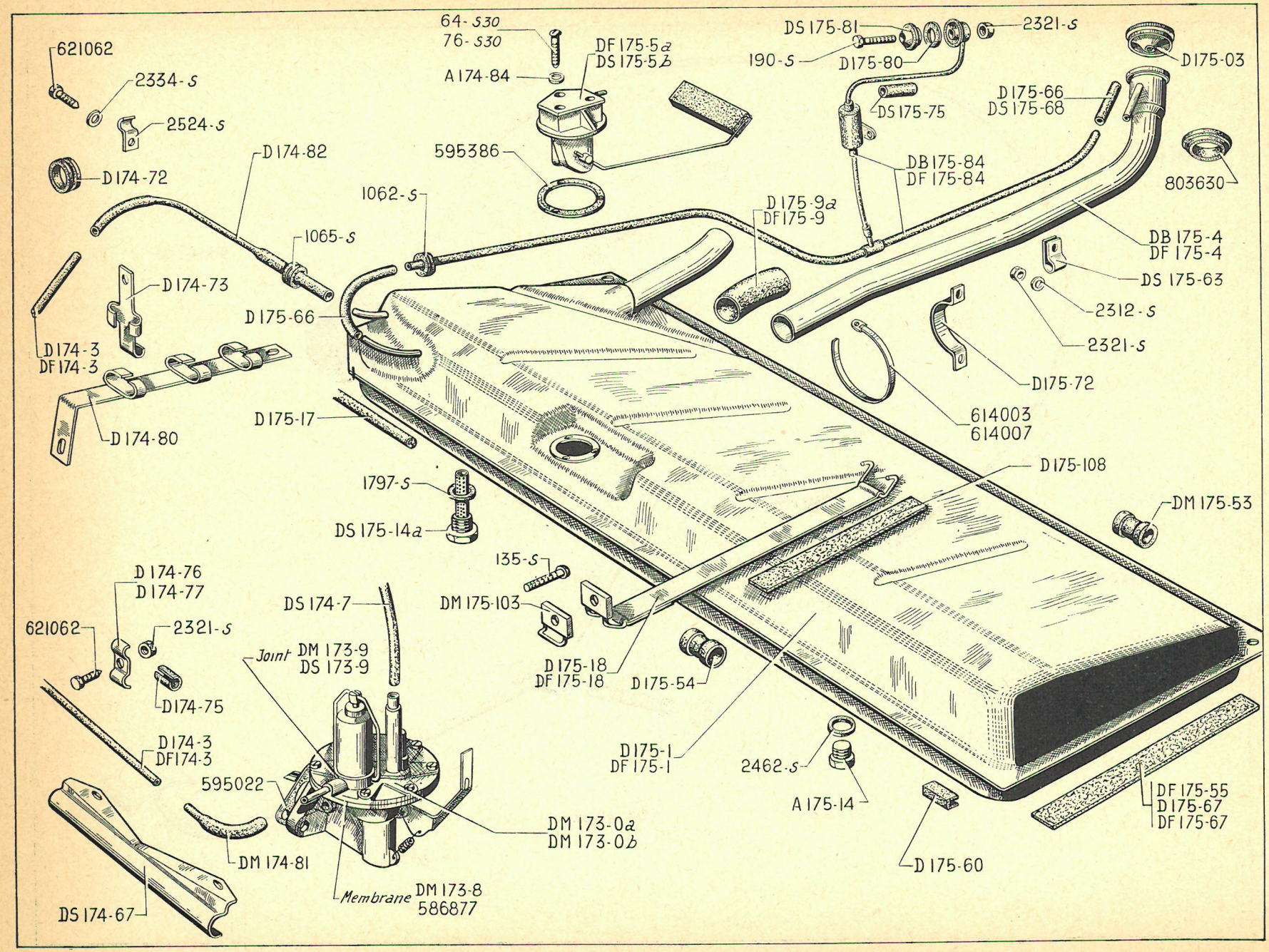
621062
2334-S
2524-S
D174-72
D174-82
1065-S
D174-73
D174-3
DF174-3
D174-80
D175-66
D175-17
64-S30
76-S30
A174-84
DF175-5a
DS175-5b
595386
1062-S
D175-9a
DF175-9
DS175-81
190-S
D175-80
2321-S
D175-03
D175-66
DS175-68
DS175-75
DB175-84
DF175-84
803630
DB175-4
DF175-4
DS 175-63
2312-S
2321-S
D175-72
614003
614007
D175-108
DM175-53
1797-S
DS175-14a
135-S
DM175-103
D175-18
DF175-18
D175-54
D174-76
D174-77
621062
2321-S
D174-75
D174-3
DF174-3
595022
DS174-7
Joint DM173-9
DS173-9
DM174-81
DS174-67
Membrane DM173-8
586877
DM173-0a
DM173-0b
D175-1
DF175-1
2462-S
A175-14
D175-60
DF175-55
D175-67
DF175-67

NUMÉRO	DÉSIGNATION	COEFF.
A 174-84	Joint fibre de 4,5×8×0,5 de rhéostat de jauge (R. VI).	3
A 175-14	Bouchon de vidange de 8×100, long. sous tête 7 mm (R. VI). **BREAK.**	1
DM 173-0a	Pompe complète AC (R. VI).	1
DM 173-0b	Pompe complète GUIOT (R. VI).	1
DM 173-8	Membrane de pompe AC (R. VI).	1
DM 173-9	Joint de cuve de pompe AC (R. VI)	1
DS 173-9	Joint de cuve de pompe GUIOT (R. VI).	1
D 174-3	Tube souple (nylon) d'alimentation d'essence du réservoir à la pompe (R. VI). **BREAK.**	1
DF 174-3	Tube souple (nylon) d'alimentation d'essence du réservoir à la pompe (R. VI). **FAMILIALE.**	1
DS 174-7	Flexible caoutchouc entre pompe et carburateur, long. 320 mm.	1
DS 174-67	Écran de protection du tube souple d'alimentation.	1
D 174-72	Œillet caoutchouc de 25×40×11 de passage du tube souple d'alimentation sur pied milieu.	2
D 174-73	Support du tube souple d'alimentation sur longeron.	1
D 174-75	Bague caoutchouc fendue de 6×10×15 de protection sur tube souple d'alimentation d'essence.	10
D 174-76	Patte double avec vis soudée de fixat. du tube souple d'alimentation. **BREAK.**	2
D 174-77	Patte double nue de fixat. du tube souple d'alimentation. — **BREAK.** — **FAMILIALE.**	 5 8
D 174-80	Support du tube souple d'alimentation d'essence sur pied AV.	1
DM 174-81	Flexible caoutchouc coudée de jonction du tube souple sur pompe à essence.	1
D 174-82	Flexible caoutchouc de 6×15 jonction du tube souple sur réservoir, long. 280 mm.	1
D 175-03	Bouchon de remplissage du réservoir (R. VI).	1
D 175-1	Réservoir d'essence de 65 litres long. 1 m. 250 (R. VI). **BREAK.**	1
DF 175-1	Réservoir d'essence long. 0 m. 710 (R. VI). **FAMILIALE.**	1
DB 175-4	Tubulure de remplissage long. non développée 0 m. 920 (R. VI). **BREAK.**	1
DF 175-4	Tubulure de remplissage long. non développée 0 m. 240 (R. VI). **FAMILIALE.**	1
DF 175-5a	Rhéostat de jauge ED (Veglia) long. 185 mm. (R. VI). **FAMILIALE.**	1
DS 175-5b	Rhéostat de jauge ED (Véglia) long. 155 mm. (R. VI). **BREAK.**	1
D 175-9a	Raccord coudé caoutchouc de jonction de tubulure sur réservoir, diam. 38×47, long. 163 mm **BREAK.**	1
DF 175-9	Raccord caoutchouc de 90×38×47 de jonction de tubulure sur réservoir. **FAMILIALE.**	1
DS 175-14a	Bouchon de vidange avec filtre et joint, côté réserve (20×150), 21 mm sur plats (R. VI).	1
D 175-17	Garniture d'étanchéité de trappe d'accès au réservoir (R. VI).	1
D 175-18	Sangle de fixat. de réservoir, long. 0,480 m. **BREAK.**	2
DF 175-18	Sangle de fixat. de réservoir, long. 0,730 m. **FAMILIALE.**	2
DM 175-53	Cale caoutchouc transversale de réservoir, long. 47 mm. — **BREAK.** — **FAMILIALE.**	 4 7
D 175-54	Cale caoutchouc AR de sangle de fixat. de réservoir, long. 50 mm. **BREAK.**	2
DF 175-55	Bande caoutchouc de 75×35×2 sous réservoir **FAMILIALE.**	2
D 175-60	Butée caoutchouc d'insonorisation du réservoir, long. 40 mm. (R. VI). **BREAK.**	6
DS 175-63	Patte d'attache du tube d'air. (R. VI). — **BREAK.** — **FAMILIALE.**	 2 1
D 175-66	Manchon caoutchouc de 11×18×147 de liaison du tube d'air.	2
D 175-67	Bande caoutchouc de 380×25×2 sous réservoir. **BREAK.**	5
DF 175-67	Bande caoutchouc de 265×60×2 sous réservoir. **FAMILIALE.**	6
DS 175-68	Manchon caoutchouc de 11×18×70 de liaison du tube d'air avec tubulure. **FAMILIALE.**	2

NUMÉRO	DÉSIGNATION	COEFF[1]
D 175-72	Collier de fixat. de tubulure de remplissage, haut. 39 mm. 2 boutonnières à 60 mm d'entr'axes.	1
DS 175-75	Manchon caoutchouc de 4×8×30 de protection de canalisation de mise à l'atmosphère.	
	— **BREAK.**	3
	— **FAMILIALE.**	1
D 175-80	Rondelle caoutchouc de 19×29×3 d'étanchéité de la coupelle sur tube de mise à l'atmosphère.	1
DS 175-81	Coupelle extérieure de tube de mise à l'atmosphère (R. VI).	1
DB 175-84	Tube de mise à l'atmosphère (R. VI). **BREAK.**	1
DF 175-84	Tube de mise à l'atmosphère (R. VI). **FAMILIALE.**	1
DM 175-103	Attache AV de sangle de réservoir sur caisse.	2
D 175-108	Garniture de protection de réservoir, long. 540 mm, larg. 50 mm.	2
64-S 30	Vis TR de 4×12,5 de fixat. de rhéostat et fil de masse (R. III).	1
76-S 30	Vis TR de 4×30 de fixat. du rhéostat (R. III).	3

NUMÉRO	DÉSIGNATION	COEFF[1]
135-S	Vis TR de 5×40 de fixat. des sangles (R. III).	2
190-S	Vis TFB de 5×35 de fixat. de la coupelle du tube de mise à l'atmosphère (R. III).	1
1.062-S	Œillet caoutchouc de 12×21×5 de passage du tube de prise d'air (R. III).	2
1.065-S	Œillet caoutchouc de 22×18×8 de passage du tube souple d'alimentation sur caisse (R. III).	3
1.797-S	Joint fibre de 20,4×26×2 du bouchon de vidange côté réserve (R. VI).	1
2.312-S	Rondelle de 5,5×12 (R. III) des écrous de serrage :	
	— du collier de tubulure de remplissage.	2
	— du tube d'air.	2
2.321-S	Écrou H de 5×75 (R. III) de serrage :	
	— du collier de tubulure de remplissage.	2
	— du tube d'air.	2
	— de la vis de fixat. de la coupelle du tube de mise à l'atmosphère.	1
	— de fixat. de patte avec vis soudée.	2

NUMÉRO	DÉSIGNATION	COEFF[1]
2.334-S	Rondelle crantée de 5,2×9,4 des vis de fixat. des pattes (R. VI).	7
2.462-S	Joint fibre de 8,2×12×1 du bouchon de vidange (R. VI).	1
2.524-S	Patte simple de fixat. du tube souple d'alimentation (R. III).	1
586.877	Membrane de pompe Guiot (R. VI).	1
595.022	Joint entre pompe et cylindre entr'axes des trous 66 mm (R. VI).	1
595.386	Joint caoutchouc de 36×55×2 (3 trous de 4,5) du rhéostat (R. VI).	1
614.003	Collier de serrage de raccord de tubulure, long. 335 mm (R. VI).	2
614.007	Collier de serrage de manchon sur tube de prise d'air, long. 190 mm (R. VI).	4
621.062	Vis TH de 5×14 (R. III) de fixat. :	
	— des pattes du tube souple.	
	BREAK.	6
	FAMILIALE.	10
	— d'écran de protection du tube sur traverse milieu.	2
803.630	Collerette de 34×84×15 de tubulure de remplissage (R. IV).	
	— **BREAK.**	1
	— **FAMILIALE.**	2

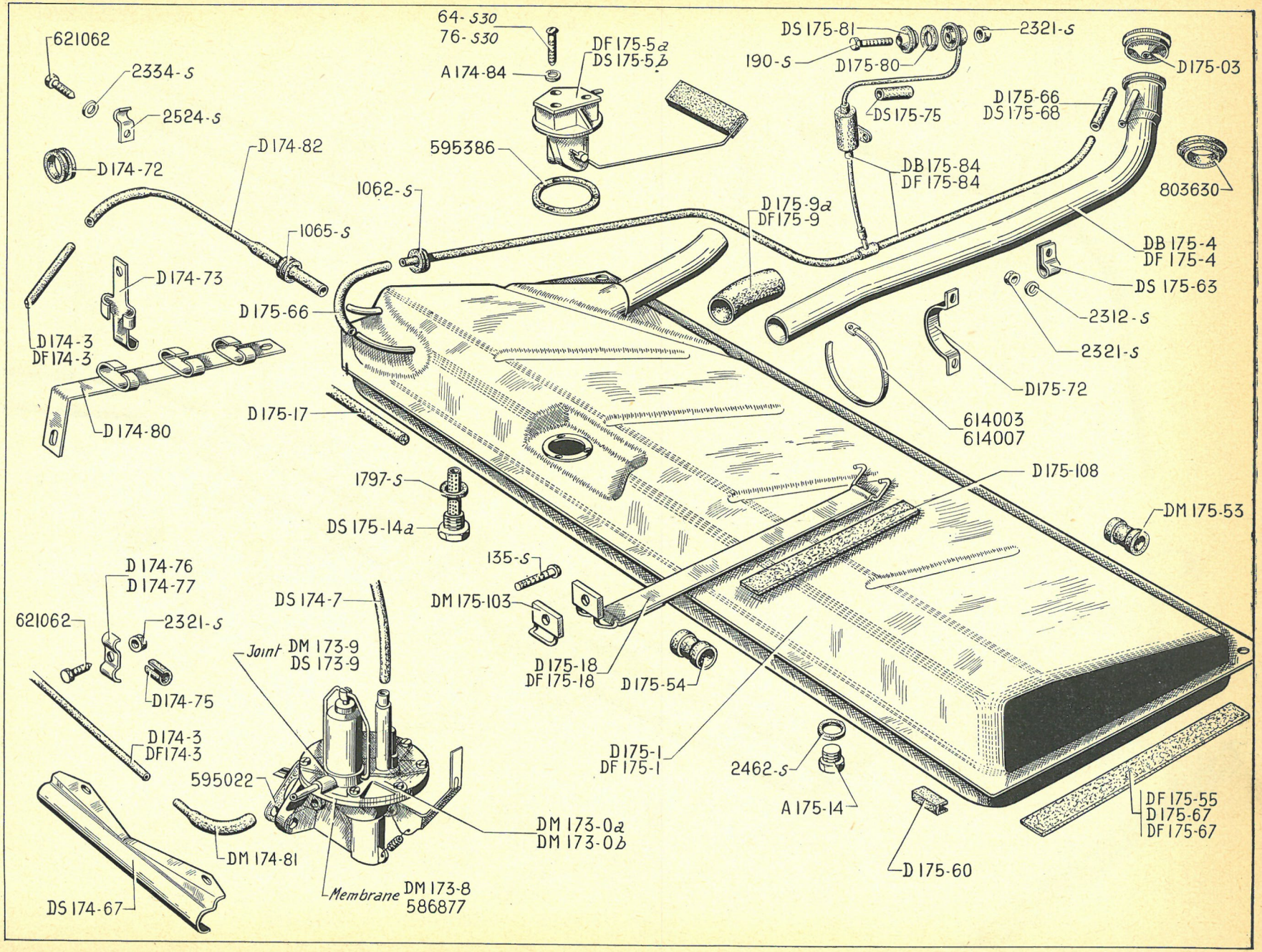
621062
2334-S
2524-S
D174-72
D174-82
1065-S
D174-73
D174-3
DF174-3
D174-80
64-S30
76-S30
A174-84
DF175-5a
DS175-5b
595386
1062-S
D175-66
D175-17
1797-S
DS175-14a
DS175-81
190-S
D175-80
2321-S
D175-03
DS175-75
D175-66
DS175-68
DB175-84
DF175-84
803630
D175-9a
DF175-9
DB175-4
DF175-4
DS175-63
2312-S
2321-S
D175-72
614003
614007
D175-108
DM175-53
135-S
DM175-103
D175-18
DF175-18
D175-54
D175-1
DF175-1
2462-S
A175-14
D175-60
DF175-55
D175-67
DF175-67
D174-76
D174-77
621062
2321-S
D174-75
D174-3
DF174-3
DS174-7
Joint DM173-9
DS173-9
595022
DM174-81
DS174-67
Membrane DM173-8
586877
DM173-0a
DM173-0b

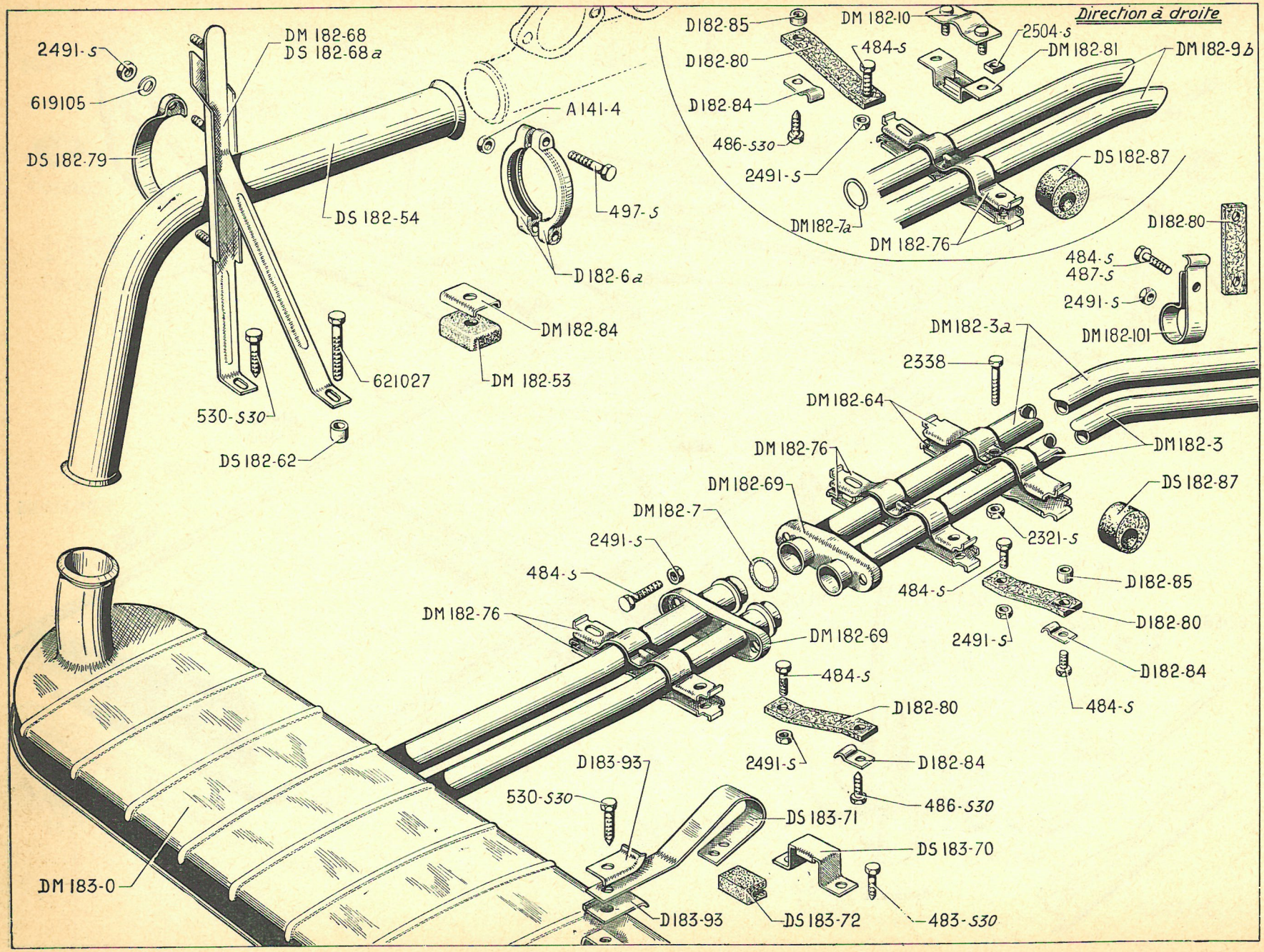
Direction à droite
2491-S
619105
DS 182-79
DM 182-68
DS 182-68a
DS 182-54
A 141-4
497-S
D 182-6a
DM 182-84
DM 182-53
621027
530-S30
DS 182-62
D182-85
D182-80
D182-84
486-S30
2491-S
DM 182-10
484-S
2504-S
DM 182-81
DM 182-9b
DS 182-87
DM182-7a
DM 182-76
D182-80
484-S
487-S
2491-S
DM 182-101
DM182-3a
2338
DM 182-64
DM 182-76
DM 182-69
DM 182-7
2491-S
484-S
DM 182-76
DM 182-69
484-S
D182-80
2491-S
D182-84
486-S30
DS 183-71
DS 183-70
DS 183-72
483-S30
D183-93
530-S30
D183-93
DM 183-0
DM 182-3
DS 182-87
2321-S
484-S
D182-85
D182-80
2491-S
D182-84
484-S

NUMÉRO	DÉSIGNATION	COEFF.
	AVANT **Tous Types**	
A 141-4	Écrou H de 7×100 de fixat. des demi-colliers.	4
D 182-6a	Demi-collier d'assemblage du tube AV.	4
DM 182-53	Cale caoutchouc de 40×25×19 sous support du collier de tube d'échappement AV. **AMBULANCE.**	1
DS 182-54	Tube AV sans pot de prétédente, long. non développée 623 mm.	1
DS 182-62	Entretoise de 9,5×18×18 du support du collier de tube AV.	1
DM 182-68	Support avec vis du collier de tube AV. **AMBULANCE.**	1
DS 182-68a	Support du collier de tube AV avec vis soudées. **BREAK.**	1
DM 182-69	Bride d'assemblage des tubes.	2
DS 182-79	Collier de fixat. du tube AV sur support.	1
DM 182-84	Plaquette d'appui de 40×30×5 de cale sous support du collier de tube AV. **AMBULANCE.**	1
DM 183-0	Pot d'échappement.	1
DS 183-70	Étrier de fixat. du ressort support du pot d'échappement.	1
DS 183-71	Ressort support du pot d'échappement.	1
DS 183-72	Cale caoutchouc de 35×23,5×17 de maintien du ressort support du pot d'échappement.	2
D 183-93	Plaquette de 40×27×1,8, un trou de 9,5 de serrage du ressort support du pot d'échappement.	2
483-S 30	Vis TH de 7×15 de fixat. de l'étrier du ressort support du pot d'échappement (R. III).	2
497-S	Vis TH de 7×50 de serrage de demi-collier de fixat. du tube AV (R. III).	4
530-S 30	Vis TH à pointe de 9×22 de fixat. (R. III) :	
	— du support de collier du tube AV.	1
	— du ressort sur patte support du pot d'échappement.	1
2.491-S	Écrou H de 7×100 de serrage du collier du tube AV sur support (R. III).	2
619.105	Rondelle de 7,5×14×2 d'écrou de serrage du collier du tube AV sur support (R. III).	2
621.027	Vis TH de 9×50 de fixat. du support de collier du tube AV (R. III).	1
	ARRIÈRE **Direction à gauche**	
DM 182-3	Tube de sortie gauche (repéré avec une touche de peinture).	1
DM 182-3a	Tube de sortie droit (sans repère).	1
DM 182-7	Joint rond de 28×35×3,5 entre tube et sortie d'échappement sous caisse (R. VI).	2
DM 182-64	Demi-collier de fixat. AR des tubes de sortie.	2
DM 182-76	Demi-collier de fixat. des tubes de sortie sous caisse.	4
D 182-80	Bande caoutchouc de 90×30×8 de fixat. des tubes de sortie sous caisse, 2 trous de 10,2 à 62 mm d'entr'axe, sans entretoise.	5
D 182-84	Plaquette de 28×28×1,5, un trou de 7,5 de serrage de bande caoutchouc des tubes de sortie (R. VI).	4
D 182-85	Entretoise de 8×10×7 de bande caoutchouc (R. VI).	8
DS 182-87	Butée caoutchouc de protection des tubes de sortie.	6
DM 182-101	Collier de fixat. AR des tubes de sortie.	2
484-S	Vis TH de 7×17,5 (R. III) d'assemblage :	
	— de bride des tubes de sortie.	2
	— de demi-colliers AV et milieu des tubes de sortie.	4
	— de bande caoutchouc AR support des colliers.	1
486-S 30	Vis TH de 7×22,5 à pointe de serrage des bandes caoutchouc des tubes de sortie sous caisse (R. III).	4
487-S	Vis TH de 7×25 de serrage de collier AR des tubes de sortie (R. III).	1

NUMÉRO	DÉSIGNATION	COEFF^t
2.321-S	Écrou H de 5×75 de la vis de serrage de demi-collier AR des tubes de sortie (R. III).	1
2.338	Vis TH de 5×20 de serrage de demi-collier AR des tubes de sortie (R. III).	1
2.491-S	Écrou H de 7×100 de serrage (R. III) :	
	— de bande caoutchouc sur demi-collier AV, milieu et AR.	6
	— de bride de tubes de sortie.	2
	ARRIÈRE	
	Direction à droite	
DM 182-7a	Joint rond (cuivre) de 28×35×3,5 entre tube et sortie d'échappement sous caisse (R. VI).	2
DM 182-9b	Tube de sortie droit et gauche.	2
DM 182-10	Patte avec vis de fixat. AR de tube de sortie.	2
DM 182-76	Demi-collier de fixat. des tubes de sortie sous caisse.	6
D 182-80	Bande caoutchouc de 90×30×8 de fixat. des tubes de sortie sous caisse, 2 trous de 10,2 à 62 mm d'entr'axe, sans entretoise.	6
DM 182-81	Support de fixat AR de tube de sortie.	2
D 182-84	Plaquette de 28×28×1,5, un trou de 7,5 de serrage de bande caoutchouc des tubes de sortie.	6
D 182-85	Entretoise de 8×10×7 de bande caoutchouc (R. VI).	12
DS 182-87	Butée caoutchouc de protection des tubes de sortie.	6
484-S	Vis TH de 7×17,5 d'assemblage des demi-colliers (R. III).	6
486-S 30	Vis TH de 7×22,5 à pointe de serrage des bandes caoutchouc sur caisse (R. III).	6
2.491-S	Écrou H de 7×100 (R. III) :	
	— de bride de tubes de sortie.	2
	— de bande caoutchouc sur demi-collier.	6
2.504-S	Écrou carré de 7×100 des vis de fixat. AR des tubes de sortie (R. III).	2

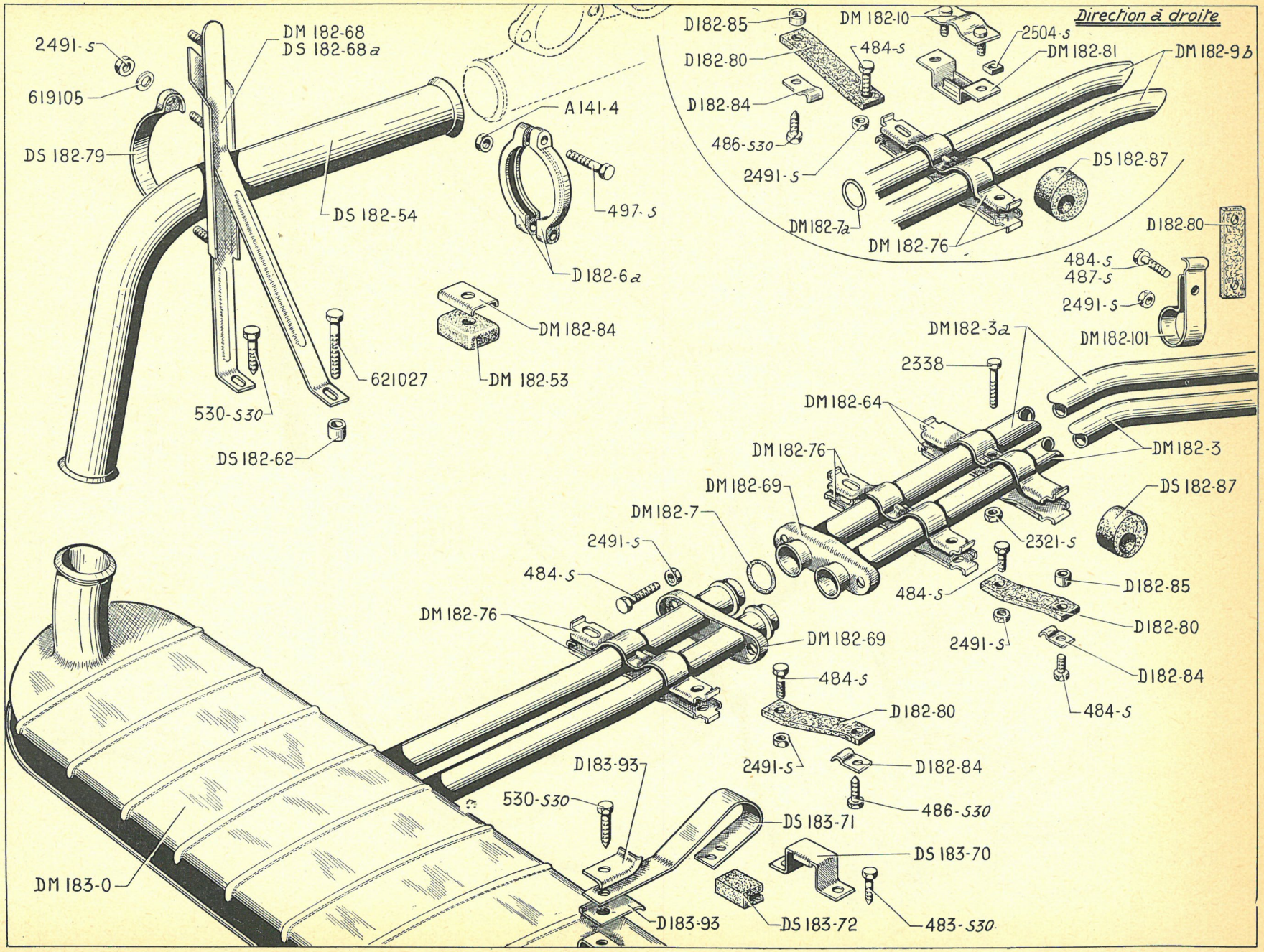
Direction à droite
2491-S
619105
DM 182-68
DS 182-68a
DS 182-79
DS 182-54
A 141-4
497-S
D 182-6a
DM 182-84
DM 182-53
621027
530-S30
DS 182-62
D182-85
D182-80
D182-84
486-S30
2491-S
DM 182-10
484-S
2504-S
DM 182-81
DM 182-9b
DS 182-87
DM182-7a
DM 182-76
D182-80
484-S
487-S
2491-S
DM 182-101
DM 182-3a
2338
DM 182-64
DM 182-3
DM 182-76
DM 182-69
DM 182-7
DS 182-87
2321-S
2491-S
484-S
D182-85
484-S
D182-80
2491-S
D182-84
484-S
DM 182-76
DM 182-69
484-S
D182-80
2491-S
D182-84
486-S30
D183-93
530-S30
DS 183-71
DS 183-70
DM 183-0
D183-93
DS 183-72
483-S30

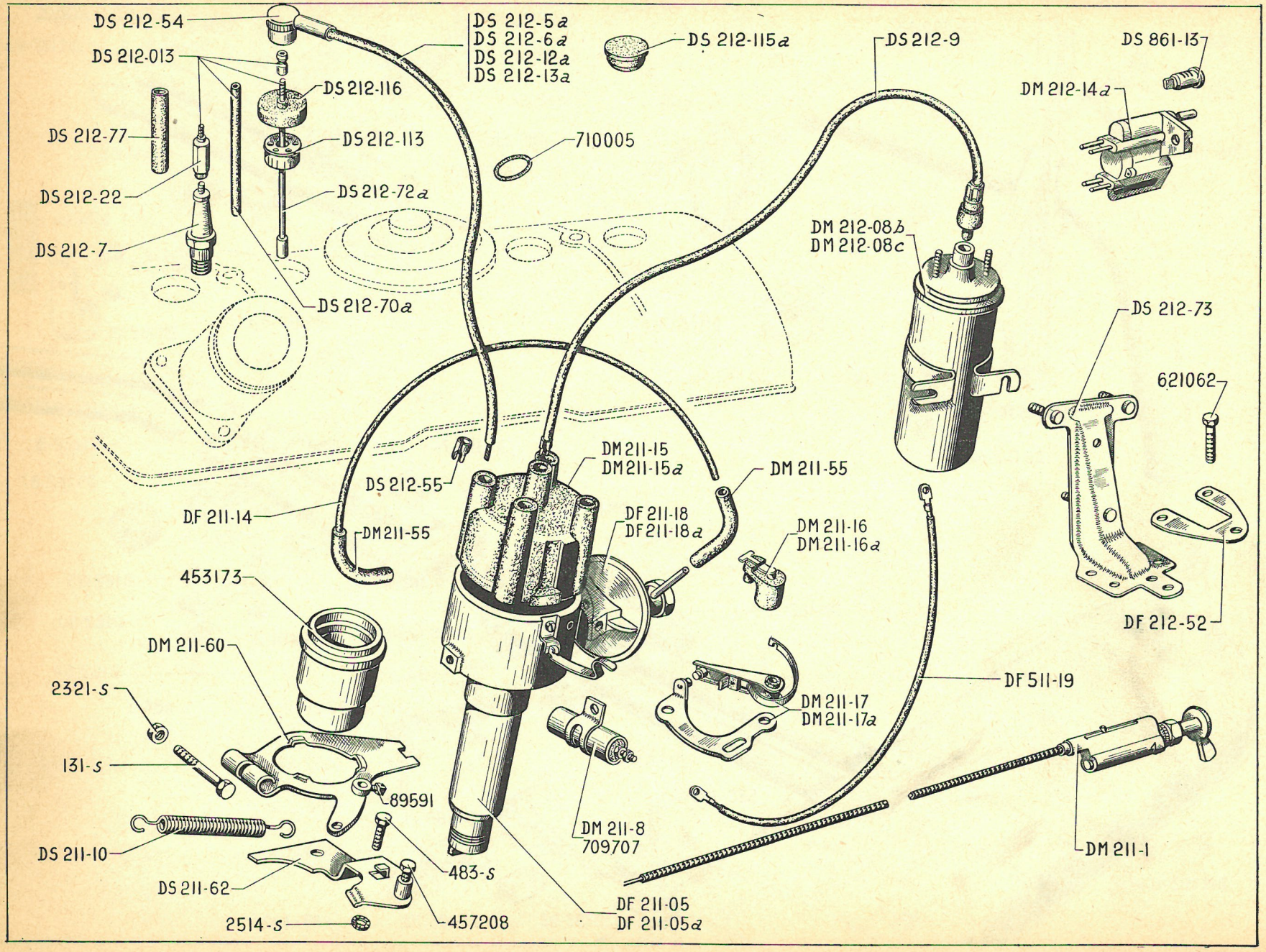
DS 212-54
DS 212-013
DS 212-116
DS 212-77
DS 212-113
DS 212-22
DS 212-72a
DS 212-7
DS 212-70a
DS 212-5a
DS 212-6a
DS 212-12a
DS 212-13a
DS 212-115a
710005
DS 212-9
DS 861-13
DM 212-14a
DM 212-08b
DM 212-08c
DS 212-73
621062
DF 212-52
DS 212-55
DM 211-15
DM 211-15a
DM 211-55
DF 211-14
DM 211-55
DF 211-18
DF 211-18a
DM 211-16
DM 211-16a
453173
DM 211-60
2321-s
131-s
89591
DS 211-10
DS 211-62
2514-s
483-s
457208
DF 211-05
DF 211-05a
DM 211-8
709707
DM 211-17
DM 211-17a
DF 511-19
DM 211-1

NUMÉRO	DÉSIGNATION	COEFF^t
DF 211-05	Allumeur complet DUCELLIER (R. VI).	1
DF 211-05a	Allumeur complet SEV (R. VI).	1
DM 211-1	Commande d'avance, long. 440 mm (R. VI).	1
DM 211-8	Condensateur DUCELLIER (R. VI).	1
DS 211-10	Ressort de rappel d'allumeur diam. extér. 9 mm, long. 70 mm.	1
DF 211-14	Tube de 3×4 (rilsan) de prise de dépression, long.300 mm (R. VI)	1
DM 211-15	Tête d'allumeur DUCELLIER (R. VI).	1
DM 211-15a	Tête d'allumeur SEV (R. VI).	1
DM 211-16	Rotor DUCELLIER (R. VI).	1
DM 211-16a	Rotor SEV (R. VI).	1
DM 211-17	Rupteur complet DUCELLIER (R. VI).	1
DM 211-17a	Linguet avec support de contact SEV (R.VI).	1
DF 211-18	Capsule à dépression DUCELLIER (R. VI).	1
DF 211-18a	Capsule à dépression SEV (R. VI).	1
DM 211-55	Raccord caoutchouc de tube de dépression.	2
DM 211-60	Levier d'allumeur.	1
DS 211-62	Tôle avec barillet de fixat. d'allumeur.	1
DM 212-08b	Bobine d'allumage 12 Volts DUCELLIER (R. VI).	1
DM 212-08c	Bobine d'allumage 12 Volts SEV (R. VI).	1
DS 212-013	Connexion de bougie complète (sans bougie).	4
DS 212-5a	Fil de bougie d'allumeur au 1er cylindre, long. 0,460 m.	1
DS 212-6a	Fil de bougie d'allumeur au 2e cylindre, long. 0,400 m.	1
DS 212-7	Bougie Marchal de 14 mm (35B) (R. VI).	4
DS 212-9	Fil d'allumeur à la bobine, long. 0,405 m.	1
DS 212-12a	Fil de bougie d'allumeur au 3e cylindre, long. 0,290 m.	1
DS 212-13a	Fil de bougie d'allumeur au 4e cylindre, long. 0,405 m.	1
DM 212-14a	Commutateur d'allumage et de commande de démarreur sans barillet (R. VI).	1
DS 212-22	Embout de bougie (R. VI).	4
DF 212-52	Plaque de renfort du support de bobine.	1
DS 212-54	Embout de fil de bougie (R. VI).	4
DS 212-55	Embout de fil de bougie (R. VI).	5
DS 212-70a	Gaine isolante de tige de connexion de bougie, long. 84 mm (R. VI).	4
DS 212-71	Fiche supérieure sur tige de connexion de bougie (R. VI).	4
DS 212-72a	Tige de connexion de bougie, long. 110 mm (filetage 4×75) (R. VI).	4
DS 212-73	Support de bobine.	1
DS 212-77	Protecteur de 9×12×70 de connexion de bougie (R. VI).	4
DS 212-113	Bouchon puits de bougie (R. VI).	4
DS 212-115a	Bouchon caoutchouc d'obturation du trou de 40 mm, de passage de clé de bougie dans l'auvent.	1
DS 212-116	Capuchon caoutchouc de puits de bougie, diam. intér. 41 mm.	4
DF 511-19	Fil de bobine à rupteur, long. 450 mm.	1
DS 861-13	Jeu de 4 barillets (5 paillettes) du commutateur et de portes (R. VI).	1

NUMÉRO	DÉSIGNATION	COEFF.
131-S	Vis TR de 5×30 de serrage du levier d'allumeur (R. III).	1
483-S	Vis TH de 7×15 de fixat. de la tôle et du levier (R. III).	2
2.321-S	Écrou H de 5×75 de la vis de serrage du levier d'allumeur (R. III).	1
2.514-S	Rondelle crantée de 7,3×12 de la vis de fixat. de la tôle et du levier (R. VI).	1
89.591	Vis TC de 4×8 de serrage de câble (R. III).	1
453.173	Remboîtage d'allumage (R. III).	1
457.208	Vis TH fentée de 5×7,5 d'arrêt de gaine de commande d'avance (R. III).	1
621.062	Vis TH de 5×14 de fixat. du support de bobine (R. III).	2
709.707	Condensateur SEV (R. VI).	1
710.005	Anneau caoutchouc de groupement des fils de bougie (R. III).	1

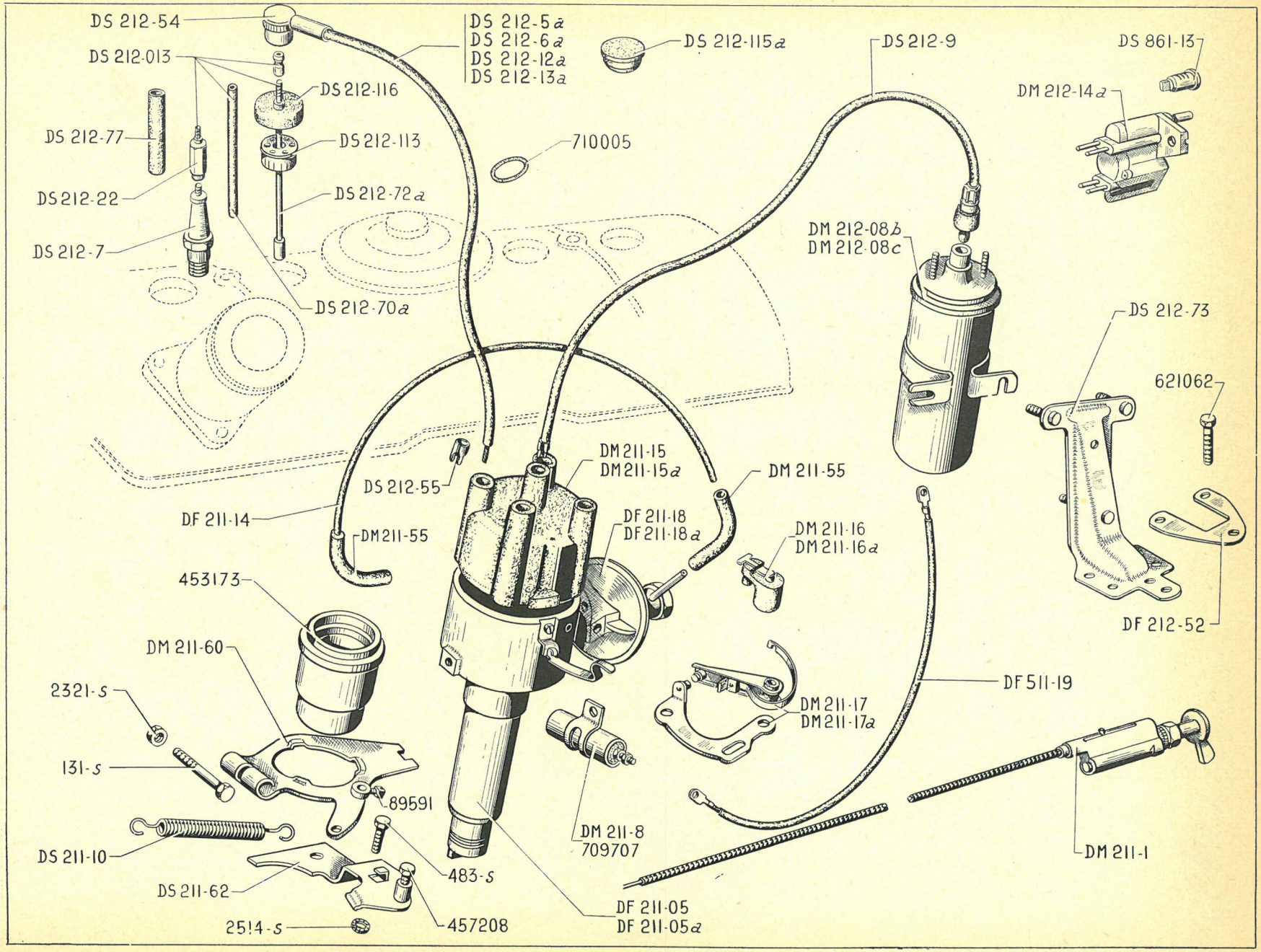
DS 212-54
DS 212-013
DS 212-116
DS 212-77
DS 212-113
DS 212-22
DS 212-72a
DS 212-7
DS 212-70a
DS 212-5a
DS 212-6a
DS 212-12a
DS 212-13a
DS 212-115a
710005
DS 212-9
DS 861-13
DM 212-14a
DM 212-08b
DM 212-08c
DS 212-73
621062
DF 212-52
DS 212-55
DM 211-15
DM 211-15a
DM 211-55
DF 211-14
DM 211-55
DF 211-18
DF 211-18a
DM 211-16
DM 211-16a
453173
DM 211-60
2321-S
131-S
89591
DS 211-10
DS 211-62
25!4-S
483-S
457208
DF 211-05
DF 211-05a
DM 211-8
709707
DM 211-17
DM 211-17a
DF 511-19
DM 211-1

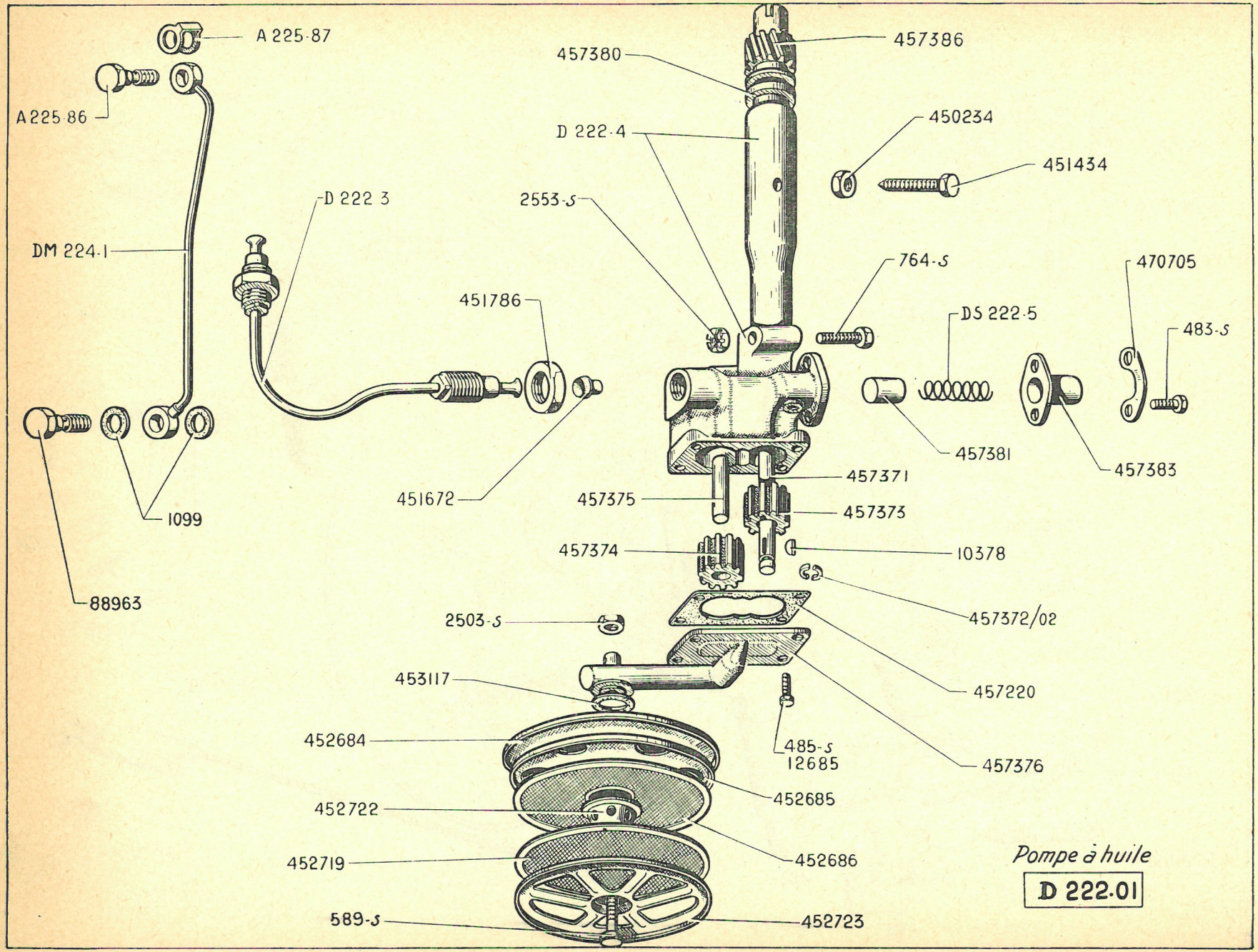
A 225-87
A225-86
DM 224-1
1099
88963
D 222 3
451786
451672
457380
457386
D 222-4
450234
451434
2553-S
764-S
470705
DS 222-5
483-S
457381
457383
457371
457375
457373
457374
10378
2503-S
457372/02
453117
457220
485-S
12685
457376
452684
452685
452722
452686
452719
589-S
452723
Pompe à huile
D 222.01

NUMÉRO	DÉSIGNATION	COEFF[t]
A 225-86	Vis TH raccord de 7×18 (trou de 1mm) de fixat. sur culasse du tube de graissage des culbuteurs.	1
A 225-87	Joint double de 7,2 mm de vis raccord sur culasse (R. VI).	1
D 222-01	Pompe à huile complète avec filtres.	1
D 222-3	Tuyauterie d'huile entre pompe et cylindre.	1
D 222-4	Corps de pompe avec support.	1
DS 222-5	Ressort de clapet de décharge.	1
DM 224-1	Tube de graissage des culbuteurs entr'axe 190 mm.	1
483-S	Vis TH de 7×15 de fixat. du boîtier de ressort de piston (R. III).	2
485-S	Vis TH de 7×20 de fixat. du fond sur corps de pompe (R. III).	3
589-S	Vis TH de 7×60 de fixat. des filtres sur pompe (R. III).	1
764-S	Vis TH de 8×42,5 de serrage du tube support de pompe sur corps de pompe (R. III).	1
1.099	Joint de 10,5×18×1 de la tuyauterie de graissage des culbuteurs (R. VI).	2
2.503-S	Écrou H de 7×100 (haut. 6 mm) de blocage des filtres sur fond de pompe (R. III).	1
2.553-S	Écrou H crénelé de 8×125 de la vis de serrage du tube support de pompe (R. III).	1
10.378	Clavette Woodruff du pignon fixe (épais. 2,5 mm) (R. I).	1
12.685	Vis TF de 7×15 de fixat. du fond sur corps de pompe (R. I).	1
88.963	Vis TH raccord de 10×18 de fixat. sur cylindre du tube de graissage des culbuteurs (R. I).	1
450.234	Contre-écrou H de 10×100 (haut. 4 mm) de la vis 451.434 de fixat. du tube support de pompe (R. I).	1
451.434	Vis TH à pointe de 10×30 de fixat. du tube support de pompe (R. I).	1
451.672	Raccord conique de circulation d'huile sur pompe et sur cylindre (R. I).	2
451.786	Contre-écrou H de 20×150 de fixat. de la tuyauterie entre pompe et cylindre. (R. I)	2
452.684	Carter supér. de protection des filtres (R. I).	1
452.685	Tôle supér. des filtres de pompe (6 trous de 30) (R. I).	1
452.686	Filtre supér. de pompe (diam. de l'œillet 30 mm) (R. I).	1
452.719	Filtre infér. de pompe (diam. de l'œillet 11 mm) (R. I).	1
452.722	Entretoise des filtres (R. I).	1
452.723	Tôle infér. des filtres de pompe (6 trous triangulaires) (R. I).	1
453.117	Joint de 29×42 entre fond de pompe et tôle supér. de protection des filtres (R. VI).	1
457.220	Joint de fond de pompe, épais. 0,05 (R. VI).	1
457.371	Arbre de commande du pignon fixe, long. 288,5 mm.	1
457.372/02	Segment d'arrêt de pignon fixe haut. 7 mm (2 pièces) (R. I).	1
457.373	Pignon fixe denture droite (10 dents, haut. 24,9 mm) (R. I).	1
457.374	Pignon fou denture droite (10 dents, haut. 24,9 mm) (R. I).	1
457.375	Axe du pignon fou, long. 44 mm (R. I).	1
457.376	Fond de pompe formant support des filtres (sans logement pour axes) (R. I).	1
457.380	Bague du tube support 12,5×24×28×37 (R. I).	1
457.381	Piston de décharge, diam. 12 mm, long. 20 mm (R. I).	1
457.383	Boîtier de ressort de piston (R. I).	1
457.386	Pignon de commande de pompe et distributeur, 10 dents pas à gauche, haut. totale 45,2 mm (R. I).	1
470.705	Arrêtoir double de 7,5 mm (entr'axe 32 mm) des vis de fixat. du boîtier de ressort (R. I).	1

NUMÉRO	DÉSIGNATION	COEFF^t
DF 141-98	Raccord de sortie d'eau (filetage 20×150, diam. extér. 19 mm).	1
DF 231-04	Pompe à eau complète sans poulie, couvercle ni thermostat (corps avec trou fileté à 20×150)	1
DF 231-1	Corps de pompe à eau bagué (trou fileté de 20×150 pour raccord de sortie d'eau).	1
DF 231-3	Arbre de pompe à eau avec turbine emmanchée (turbine, long. 22,5 mm).	1
DM 231-4a	Poulie de pompe et de ventilateur.	1
DM 231-6	Courroie d'entraînement de pompe à eau et dynamo (R. VI).	1
DM 231-9	Couvercle goujonné de pompe à eau.	1
D 231-87	Joint entre pompe à eau et couvercle (R. VI).	1
D 231-88	Joint entre couvercle de pompe à eau et culasse (R. VI).	1
D 231-91	Rondelle de 9×28×4 sous écrou de fixat. de poulie de pompe et ventilateur.	1
	Rondelle de réglage de roulement d'arbre de pompe, diam. 15,5×24,2 :	ALD
DS 231-92	Épais. 1 mm.	
DS 231-92a	Épais. 1,5 mm.	
DS 231-92b	Épais. 2 mm.	
DS 231-92c	Épais. 0,5 mm.	
D 234-01	Régulateur thermostatique (R. VI) **BREAK, COMMERCIALE, FAMILIALE.**	1
DS 234-01	Régulateur thermostatique (R. VI) **AMBULANCE.**	1
DM 241-1	Ventilateur nylon, 8 pales (bossages de fixat. débordant la face d'appui de 0,5 mm).	1
DS 241-93	Vis TH de 7×28 (tête : 10 sur plat) de fixat. du ventilateur (R. VI).	4
D 314-82	Écrou tôle filet, extér. 45×150 de blocage de roulement d'arbre de pompe.	1
D 314-140	Cuvette de retenue des demi-segments d'arrêt (15,2×21×27×6).	1
487-S	Vis TH de 7×25 de fixat. de pompe à eau (R. III).	1
635-S	Goujon de 7×30,5 (filet. 17 et 10,5) de fixat. de pompe à eau sur couvercle (R. III).	1
2.370-S	Écrou H de 9×125 de fixat. de poulie de pompe et ventilateur (R. III).	1
2.493-S	Écrou H de 7×100 de fixat. de pompe à eau (R. III).	3
3.298-S	Bague de 15×19×20 de corps de pompe à eau (R. VI).	1
4.153-S	Clavette Woodruff de 4×5×13 de fixat. de poulie de pompe et de ventilateur (R. VI).	1
456.399	Garniture d'étanchéité, diam. : int. 15 mm, ext. 35 mm (R. VI).	1
472.394/02	Demi-segment d'arrêt de roulement, haut. 9,4 mm (2 pièces) (R. I).	1
611.014	Arrêtoir simple de 9,5 mm d'écrou de fixat. de poulie de pompe et ventilateur (R. I).	1
616.014	Goujon de 7×35,5 de fixat. de pompe sur couvercle.	2
619.047	Joint du raccord de sortie d'eau 20,5×26×1,5 à 2 (R. VI).	1
620.111	Roulement à billes de 15×42×13 à double flasque d'étanchéité (R. VI).	1
621.029	Vis TH de 10×60 de fixat. du couvercle de pompe à eau sur culasse (R. I).	2
700.175	Graisseur à huile de douille de corps de pompe (R. VI).	1

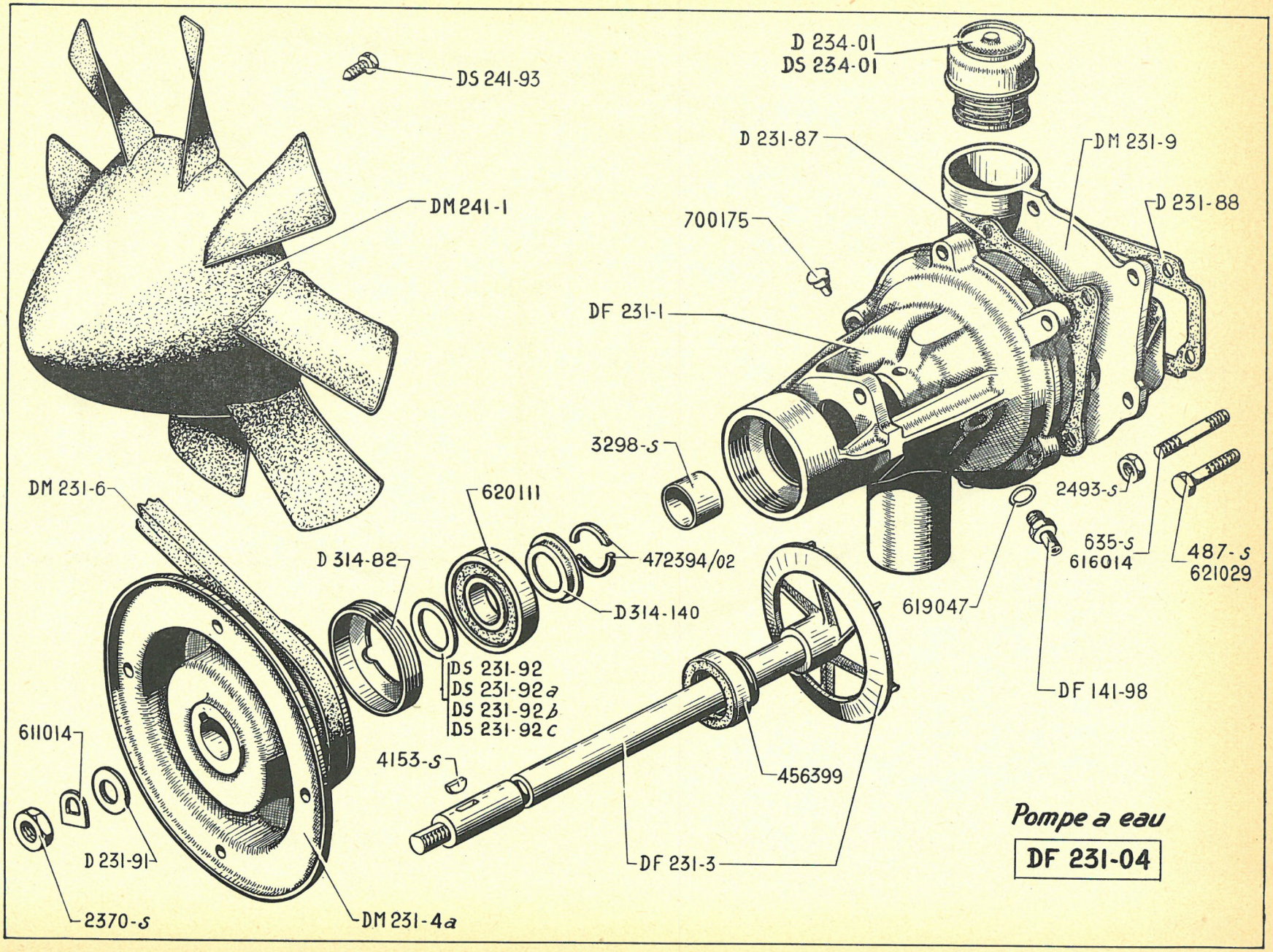
DS 241-93
D 234-01
DS 234-01
D 231-87
DM 231-9
D 231-88
DM 241-1
700175
DF 231-1
3298-S
2493-S
635-S
616014
487-S
621029
DM 231-6
620111
D 314-82
472394/02
D 314-140
619047
DS 231-92
DS 231-92a
DS 231-92b
DS 231-92c
611014
4153-S
456399
DF 141-98
D 231-91
DF 231-3
2370-S
DM 231-4a
Pompe a eau
DF 231-04

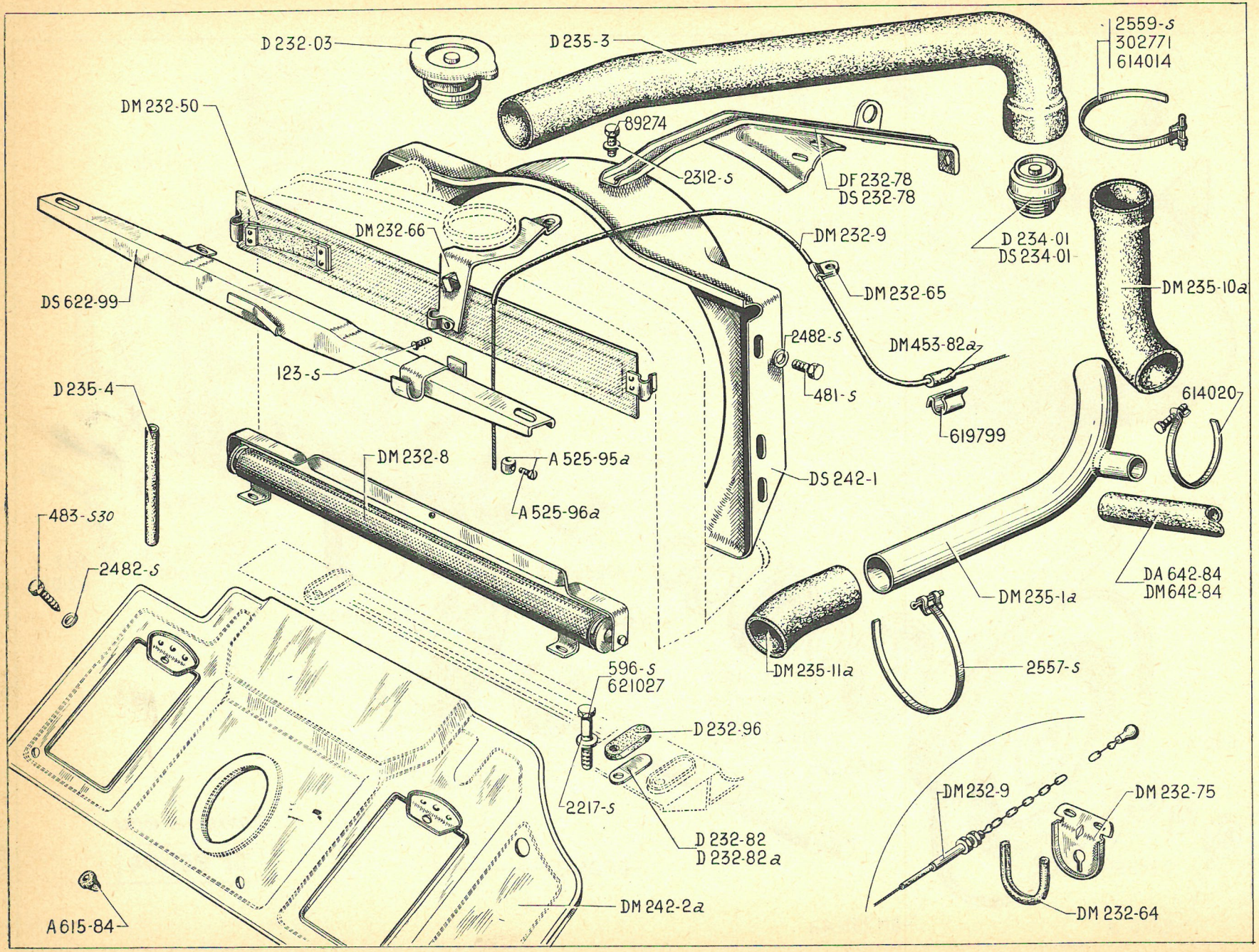
D 232-03
D 235-3
2559-S
302771
614014
DM 232-50
89274
2312-S
DF 232-78
DS 232-78
D 234-01
DS 234-01
DM 232-66
DM 232-9
DM 235-10a
DS 622-99
DM 232-65
2482-S
DM 453-82a
123-S
481-S
D 235-4
614020
619799
DM 232-8
A 525-95a
DS 242-1
A 525-96a
483-S30
2482-S
DA 642-84
DM 642-84
DM 235-1a
DM 235-11a
2557-S
596-S
621027
D 232-96
2217-S
D 232-82
D 232-82a
DM 232-9
DM 232-75
DM 242-2a
DM 232-64
A 615-84

NUMÉRO	DÉSIGNATION	COEFF^t
A 615-84	Butée caoutchouc sur déflecteur. Depuis Avril 58.	3
D 232-03	Bouchon de radiateur (R. VI).	1
DF 232-78	Tirant de radiateur. **SAUF AMBULANCE.**	1
DS 232-78	Tirant de radiateur. **AMBULANCE**	1
D 232-82	Cale de réglage de radiateur, épais. 1 mm.	ALD
D 232-82a	Cale de réglage de radiateur, épais. 2 mm.	ALD
D 232-96	Plaquette caoutchouc de 60×35×16 sous patte du radiateur.	2
D 234-01	Régulateur thermostatique de circulation d'eau sur pompe (R. VI). **SAUF AMBULANCE.**	1
DS 234-01	Régulateur thermostatique de circulation d'eau (R. VI). **AMBULANCE.**	1
DM 235-1a	Tube d'aspiration entre radiateur et pompe à eau avec tube de raccordement.	1
D 235-3	Raccord coudé supérieur entre pompe à eau et radiateur.	1
D 235-4	Tube caoutchouc de 6×9×300 de trop-plein du radiateur.	1
DM 235-10a	Raccord caoutchouc entre tube d'aspiration et pompe à eau.	1
DM 235-11a	Raccord caoutchouc entre tube d'aspiration et radiateur, coudes longueur 20×30.	1
DS 242-1	Collecteur d'air sur radiateur (R. VI).	1
DM 242-2a	Déflecteur d'air.	1
DS 622-99	Support de roue de secours avec pattes d'accrochage de rallonge et de manivelle de dégommage.	1
DA 642-84	Tube souple de retour d'eau entre tube d'aspiration et radiateur de chauffage. **AMBULANCE.**	1
DM 642-84	Tube souple de retour d'eau entre tube d'aspiration et radiateur de chauffage. **SAUF AMBULANCE.**	1
481-S	Vis TH de 7×10 de fixat. du collecteur d'air sur radiateur (R. III).	4
483-S 30	Vis TH de 7×15 de fixat. du déflecteur (R. III).	2
596-S	Vis TH de 9×42 de fixat. du radiateur sur support (R. III).	1
2.217-S	Rondelle de 9,5×16×2 de vis de fixat. des plaquettes caoutchouc sous radiateur (R. III).	2
2.312-S	Rondelle de 5,5×12 de la vis de fixat. du tirant sur radiateur (R. III).	1
2.482-S	Rondelle de 7,5×14 (R. III) des vis de fixat. : — du collecteur d'air. — du déflecteur d'air.	4 2
2.557-S	Collier PC à goupille de serrage des raccords de tube d'aspiration long. 366 mm (R. VI).	4
2.559-S	Collier PC à goupille de serrage du raccord supérieur sur régulateur thermostatique long. 485 mm (R. VI).	1
89.274	Vis TH de 5×13 de fixat. du tirant de radiateur (R. III).	1
302.771	Collier de serrage du raccord supérieur sur radiateur (R. VI).	1
614.014	Collier HB à vis de serrage du raccord supérieur sur couvercle de pompe à eau (R. VI).	1
614.020	Collier ligarex à vis de serrage du tube souple de retour d'eau, long. 113 mm (R. VI).	2
621.027	Vis TH de 9×50 de fixat. du radiateur sur support (R. III).	1

RIDEAU DE CHAUFFAGE AMBULANCE

A 525-95a	Barillet serre-câble de commande de rideau (R. VI).	2
A 525-96a	Vis tête cylindrique du barillet (R. VI).	2
DM 232-8	Rideau de radiateur (R. VI).	1
DM 232-9	Commande de rideau (R. VI).	1
DM 232-50	Écran de radiateur.	1
DM 232-64	Protecteur caoutchouc pour support arrêt de chaîne (R. VI).	1
DM 232-65	Patte de maintien de gaine, sur support de batterie (R. VI).	1
DM 232-66	Support de gaine, sur radiateur.	1
DM 232-75	Support d'arrêt de chaîne (R. VI).	1
DM 453-82a	Bague de protection sur guide de câble.	1
123-S	Vis TR de 5×10 de fixat. de gaine sur support (R. III).	1
619.799	Agrafe de fixat. de câble de rideau (R. VI).	2

NUMÉRO	DÉSIGNATION	COEFF.
D 312-0	Mécanisme d'embrayage (R. VI).	1
D 312-1	Carter tôle support des linguets, diam. 243 mm (R. VI).	1
D 312-2	Ressort d'embrayage (repère vert) (R. VI).	3
D 312-2a	Ressort d'embrayage (repère blanc) (R. VI).	6
D 312-99	Cuvette de ressort d'embrayage, haut. 26,5 mm, diam. intér. 29 mm (R. VI).	9
D 313-01	Disque d'embrayage (moyeu à ressorts), diam. 215 mm, 12 cannelures (R. VI).	1
DS 314-01	Support de butée à billes avec butée.	1
DS 314-4	Fourchette de débrayage.	1
D 314-6	Ressort d'appui des linguets (R. VI).	3
D 314-9	Ressort de rappel de fourchette (R. VI).	1
DS 314-16	Axe de fourchette (10×126,4, 2 gorges pour jonc d'arrêt).	1
D 314-32	Joint papier du moyeu de support de butée à billes (R. VI).	1
D 314-76	Guide de support de butée à billes, filetage 9×125, long. totale 52 mm.	1
D 314-77	Ressort de maintien de butée d'embrayage.	2
D 314-99a	Moyeu du support de butée à billes.	1
483-S	Vis TH de 7×15 de fixat. du moyeu de support de butée à billes (R. III).	3
484-S	Vis TH de 7×17,5 de fixat. de mécanisme d'embrayage sur volant moteur (R. III).	6
491.041	Rondelle de 10×18×2,5 des vis de réglage des linguets (R. VI).	3
491.056	Écrou de 8×75 des vis de réglage des linguets (R. VI).	3
493.081	Linguet de débrayage, long. 87,5 mm (R. VI).	3
493.114	Plateau d'embrayage, diam. 216 mm, trous pour vis de linguet, diam. 8,5 mm, 10,5 mm, 16 mm (R. VI).	1
493.115	Vis tête cylindrique de 8×41 de réglage des linguets (R. VI).	3
508.093	Jonc de 8,8×10,8 d'arrêt d'axe de fourchette. (R. I).	2
615.016	Écrou H de 9×125, haut. 4 mm de blocage de guide de butée à billes d'embrayage (R. I).	1

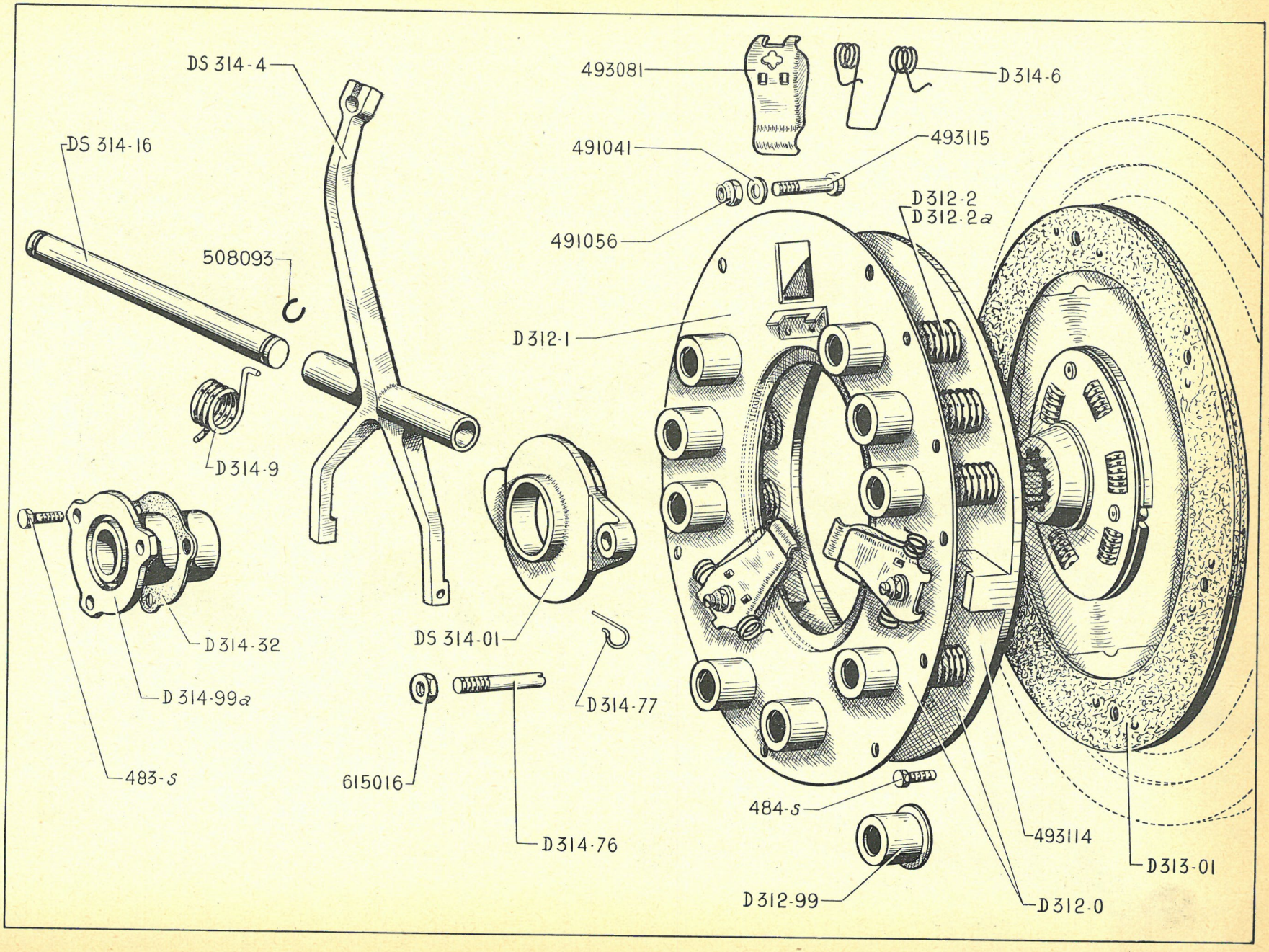
DS 314-4
DS 314-16
508093
D 314-9
D 314-32
D 314-99a
483-s
615016
D 314-76
DS 314-01
D 314-77
493081
D 314-6
491041
493115
491056
D 312-2
D 312-2a
D 312-1
484-s
D 312-99
493114
D 312-0
D 313-01

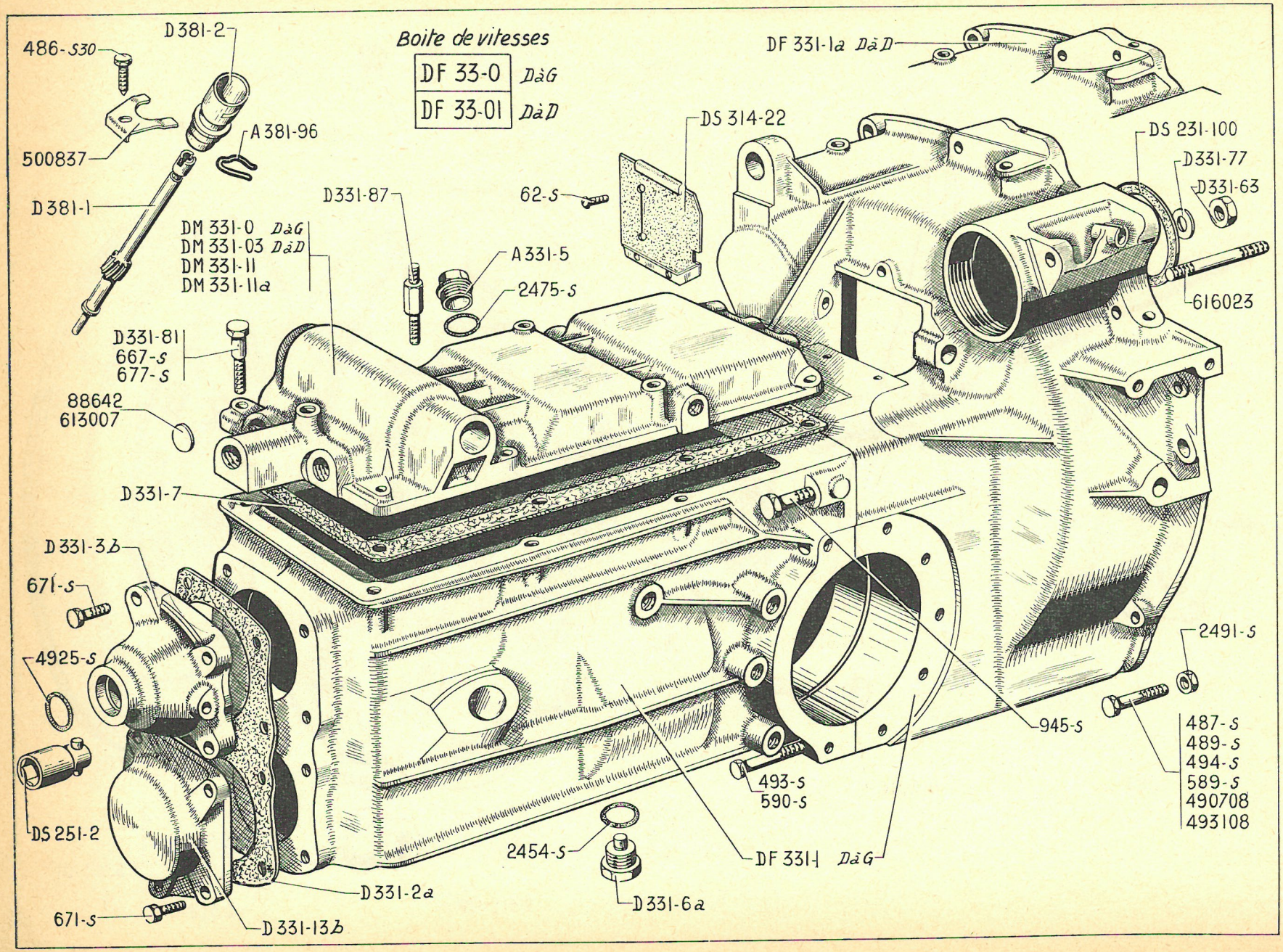
Boite de vitesses
DF 33-0 DàG
DF 33-01 DàD
D381-2
486-S30
500837
A381-96
D381-1
DM 331-0 DàG
DM 331-03 DàD
DM 331-11
DM 331-11a
D331-87
62-S
DS 314-22
DF 331-1a DàD
DS 231-100
D331-77
D331-63
A331-5
2475-S
616023
D331-81
667-S
677-S
88642
613007
D331-7
D331-3b
671-S
4925-S
DS 251-2
671-S
D331-13b
D331-2a
2454-S
D331-6a
DF 331-1 DàG
945-S
493-S
590-S
2491-S
487-S
489-S
494-S
589-S
490708
493108

NUMÉRO	DÉSIGNATION	COEFF.
	BOITE COMPLÈTE	
DF 33-0	Boîte de vitesses, couple conique 8×31, complète avec : fourchette de débrayage et butée, disques de frein, bras latéraux et support supér. **D. à G.**	1
DF 33-01	Boîte de vitesses complète, même compostion que DF 33-0. **D. à D.**	1
	CARTER	
A 331-5	Bouchon TH de 30×200 de remplissage.	1
A 381-96	Arrêtoir du flexible de compteur.	1
DS 231-100	Joint entre carter d'embrayage et carter cylindre (40×50×0,1) (R. VI).	1
DS 251-2	Axe de dégommage avec goupille.	1
DS 314-22	Plaquette caoutchouc d'obturation de passage de fourchette d'embrayage.	1
DM 331-0	Couvercle supér. de boîte complet monté avec axes, fourchettes et verrouillage. **D. à G.**	1
DM 331-03	Couvercle supér. de boîte complet monté avec axes, fourchettes et verrouillage. **D. à D.**	1
DF 331-1	Carter de boîte et d'embrayage assemblés (carter de boîte, logement des roulements AV, diam. 62 mm; carter d'embrayage sans trou graisseur de roulement d'arbre de commande de pompe à eau, montage axe de fourchette arrêté par jonc). **D. à G.**	1
DF 331-1a	Carter de boîte et d'embrayage assemblés (carter de boîte, logement des roulements AV diam. 62, carter d'embrayage sans trou graisseur de roulement d'arbre de commande de pompe à eau, montage axe de fourchette arrêté par jonc). **D. à D.**	1
D 331-2a	Joint double sur face AV de carter de boîte (R. VI).	1
D 331-3b	Chapeau de roulement AV d'arbre de commande, logement du roulement; diam. 67,5 mm, largeur 5,35 mm.	1
D 331-6a	Bouchon TH de 16×150 à téton aimanté de vidange de boîte (R. VI).	1
D 331-7	Joint papier de couvercle supér. de boîte (R. VI).	1
DM 331-11	Couvercle supér. de boîte, nu (6 trous filetés 16×150). Jusque Décembre 59.	1
DM 331-11a	Couvercle supér. de boîte, nu. (4 trous filetés 16×150 et 2 trous lisses). Depuis Décembre 59.	1
D 331-13b	Chapeau de roulement AV du pignon d'attaque, logement du roulement : diam. 67,5 mm, largeur 5,35 mm.	1
D 331-63	Écrou H, à embase de 12×175, d'assemblage carter de boîte et d'embrayage (R. VI).	4
D 331-77	Rondelle de 12,5×18×2,5 sous écrou d'assemblage de carter de boîte et d'embrayage.	4
D 331-81	Vis TH de 8×32 de fixat. et de centrage du couvercle de boîte.	2
D 331-87	Colonnette de fixat. du couvercle de boîte hexagonale, épaulement long. 25,5 mm, filetage 8×125, long. totale 66,5 mm.	2
D 381-1	Pignon de prise (15 dents).	1
D 381-2	Prise de compteur (arrêt du flexible par arrêtoir).	1
62-S	Vis TR de 4×7,5 de fixat. de plaquette d'obturation de passage de fourchette (R. III).	3
486-S 30	Vis TH à pointe de 7×22,5 de fixat. de bride de prise (R. III).	1
487-S	Vis TH de 7×25 de fixat. de carter d'embrayage sur moteur (R. III).	2
489-S	Vis TH de 7×30 de fixat. de carter d'embrayage sur moteur (R. III).	1
493-S	Vis TH de 7×40 d'assemblage de carter de boîte et d'embrayage (R. III).	4
494-S	Vis TH de 7×42 de fixat. du carter d'embrayage sur carter inférieur (R. III).	2
589-S	Vis TH de 7×60 de fixat. de carter d'embrayage sur moteur (R. III).	2
590-S	Vis TH de 7×65 d'assemblage de carter de boîte et d'embrayage (R. III).	3

NUMÉRO	DÉSIGNATION	COEFF.
667-S	Vis TH de 8×25 de fixat. du couvercle de boîte (R. III).	2
671-S	Vis TH de 8×35 de fixat. du chapeau de roulement AV d'arbre de commande (R. III).	9
677-S	Vis TH de 8×50 de fixat. du couvercle de boîte (R. III).	2
945-S	Vis TH de 10×48 d'assemblage de carter de boîte et d'embrayage (R. III).	2
2.454-S	Joint métalloplastique de 16,3×22×2 du bouchon de vidange (R. VI).	1
2.475-S	Joint métalloplastique de 30,5×38×2,3 du bouchon de remplissage (R. VI).	1
2.491-S	Écrou H de 7×100 de fixat. du carter d'embrayage sur carter inférieur (R. III).	2
88.642	Rondelle expansible de 15,9 mm d'obturation (R. I).	1
490.708	Vis TR spéciale de 7×22,5 de fixat. de carter d'embrayage sur moteur (R. I).	2
493.108	Vis de 7×38,5 de fixat. de carter d'embrayage sur moteur (R. I).	2
500.837	Bride de prise (R. I).	1
613.007	Rondelle expansible de 12 mm d'obturation (R. I).	1
616.023	Goujon de 12×74, filetages 18 et 22 d'assemblage des carters de boîte et d'embrayage (R. I).	4
4.925-S	Joint torique de 19,8×27×3,6 du chapeau de roulement AV d'arbre de commande (R. VI).	1

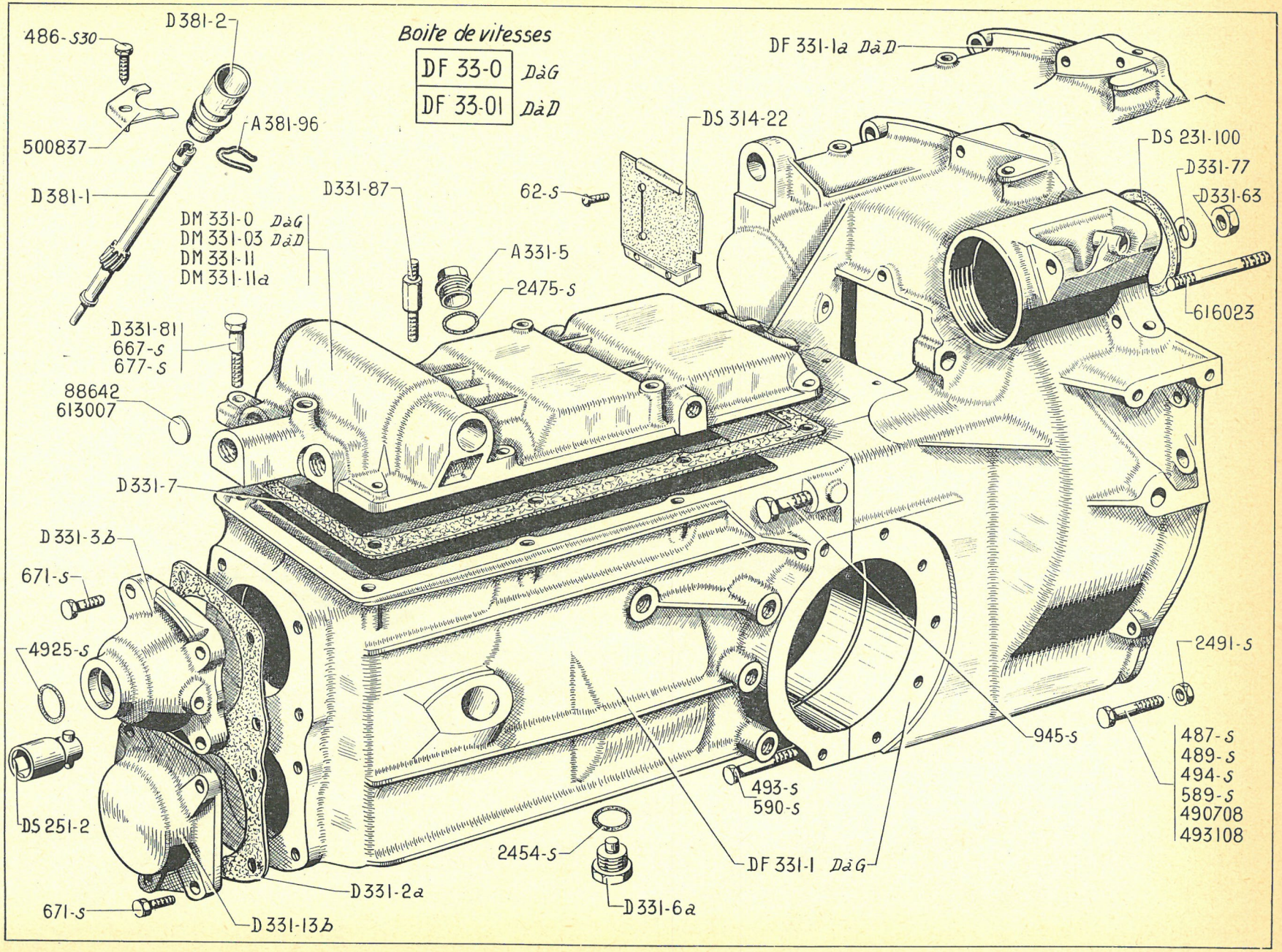
Boite de vitesses
DF 33-0 DàG
DF 33-01 DàD
D381-2
486-S30
500837
A381-96
D381-1
DM 331-0 DàG
DM 331-03 DàD
DM 331-11
DM 331-11a
D331-87
62-S
DS 314-22
DF 331-1a DàD
DS 231-100
D331-77
D331-63
A331-5
2475-S
616023
D331-81
667-S
677-S
88642
613007
D331-7
D331-3b
671-S
4925-S
DS 251-2
671-S
D331-13b
D331-2a
2454-S
D331-6a
DF 331-1 DàG
945-S
493-S
590-S
2491-S
487-S
489-S
494-S
589-S
490708
493108

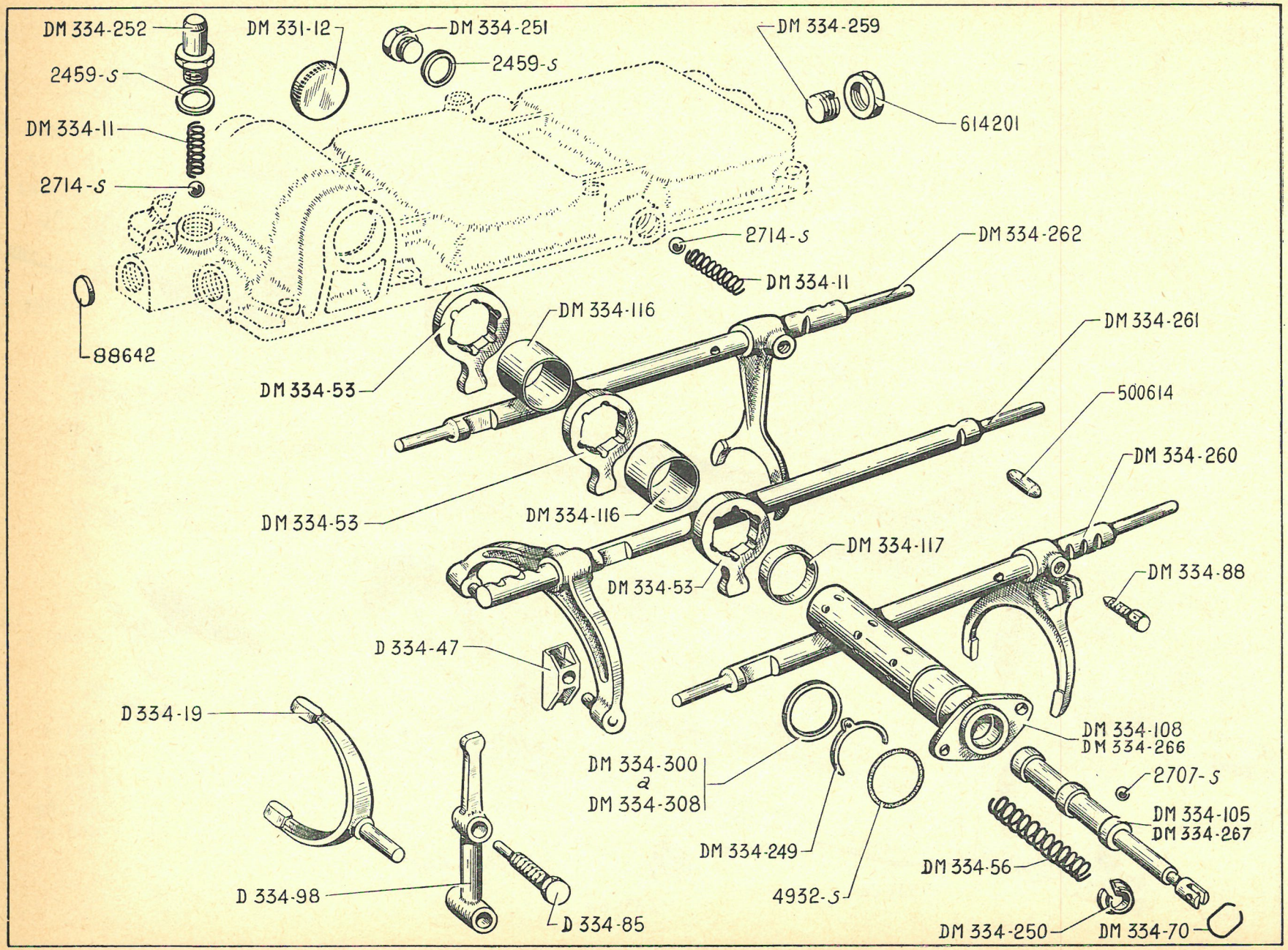
DM 334-252
DM 331-12
DM 334-251
2459-S
DM 334-259
2459-S
614201
DM 334-11
2714-S
2714-S
DM 334-262
DM 334-11
88642
DM 334-116
DM 334-261
DM 334-53
500614
DM 334-260
DM 334-53
DM 334-116
DM 334-117
DM 334-53
DM 334-88
D 334-47
D 334-19
DM 334-108
DM 334-266
DM 334-300
à
DM 334-308
2707-S
DM 334-105
DM 334-267
DM 334-249
DM 334-56
D 334-98
4932-S
D 334-85
DM 334-250
DM 334-70

NUMÉRO	DÉSIGNATION	COEFF[t]
DM 331-12	Bouchon tôle, diam. 28 mm de logement de commande des vitesses.	1
DM 334-11	Ressort d'appui de bille de verrouillage (6,8 × 9,2 × 14 spires).	3
D 334-19	Fourchette de 1re.	1
D 334-47	Patin de fourchette de 3e et 4e.	2
DM 334-53	Levier de commande des axes de fourchettes.	3
DM 334-56	Ressort de rappel de la rampe de verrouillage (14 × 19 × 15 spires).	1
DM 334-70	Jonc d'arrêt de rondelle d'appui de ressort de rappel de la rampe de verrouillage.	1
D 334-85	Axe TH (filetage 14 × 100, long. totale 44,5 mm de levier de commande de fourchette de 1re.	1
DM 334-88	Vis TH à pointe de 9 × 18,5 de fixat. de fourchette.	3
D 334-98	Levier de commande de fourchette de 1re.	1
DM 334-105	Rampe de verrouillage des leviers de commande des axes de fourchette. **D. à G.**	1
DM 334-108	Tube support des leviers de commande des axes de fourchette avec bride. **D. à G.**	1
DM 334-116	Entretoise des leviers de commande des axes de fourchette (28,5 × 32 × 23,2).	2
DM 334-117	Entretoise des leviers de commande des axes de fourchette (28,5 × 32 × 6).	1
DM 334-249	Segment de maintien des leviers de commande des axes de fourchette (R. VI).	1
DM 334-250	Rondelle épaulée ouverte d'appui de ressort de rappel de la rampe de verrouillage (8,5 × 22,5 × 4,2).	1
DM 334-251	Vis TH de 14 × 8 d'appui des ressorts de bille de verrouillage 1re/2e et marche AR.	2
DM 334-252	Vis creuse (filetage 14 × 150) d'appui de ressort de bille de verrouillage 3e/4e.	1
DM 334-259	Vis sans tête de butée d'axe de fourchette (filetage 16 × 150, long. 15 mm). Jusque Décembre 59. Depuis Décembre 59.	 6 4
DM 334-260	Axe et fourchette de 1re/2e (axe long. 248 mm).	1
DM 334-261	Axe et fourchette de 3e/4e (axe long. 240 mm).	1
DM 334-262	Axe et fourchette de marche AR (axe long. 257 mm).	1
DM 334-266	Tube support des leviers. **D. à D.**	1
DM 334-267	Rampe de verrouillage. **D. à D.**	1
	Rondelle de réglage des leviers de commande des axes de fourchette 28,5 × 36 :	ALD
DM 334-300	Épais. : 1,76.	
DM 334-301	— 1,85.	
DM 334-302	— 1,94.	
DM 334-303	— 2,03.	
DM 334-304	— 2,12.	
DM 334-305	— 2,21.	
DM 334-306	— 2,3.	
DM 334-307	— 2,39.	
DM 334-308	— 2,48.	
2.459-S	Joint cuivre de 14,3 × 19 × 1 sous vis d'appui de ressort de bille de verrouillage (R. VI).	3
2.707-S	Bille de 6, de verrouillage des leviers de commande des axes de fourchette (R. VI).	18
2.714-S	Bille de 9,52 de verrouillage des vitesses (R. VI).	3
4.932-S	Joint torique de 24,2 × 28 × 1,9 du tube support des leviers (R. VI).	1
88.642	Rondelle expansible de 15,9 mm d'obturation des trous d'axe de 3e et 4e (R. I). Depuis Décembre 59.	2
500.614	Verrou de sécurité (9,5 × 18,2) (R. I).	2
614.201	Écrou H de 16 × 150 haut. 5 mm de blocage des vis de butée d'axe de fourchette (R. II). Jusque Décembre 59. Depuis Décembre 59.	 6 4

NUMÉRO	DÉSIGNATION	COEFFt
D 314-29	Bague d'étanchéité sur arbre de commande (20×35×18) (R. VI)	1
DM 332-01a	Arbre de commande de boîte, avec synchroniseur 3e et 4e (entrées de dents droites).	1
D 332-2	Axe de baladeur de marche AR (16×120).	1
D 332-4	Écrou dent de loup de 16×150, perçage intérieur, diam. 7 mm.	1
D 332-84	Arrêtoir de l'écrou dent de loup (diam. intér. 17 mm).	1
DS 332-91	Entretoise de maintien de bague d'étanchéité (20×21,6×118,8).	1
D 332-94	Vis sans tête à pointe de 7×31 d'arrêt d'axe.	1
	Rondelle diam. 54×66,5 de réglage : AV d'arbre de commande; du roulement AV de pignon d'attaque.	ALD
D 332-95c	Épais. : 0,1.	
D 332-95d	— 0,05.	
DS 332-98	Ergot de 2,7×2,9×5 d'entraînement des demi-rondelles entre pignon de 2e et 3e (R. VI).	1
	Rondelle d'appui de roulement AR d'arbre de commande boîte de vitesses, diam. 20×28 :	ALD
D 332-300	Épais. : 4,5.	
D 332-301	— 4,53.	
D 332-302	— 4,56.	
D 332-303	— 4,59.	
D 332-304	Épais. : 4,62.	
D 332-305	— 4,65.	
D 332-306	— 4,68.	
D 332-307	— 4,71.	
D 332-308	— 4,74.	
D 332-309	— 4,77.	
D 332-310	— 4,80.	
D 332-311	— 4,83.	
D 332-312	— 4,86.	
D 332-313	— 4,89.	
D 332-314	— 4,92.	
D 332-315	— 4,95.	
D 332-316	— 4,98 (et d'appui de bague d'étanchéité).	1
D 332-317	— 5,01.	
D 332-318	— 5,04.	
D 332-319	— 5,07.	
D 332-320	— 5,10.	
D 332-321	— 5,13.	
D 332-322	— 5,16.	
D 332-323	— 5,19.	
D 332-324	— 5,22.	
D 332-325	— 5,25.	
D 332-326	— 5,28.	
D 332-327	— 5,31.	
D 332-328	— 5,34.	
D 333-7a	Pignon de renvoi de marche AR (10 dents, long. totale 72,35 mm).	1
DM 333-8b	Pignon de commande de 3e avec crabot (22 dents), entrées de dents droites, gorge repère sur face côté cône, angle de l'hélice 33° 30'.	1
D 333-9	Pignon baladeur de renvoi de marche AR (28 dents).	1
D 333-12	Pignon de commande de 1re (11 dents, 18 cannelures).	1
D 333-13	Pignon de 1re sur pignon d'attaque (39 dents).	1
DM 333-14	Pignon de commande de 2e (18 dents) (entrée de trou symétrique).	1
D 333-15	Pignon de 2e et de marche AR sur pignon d'attaque (34 dents).	1
DS 333-16	Train de 3e et 4e sur pignon d'attaque (23 et 27 dents) angle de l'hélice du pignon de 3e : 33° 30'.	1
DM 333-17a	Pignon de commande de 4e avec crabot à entrées de dents droites (27 dents), gorge repère sur face côté cône.	1
DM 333-18	Pignon de commande de marche AR (25 dents).	1
D 333-73	Entretoise entre cage à aiguille de pignon de renvoi de marche AR (long. 28,15 mm remplace long. 28,7 mm) (R. VI).	1
	Rondelle, diam. 16×26, de réglage de renvoi de marche AR.	ALD
D 333-74	Épais. : 1,58.	
D 333-74a	— 1,69.	
D 333-74b	— 1,80.	
D 333-74c	— 1,91.	
D 333-74d	— 2,02.	

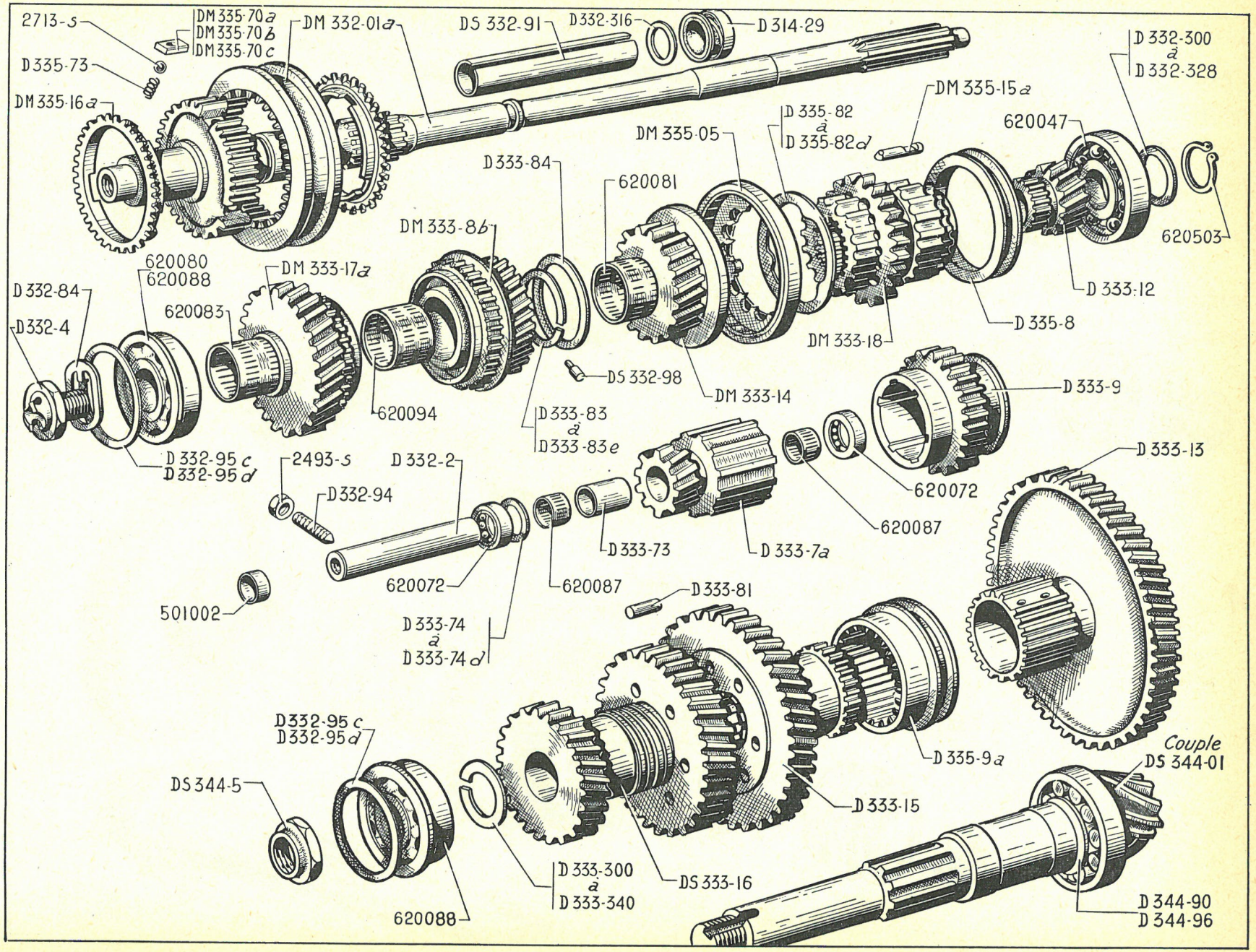
2713-s
DM 335-70 a
DM 335-70 b
DM 335-70 c
D 335-73
DM 335-16 a
DM 332-01 a
DS 332-91
D 332-316
D 314-29
D 332-300 à D 332-328
DM 335-15 a
D 335-82 à D 335-82 d
620047
DM 335-05
D 333-84
620081
DM 333-86
620503
D 333-12
D 335-8
DM 333-18
620080
620088
D 332-84
D 332-4
620083
DM 333-17 a
620094
DS 332-98
DM 333-14
D 333-9
D 333-83 à D 333-83 e
620072
D 333-13
D 332-95 c
D 332-95 d
2493-s
D 332-2
D 332-94
620087
D 333-73
D 333-7a
501002
620072
620087
D 333-81
D 333-74 à D 333-74 d
D 332-95 c
D 332-95 d
D 335-9 a
Couple DS 344-01
DS 344-5
D 333-15
D 333-300 à D 333-340
DS 333-16
620088
D 344-90
D 344-96

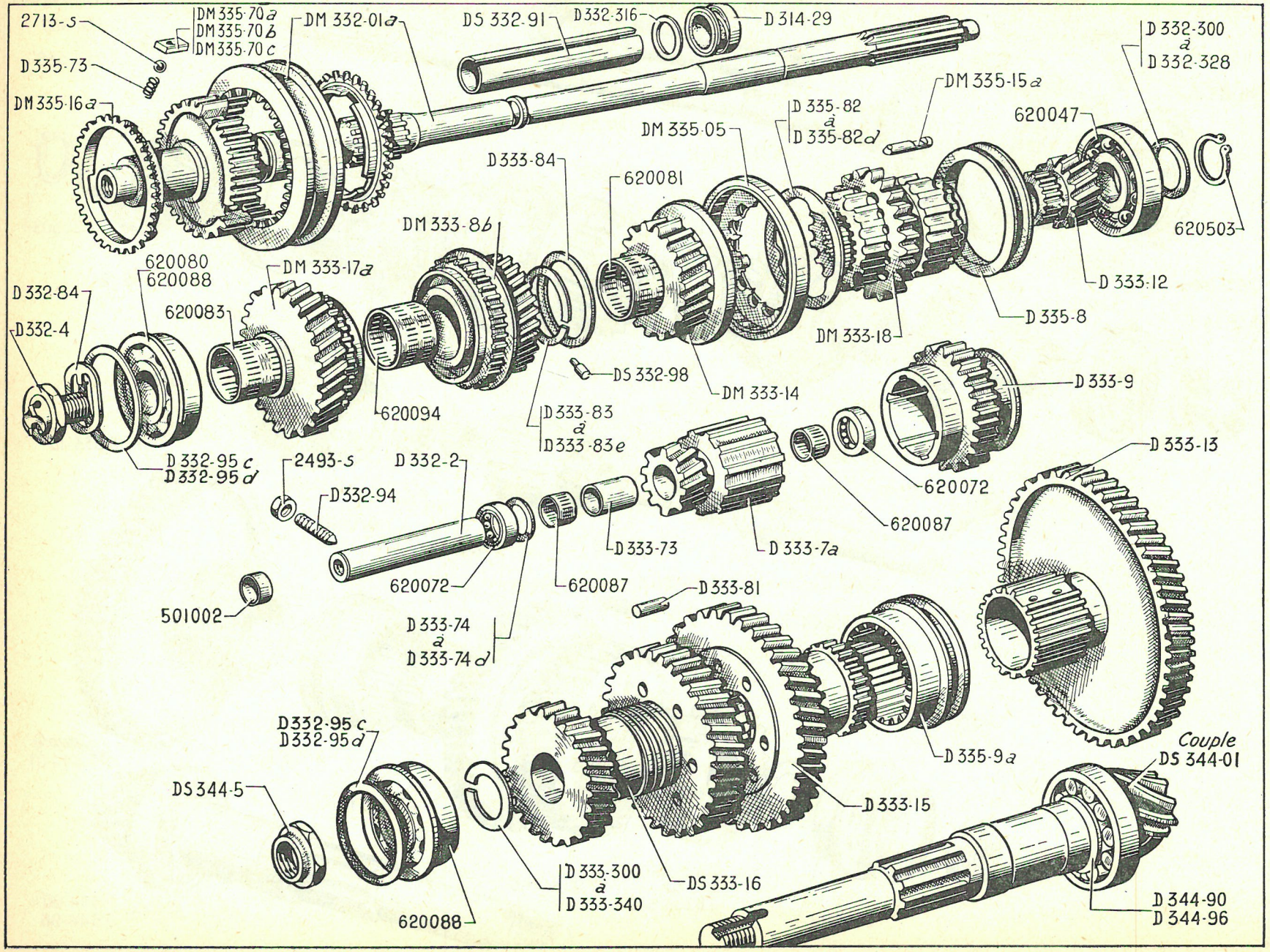
2713-S
DM 335-70 a
DM 335-70 b
DM 335-70 c
D 335-73
DM 335-16 a
DM 332-01 a
DS 332-91
D 332-316
D 314-29
D 332-300 à D 332-328
DM 335-15 a
D 335-82 à D 335-82 d
620047
DM 335-05
D 333-84
620081
DM 333-86
620503
D 333-12
D 335-8
DM 333-18
620080
620088
DM 333-17 a
D 332-84
D 332-4
620083
620094
DS 332-98
DM 333-14
D 333-9
D 333-83 à D 333-83 e
D 332-95 c
D 332-95 d
2493-S
D 332-2
D 333-13
D 332-94
620072
620087
D 333-73
D 333-7 a
501002
D 333-74 à D 333-74 d
D 333-81
D 332-95 c
D 332-95 d
DS 344-5
D 335-9 a
D 333-15
Couple DS 344-01
D 333-300 à D 333-340
DS 333-16
620088
D 344-90
D 344-96

NUMÉRO	DÉSIGNATION	COEFF.
D 333-81	Pied d'entraînement entre train de 3e et 4e et pignon de 2e et marche AR sur pignon d'attaque (8×17).	6
	Demi-rondelle entre pignons de commande de 2e et 3e :	ALD
D 333-83	Épais. : 2,77 à 2,80.	
D 333-83a	— 2,80 à 2,83.	
D 333-83b	— 2,83 à 2,86.	
D 333-83c	— 2,86 à 2,89.	
D 333-83d	— 2,89 à 2,92.	
D 333-83e	— 2,92 à 2,95.	
D 333-84	Rondelle de 40×45×2,7 d'arrêt des demi-rondelles entre pignons de commande de 2e et 3e.	1
	Rondelle d'appui de roulement AV de pignon d'attaque, diam. 25×33 :	ALD
D 333-300	Épais. : 2,65.	
D 333-301	— 2,69.	
D 333-302	— 2,73.	
D 333-303	— 2,77.	
D 333-304	— 2,81.	
D 333-305	— 2,85.	
D 333-306	— 2,89.	
D 333-307	— 2,93.	
D 333-308	— 2,97.	
D 333-309	— 3,01.	
D 333-310	— 3,05.	
D 333-311	— 3,09.	
D 333-312	— 3,13.	
D 333-313	— 3,17.	
D 333-314	— 3,21.	
D 333-315	Épais. : 3,25.	
D 333-316	— 3,29.	
D 333-317	— 3,33.	
D 333-318	— 3,37.	
D 333-319	— 3,41.	
D 333-320	— 3,45.	
D 333-321	— 3,49.	
D 333-322	— 3,53.	
D 333-323	— 3,57.	
D 333-324	— 3,61.	
D 333-325	— 3,65.	
D 333-326	— 3,69.	
D 333-327	— 3,73.	
D 333-328	— 3,77.	
D 333-329	— 3,81.	
D 333-330	— 3,85.	
D 333-331	— 3,89.	
D 333-332	— 3,93.	
D 333-333	— 3,97.	
D 333-334	— 4,01.	
D 333-335	— 4,05.	
D 333-336	— 4,09.	
D 333-337	— 4,13.	
D 333-338	— 4,17.	
D 333-339	— 4,21.	
D 333-340	— 4,25.	
DM 335-05	Synchroniseur de 2e.	1
D 335-8	Collerette de commande des tiges de crabotage.	1
D 335-9a	Baladeur de 1re.	1
DM 335-15a	Jeu de 12 tiges de crabotage (1 téton sur face AR).	1
DM 335-16a	Bague de synchronisation de 3e et 4e entrées de dents droites.	2
	Doigt d'entraînement des bagues de synchronisation, long. 23,2 mm.	ALD
DM 335-70a	Épais. 5,20 mm.	
DM 335-70b	— 5,30 mm.	
DM 335-70c	— 5,40 mm.	
D 335-73	Ressort de poussée des billes du baladeur 3e et 4e.	3
	Rondelle dentée intér. de réglage du synchroniseur de 2e :	ALD
D 335-82	Épais. : 0,4.	
D 335-82a	— 0,7.	
D 335-82b	— 1.	
D 335-82c	— 1,2.	
D 335-82d	— 1,5.	
DS 344-01	Couple conique 8×31 avec roulement AR monté.	1
DS 344-5	Écrou de 24×150 à collerette, diam. 25 mm, de blocage du pignon d'attaque.	1
D 344-90	Segment d'arrêt de roulement AR de pignon d'attaque (côté denture) chanfrein intér. sur une face.	1
D 344-96	Segment d'arrêt de roulement AR de pignon d'attaque (côté queue) sans chanfrein.	1
2.493-S	Écrou H de 7×100 de blocage de vis d'arrêt d'axe (R. III).	1

NUMÉRO	DÉSIGNATION	COEFF[t]
2.713-S	Bille de 6,35 de baladeur 3e et 4e (R. VI).	3
501.002	Bouchon de 20 mm du trou d'axe (R. I).	1
620.047	Roulement de 20×62×17 AR d'arbre de commande de boîte (R. VI).	1
620.072	Butée à billes de 16×30×9,5 de pignon de renvoi (R. I).	2
620.081	Cage à aiguilles de 33×36×30 de pignon de commande de 2e (R. VI).	1
620.083	Cage à aiguilles de 33×36×36 du pignon de commande de 4e (R. VI).	1
620.087	Cage à aiguilles de pignon de renvoi 16×19×18 (R. VI).	2
620.088	Roulement double oblique épaulé de 25×62×67,5×25,4 (R. I) :	
	— AV d'arbre de commande.	1
	— AV de pignon d'attaque.	1
620.094	Cage à aiguilles de 33×36×32,2 de pignon de commande de 3e (R. VI).	1
620.503	Circlips d'arrêt de roulement (R. VI).	2

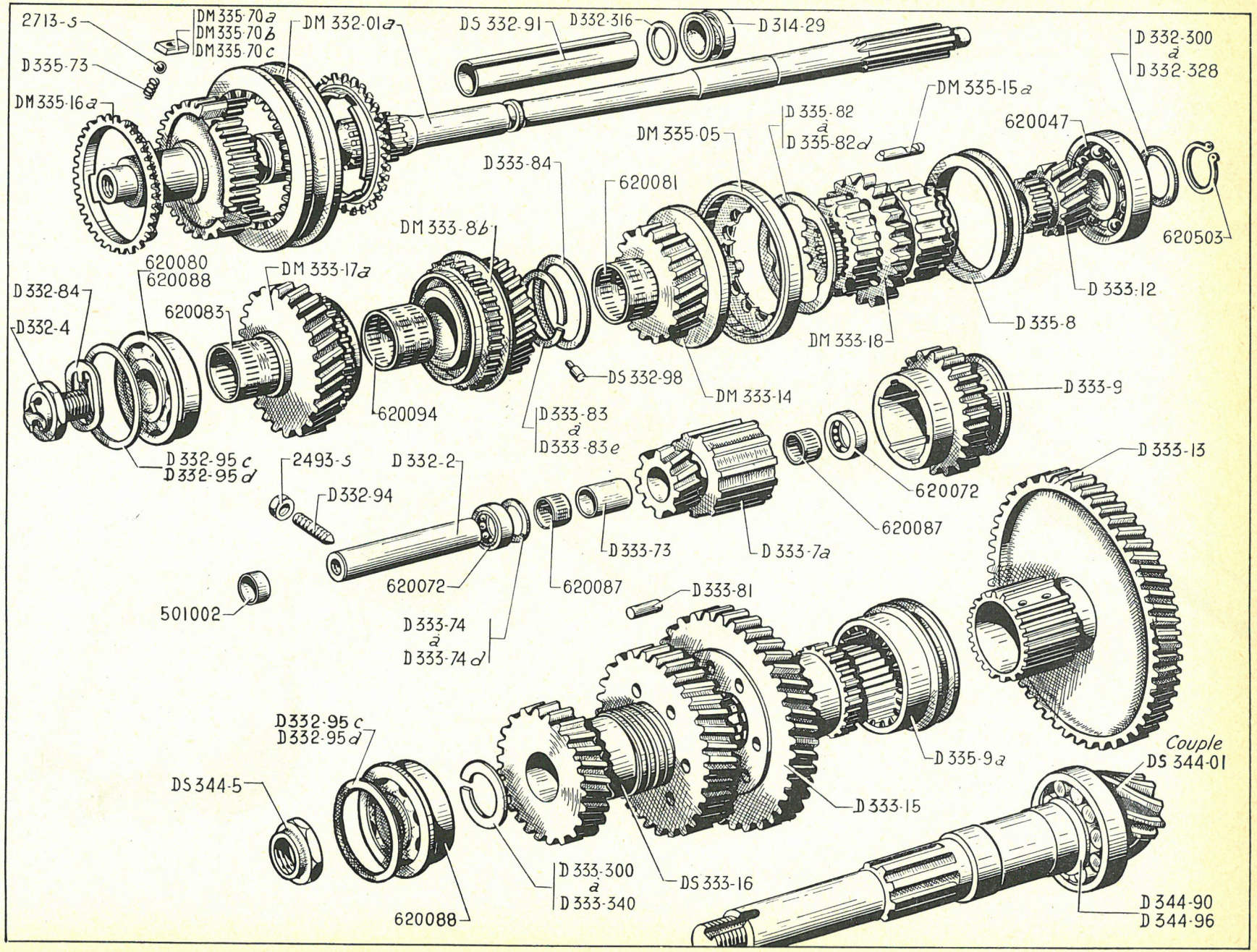
2713-s
DM 335-70 a
DM 335-70 b
DM 335-70 c
D 335-73
DM 335-16 a
DM 332-01 a
DS 332-91
D 332-316
D 314-29
D 332-300 à D 332-328
DM 335-15 a
D 335-82 à D 335-82 d
620047
DM 335-05
D 333-84
620081
DM 333-86
620503
D 333-12
D 335-8
DM 333-18
620080
620088
DM 333-17 a
D 332-84
D 332-4
620083
620094
DS 332-98
DM 333-14
D 333-9
D 333-83 à D 333-83 e
D 332-95 c
D 332-95 d
2493-s
D 332-2
D 332-94
620072
620087
D 333-73
D 333-7 a
D 333-13
501002
D 333-74 à D 333-74 d
D 333-81
D 335-9 a
D 333-15
D 332-95 c
D 332-95 d
DS 344-5
620088
D 333-300 à D 333-340
DS 333-16
Couple DS 344-01
D 344-90
D 344-96

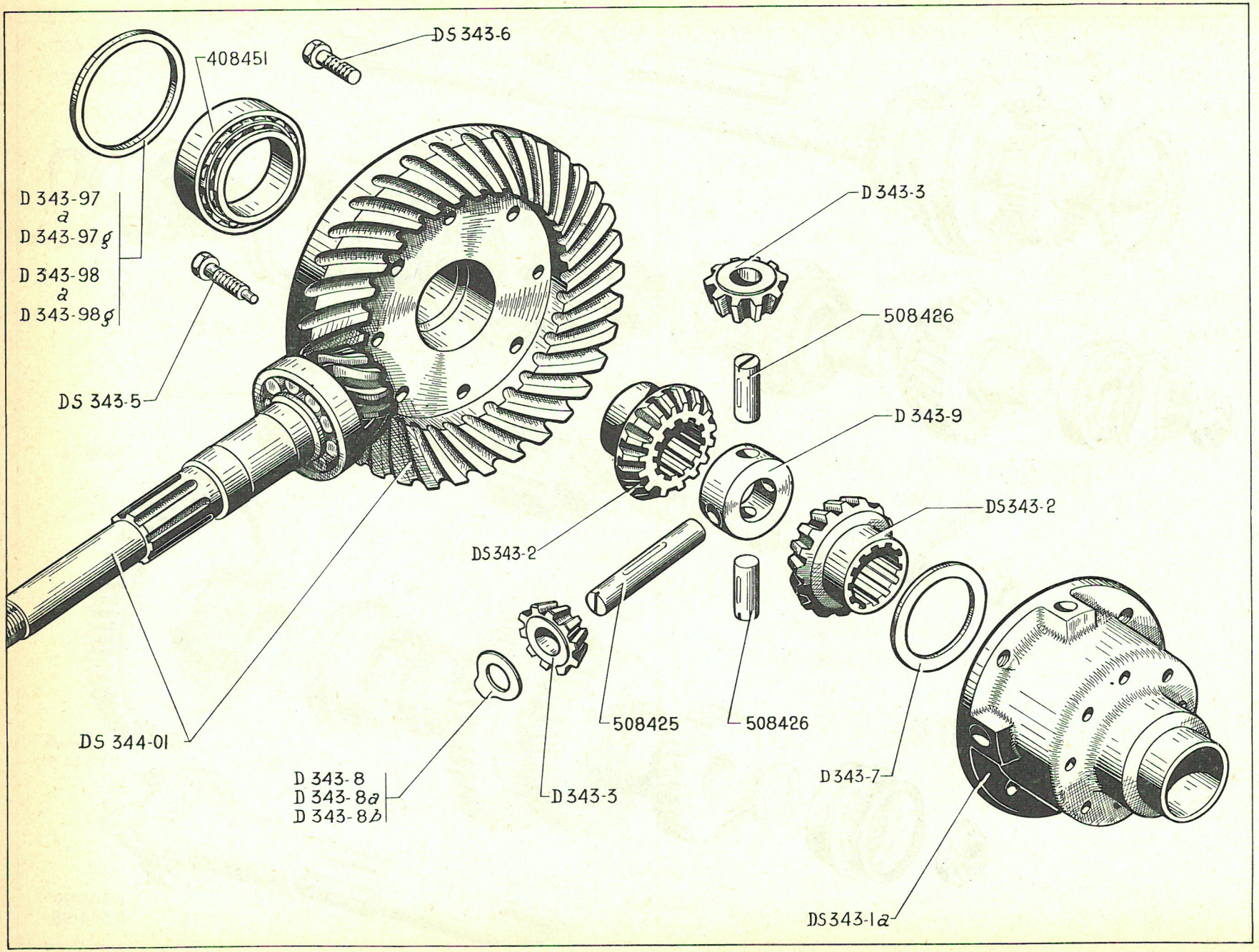
DS 343-6
408451
D 343-97 à D 343-97 g
D 343-98 à D 343-98 g
DS 343-5
D 343-3
508426
D 343-9
DS 343-2
DS 343-2
DS 344-01
508425
508426
D 343-8
D 343-8 a
D 343-8 b
D 343-3
D 343-7
DS 343-1 a

NUMÉRO	DÉSIGNATION	COEFF.
DS 343-1a	Boîtier de différentiel, distance entre face appui planétaire et face appui couronne : 54 mm; entre faces appui satellites : 74,4 mm, filetage fixation couronne 10 pas de 125.	1
DS 343-2	Planétaire (16 dents).	2
D 343-3	Satellite 10 dents, haut. totale 10,6 mm.	4
DS 343-5	Vis TH à téton de 10×125, long. 36,5 d'arrêt d'axe de satellites.	3
DS 343-6	Vis TH de 10×125, long. 25 de fixat. de la couronne sur le boîtier.	5
D 343-7	Rondelle d'appui de planétaire 38,25×56×2 (R. VI).	1
	Rondelle fixe de butée de satellite diam. 14×27,7 :	ALD
D 343-8	Épais. : 1,4.	
D 343-8a	— 1,2.	
D 343-8b	— 1.	
D 343-9	Croisillon de satellites 25×40,5×20.	1
	Rondelle entretoise de roulement de différentiel, diam. 74×82,8 :	ALD
D 343-97	Épais. : 2,9.	
D 343-97a	— 3,3.	
D 343-97b	— 3,7.	
D 343-97c	— 4,1.	
D 343-97d	— 4,5.	
D 343-97e	— 4,9.	
D 343-97f	— 5,3.	
D 343-97g	— 5,7.	
	Rondelle de réglage de roulement de différentiel, diam. 72×82,8.	ALD
D 343-98	Épais. : 3.	
D 343-98a	— 3,05.	
D 343-98b	Épais. : 3,10.	
D 343-98c	— 3,15.	
D 343-98d	— 3,20.	
D 343-98e	— 3,25.	
D 343-98f	— 3,30.	
D 343-98g	— 3,35.	
DS 344-01	Couple conique de 8×31 avec roulement AR monté.	1
408.451	Roulement à rouleaux coniques (40×80×19,5) de boîtier de différentiel (R. VI).	2
508.425	Axe de satellites (14×109) (R. I).	1
508.426	Axe de satellites (14×47,5) (R. I).	2
611.008	Arrêtoir double des vis de fixat. couronne de différentiel (R. I).	4

NUMÉRO	DÉSIGNATION	COEFF.
	Pour direction à droite, voir page 61.	
DM 334-2a	Bouton du levier de commande sur tableau de bord (R. VI).	1
DM 334-3a	Levier de commande des vitesses sur tableau de bord (trou d'articulation, diam. 7 mm).	1
DM 334-4b	Arbre de commande des vitesses côté tablier avec chape et levier (trou d'articulation diam. 7 mm).	1
DM 334-58	Noix de rotule de levier de renvoi de commande des vitesses.	2
DM 334-63a	Rotule creuse de levier de renvoi de commande des vitesses.	1
DM 334-64	Bague rilsan épaulée de 10×12×17×7,5 de fixat. de tige de commande (R. VI).	4
DM 334-66	Guide du câble de commande des vitesses.	1
DM 334-71	Tige de commande des vitesses.	1
DM 334-73	Bague caoutchouc épaulée de 12×16×19×14,5 de fixat. de tige de commande.	2
DM 334-75	Axe épaulé de 10 (filetage 7×100) de fixat. de tige de commande.	2
DM 334-76	Embout réglable de tige de commande des vitesses (filetage 9×125).	1
DM 334-79	Câble de commande des vitesses long. 1 m 410 (R. VI).	1
DM 334-83a	Axe épaulé de 5×15,5 de liaison du câble et du levier sur tableau de bord.	1
DM 334-87a	Rotule à queue de levier de renvoi de commande des vitesses.	1
DM 334-90	Bague rilsan de 12×16×25 de levier de renvoi de commande des vitesses (R. VI).	1
DM 334-92a	Levier de renvoi de commande des vitesses.	1
DM 334-95a	Axe épaulé de 7×32,8 du levier de commande sur tableau de bord.	1
DM 334-96	Demi-coussinet rilsan sur arbre de commande des vitesses (long. 20 mm) (R. VI).	2
DM 334-98	Rondelle élastique de 12×22×0,5 d'arrêt de levier de renvoi de commande (R. VI).	1
DM 334-102	Tube de commande des vitesses avec flector et levier.	1
DM 334-115	Joint caoutchouc de 28,5×35×2 entre bride et support des leviers des axes de fourchette.	1
DM 334-122a	Bague caoutchouc de 31,5×40,25×10 de palier du tube de commande.	1
DM 334-124a	Bague épaulée de 29×31,5×33,4×12 de palier du tube de commande (R. VI).	1
DM 334-125a	Support de commande de vitesses sur planche de bord. **SAUF AMBULANCE.**	1
DM 334-125b	Support de commande de vitesses sur planche de bord. **AMBULANCE.**	1
DM 334-126	Palier bagué support du tube de commande des vitesses.	1
DM 334-128	Bride à moyeu entre flector et support des leviers des axes de fourchette.	1
DM 334-133	Sangle caoutchouc d'attache du câble de commande des vitesses.	1
DS 334-181	Joint torique de 10,5×15,9×2,7 sur embout de gaine de câble (R. VI).	1
DM 334-256	Axe cylindrique de 5×13 de liaison du câble et de la rampe de verrouillage.	1
DM 334-257	Jonc d'arrêt d'embout de gaine de câble de commande des vitesses.	1
DM 334-258	Demi-rondelle de fixat. d'embout de gaine de câble (R. VI).	1
483-S	Vis TH de 7×15 de fixat. du palier bague support de tube (R. III).	2
484-S	Vis TH de 7×17,5 de fixat. du flector de commande des vitesses (R. III).	2
2.372-S	Écrou H de 9×125 d'embout réglable de tige (R. III).	1
2.491-S	Écrou H de 7×100, haut. 7 mm des vis de fixat. du palier support de tube (R. III).	2
2.493-S	Écrou H de 7×100, haut. 5 mm de fixat. de tige de commande (R. III).	2
88.629	Rondelle plate 12,5×20×1 d'arrêt du levier de renvoi de commande (R. I).	1
615.021	Écrou H de 15×150 de fixat. de l'arbre de commande des vitesses (R. VI).	1

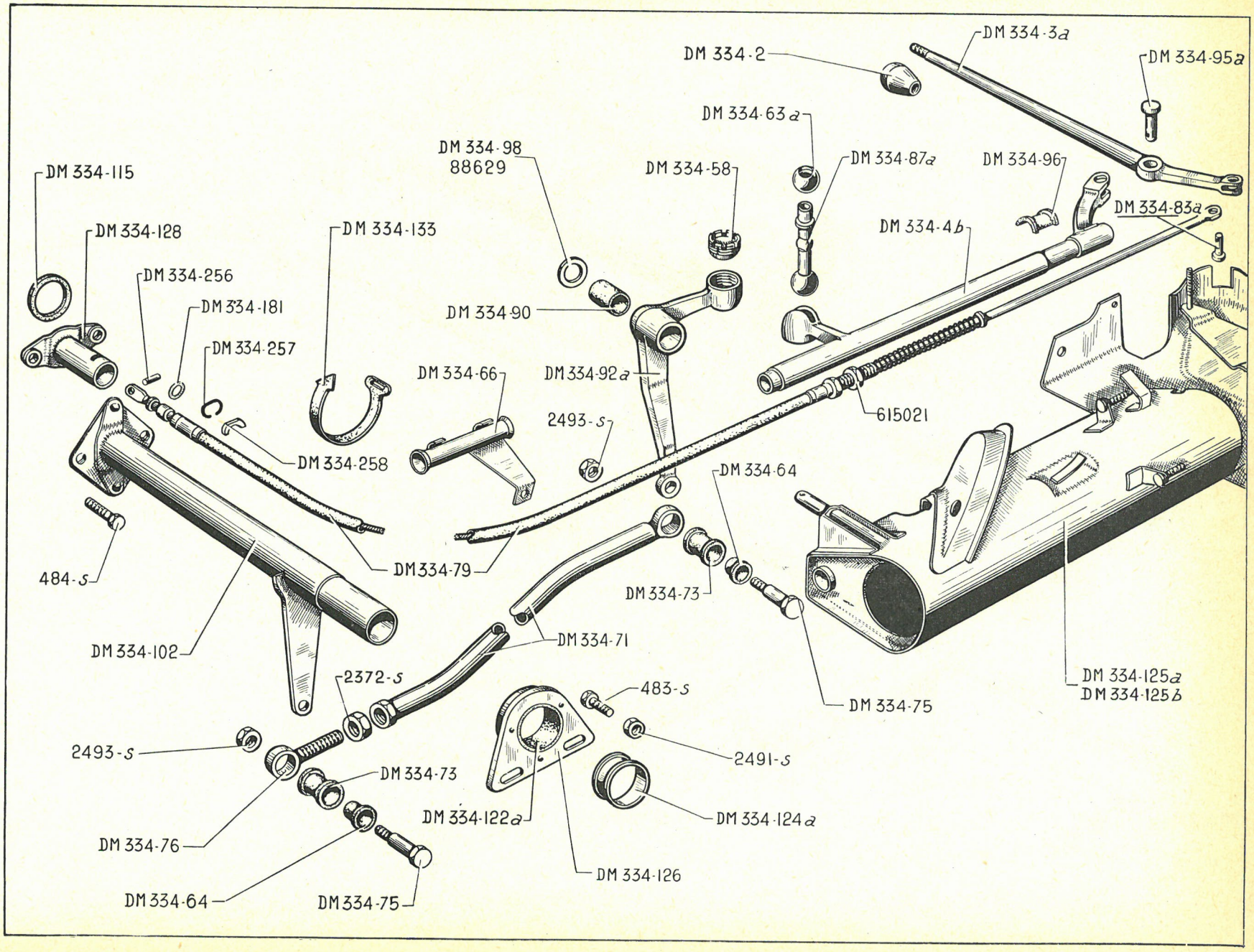
DM 334-2
DM 334-3a
DM 334-95a
DM 334-63a
DM 334-98
88629
DM 334-58
DM 334-87a
DM 334-96
DM 334-83a
DM 334-115
DM 334-128
DM 334-133
DM 334-4b
DM 334-256
DM 334-181
DM 334-257
DM 334-90
DM 334-66
DM 334-92a
615021
2493-s
DM 334-258
DM 334-64
484-s
DM 334-79
DM 334-73
DM 334-102
DM 334-71
DM 334-125a
DM 334-125b
2372-s
483-s
DM 334-75
2493-s
2491-s
DM 334-73
DM 334-122a
DM 334-124a
DM 334-76
DM 334-126
DM 334-64
DM 334-75

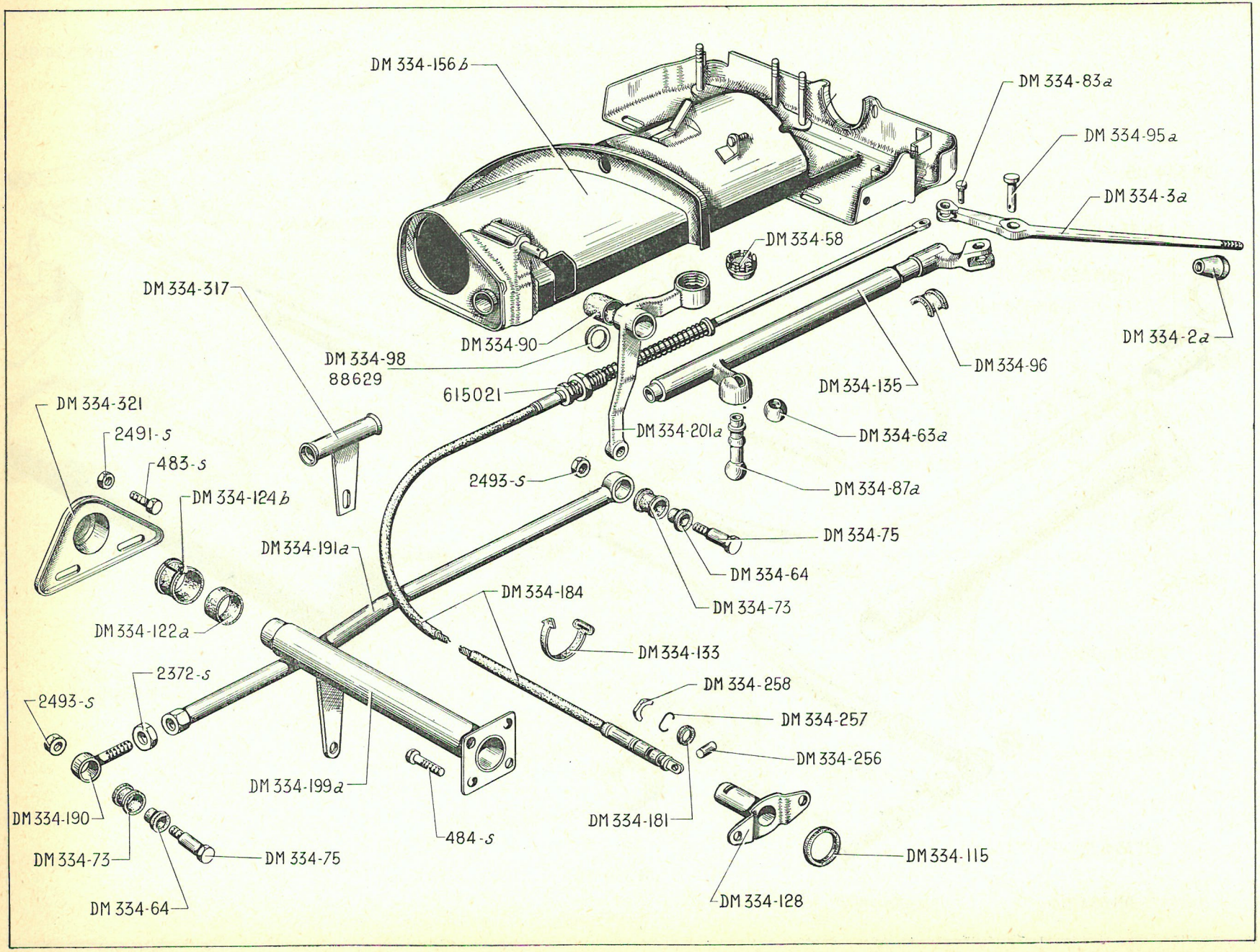
DM 334-156 b
DM 334-83 a
DM 334-95 a
DM 334-3 a
DM 334-58
DM 334-317
DM 334-2 a
DM 334-90
DM 334-98
88629
DM 334-96
615021
DM 334-135
DM 334-321
2491-S
DM 334-201 a
DM 334-63 a
483-S
2493-S
DM 334-124 b
DM 334-87 a
DM 334-75
DM 334-191 a
DM 334-64
DM 334-184
DM 334-73
DM 334-122 a
DM 334-133
2372-S
DM 334-258
2493-S
DM 334-257
DM 334-256
DM 334-199 a
DM 334-190
DM 334-181
DM 334-115
484-S
DM 334-73
DM 334-75
DM 334-128
DM 334-64

NUMÉRO	DÉSIGNATION	COEFF^t
	Pour direction à gauche, voir page 58.	
DM 334-2a	Bouton du levier de commande sur tableau de bord (R. VI).	1
DM 334-3a	Levier de commande des vitesses sur tableau de bord (trou d'articulation diam. 7 mm).	1
DM 334-58	Noix de rotule de levier de renvoi de commande des vitesses.	2
DM 334-63a	Rotule creuse de levier de renvoi de commande des vitesses.	1
DM 334-64	Bague rilsan épaulée de 10×12×17×7,5 de fixat. de tige de commande (R. VI).	4
DM 334-73	Bague caoutchouc épaulée de 12×16×19×14,5 de fixat. de tige de commande.	2
DM 334-75	Axe épaulé de 10 (filetage 7×100) de fixat. de tige de commande.	2
DM 334-83a	Axe épaulé de 5×15,5 de liaison du câble et du levier sur tableau de bord.	1
DM 334-87a	Rotule à queue de levier de renvoi de commande des vitesses.	1
DM 334-90	Bague rilsan de 12×16×25 de levier de renvoi de commande des vitesses (R. VI).	1
DM 334-95a	Axe épaulé de 7×32,8 du levier de commande sur tableau de bord.	1
DM 334-96	Demi-coussinet rilsan sur arbre de commande des vitesses (long. 20 mm) (R. VI).	2
DM 334-98	Rondelle élastique de 12×22×0,5 d'arrêt de levier de renvoi de commande (R. VI).	1
DM 334-115	Joint caoutchouc de 28,5×35×2 entre bride et support des leviers des axes de fourchette.	1
DM 334-122a	Bague caoutchouc de 31,5×40,25×10 de palier du tube de commande.	1
DM 334-124b	Bague épaulée ouverte de palier du tube de commande (R. VI).	1
DM 334-128	Bride à moyeu entre flector et support des leviers des axes de fourchette.	1
DM 334-133	Sangle caoutchouc d'attache du câble de commande des vitesses.	1
DM 334-135	Arbre de commande de vitesses côté tablier avec chape et levier (trou d'articulation, diam. 7 mm)	1
DM 334-156b	Support de commande des vitesses sur planche de bord.	1
DS 334-181	Joint torique de 10,5×15,9×2,7 sur embout de gaine de câble (R. VI).	1
DM 334-184	Câble de commande des vitesses long. 1,650 m. (R. VI).	1
DM 334-190	Embout réglable de tige de commande des vitesses (filetage 9×125).	1
DM 334-191a	Tige de commande des vitesses.	1
DM 334-199a	Tube de commande des vitesses avec flector et levier.	1
DM 334-201a	Levier de renvoi de commande des vitesses.	1
DM 334-256	Axe cylindrique de 5×13 de liaison du câble et de la rampe de verrouillage.	1
DM 334-257	Jonc d'arrêt d'embout de gaine de câble de commande des vitesses.	1
DM 334-258	Demi-rondelle de fixat. d'embout de gaine de câble (R. VI).	1
DM 334-317	Guide du câble de commande des vitesses.	1
DM 334-321	Palier bagué support du tube de commande des vitesses.	1
483-S	Vis TH de 7×15 de fixat. du palier bague support de tube (R. III).	2
484-S	Vis TH de 7×17,5 de fixat. du flector de commande des vitesses (R. III).	2
2.372-S	Écrou H de 9×125 d'embout réglable de tige.	1
2.491-S	Écrou H de 7×100, haut. 7 mm des vis de fixat. du palier support de tube (R. III).	2
2.493-S	Écrou H de 7×100, haut. 5 mm de fixat. de tige de commande (R. III).	2
88.629	Rondelle plate 12,5×20×1 d'arrêt du levier de renvoi de commande (R. I).	1
615.021	Écrou H de 15×150 de fixat. du câble de commande des vitesses (R. VI).	1

NUMÉRO	DÉSIGNATION	COEFF.
A 451-80	Tube souple de 5×7×185 d'évacuation d'huile sur palier d'arbre de différentiel (R. VI).	2
D 331-79	Joint de palier d'arbre de différentiel (R. VI).	2
D 371-1	Arbre de différentiel gauche avec plateau de friction de frein, long. de l'arbre, 202 mm.	1
D 371-1a	Arbre de différentiel droit avec plateau de friction de frein, long. de l'arbre, 192 mm.	1
D 371-3	Palier d'arbre de différentiel gauche, long. 145,5 mm.	1
D 371-3a	Palier d'arbre de différentiel, droit long. 135,5 mm.	1
D 371-5	Bague d'étanchéité de roulement d'arbre de différentiel 39×65×10 (R. VI).	2
D 371-92	Bague d'appui du roulement d'arbre de différentiel, 30,2×38×10.	2
D 371-93	Bague écrou mâle 74×150 de blocage de roulement sur palier d'arbre de différentiel.	2
D 371-95	Vis d'arrêt de 7, pas de 100 de la bague écrou mâle de blocage de roulement sur palier d'arbre de différentiel.	2
D 371-96	Écrou H de 30×150 d'arbre de différentiel.	2
D 371-99	Rondelle d'arrêt d'huile sur arbre de différentiel, diam. 35×71,5 (R. VI).	2
D 372-88	Gaine d'étanchéité de transmission (côté boîte), diam. int. 26 et 111 mm.	2
D 373-01b	Transmission complète AV G (sans pieds d'entraînement sur plateau).	1
D 373-01c	Transmission complète AV D (sans pieds d'entraînement sur plateau).	1
D 373-91	Demi-couppelle de maintien de gaine d'étanchéité de transmission.	4
DS 373-94	Joint d'étanchéité de transmission 108×118×16 (R. VI).	2
D 373-99	Gaine caoutchouc d'étanchéité de transmission, diam. int. 40 mm et 103 mm.	2
D 376-1	Entraînement femelle avec accouplement élastique. 30 cannelures.	2
600-S	Vis TH de 7×70 de fixat. de l'entraîneur femelle (R. III).	16
4.737-S	Graisseur de transmission (R. VI).	2
10.530	Roulement de 30×72×19 d'arbre de différentiel (R. VI).	2
508.440	Vis TH de 6×11 d'arrêt de l'écrou d'arbre de différentiel (R. I).	2
614.002	Collier de serrage de gaine d'étanchéité sur transmission, long. 220 mm (R. VI).	2
614.004	Collier de serrage de gaine d'étanchéité sur entraîneur femelle, long. 765 mm (R. VI).	2
621.051	Vis TH de 7×22,5 de fixat. de palier d'arbre de différentiel (R. II).	8

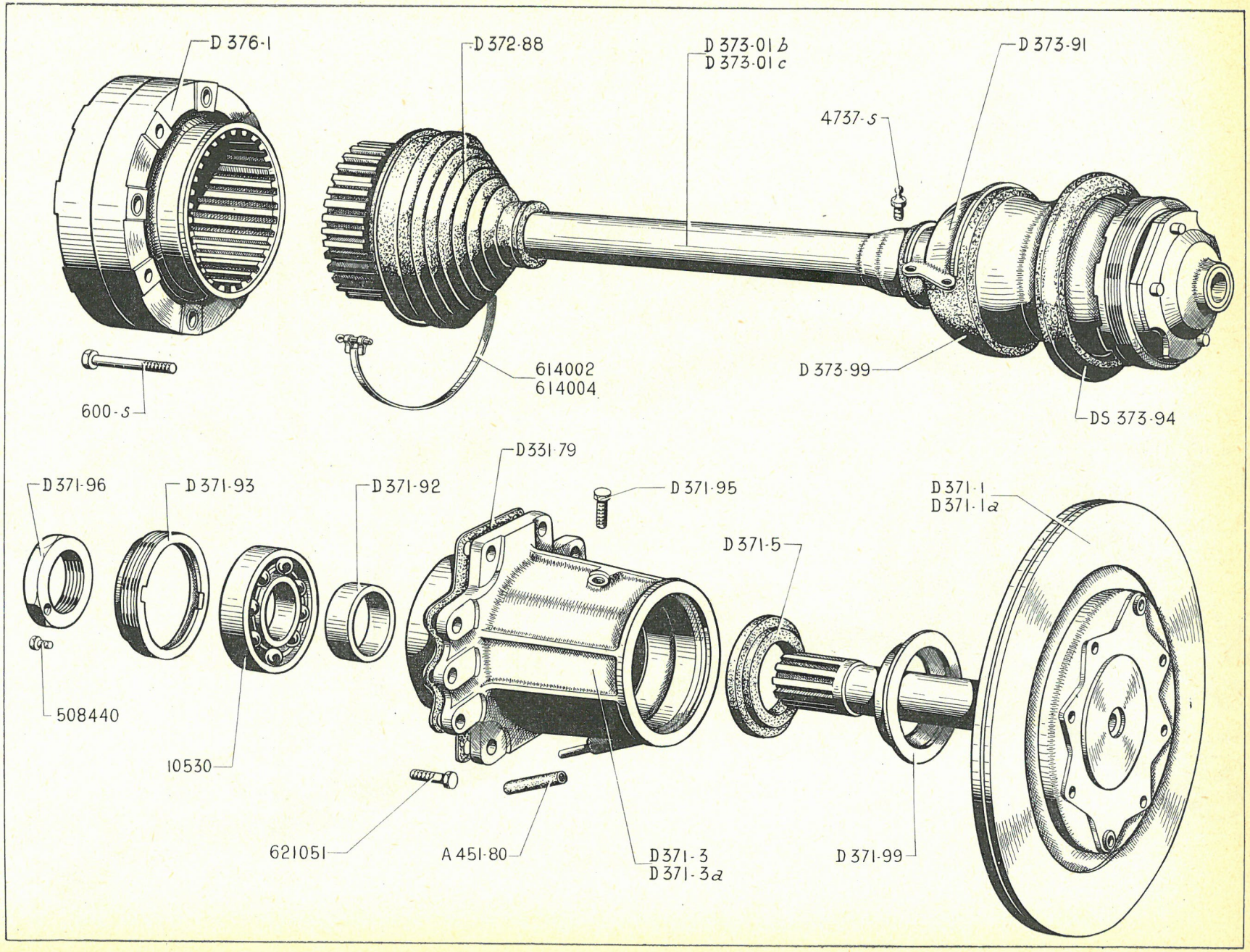
D 376-1
D 372-88
D 373-01 b
D 373-01 c
D 373-91
4737-S
600-S
614002
614004
D 373-99
DS 373-94
D 371-96
D 371-93
D 371-92
D 331-79
D 371-95
D 371-5
D 371-1
D 371-1a
508440
10530
621051
A 451-80
D 371-3
D 371-3a
D 371-99

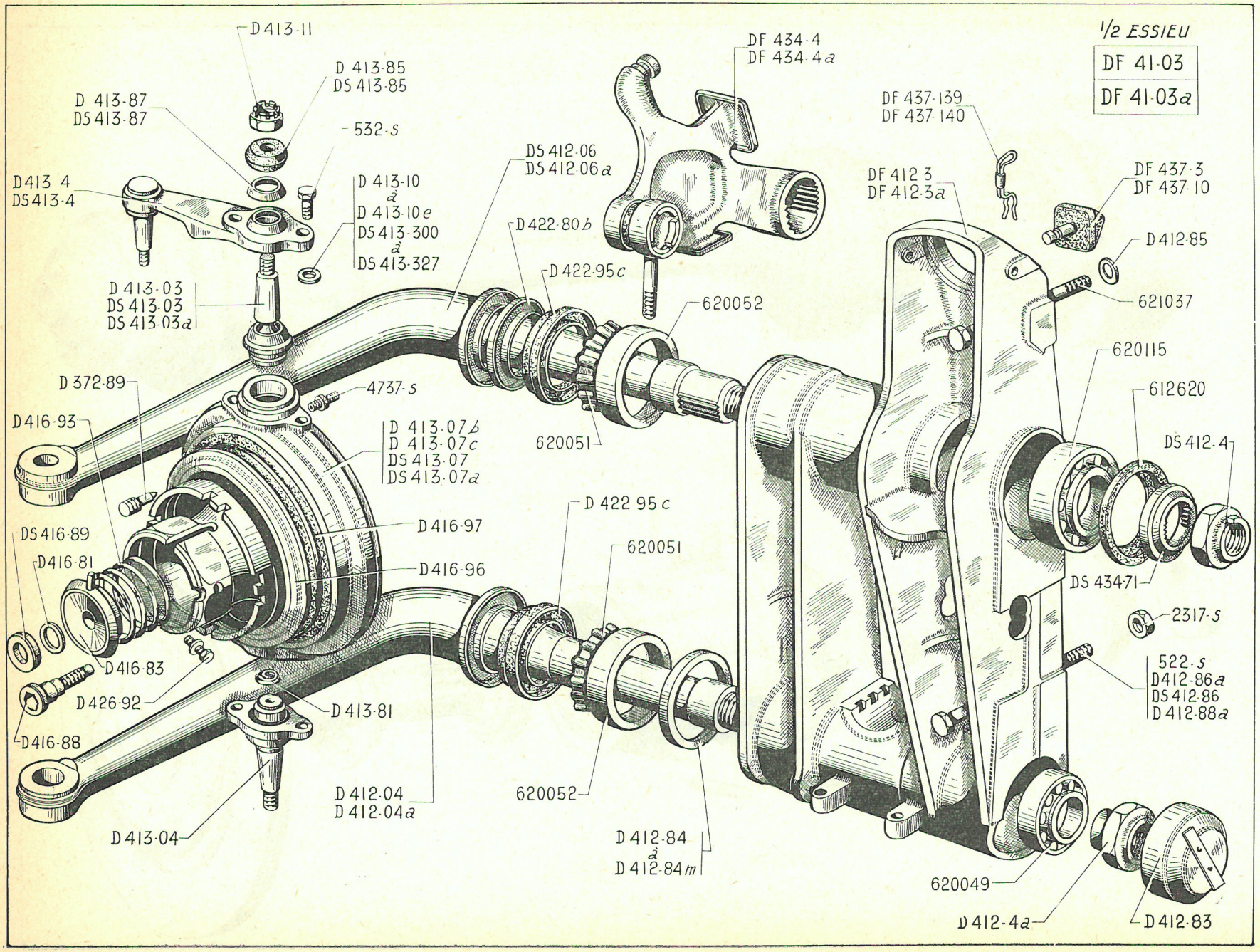
1/2 ESSIEU
DF 41-03
DF 41-03a
D 413-11
D 413-85
DS 413-85
D 413-87
DS 413-87
532-S
D 413-4
DS 413-4
D 413-10
à
D 413-10e
DS 413-300
à
DS 413-327
D 413-03
DS 413-03
DS 413-03a
DS 412-06
DS 412-06a
DF 434-4
DF 434-4a
D 422-80b
D 422-95c
620052
620051
4737-S
D 372-89
D 416-93
D 413-07b
D 413-07c
DS 413-07
DS 413-07a
DS 416-89
D 416-81
D 416-97
D 416-96
D 422 95 c
620051
D 416-83
D 426-92
D 413-81
D 416-88
D 412-04
D 412-04a
620052
D 412-84
à
D 412-84m
620049
D 412-4a
D 412-83
DF 437-139
DF 437-140
DF 412 3
DF 412-3a
DF 437-3
DF 437-10
D 412-85
621037
620115
612620
DS 412-4
DS 434-71
2317-S
522-S
D412-86a
DS 412-86
D 412-88a

NUMÉRO	DÉSIGNATION	COEFF.
DF 41-03	Demi-essieu AV gauche (sans pivot ni transmission).	1
DF 41-03a	Demi-essieu AV droit (sans pivot ni transmission).	1
D 372-89	Vis à téton de 7, pas de 100, long. 18,8 mm de blocage de l'écrou de fusée.	2
D 412-04	Bras infér. AV gauche portée de roulement 30 mm.	1
D 412-04a	Bras infér. AV droit, portée de roulement 30 mm.	1
DS 412-06	Bras supér. AV gauche, portée de roulement 40 mm.	1
DS 412-06a	Bras supér. AV droit, portée de roulement 40 mm.	1
DF 412.3	Support de bras d'essieu AV gauche (1 trou de 12,5 mm pour butée élastique).	1
DF 412-3a	Support de bras d'essieu AV droit (1 trou de 12,5 mm pour butée élastique).	1
D 412-4a	Écrou H de 27×150 de blocage de bras infér. AV, épais. 22,6 mm	2
DS 412-4	Écrou H de 27×150 de blocage de bras supér. AV (46 mm sur plats).	2
D 412-83	Bouchon tôle de palier de bras infér., diam. extér. 62,1 mm.	2
	Rondelle de réglage de chasse sur bras infér. 60×71,5.	ALD
D 412-84	Épais. : 4,6.	
D 412-84a	— 4,8.	
D 412-84b	— 5.	
D 412-84c	— 5,2.	
D 412-84d	— 5,4.	
D 412-84e	— 5,6.	
D 412-84f	— 5,8.	
D 412-84g	— 6.	
D 412-84h	— 6,2.	
D 412-84j	Épais. : 6,4.	
D 412-84k	— 6,6.	
D 412-841	— 6,8.	
D 412-84m	— 7.	
D 412-85	Rondelle de 12 mm de vis de fixat. supér. de support de bras d'essieu.	2
D 412-86a	Vis TR de 14×150, long. 104 mm, de fixat. infér., partie AR de support de bras d'essieu. Jusque Octobre 59.	2
DS 412-86	Vis TR cannelée de 14×150, long. 98 mm de fixat. inf., partie AR de support de bras d'essieu. Depuis Octobre 59.	2
D 412-88a	Vis TH de 14×150, long. 78,5 mm de fixat. infér. de support de bras d'essieu partie AV.	2
D 413-03	*Ensemble de rotule supérieure de pivot, avec siège, bague et rondelles. Jusque Octobre* 59. *R. p.* DS 413-03a; *d.e.o.* : 1-DS 413-4, 1-DS 413-85, 1-DS 413-87 (R. VI)	2
DS 413-03	Ensemble de rotule sup. de pivot (Avec 2 sièges). Depuis Octobre 59.	2
DS 413-03a	Ensemble de rotule sup. de pivot (2 sièges, 1 entretoise) pour remplacement de D 413-03.	2
D 413-04	Ensemble de rotule infér. de pivot AV, avec siège et bride d'articulation.	2
D 413-07b	Pivot AV gauche avec moyeu et roulements, filetage 118×150 à droite (avec pieds d'entraînement sur moyeu). Jusque Octobre 59.	1
D 413-07c	Pivot AV droit avec moyeu et roulements, filetage 118×150 à gauche (avec pieds d'entraînement sur moyeu). Jusque Octobre 59.	1
DS 413-07	Pivot gauche (avec levier d'accouplement, bride épais. 22 mm) Depuis Octobre 59.	1
DS 413.07a	Pivot droit (avec levier d'accouplement, bride, épais. 22 mm). Depuis Octobre 59.	1
D 413-4	Levier d'accouplement sur pivot AV entr'axes 105 mm avec rotule. Jusque Octobre 59.	2
DS 413-4	Levier d'accouplement sur pivot avec rotule (bride épais. 22 mm). Depuis Octobre 59.	2
	Rondelle de réglage des rotules sup. et infér. de pivot. Jusque Octobre 59.	ALD
D 413-10	9,5×14,5×1,2. *R. p.* DS 413-300.	
D 413-10a	9,5×14,5×1,3. *R. p.* DS 413-302.	
D 413-10b	9,5×14,5×1,4. *R. p.* DS 413-304.	
D 413-10c	9,5×14,5×1,5. *R. p.* DS 413-307.	
D 413-10d	9,5×14,5×1,6. *R. p.* DS 413-309.	
D 413-10e	9,5×14,5×1,8. *R. p.* DS 413-314.	
D 413-11	Écrou H crénelé de 16×150 de rotule de pivot AV (R. VI).	4
D 413-81	Ressort de rotule infér. de pivot diam. extér. 25,5 mm.	2
D 413-85	Joint caoutchouc d'appui de coupelle d'articulation supér. et infér. de pivot AV diam. intér. 21,5, épais. 13 mm.	4
	— Infér. Depuis Octobre 59.	2
DS 413-85	Joint caoutchouc d'appui de coupelle d'articulation supér. de pivot, épais. 10,5 mm, diam. intér. 21,5 mm. Depuis Octobre 59.	2
D 413-87	Coupelle d'articulation supér. et infér. de pivot AV (R. VI).	4
	— Infér. Depuis Octobre 59.	2
DS 413-87	Coupelle d'articulation supér. de pivot, épais. 9 mm (R. VI). Depuis Octobre 59.	2

NUMÉRO	DÉSIGNATION	COEFF.
	Rondelle de réglage des rotules supér. et infér. de pivot 9,5×14,5. Depuis Octobre 59.	ALD
DS 413-300	Épais. : 1,23.	
DS 413-301	— 1,27.	
DS 413-302	— 1,31.	
DS 413-303	— 1,35.	
DS 413-304	— 1,39.	
DS 413.305	— 1,43.	
DS 413.306	— 1,47.	
DS 413-307	— 1,51.	
DS 413-308	— 1,55.	
DS 413-309	— 1,59.	
DS 413-310	— 1,63.	
DS 413-311	— 1,67.	
DS 413-312	— 1,71.	
DS 413-313	— 1,75.	
DS 413-314	— 1,79.	
DS 413-315	— 1,83.	
DS 413-316	— 1,87.	
DS 413-317	— 1,91.	
DS 413-318	— 1,95.	
DS 413-319	— 1,99.	
DS 413-320	— 2,03.	
DS 413-321	— 2,07.	
DS 413-322	— 2,11.	
DS 413-323	— 2,15.	
DS 413-324	— 2,19.	
DS 413-325	— 2,23.	
DS 413-326	— 2,27.	
DS 413-327	— 2,31.	
D 416-81	Rondelle de 21×30×3 de maintien de vis de fixat. de roue (R. VI).	2
D 416-83	Cône de blocage de roue sur moyeu, filetage 18×150 (R. VI).	2
D 416-88	Vis de blocage de roue filetage 18×150. Long. 63 mm (R. VI).	2
DS 416-89	Rondelle de 23,5×44×6,4 d'appui de vis de fixat. de roue (R. VI).	2
D 416-93	Ressort du cône de blocage de roue sur moyeu. Diam. extér. 59 mm.	2
D 416-96	Déflecteur de joint d'étanchéité de pivot AV 127×168.	4
D 416-97	Joint d'étanchéité de pivot AV 129×164×13 (R.VI).	4
D 422-80b	Coupelle de bague d'étanchéité de bras.	2
D 422-95c	Bague d'étanchéité de bras supér. et infér. (54×72×12,5) (R. VI).	4
D 426-92	Poussoir d'orientation de roue (R. VI).	2
DF 434-4	Levier de commande de suspension AV gauche (sans butée élastique).	1
DF 434-4a	Levier de commande de suspension AV droit (sans butée élastique).	1
DS 434-71	Entretoise de levier de suspension AV sur bras supér. 38×54×10,25 (R. VI).	2
DF 437-3	Butée caoutchouc de débattement de bras AV, avec axe de 12,5 mm, épais. du caoutchouc 33 mm.	2
DF 437-10	Butée caoutchouc de contre débattement de bras AV avec axe de 12,5 mm, épais. du caoutchouc 27 mm.	2
DF 437 -139	Pince de fixat. de butée de contre débattement de bras AV. Fil de 2,8 mm.	2
DF 437-140	Pince de fixat. de butée de débattement de bras AV (avec agrafe).	2
522-S	Vis TH de 14×150, long. 65 mm de fixat. milieu de support de bras d'essieu (R. III).	4
532-S	Vis TH de 9×125, long. 28 mm de fixat. de levier d'accouplement et bride d'articulation (R. III).	8
2.317-S	Écrou H de 14×150 de fixat. infér. de support de bras d'essieu (R. III).	2
4.737-S	Graisseur sur pivot AV (R. VI).	2
612.620	Bague d'étanchéité de bras supér. (54×72×5) (R. VI).	2
620.049	Roulement de bras infér. (30×62×21,5) (R. VI).	2
620.051	Cage à 14 rouleaux coniques de bras supér. et infér. AV (R. VI).	4
620.052	Cuvette de roulement conique de bras supér. et infér. AV (19×12) (R. VI).	4
620.115	Roulement de bras supér. (40×72×21,25) (R. VI).	2
621.037	Vis de 12×125, long. 89 mm de fixat. supér. de support de bras d'essieu (R. II).	2

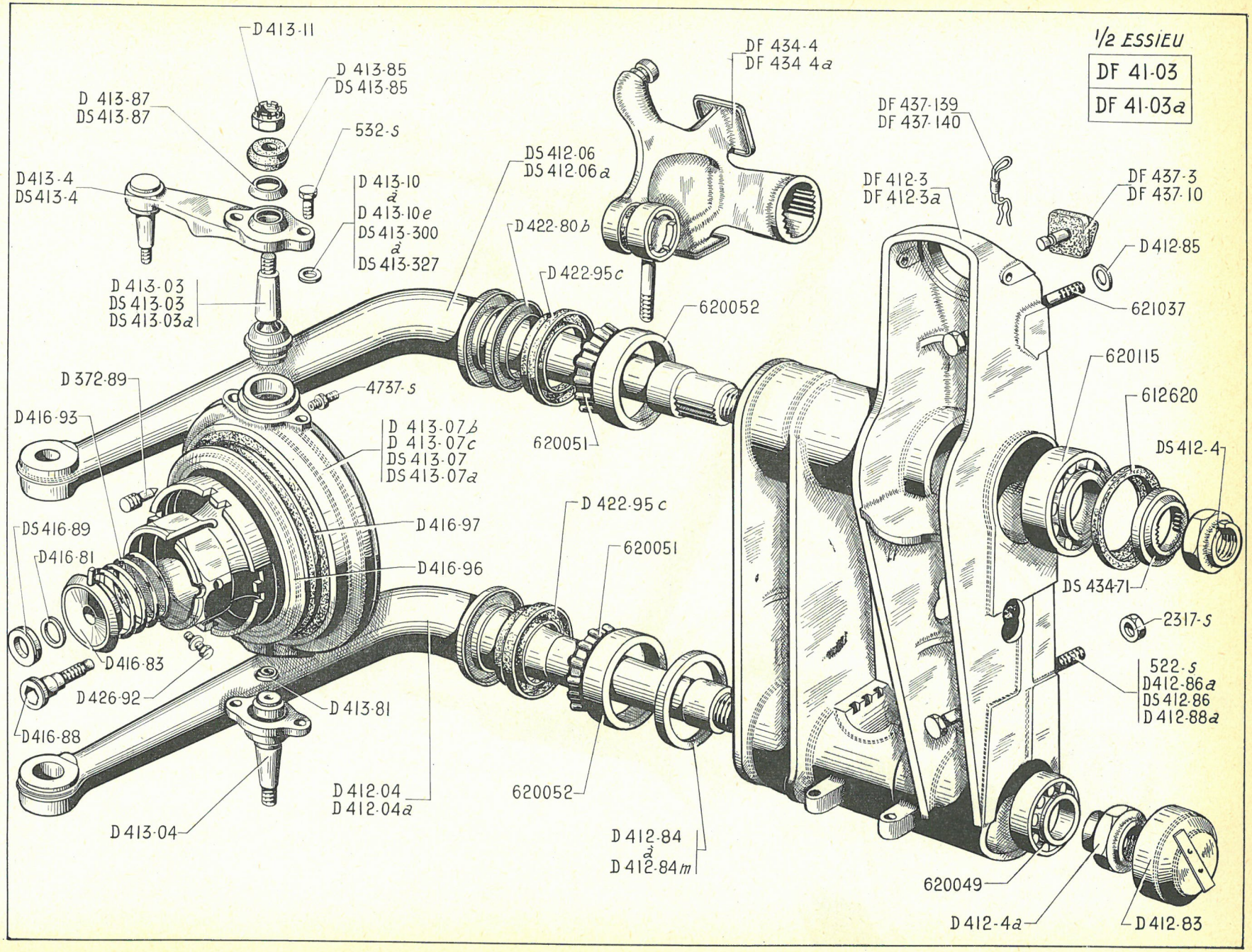
1/2 ESSIEU
DF 41-03
DF 41-03a
D 413-11
D 413-85
DS 413-85
D 413-87
DS 413-87
532-s
D 413-4
DS 413-4
D 413-10 à D 413-10e
DS 413-300 à DS 413-327
D 413-03
DS 413-03
DS 413-03a
DS 412-06
DS 412-06a
DF 434-4
DF 434 4a
D 422-80b
D 422-95c
620052
620051
DF 437-139
DF 437-140
DF 412-3
DF 412-3a
DF 437-3
DF 437-10
D 412-85
621037
620115
612620
DS 412-4
DS 434-71
2317-s
522-s
D412-86a
DS 412-86
D 412-88a
D 372-89
4737-s
D 416-93
D 413-07b
D 413-07c
DS 413-07
DS 413-07a
DS 416-89
D 416-81
D 416-97
D 416-96
D 422-95 c
620051
D 416-83
D 426-92
D 416-88
D 413-81
D 412-04
D 412-04a
620052
D 413-04
D 412-84 à D 412-84m
620049
D 412-4a
D 412-83

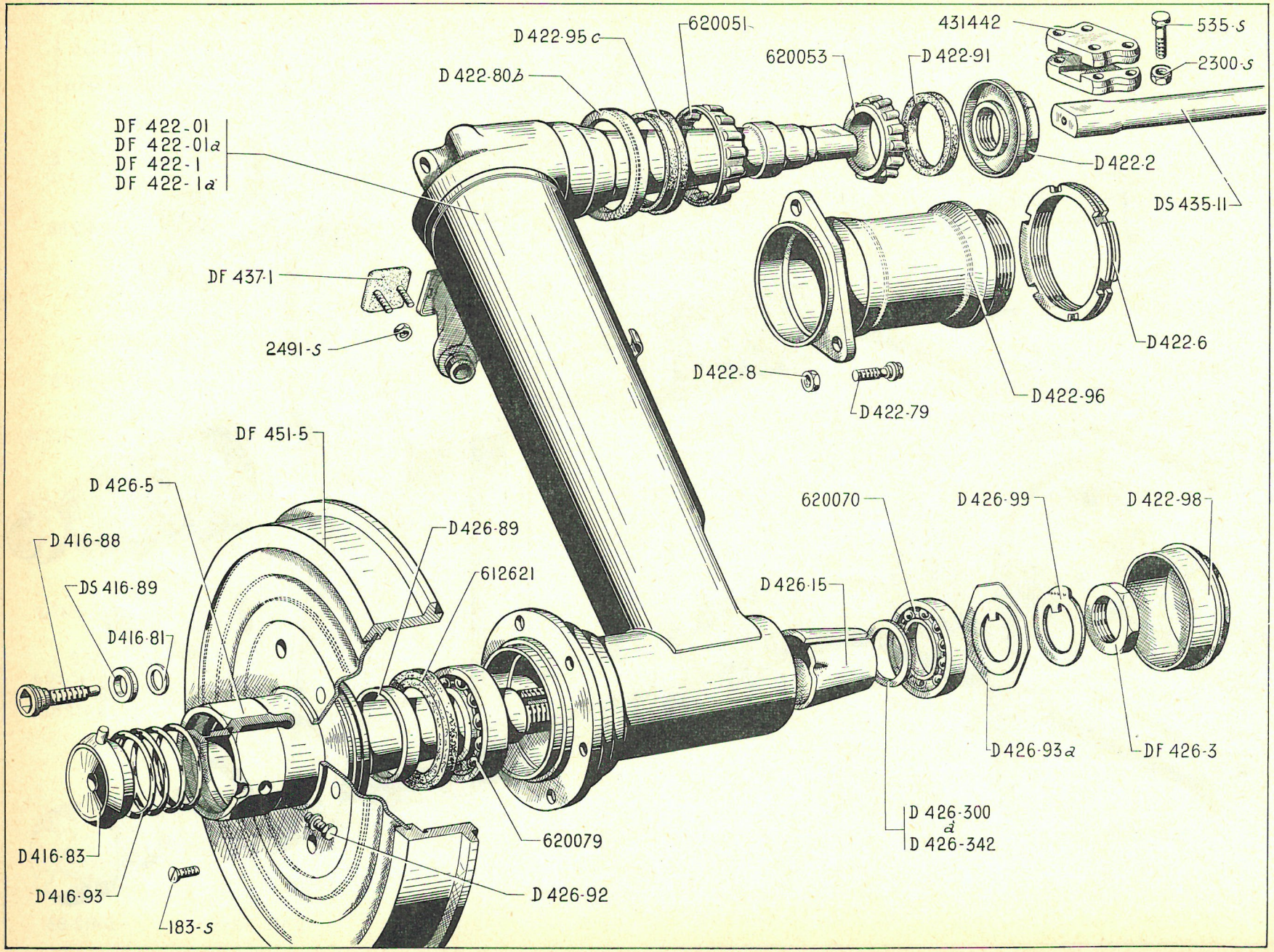
D 422-95 c
620051
431442
535-S
620053
D 422-91
2300-S
D 422-80 b
DF 422-01
DF 422-01 a
DF 422-1
DF 422-1 a
D 422-2
DS 435-11
DF 437-1
2491-S
D 422-6
D 422-8
D 422-79
D 422-96
DF 451-5
D 426-5
620070
D 426-99
D 422-98
D 416-88
D 426-89
612621
DS 416-89
D 426-15
D 416-81
D 426-93 a
DF 426-3
D 426-300 a
D 426-342
620079
D 416-83
D 416-93
D 426-92
183-S

NUMÉRO	DÉSIGNATION	COEFF.
D 416-81	Rondelle de 21×30×3 de maintien de vis de fixat. de roue (R. VI).	2
D 416-83	Cône de blocage de roue sur moyeu, filetage 18×150 (R. VI).	2
D 416-88	Vis de blocage de roue, filetage 18×150, long. 63 mm (R. VI).	2
DS 416-89	Rondelle de 23,5×44×6,4 d'appui de vis de fixat. de roue (R. VI).	2
D 416-93	Ressort du cône de blocage de roue sur moyeu.	2
DF 422-01	Bras AR gauche complet avec frein et palier de pivotement.	1
DF 422-01a	Bras AR droit complet avec frein et palier de pivotement.	1
DF 422-1	Bras AR gauche nu (avec plaquettes de butée).	1
DF 422-1a	Bras AR droit nu (avec plaquettes de butée).	1
D 422-2	Écrou H de 30×150 avec cuvette d'axe d'articulation de bras AR.	2
D 422-6	Écrou rond à 6 encoches de 66×150 de fixation de bras (côté intér.).	2
D 422-8	Écrou H à collerette de 9×125 de fixat. de bras AR (côté extérieur).	6
D 422-79	Vis TR de 9×22 de fixat. de palier de bras.	6
D 422-80b	Coupelle de bague d'étanchéité de bras.	2
D 422-91	Joint caoutchouc d'étanchéité de 54×62×4 de palier d'articulation de bras AR.	2
D 422-95c	Bague d'étanchéité de 54×72×12,5 de palier d'articulation de bras AR (côté extér.) (R. VI).	2
D 422-96	Corps de palier d'articulation de bras AR (diam. du corps 66 mm).	2
D 422-98	Bouchon de palier de fusée AR, diam. 62 mm.	2
DF 426-3	Écrou de 25×150 de fixat. de fusée AR, épais. 10,5 mm.	2
D 426-5	Fusée de roue AR avec pieds de centrage.	2
D 426-15	Entretoise conique de roulement de fusée, long. 72,78 mm.	2
D 426-89	Bague d'appui du roulement de fusée (côté tambour) 40,25×58×10.	2
D 426-92	Poussoir d'orientation de roue (R. VI).	2
D 426-93a	Rondelle d'appui de roulement de fusée (côté intér.) 25×58×3,5.	2
D 426-99	Arrêtoir de 25 mm d'écrou de fixat. de fusée AR.	2
	Rondelle de réglage de roulement de fusée AR 25,1×31,8 (R. VI).	ALD
D 426-300	Épais. : 1,98 à 2,02.	
D 426-301	— 2,02 à 2,06.	
D 426-302	— 2,06 à 2,10.	
D 426-303	— 2,10 à 2,14.	
D 426-304	Épais. : 2,14 à 2,18.	
D 426-305	— 2,18 à 2,22.	
D 426-306	— 2,22 à 2,26.	
D 426-307	— 2,26 à 2,30.	
D 426-308	— 2,30 à 2,34.	
D 426-309	— 2,34 à 2,38.	
D 426-310	— 2,38 à 2,42.	
D 426-311	— 2,42 à 2,46.	
D 426-312	— 2,46 à 2,50.	
D 426-313	— 2,50 à 2,54.	
D 426-314	— 2,54 à 2,58.	
D 426-315	— 2,58 à 2,62.	
D 426-316	— 2,62 à 2,66.	
D 426-317	— 2,66 à 2,70.	
D 426-318	— 2,70 à 2,74.	
D 426-319	— 2,74 à 2,78.	
D 426-320	— 2,78 à 2,82.	
D 426-321	— 2,82 à 2,86.	
D 426-322	— 2,86 à 2,90.	
D 426-323	— 2,90 à 2,94.	
D 426-324	— 2,94 à 2,98.	
D 426-325	— 2,98 à 3,02.	
D 426-326	— 3,02 à 3,06.	
D 426-327	— 3,06 à 3,10.	
D 426-328	— 3,10 à 3,14.	
D 426-329	— 3,14 à 3,18.	
D 426-330	— 3,18 à 3,22.	
D 426-331	— 3,22 à 3,26.	
D 426-322	— 3,26 à 3,30.	
D 426-333	— 3,30 à 3,34.	

NUMÉRO	DÉSIGNATION	COEFF.
D 426-334	Épais. : 3,34 à 3,38.	
D 426-335	— 3,38 à 3,42.	
D 426-336	— 3,42 à 3,46.	
D 426-337	— 3,46 à 3,50.	
D 426-338	— 3,50 à 3,54.	
D 426-339	— 3,54 à 3,58.	
D 426-340	— 3,58 à 3,62.	
D 426-341	— 3,62 à 3,66.	
D 426-342	— 3,66 à 3,70.	
DS 435-11	Barre de torsion anti-roulis AR, long. 481 mm, diam. 17 mm.	1
DF 437-1	Butée de débattement (caoutchouc), 54×54, 2 goujons entr'axes 40 mm.	4
DF 451-5	Tambour de frein AR, diam. extér. 305 mm (à ailettes).	2
183-S	Vis TFB de 5×10 de fixat. de tambour de frein AR (R. III).	4
535-S	Vis de 12×55 de fixat. de bride d'accouplement de barre de torsion AR (R. III).	8
2.300-S	Écrou H de 12×125 de fixat. de bride d'accouplement de barre de torsion (R. III).	8
2.491-S	Écrou H de 7×100 de fixat. de butée de débattement (R. III).	4
431.442	Bride d'accouplement de barre de torsion AR, entr'axes des trous 29 et 42 (R. II).	4
612.621	Bague d'étanchéité de 58×80×5 de roulement de fusée AR (R. VI).	2
620.051	Cage à 14 rouleaux coniques d'articulation de bras (côté extér.) (R. VI).	2
620.053	Roulement à rouleaux coniques (sans bague extér.), diam. intér. 30 mm, d'articulation de bras (côté intér.) (R. VI).	2
620.070	Roulement à contact oblique de fusée AR (côté intér.) (25×62×17) (R. II).	2
620.079	Roulement à contact oblique de fusée AR (côté tambour) (40×80×18) (R. II).	2

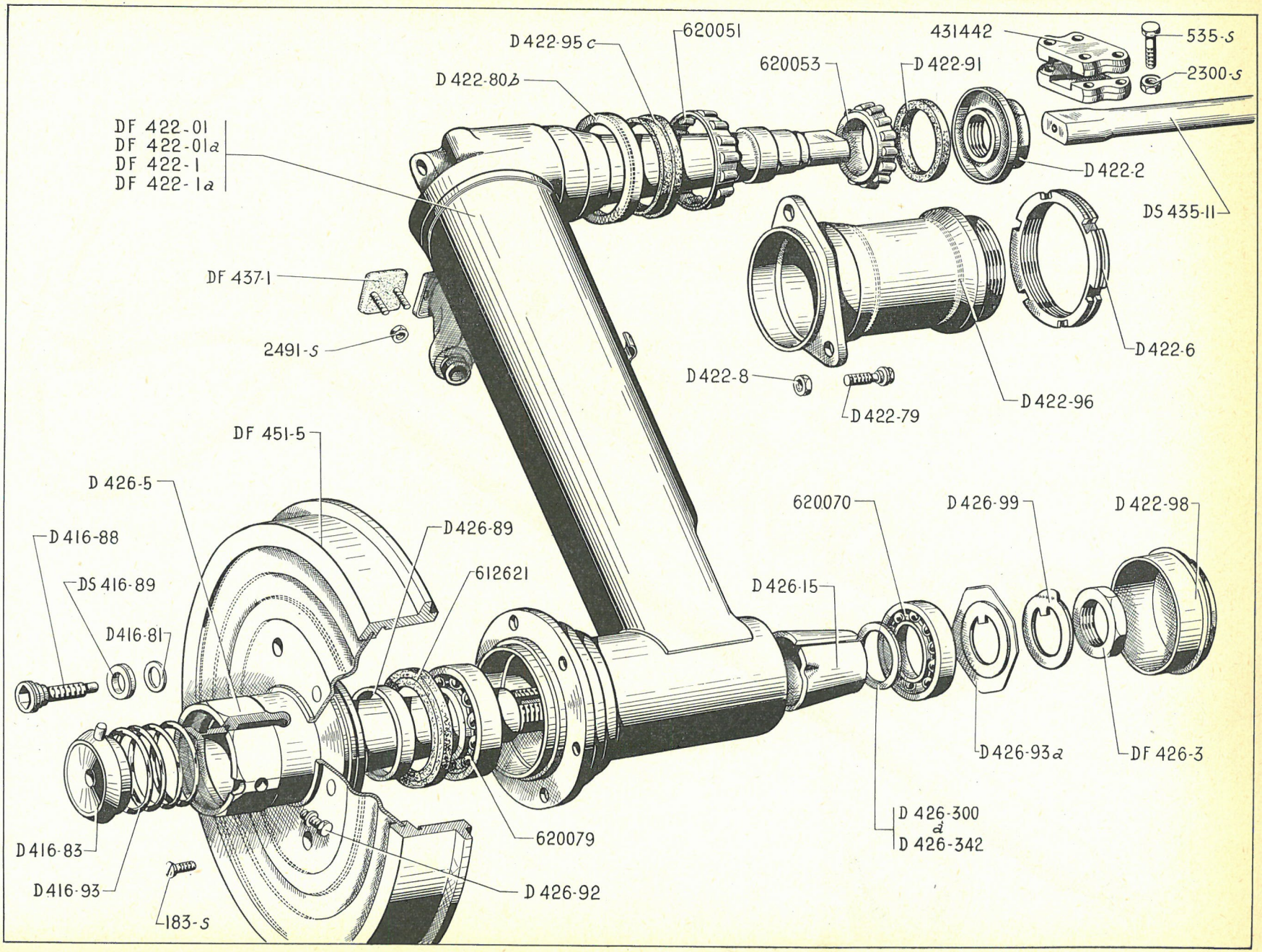
D 422-95 c
620051
431442
535-S
620053
D 422-91
2300-S
D 422-80 b
DF 422-01
DF 422-01 a
DF 422-1
DF 422-1 a
D 422-2
DS 435-11
DF 437-1
2491-S
D 422-6
D 422-8
D 422-79
D 422-96
DF 451-5
D 426-5
620070
D 426-99
D 422-98
D 416-88
D 426-89
DS 416-89
612621
D 426-15
D 416-81
D 426-93 a
DF 426-3
D 426-300
a
D 426-342
D 416-83
620079
D 416-93
D 426-92
183-S

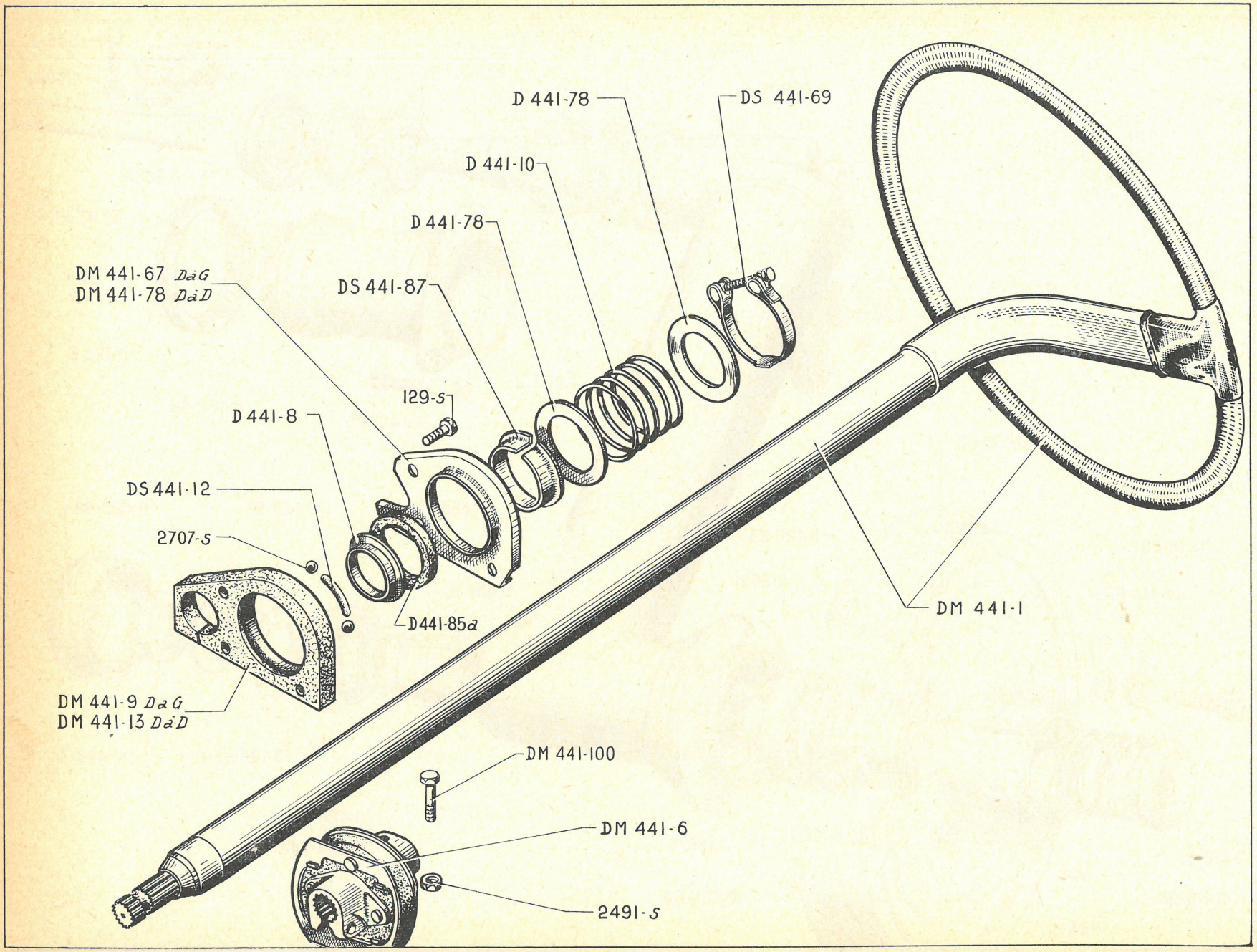
D 441-78
DS 441-69
D 441-10
D 441-78
DM 441-67 DàG
DM 441-78 DàD
DS 441-87
129-S
D 441-8
DS 441-12
2707-S
D441-85a
DM 441-1
DM 441-9 DàG
DM 441-13 DàD
DM 441-100
DM 441-6
2491-S

NUMÉRO	DÉSIGNATION	COEFF.
DM 441-1	Volant et arbre de direction.	1
DM 441-6	Accouplement élastique de direction.	1
D 441-8	Bague intérieure de roulement de support d'arbre de direction 43,6 × 55 × 11.	1
DM 441-9	Bague extérieure de roulement de support d'arbre de direction et de passage d'arbre de commande des vitesses. **D. à G.**	1
D 441-10	Ressort d'appui de bague du support d'arbre de direction, diam. intér. 41 mm.	1
DS 441-12	Segment nylon d'écartement des billes de roulement du support d'arbre de direction, diam. 5,5 mm (R. VI).	3
DM 441-13	Bague extérieure de roulement de support d'arbre de direction et de passage d'arbre de commande des vitesses. **D. à D.**	1
DM 441-67	Plaque d'arrêt de bague de roulement. **D. à G.**	1
DS 441-69	Collier de réglage de ressort du support d'arbre de direction, diam. intér. 40 mm.	1
D 441-78	Rondelle d'appui de ressort du support d'arbre de direction 40,5 × 49.	2
DM 441-78	Plaque d'arrêt de bague de roulement de support d'arbre de direction. **D. à D.**	1
D 441-85a	Rondelle feutre d'étanchéité du roulement de support d'arbre de direction 47,5 × 55,5 × 7.	1
DS 441-87	Bague fendue tôle du support d'arbre de direction (39,8 × 48).	1
DM 441-100	Vis TH de 7 × 35 de blocage de l'embout d'arbre de direction.	2
129-S	Vis TR de 5 × 25 de fixat. de plaque d'arrêt de roulement (R. III).	3
2.491-S	Écrou H de 7 × 100 de blocage de l'embout d'arbre de direction (R. III).	2
2.707-S	Bille de 6 mm du roulement de support d'arbre de direction (R. VI).	9

NUMÉRO	DÉSIGNATION	COEFF.
D 334-62	Pare-poussière d'écrou du guide poussoir de crémaillère.	1
DM 442-04a	Carter de crémaillère. **D. à G.**	1
DM 442-05a	Boîtier de direction complet. **D. à G.**	1
DM 442-010a	Carter de crémaillère. **D. à D.**	1
DM 442-011a	Boîtier de direction complet. **D. à D.**	1
D 442-1	Guide poussoir de crémaillère, diam. 22 mm.	1
DS 442-2	Ressort du guide poussoir de crémaillère, diam. ext. 16,75 mm.	1
DS 442-3	Écrou poussoir de crémaillère, filetage ext. 24×150, filetage int. 9×125.	1
DM 442-4	Crémaillère de direction. **D. à G.**	1
DM 442-6	Crémaillère direction. **D. à D.**	1
DM 442-8	Rotule de crémaillère.	1
DM 442-9	Pignon de crémaillère. **D. à G.**	1
DM 442-13	Pignon de crémaillère. **D. à D.**	1
DM 442-19	Écrou de blocage de rotule (R. VI).	1
DM 442-20	Gaine d'étanchéité de crémaillère.	2
D 442-21	Écrou H de 12×125 de réglage de jeu du pignon de crémaillère (R. VI).	1
D 442-52	Bouchon réglable de butée de crémaillère, filetage 30×100.	1
DM 442-55	Bouchon embout carter (R. VI).	1
DM 442-58	Écrou de blocage de bouchon réglable de butée de crémaillère.	1
DM 442-60	Rondelle caoutchouc d'étanchéité de rotule de crémaillère.	1
D 442-68	Arrêtoir de 14,2 de blocage de rotule de crémaillère (R. VI).	1
DM 442-76	Dé de guidage de crémaillère.	1
DM 442-79	Cache-mobile supér. de crémaillère.	1
DM 442-86	Coupelle d'étanchéité de pignon.	1
D 442-93	Bouchon tôle du carter de pignon de crémaillère, diam. 34,05 mm.	1
DM 442-94	Cache-mobile infér. de crémaillère.	1
DM 442-120	Ressort d'appui de rotule.	1

NUMÉRO	DÉSIGNATION	COEFF.
	Rondelle de réglage de roulement de pignon de crémaillère 12×18 :	ALD
DS 442-300	Épais. : 3,35 à 3,37.	
DS 442-301	— 3,37 à 3,39.	
DS 442-302	— 3,39 à 3,41.	
DS 442-303	— 3,41 à 3,43.	
DS 442-304	— 3,43 à 3,45.	
DS 442-305	— 3,45 à 3,47.	
DS 442-306	— 3,47 à 3,49.	
DS 442-307	— 3,49 à 3,51.	
DS 442-308	— 3,51 à 3,53.	
DS 442-309	— 3,53 à 3,55.	
DS 442-310	— 3,55 à 3,57.	
DS 442-311	— 3,57 à 3,59.	
DS 442-312	— 3,59 à 3,61.	
DS 442-313	— 3,61 à 3,63.	
DS 442-314	— 3,63 à 3,65.	
DS 442-315	— 3,65 à 3,67.	
DS 442-316	— 3,67 à 3,69.	
DS 442-317	— 3,69 à 3,71.	
DS 442-318	— 3,71 à 3,73.	
DS 442-319	— 3,73 à 3,75.	
DS 442-320	— 3,75 à 3,77.	
DS 442-321	— 3,77 à 3,79.	
DS 442-322	— 3,79 à 3,81.	
DS 442-323	— 3,81 à 3,83.	
DS 442-324	— 3,83 à 3,85.	
DS 442-325	— 3,85 à 3,87.	
DS 442-326	— 3,87 à 3,89.	
DS 442-327	— 3,89 à 3,91.	
DS 442-328	— 3,91 à 3,93.	
DS 442-329	— 3,93 à 3,95.	
DS 442-330	— 3,95 à 3,97.	
DS 442-331	— 3,97 à 3,99.	
DS 442-332	— 3,99 à 4,01.	
DS 442-333	— 4,01 à 4,03.	
DS 442-334	— 4,03 à 4,05.	
DS 442-335	— 4,05 à 4,07.	
DS 442-336	— 4,07 à 4,09.	

NUMÉRO	DÉSIGNATION	COEFF.
DS 442-337	Épais. : 4,09 à 4,11.	
DS 442-338	— 4,11 à 4,13.	
DS 442-339	— 4,13 à 4,15.	
DS 442-340	— 4,15 à 4,17.	
DS 442-341	— 4,17 à 4,19.	
DS 442-342	— 4,19 à 4,21.	
DS 442-343	— 4,21 à 4,23.	
DS 442-344	— 4,23 à 4,25.	
DS 442-345	— 4,25 à 4,27.	
DS 442-346	— 4,27 à 4,29.	
DS 442-347	— 4,29 à 4,31.	
DS 442-348	— 4,31 à 4,33.	
DS 442-349	— 4,33 à 4,35.	
DS 442-350	— 4,35 à 4,37.	
DS 442-351	— 4,37 à 4,39.	
DS 442-352	— 4,39 à 4,41.	
DS 442-353	— 4,41 à 4,43.	
DS 442-354	— 4,43 à 4,45.	
DS 442-355	— 4,45 à 4,47.	
DS 442-356	— 4,47 à 4,49.	
DS 442-357	— 4,49 à 4,51.	
DS 442-358	— 4,51 à 4,53.	
DS 442-359	— 4,53 à 4,55.	
DS 442-360	— 4,55 à 4,57.	
DS 442-361	— 4,57 à 4,59.	
DS 442-362	— 4,59 à 4,61.	
DS 442-363	— 4,61 à 4,63.	
DS 442-364	— 4,63 à 4,65.	
D 443-11	Écrou H crénelé de 12×150 de rotule de crémaillère.	1
2.707-S	Bille de 6 mm du roulement supér. de pignon de crémaillère (R. VI).	13
614.003	Collier de serrage de gaine d'étanchéité de crémaillère, long. 335 mm (R. VI).	4
620.067	Roulement infér. du pignon de crémaillère 12×32×10 (R. VI).	1
620.068	Bague extérieure de roulement supér. de pignon de crémaillère 27,4×35×7,5 (R. II).	1

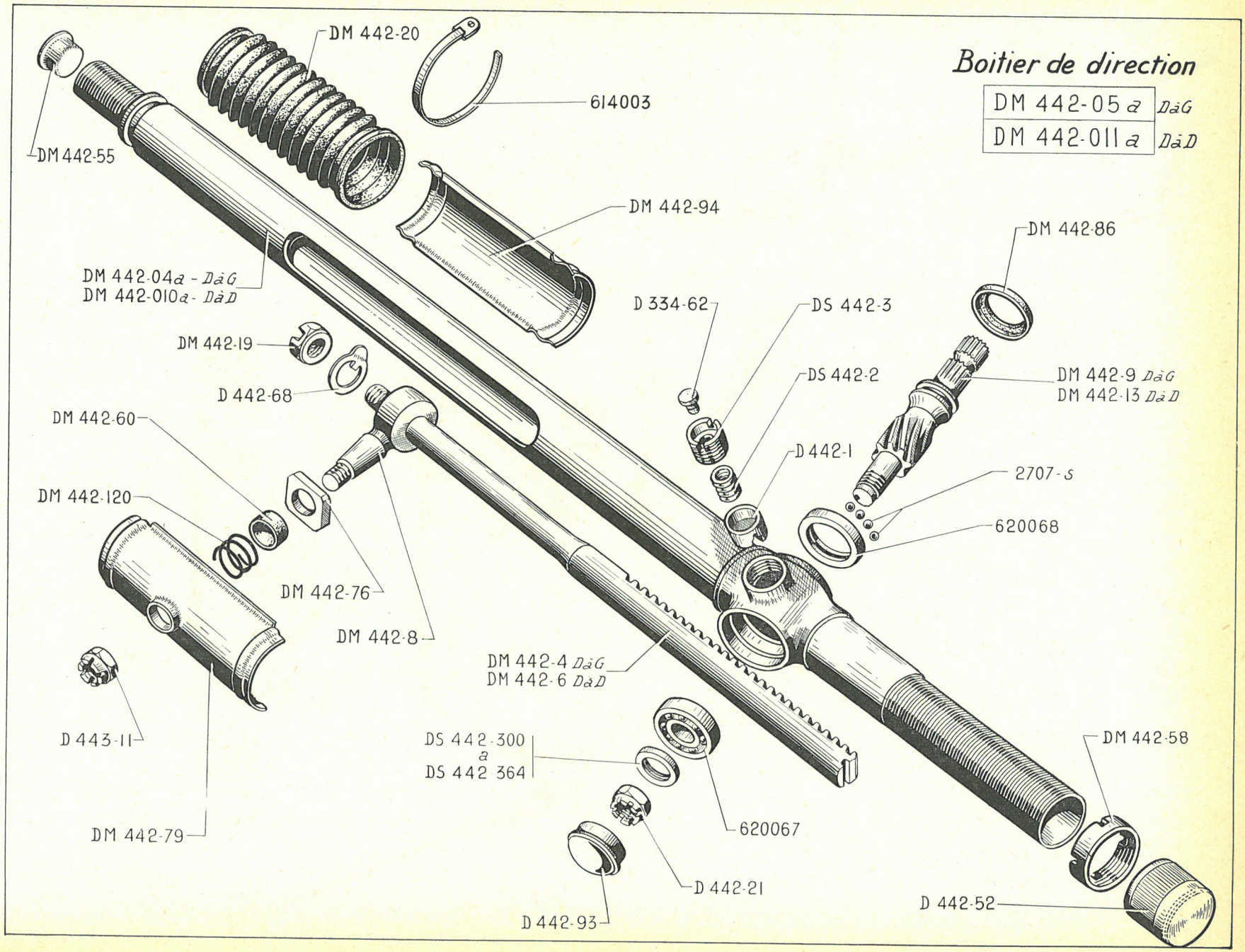
Boitier de direction
DM 442-05 a DàG
DM 442-011 a DàD
DM 442-20
614003
DM 442-55
DM 442-94
DM 442-04a - DàG
DM 442-010a - DàD
DM 442-86
D 334-62
DS 442-3
DM 442-19
DS 442-2
DM 442-9 DàG
DM 442-13 DàD
D 442-68
DM 442-60
D 442-1
2707-S
DM 442-120
620068
DM 442-76
DM 442-8
DM 442-4 DàG
DM 442-6 DàD
D 443-11
DS 442-300
a
DS 442 364
DM 442-58
620067
DM 442-79
D 442-21
D 442-52
D 442-93

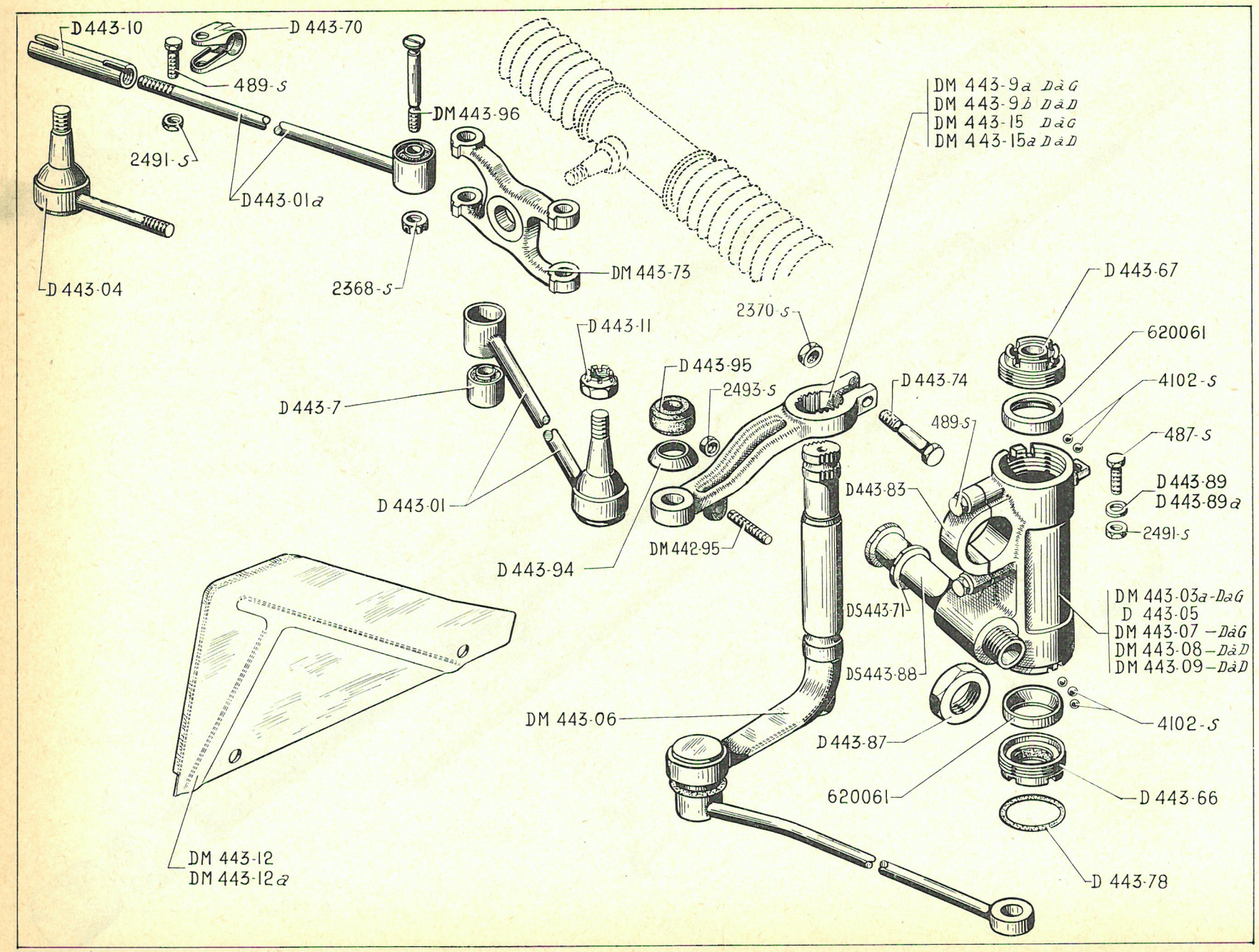
D 443-10
D 443-70
489-S
DM 443-96
2491-S
D 443-01a
D 443-04
2368-S
DM 443-73
DM 443-9a DàG
DM 443-9b DàD
DM 443-15 DàG
DM 443-15a DàD
D 443-67
620061
4102-S
487-S
D 443-89
D 443-89a
2491-S
D 443-11
2370-S
D 443-95
2493-S
D 443-74
489-S
D 443-7
D 443-01
D 443-83
DM 442-95
D 443-94
DS 443-71
DS 443-88
DM 443-03a-DaG
D 443-05
DM 443-07 —DàG
DM 443-08 —DàD
DM 443-09 —DàD
DM 443-06
D 443-87
4102-S
620061
D 443-66
DM 443-12
DM 443-12a
D 443-78

NUMÉRO	DÉSIGNATION	COEFF.
DM 442-95	Vis de butée de braquage filetage 7×100, long. 30 mm.	1
D 443-01	Barre de direction gauche avec palier élastique et rotule entr'-axes 402 mm.	1
D 443-01a	Barre de direction droite avec palier élastique long. de l'extrémité à l'axe 305 mm, filetage 14×125 à droite.	1
DM 443-03a	Boîtier de relais gauche complet avec leviers supér. et infér. et barre d'accouplement. **D. à G.**	1
D 443-04	Embout avec rotule côté droit de barre de direction, filetage 14, pas de 125 à gauche.	1
D 443-05	Boîtier de relais de direction avec chapeau et fourrure.	2
DM 443-06	Levier infér. de relais de direction complet avec barre d'accouplement.	2
DM 443-07	Boîtier de relais droit complet avec leviers supér. et infér. et barre d'accouplement. **D. à G.**	1
DM 443-08	Boîtier de relais gauche complet. **D. à D.**	1
DM 443-09	Boîtier de relais droit complet. **D. à D.**	1
D 443-7	Palier élastique de barre de direction 10×22×33 (R. VI).	2
DM 443-9a	Levier supér. gauche de relais de direction (fileté à 7×100 pour vis de butée de braquage). **D. à G.**	1
DM 443-9b	Levier supér. gauche de relais. **D. à D.**	1
D 443-10	Manchon réglable de barre de direction droite, filetage 14×125 à gauche et à droite, long. 80 mm.	1
D 443-11	Écrou H crénelé de 12×150 des rotules de barre de direction.	6
DM 443-12	Écran gauche de protection de boîtier de relais de direction.	1
DM 443-12a	Écran droit de protection de boîtier de relais de direction.	1
DM 443-15	Levier supér. droit de relais de direction. **D. à G.**	1
DM 443-15a	Levier supér. droit de relais (fileté à 7×100 pour vis de butée de braquage). **D. à D.**	1
D 443-66	Écrou de 45×150 infér. de boîtier de relais de direction avec rondelle d'étanchéité, diam. int. 31 mm.	2
D 443-67	Écrou de 45×150 supér. de boîtier de relais de direction avec rondelle d'étanchéité, diam. int. 25,5 mm.	2
D 443-70	Collier de serrage du manchon réglable de barre de direction droite, diam. 17,7 mm.	2
DS 443-71	Rondelle de 22×43×6 d'axe de blocage de boîtier de relais.	2
DM 443-73	Jumelle d'attelage des barres de direction.	1
D 443-74	Vis TH de 9, pas de 125, long. 50 mm, de blocage de levier supér. de relais de direction.	2
D 443-78	Bague caoutchouc de protection infér. de boîtier de relais de direction 24×41,5×6,5.	2
D 443-83	Chapeau de boîtier de relais.	2
D 443-87	Écrou H de 20×150 de fixat. infér. de boîtier de relais de direction.	2
DS 443-88	Axe de blocage inférieur de boîtier de relais, long. 122 mm.	2
D 443-89	Rondelle de 7,5×14×2 de réglage de boîtier de relais de direction.	ALD
D 443-89a	Rondelle de 7,5×14×3 de réglage de boîtier de relais de direction.	ALD
D 443-94	Coupelle d'étanchéité de rotule de barre de direction (R. VI).	4
D 443-95	Joint caoutchouc d'appui de coupelle d'étanchéité de rotule de barre de direction.	4
DM 443-96	Axe de jumelle d'attelage des barres de direction.	2
487-S	Vis TH de 7×25 de blocage supér. de boîtier de relais (R. III).	2
489-S	Vis TH de 7×30 (R. III) de fixat. : — de collier de serrage du manchon réglable de barre de direction droite.	2
	— de chapeau de boîtier.	4
2.368-S	Écrou H crénelé de 9×125 des axes de jumelle d'attelage des barres de direction (R. III).	2
2.370-S	Écrou H de 9×125 de la vis de blocage de levier supér. de relais de direction (R. III).	2
2.491-S	Écrou H de 7×100 (R. III) de fixat. : — du collier de serrage du manchon réglable de barre de direction D.	2
	— supérieure de boîtier de relais.	2
2.493-S	Écrou H de 7×100 de vis de butée de braquage (R. III).	1
4.102-S	Bille de 6,74 mm de roulement de boîtier de relais de direction (R. VI).	56
620.061	Bague extér. de roulement de relais de direction 35×43×10 (R. II).	4

NUMÉRO	DÉSIGNATION	COEFF[t]
A 344-99c	Rondelle de réglage de levier de commande mécanique 20×32×0,5.	ALD
DM 451-04d	Bloc de freinage gauche complet avec pistons de 42 mm. **D. à G.**	1
DM 451-04e	Bloc de freinage droit complet avec pistons de 42 mm.	1
DM 451-08b	Bloc de freinage gauche complet avec pistons de 42 mm. **D. à D.**	1
DM 451-24b	Étrier gauche avec roulements et bagues.	1
DM 451-24c	Étrier droit avec roulements et bagues.	1
D 451-31b	Carter de protection gauche. Depuis Mars 60.	1
D 451-31c	Carter de protection droit. Depuis Mars 60.	1
DM 451-32a	Plaquette porte-garniture (avec garniture de frein qualité 623).	4
D 451-33	Support AV gauche réglable (partie mâle) filetage 12×125.	1
D 451-33a	Support AV droit réglable long. 108, 5 mm (partie mâle) filetage 12×125.	1
D 451-37	Support AR gauche : — 2 trous de 10 mm. — 1 trou de 13 mm.	1
D 451-38	Support AR droit : — 1 trou de 13 mm. — 1 trou de 10 mm.	1
D 451-52	Axe de support AR de 9×16×80.	2
D 451-55	Gaine caoutchouc de protection du ressort de maintien de carter de protection 2,5×6×25. Depuis Mars 60.	2
D 451-58	Vis TH de 9×25 de blocage de la rotule du support AR.	2
D 451-59	Rotule de support AR, diam. 28 mm, épais. 17 mm.	2
D 451-67	Bague d'étrier de 16×19×16 (R. VI).	4
D 451-79	Ressort de maintien de carter de protection, diam. 3 mm. Depuis Mars 60.	2
D 451-102	Doigt porte-vis de blocage de plaquette porte-garniture de frein, diam. 9 mm, long. 26 mm.	4
DS 451-103	Vis TH de 9×25 (1 trou dans la tête) de fixat. de support AR.	3
DS 451-103a	Vis TH de 12×39 (1 trou dans la tête) de fixat. de support AR.	1
DS 451-103b	Vis TH de 12×54 (1 trou dans la tête) de fixat. de support AR.	1
D 451-105	Grain de blocage de la rotule de support AR, diam. 17 mm, épais. 6 mm.	2
D 451-106	Support AV réglable (partie femelle) alésage 13 mm (R. VI).	2
DM 452-1	Conduit de refroidissement de frein AV.	2
DM 453-45c	Patin mobile pour piston 42 mm.	2
DM 453-46	Piston de patin mobile, diam. 42 mm.	4
D 453-47	Tige de piston de patin mobile, diam. 11 mm, long. 27,35 mm.	4
DM 453-108	Plaquette de guidage de patin mobile 40×15,5×4.	4
DS 453-119a	Joint torique de 41,3×48,5×3,6 de patin mobile.	4
DM 453-120	Came de réglage de patin mobile Épais. : 0,635 mm.	ALD
DM 453-120a	Épais. : 0,685 mm.	
DM 453-120b	Épais. : 0,736 mm.	
D 453-123	Jonc de tige de piston de patin mobile, épais. 0,7 mm (R. VI).	4
DM 454-11b	Poussoir réglable mâle de bloc de freinage gauche, diam. 16 mm sur long. 13,25 mm.	1
DM 454-11c	Poussoir réglable mâle de bloc de freinage droit, diam. 16 mm sur long. 13,25 mm.	1
DM 454-12	Poussoir réglable femelle de bloc de freinage gauche, diam. 15,4 mm et 19,5 mm.	1
DM 454-12a	Poussoir réglable femelle de bloc de freinage droit, diam. 15,4 mm et 19,5 mm.	1
DM 454-13	Levier avec axe de commande mécanique de bloc de freinage gauche. **D. à G.**	1
DM 454-14	Levier de renvoi de bloc de freinage gauche. **D. à G.**	1
DM 454-15	Levier avec axe de commande mécanique de bloc de freinage droit.	1
D 454-22	Roue de réglage gauche 8 dents, diam. extér. 28 mm.	1

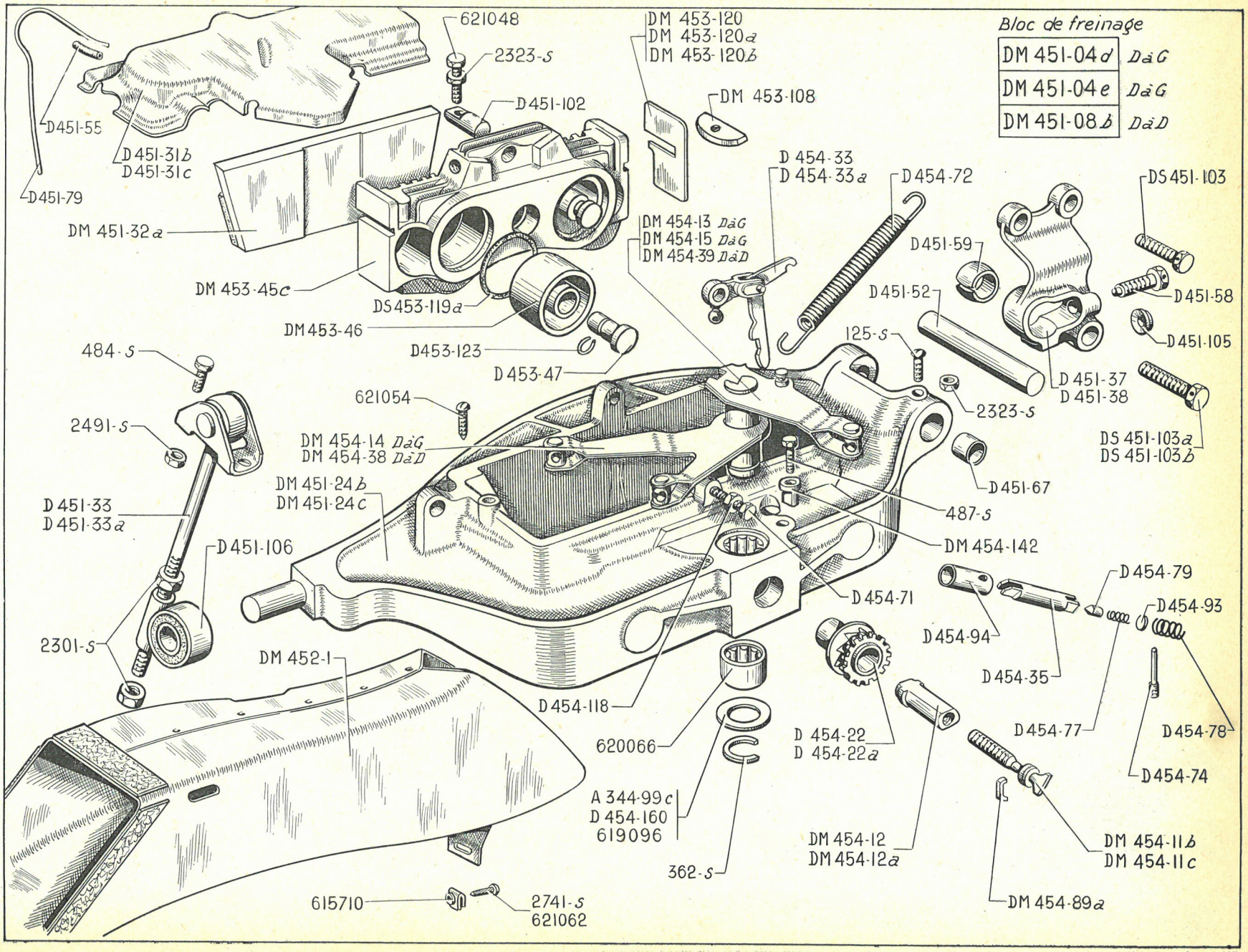
Bloc de freinage
DM 451-04 d DàG
DM 451-04 e DàG
DM 451-08 b DàD
621048
2323-S
D451-102
D451-55
D451-31b
D451-31c
D451-79
DM 451-32a
DM 453-120
DM 453-120a
DM 453-120b
DM 453-108
D 454-33
D 454-33a
D 454-72
DS 451-103
DM 454-13 DàG
DM 454-15 DàG
DM 454-39 DàD
D451-59
D451-58
D451-52
D451-105
DM 453-45c
DS453-119a
DM453-46
D453-123
D 453-47
125-S
D 451-37
D 451-38
484-S
621054
2323-S
DS 451-103a
DS 451-103b
2491-S
DM 454-14 DàG
DM 454-38 DàD
D451-67
DM 451-24b
DM 451-24c
487-S
D 451-33
D 451-33a
DM 454-142
D451-106
D454-79
D454-71
D454-93
2301-S
D454-94
DM 452-1
D454-35
D454-118
D454-77
D454-78
620066
D 454-22
D 454-22a
D454-74
A 344-99c
D 454-160
619096
DM 454-12
DM 454-12a
DM 454-11b
DM 454-11c
362-S
615710
2741-S
621062
DM 454-89a

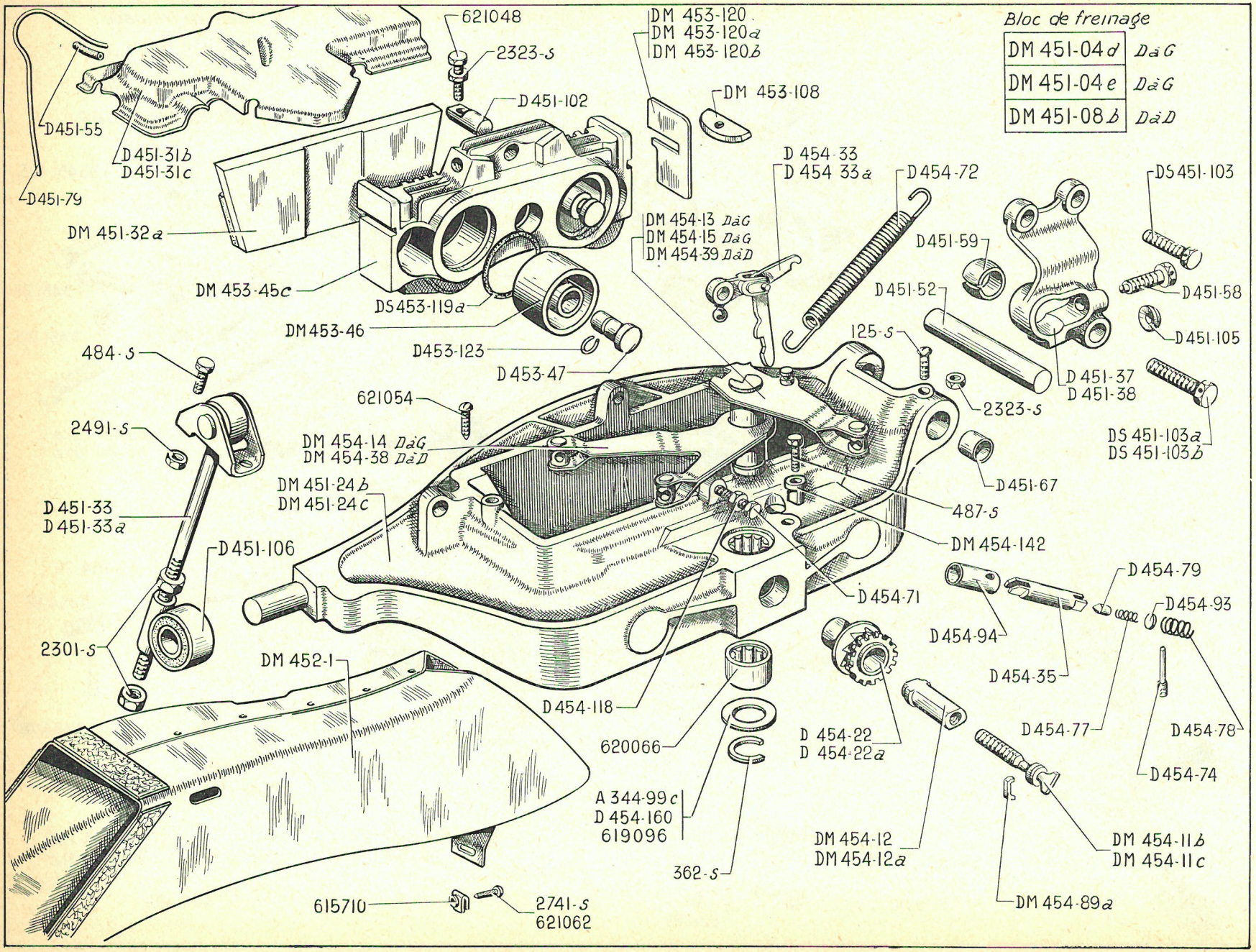
Bloc de freinage
DM 451-04 d D à G
DM 451-04 e D à G
DM 451-08 b D à D
621048
2323-S
D 451-102
DM 453-120
DM 453-120 a
DM 453-120 b
DM 453-108
D451-55
D 451-31 b
D 451-31 c
D451-79
DM 451-32 a
DM 453-45 c
DS 453-119 a
DM 453-46
D453-123
D 453-47
D 454-33
D 454-33 a
D454-72
DM 454-13 D à G
DM 454-15 D à G
DM 454-39 D à D
DS 451-103
D451-59
D451-52
D451-58
D451-105
125-S
D 451-37
D 451-38
2323-S
DS 451-103 a
DS 451-103 b
484-S
621054
2491-S
DM 454-14 D à G
DM 454-38 D à D
D451-67
DM 451-24 b
DM 451-24 c
D 451-33
D 451-33 a
487-S
DM 454-142
D451-106
D454-71
D454-79
D454-93
D454-94
D454-35
2301-S
DM 452-1
D454-118
620066
D 454-22
D 454-22 a
D454-77
D454-78
D454-74
A 344-99 c
D 454-160
619096
362-S
DM 454-12
DM 454-12 a
DM 454-11 b
DM 454-11 c
DM 454-89 a
615710
2741-S
621062

NUMÉRO	DÉSIGNATION	COEFFs
D 454-22a	Roue de réglage droite, 8 dents, diam. extér. 28 mm.	1
D 454-33	Cliquet de bloc de freinage gauche (R. VI).	1
D 454-33a	Cliquet de bloc de freinage droit (R. VI).	1
D 454-35	Doigt de verrouillage, 9,5×44,5.	2
DM 454-38	Levier de renvoi de bloc de freinage gauche. **D. à D.**	1
DM 454-39	Levier avec axe de commande mécanique de bloc de freinage gauche. **D. à D.**	1
D 454-71	Axe de levier de commande filetage 5×75, long. 20 mm.	2
D 454-72	Ressort de rappel du levier de commande.	2
D 454-74	Vis butée de ressort de doigt de verrouillage 5 pas de 75, long. 28 mm (R. VI).	2
D 454-77	Ressort du poussoir de cliquet de doigt de verrouillage, diam. ext. 4,5 mm.	2
D 454-78	Ressort du doigt de verrouillage, diam. ext. 7,5 mm.	2
D 454-79	Poussoir de cliquet de doigt de verrouillage 4,8×7,5 (R. VI).	2
DM 454-89a	Jonc de maintien de poussoir mâle, fil de 1,5 mm.	2
D 454-93	Pastille du ressort de cliquet de doigt de verrouillage, diam. 7,5 mm, épais. 1 mm.	2
D 454-94	Bague de guidage de doigt de verrouillage 9,5×13×29 (R. VI).	2
D 454-118	Écrou H de 5×75 de l'axe du levier de commande (R. VI).	2
DM 454-142	Butée excentrique de réglage du levier de commande, diam. intér. 7,25 mm.	2
D 454-160	Coupelle entretoise supér. du levier de commande mécanique droit 20×32×4.	1
125-S	Vis TR de 5×15 d'accrochage de ressort de rappel de levier de commande (R. III).	2
362-S	Segment d'arrêt de 18×24×1,5 d'axe des leviers de commande mécanique (R. III).	2
484-S	Vis TH de 7×17,5 de fixat. de support AV réglable (R. III).	4
487-S	Vis TH de 7×25 de la butée excentrique de réglage du levier de commande (R. III).	2
2.301-S	Écrou H de 12×125 de fixat. de support AV réglable (partie femelle) (R. III).	4
2.323-S	Écrou H de 5×75 de vis (R. III) : — de blocage de plaquette porte-garniture de frein.	4
	— d'accrochage de ressort de rappel de levier de commande.	2
2.491-S	Écrou H de 7×100 de fixat. de support AV réglable (R. III).	4
2.741-S	Vis TR Parker de 4,85×9,5 de fixat. de conduit de refroidissement de frein (R. VI).	4
615.710	Écrou clips de fixat. de conduit de refroidissement de freins (R. VI).	4
619.096	Rondelle inférieure des leviers de commande mécanique 20×32×1 (R. II).	2
620.066	Roulement à aiguilles d'étrier 20×26×16 (R. VI).	4
621.048	Vis TH à pointe de 5 pas de 75, long. 22 mm de blocage de plaquette porte-garniture de frein (R. II).	4
621.054	Vis TH à pointe de 5×35 de blocage de plaquette de guidage de patin mobile (R. II).	4
621.062	Vis TH de 5×14 de fixat. de conduit de refroidissement de frein (R. III).	2

NUMÉRO	DÉSIGNATION	COEFF^t
A 451-3	Axe TH (partie lisse 15,4 mm, diam. 9 mm) de came de réglage, de frein.	4
A 451-16	Came de réglage de segment, larg. 32 mm.	4
A 451-85	Ressort d'appui de segment, diam. 18 mm (R. VI).	4
A 451-86	Entretoise de came de réglage de segment, diam. 9 mm, haut. 10 mm.	4
A 453-26	Vis de purge de cylindre de frein.	2
A 453-28	Capuchon caoutchouc de vis de purge de cylindre (R. VI).	2
DF 451-03	Plateau de frein, diam. 313 mm avec axes de point fixe.	2
DS 451-2	Axe de point fixe de frein, diam. 12 mm, long. 26 mm.	2
DS 451-15	Excentrique de réglage de segment, épais. 7 mm.	4
DF 451-19	Segment AV gauche, garniture, long. 175 mm, larg. 41mm.	1
DF 451-20	Segment AR gauche, garniture, long. 132 mm, larg. 41 mm.	1
D 451-21a	Ressort de rappel des segments, diam. ext. 14 mm.	2
DF 451-43	Segment AR droit, garniture, long. 132 mm, larg. 41 mm.	1
DF 451-44	Segment AV droit, garniture, long. 175 mm, larg. 41 mm.	1
DS 451-61	Plaquette caoutchouc de plateau de frein 31×45.	2
DF 451-83	Tige guide de ressort d'appui de segment, long. totale 38 mm (R. VI).	4
DS 451-87	Colonnette d'appui de segment.	8
DS 451-90	Arrêtoir double de 10,5 mm, entr'axes 40 mm des excentriques de réglage de frein.	2
D 451-91a	Égouttoir d'huile de frein avec tube d'évacuation, diam. 85 ×134.	2
D 451-110	Vis de 7×23 de fixat. de plateau	12
DS 453-05a	Cylindre de frein complet (piston de 20 mm).	2
DS 453-20a	Cylindre de roue nu, diam. int. 20 mm.	2
DS 453-21	Piston de cylindre de roue, diam. ext. 20 mm.	2
D 453-24	Capuchon caoutchouc pare-poussière de cylindre 9,5×27.	4
DS 453-118	Jonc d'arrêt de cylindre de roue AR, diam. ext. 22 mm.	2
482-S	Vis TH de 7×12,5 de fixat. de cylindre (R. III).	4
2.372-S	Écrou H de 9×125 des excentriques de réglage de frein (R. III).	4
4.906-S	Joint torique de 15,1×20,5×2,7 de cylindre (R. VI).	4
438.157	Calotte de retenue de ressort d'appui de segment, diam. int. 19 mm (R. II).	4
619.051	Rondelle Belleville de 9,5×27 de came de réglage de segment (R. VI).	8

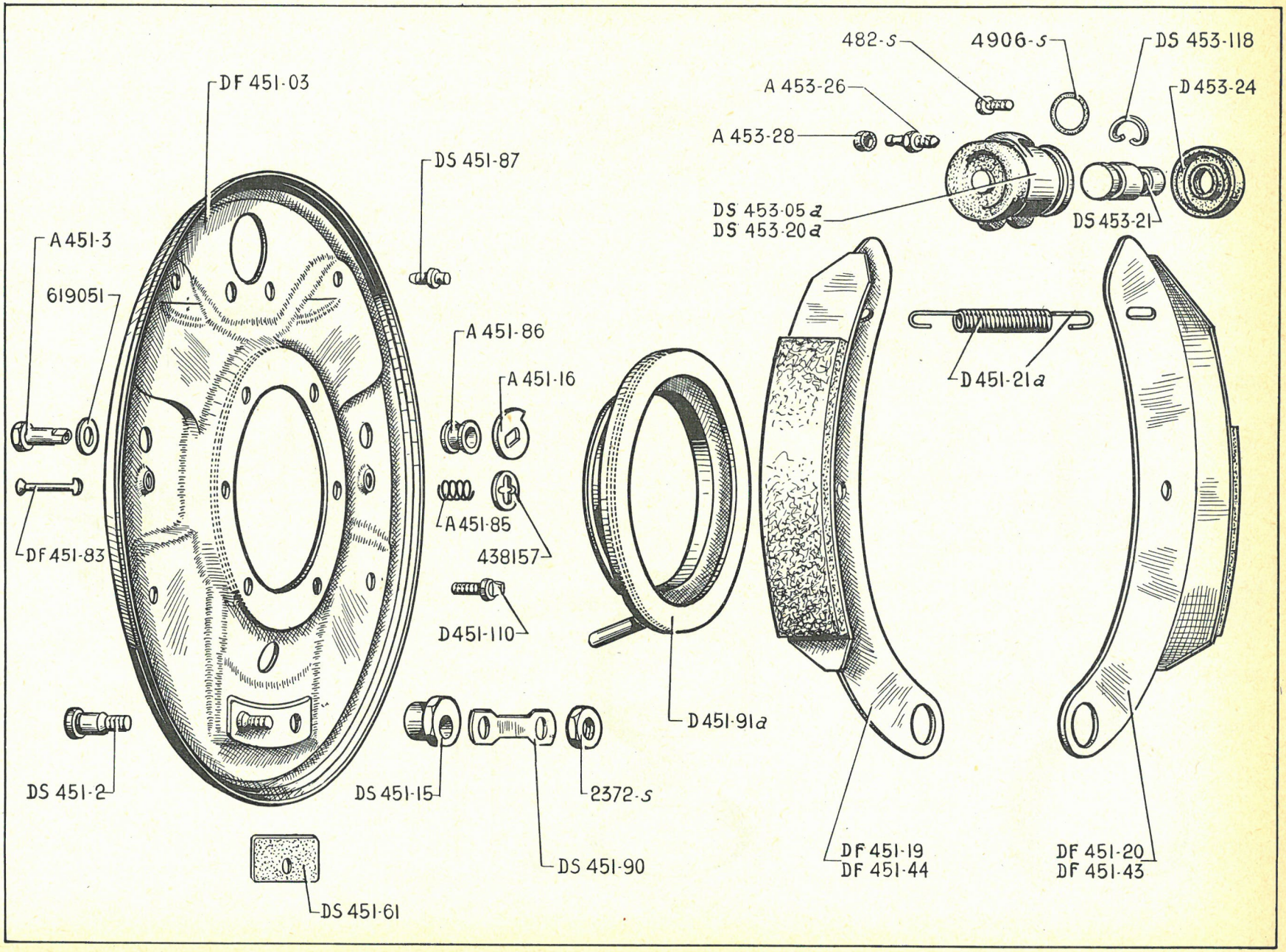
482-s
4906-s
DS 453-118
A 453-26
D 453-24
A 453-28
DS 453-05 a
DS 453-20 a
DS 453-21
DF 451-03
DS 451-87
A 451-3
619051
A 451-86
A 451-16
D 451-21 a
A 451-85
DF 451-83
438157
D 451-110
D 451-91 a
DS 451-2
DS 451-15
2372-s
DS 451-90
DF 451-19
DF 451-44
DF 451-20
DF 451-43
DS 451-61

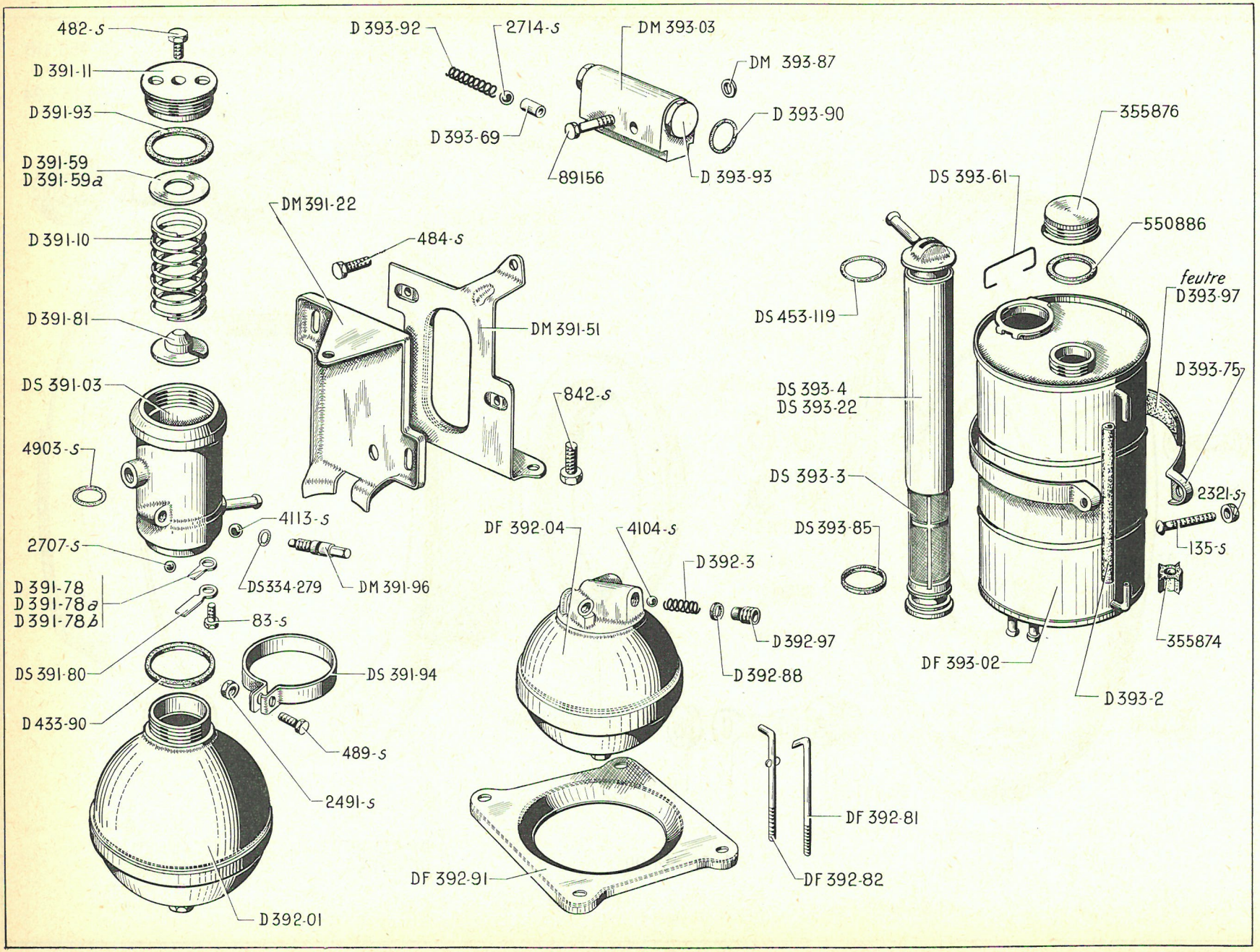
482-S
D 391-11
D 391-93
D 391-59
D 391-59a
D 391-10
D 391-81
DS 391-03
4903-S
2707-S
D 391-78
D 391-78a
D 391-78b
DS 391-80
D 433-90
D 392-01
4113-S
DS334-279
DM 391-96
83-S
DS 391-94
489-S
2491-S
DM 391-22
484-S
DM 391-51
842-S
D 393-92
2714-S
D 393-69
DM 393-03
DM 393-87
D 393-90
89156
D 393-93
DF 392-04
4104-S
D 392-3
D 392-97
D 392-88
DF 392-91
DF 392-81
DF 392-82
DS 453-119
DS 393-4
DS 393-22
DS 393-3
DS 393-85
DS 393-61
355876
550886
feutre
D 393-97
D 393-75
2321-S
135-S
355874
DF 393-02
D 393-2

NUMÉRO	DÉSIGNATION	COEFF.
DS 334-279	Joint caoutchouc de la vis de purge du conjoncteur 6,7×10,5×1,9 (R. VI).	1
DS 391-03	Conjoncteur-disjoncteur (repère bouchon noir).	1
D 391-10	Ressort de conjoncteur, diam. ext. 34 mm.	1
D 391-11	Bouchon de conjoncteur filetage 46×150.	1
DM 391-22	Support intermédiaire de conjoncteur.	1
DM 391-51	Support du conjoncteur sur cylindre.	1
D 391-59	Rondelle de réglage de conjoncteur 20×34×0,25.	ALD
D 391-59a	Rondelle de réglage de conjoncteur 20×34×1.	ALD
	Cale de réglage d'appui de ressort de conjoncteur.	ALD
D 391-78	Épais. : 0,1.	
D 391-78a	— 0,2.	
D 391-78b	— 0,5.	
DS 391-80	Barrette de maintien de bille de conjoncteur.	1
D 391-81	Coupelle avec bille de conjoncteur.	1
D 391-93	Joint caoutchouc inf. de 38,6×44×4,5 de conjoncteur.	1
DS 391-94	Collier de serrage du conjoncteur.	1
DM 391-96	Vis de purge du conjoncteur.	1
D 392-01	Accumulateur principal.	1
DF 392-04	Accumulateur de frein.	1
D 392-3	Ressort d'accumulateur de frein, diam. ext. 8 mm.	1
DF 392-81	Tirant de fixat. de l'accumulateur de frein, long. 74 mm.	2
DF 392-82	Tirant de fixat. de l'accumuluteur de frein, long. 65 mm.	2
D 392-88	Rondelle de 10×12×2,7 de butée d'accumulateur de frein.	1
DF 392-91	Bride de fixat. d'accumulateur de frein entr'axes des trous 80 et 94.	1
D 392-97	Vis d'appui de ressort d'accumulateur de frein, filetage 14×150.	1
DF 393-02	Réservoir complet d'alimentation de pompe.	1
DM 393-03	Bloc de répartition.	1
D 393-2	Tube jauge de réservoir nylon, long. 173 mm (R. VI).	1
DS 393-3	Filtre de réservoir nu, haut. 224 mm (R. VI).	1
DS 393-4	Filtre complet de réservoir avec tube plongeur en nylon (R. VI).	1
DS 393-22	Tube plongeur nu de réservoir (R. VI).	1
DS 393-61	Ressort du tube plongeur (R. VI).	1
D 393-69	Poussoir de bloc de répartition 5×8,5.	2
D 393-75	Sangle de 15×549 de fixat. de réservoir.	2
DS 393-85	Rondelle d'étanchéité du filtre de réservoir 35×40×5 (R. VI).	1
DM 393-87	Entretoise de bloc de répartition, 5,5×16×8.	2
D 393-90	Joint de bouchon de bloc de répartition 16×18,8×2.	2
D 393-92	Ressort de bloc de répartition, diam. int. 7,2 mm.	2
D 393-93	Bouchon de bloc de répartition, filetage 16×150.	2
D 393-97	Cale de réservoir (feutre), long. 215 mm, larg. 15 mm.	2
D 433-90	Joint caoutchouc de 36×40×3,7 entre conjoncteur et accumulateur.	1
DS 453-119	Joint torique de 37×44×3,5 du tube plongeur.	1
83-S	Vis TF de 4×10 de barrette de conjoncteur (R. III).	1
135-S	Vis TR de 5×40 de fixat. du réservoir (R. III).	2
482-S	Vis TH de 7×12,5 de fixat. de conjoncteur (R. III).	2
484-S	Vis TH de 7×17,5 de fixat. du support intermédiaire de conjoncteur sur support, sur cylindre (R. III).	2
489-S	Vis TH de 7×30 du collier de conjoncteur (R. III).	1
842-S	Vis TH de 10×15 de fixat. du support de conjoncteur sur cylindre (R. III).	1

NUMÉRO	DÉSIGNATION	COEFFt	NUMÉRO	DÉSIGNATION	COEFFt	NUMÉRO	DÉSIGNATION	COEFFt
2.321-S	Écrou H de 5×75 de fixat. de réservoir (R. III).	2	4.104-S	Bille de 8,5 mm d'accumulateur de frein (R. VI).	1	355.874	Joint caoutchouc de 5×11×30 du tube de jauge de réservoir.	2
2.491-S	Écrou H de 7×100 de fixat. du collier de conjoncteur (R. III).	1	4.113-S	Bille de 7,5 mm de vis de purge du conjoncteur (R. VI).	1	355.876	Bouchon de réservoir, diam. du trou 1,6 mm (R. VI).	1
2.707-S	Bille de 6 mm de conjoncteur (passage pompe à sphère) (R. VI).	1	4.903-S	Joint torique de 8,9×12,7×1,9 de piston de conjoncteur (R. VI).	1			
2.714-S	Bille de 9,52 mm de bloc de répartition (R. VI).	2	89.156	Vis TH de 5×40 de fixat. du bloc de répartition (R. III).	2	550.886	Joint caoutchouc de 34×45 du bouchon de réservoir (R. VI).	1

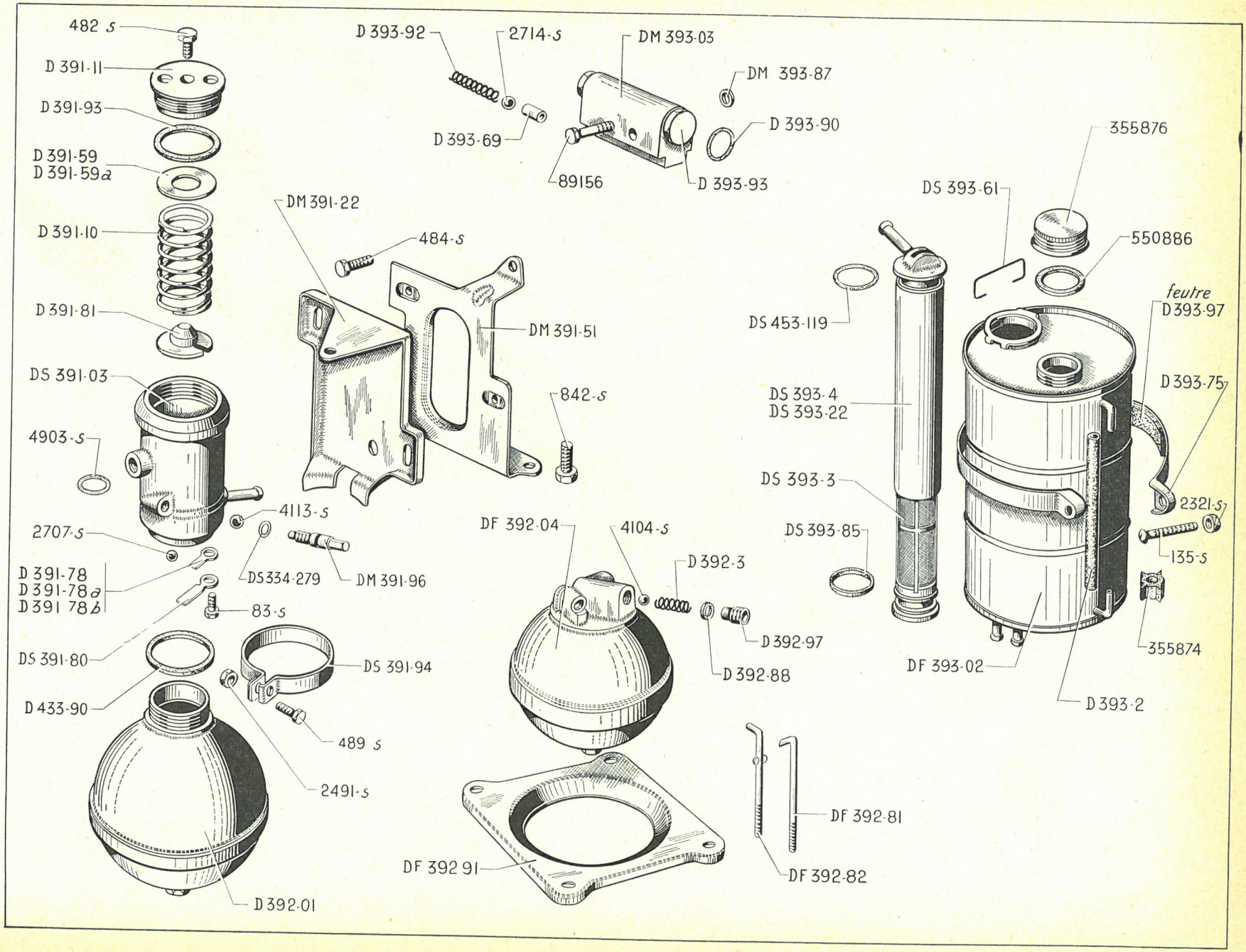
482 s
D 391-11
D 391-93
D 391-59
D 391-59a
D 391-10
D 391-81
DS 391-03
4903-s
2707-s
D 391-78
D 391-78a
D 391 78b
DS 391-80
D 433-90
D 392-01
DS 391-94
489 s
2491-s
4113-s
DS334-279
DM 391-96
DM 391-22
484-s
DM 391-51
842-s
D 393-92
2714-s
D 393-69
DM 393-03
DM 393-87
D 393-90
89156
D 393-93
DF 392-04
4104-s
D 392-3
D 392-97
D 392-88
DF 392 91
DF 392-81
DF 392-82
DS 393-61
355876
550886
feutre
D393-97
DS 453-119
DS 393-4
DS 393-22
D 393-75
DS 393-3
DS 393-85
2321-s
135-s
355874
DF 393-02
D 393-2

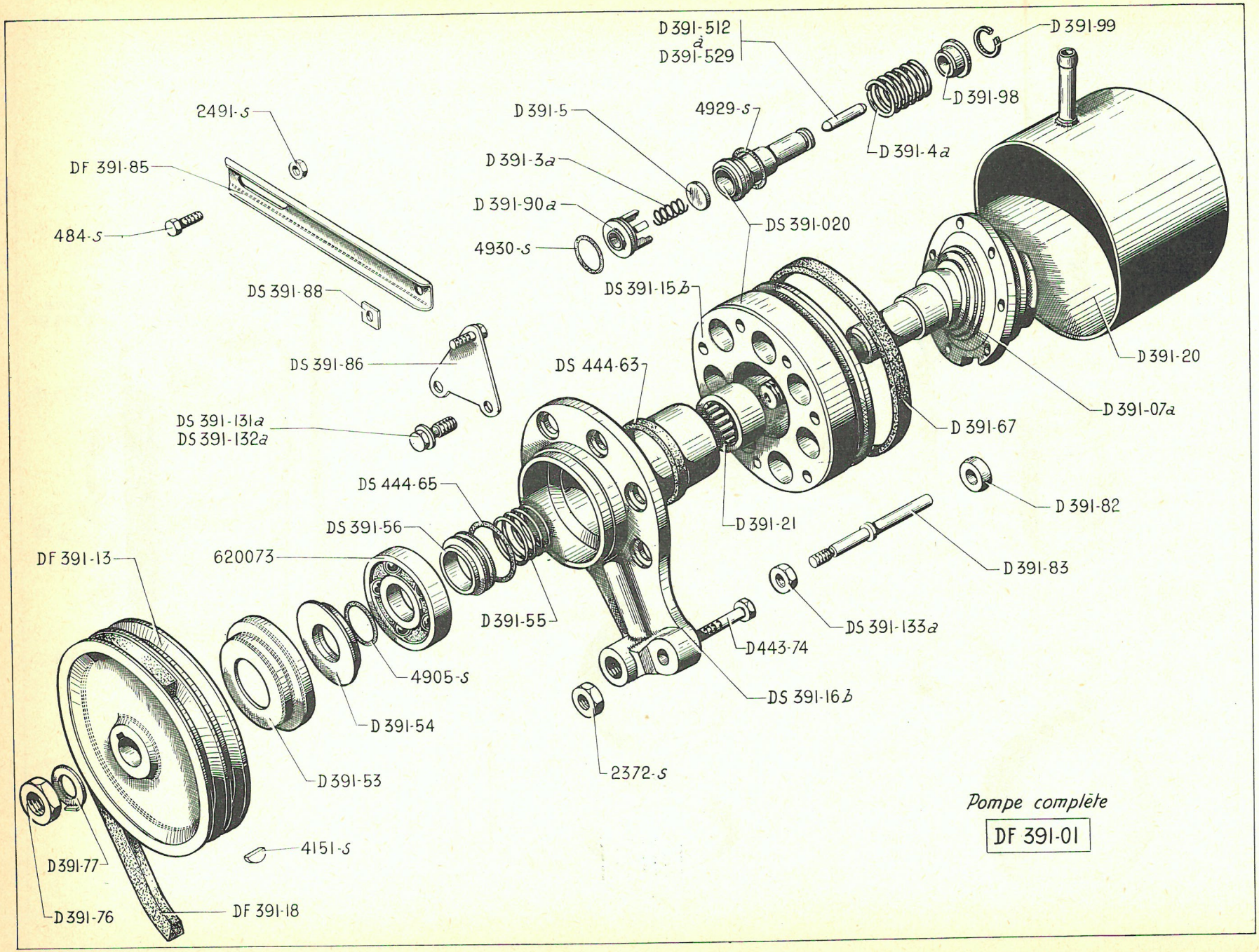

Pompe complète

DF 391-01

NUMÉRO	DÉSIGNATION	COEFF.
DF 391-01	Pompe de suspension complète.	1
D 391-07a	Arbre avec roulement.	1
DS 391-020	Ensemble de 7 chemises avec corps de pompe et joint.	1
D 391-3a	Ressort de clapet, diam. extér. 8 mm.	7
D 391-4a	Ressort de rappel de piston, diam. extér. 21 mm.	7
D 391-5	Clapet de pompe, épais. 1,2 m, diam. 13 mm.	7
DF 391-13	Poulie de pompe 2 gorges, diam. extér. 106 mm.	1
DS 391-15b	Corps de pompe, diam. intér. 33 mm.	1
DS 391-16b	Palier d'arbre de pompe.	1
DF 391-18	Courroie de pompe (R. VI).	2
D 391-20	Couvercle de pompe.	1
D 391-21	Roulement à aiguille 17,6×28×15 (R. VI).	1
D 391-53	Coupelle de fermeture 21,5×55,5.	1
D 391-54	Déflecteur de pompe 12,1×44×5,4	1
D 391-55	Ressort de retenue de bague, diam. extér. 22,5 mm.	1
DS 391-56	Bague porte-joint de pompe 18×27×9.	1
D 391-67	Joint caoutchouc d'étanchéité entre corps et couvercle 80×84, 5×3,4.	1
D 391-76	Écrou H de 12×125 de poulie.	1
D 391-77	Arrêtoir de 12,2 d'écrou de poulie.	1
D 391-82	Rotule de doigt d'arrêt, diam. intér. 7 mm, épais. 9 mm.	1
D 391-83	Doigt d'arrêt, diam. 7 mm, long. 84,5 mm.	1
DF 391-85	Tirant de pompe, long. 173 mm.	1
DS 391-86	Patte de blocage de tendeur de pompe (forme droite).	1
DS 391-88	Plaquette d'appui du tirant de pompe 15×15×3.	2
D 391-90a	Entretoise de chemise, diam. intér. 8 mm, diam. extér. 21 mm.	7
D 391-98	Cuvette de ressort de piston, diam. intér. 8,5 mm, diam. extér. 21 mm.	7
D 391-99	Jonc d'arrêt (diam. du fil 1 mm).	7
DS 391-131a	Vis TH de 8×25 de fixat. de palier.	4
DS 391-132a	Vis TH de 8×23 de fixat. de palier.	2
DS 391-133a	Écrou H de 8×100 de fixat. de palier.	1
	Tige de piston de pompe :	7
D 391-512	Long. : 28,8.	
D 391-513	— 28,9.	
D 391-514	— 29.	
D 391-515	— 29,1.	
D 391-516	— 29,2.	
D 391-517	— 29,3.	
D 391-518	— 29,4.	
D 391-519	— 29,5.	
D 391-520	Long. : 29,6.	
D 391-521	— 29,7.	
D 391-522	— 29,8.	
D 391-523	— 29,9.	
D 391-524	— 30.	
D 391-525	— 30,1.	
D 391-526	— 30,2.	
D 391-527	— 30,3.	
D 391-528	— 30,4.	
D 391-529	— 30,5.	
D 443-74	Vis de 9×50 de fixat. de pompe.	1
DS 444-63	Joint torique de 27,7×33,1×2,7 entre corps et palier de pompe (R. VI).	1
DS 444-65	Joint torique de 21,3×28,5×3,6 sur bague entre palier et corps de pompe.	1
484-S	Vis TH de 7×17,5 de fixat. du tirant de pompe (R. III).	1
2.372-S	Écrou H de 9×125 de fixat. de pompe (R. III).	1
2.491-S	Écrou H de 7×100 de fixat. du tirant de pompe (R. III).	1
4.151-S	Clavette Woodruff de 3×3,7×10 de poulie de pompe (R. III).	1
4.905-S	Joint torique de 12,1×17,5×2,7 entre déflecteur et arbre de pompe (R. VI).	1
4.929-S	Joint torique de 18,7×22,5×1,9 de chemises (R. VI).	7
4.930-S	Joint torique de 15,7×21,1×2,7 de pompe (R. VI).	7
620.073	Roulement à billes de 12×50×16 (R. VI).	1

NUMÉRO	DÉSIGNATION	COEFF.
D 413-81	Ressort de rotule de barre anti-roulis diam. ext. 25,5.	2
DS 433-01c	Bloc pneumatique de suspension (sans amortisseur).	2
D 433-85	Embout de sphère sur bloc pneumatique gauche, filetage 36 × 150.	1
D 433-90	Joint caoutchouc de 36 × 40 × 3,7 entre cylindre et bloc pneumatique.	3
DM 434-02a	Cylindre de suspension droit.	1
DS 434-02	Cylindre de suspension gauche.	1
DS 434-04	Écrou de 54 × 150 avec coupelle et joint, de cylindre de suspension.	2
D 434-3	Tige de piston de suspension avec épingle.	2
D 434-5	Écran de protection de mécanisme de suspension gauche. (Partie latérale.)	1
D 434-5 a	Écran de protection de mécanisme de suspension droit (Partie latérale.)	1
DS 434-57	Rondelle caoutchouc d'étanchéité d'écran de protection de mécanisme de suspension 20 × 44 × 13.	2
D 434-62 a	Anneau de protection sous collier de serrage du retour de cylindre à réservoir, diam. intér. 11,5 mm	2
D 434-63	Bague de protection sous collier de serrage de pare-poussière de cylindre (côté levier de commande), diam. intér. 25 mm.	2
D 434-65	Bague élastique de protection sous collier de serrage de pare-poussière de cylindre (côté cylindre).	2
D 434-68	Épingle de liaison de tige de piston de cylindre avec levier (Fil 2 mm).	2
D 434-76 a	Rondelle feutre d'étanchéité de cylindre de suspension 34,5 × 46,5 × 6.	2
D 434-86	Pare-poussière caoutchouc de cylindre, diam. intér. 19 mm. et 52 mm.	2
D 434-94 a	Joint d'étanchéité de cylindre (34,4 × 44,5).	2
D 434-106	Écran de protection de mécanisme de suspension gauche. (Partie infér.)	1
D 434-107	Écran de protection de mécanisme de suspension droit. (Partie infér.)	1
DS 435-02 b	Correcteur de haut. de suspension. Jusque Février 60.	1
DS 435-02c	Correcteur de hauteur (avec coupelles d'étanchéité ext.). Depuis Février 60.	1
D 435-20	Membrane de correcteur, diam. extér. 54 mm.	2
D 435-23	Barre anti-roulis avec embouts.	1
DS 435-39 a	Ressort anti-bruit gauche de barre anti-roulis.	1
DS 435-40 a	Ressort anti-bruit droit de barre anti-roulis.	1
DM 435-51b	Tige complète de commande de correcteur de haut.	1
DS 435-55	Support de correcteur, 2 trous de 7,75 mm.	1
D 435-58	Étrier AV de fixat. de palier de barre anti-roulis entr'axes 72 mm.	2
D 435-58 a	Étrier AR de fixat. de palier de barre anti-roulis entr'axes 83 mm.	2
DS 435-70	Collier complet de butée de barre anti-roulis.	2
D 435-80 a	Coupelle de correcteur, diam. 5,5 × 37, épais. 5,5 mm.	2
D 435-82	Coupelle de correcteur, diam. 32 × 58,5, épais. 12,5 mm. Jusque Février 60.	2
D 435-96	Coupelle de correcteur, diam. 5 × 36, épais. 1,5 mm.	2
D 435-111	Demi-coussinet inférieur de barre anti-roulis. (Nylon) long. 54 mm (R VI).	2
D 435-111 a	Demi-coussinet supérieur de barre anti-roulis. (Nylon) long. 52 mm (R VI).	2
DS 435-112a	Palier de barre anti-roulis droit, avec coussinet et ergot.	1
DS 435-112b	Palier de barre anti-roulis gauche avec coussinet et ergot.	1
DS 435-147	Cuvette d'appui de rotule de barre anti-roulis diam. 26 mm. Épais. 5,4 mm.	2
DS 435-148	Écrou de serrage de cuvette de rotule de barre anti-roulis filetage 30 × 150.	2

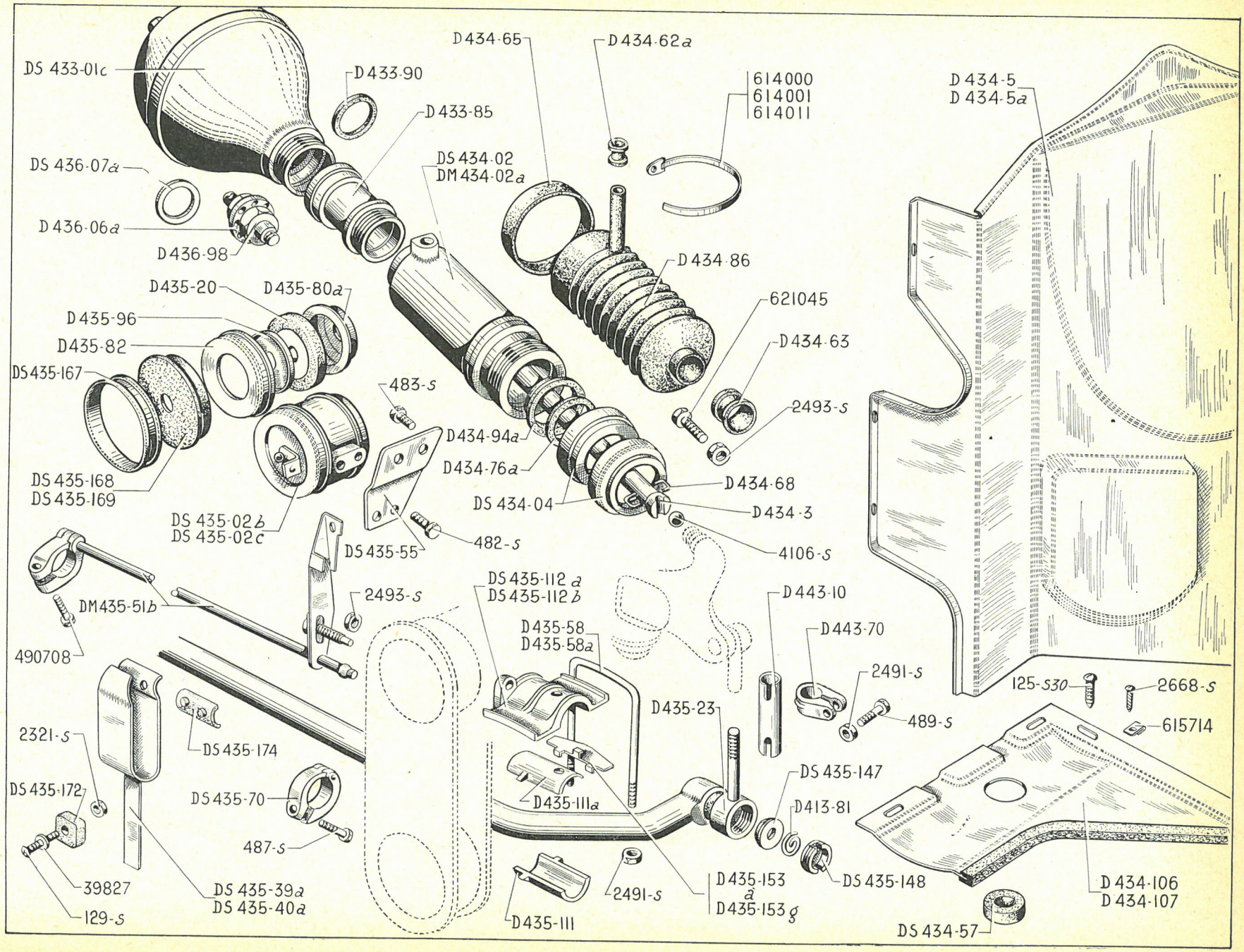
DS 433-01c
D 433-90
D 433-85
DS 436-07a
D 436-06a
D 436-98
D 434-65
D 434-62a
614000
614001
614011
DS 434-02
DM 434-02a
D 434-86
621045
D 434-63
2493-S
D 434-5
D 434-5a
D435-20
D435-80a
D435-96
D435-82
DS435-167
483-S
D434-94a
D434-76a
DS 435-168
DS 435-169
DS 435-02b
DS 435-02c
DS 434-04
D 434-68
D 434-3
4106-S
482-S
DS 435-55
2493-S
DM435-51b
490708
DS 435-112 a
DS 435-112 b
D435-58
D435-58a
D 443-10
D 443-70
2491-S
489-S
125-S30
2668-S
615714
D435-23
2321-S
DS 435-174
DS 435-172
DS 435-70
487-S
D435-111a
DS 435-147
D413-81
DS 435-148
39827
129-S
DS 435-39a
DS 435-40a
D435-111
2491-S
D435-153 à D435-153 g
D 434-106
D 434-107
DS 434-57

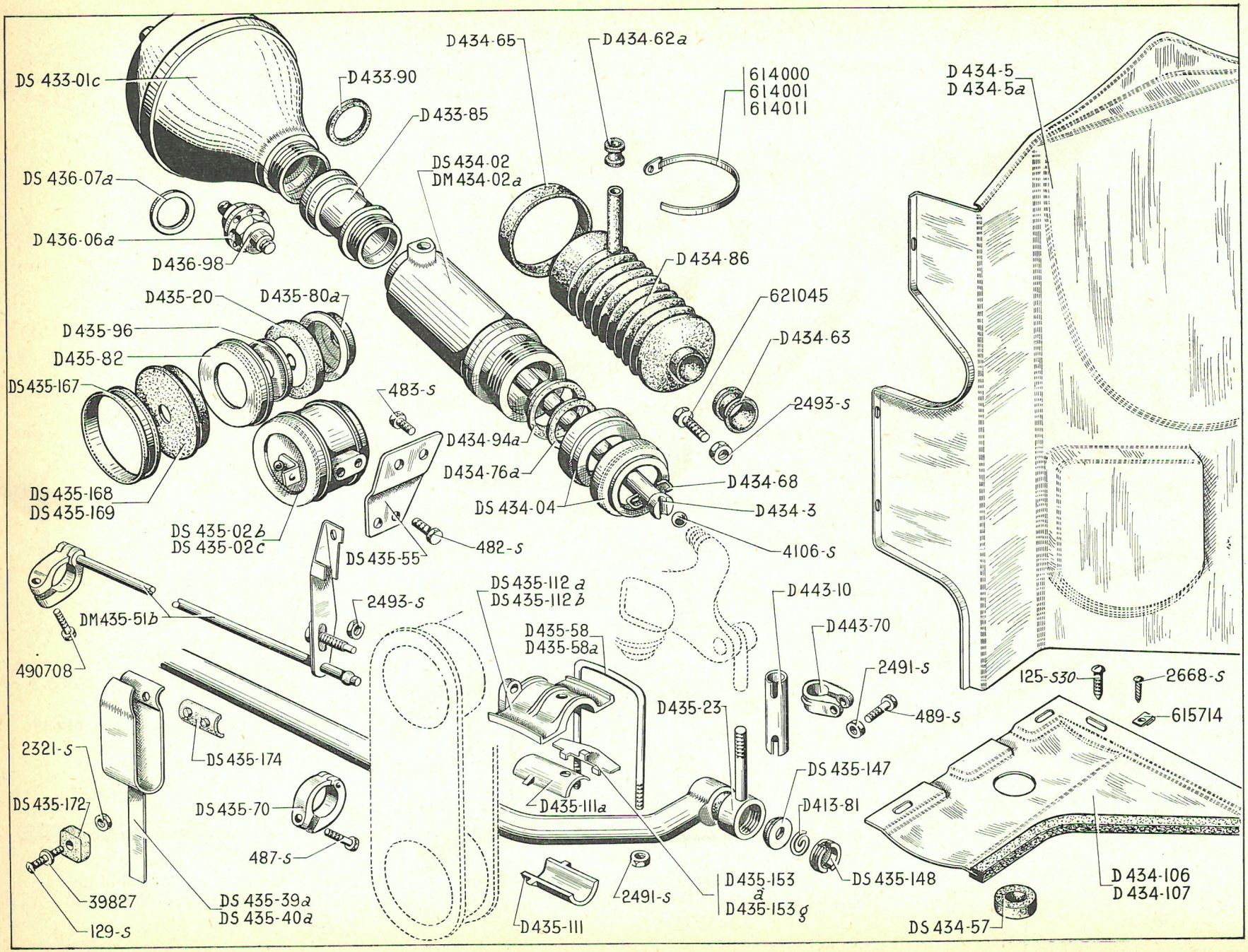
DS 433-01c
D 433-90
D 433-85
DS 436-07a
D 436-06a
D 436-98
D434-65
D434-62a
614000
614001
614011
DS 434-02
DM 434-02a
D 434-86
621045
D 434-63
2493-S
D 434-5
D 434-5a
D435-20
D435-80a
D 435-96
D435-82
DS435-167
483-S
D434-94a
D434-76a
D 434-68
DS 434-04
D 434-3
4106-S
DS 435-168
DS 435-169
DS 435-02b
DS 435-02c
DS 435-55
482-S
DS 435-112 a
DS 435-112 b
2493-S
DM435-51b
490708
D435-58
D435-58a
D 443-10
D443-70
2491-S
489-S
125-S30
2668-S
615714
D435-23
DS 435-147
D413-81
DS 435-148
D 434-106
D 434-107
DS 434-57
2321-S
DS 435-174
DS 435-172
DS 435-70
487-S
39827
129-S
DS 435-39a
DS 435-40a
D435-111a
D435-111
2491-S
D 435-153 à D 435-153 g

NUMÉRO	DÉSIGNATION	COEFFs
	Cale de réglage de palier de barre anti-roulis :	ALD
D 435-153	Épais. : 1.	
D 435-153a	— 0,95.	
D 435-153b	— 0,90.	
D 435-153c	— 0,85.	
D 435-153d	— 0,80.	
D 435-153e	— 0,75.	
D 435-153f	— 0,70.	
D 435-153g	— 0,65.	
DS 435-167	Bague de maintien de coupelle d'étanchéité de correcteur. Diam ext. 61 mm. Depuis Février 60.	2
DS 435-168	Coupelle caoutchouc d'étanchéité de correcteur (côté écrou). Diam. 49 × 63. Depuis Février 60.	1
DS 435-169	Coupelle caoutchouc d'étanchéité de correcteur (côté chape). Diam. 49 × 63. 1 trou de 8 mm. Depuis Février 60.	1
DS 435-172	Butée latérale caoutchouc de ressort anti-bruit 5,5 × 27 × 12.	2
DS 435-174	Coussinet nylon de ressort anti-bruit, long. 65 mm (R. VI).	2
D 436-06 a	Amortisseur.	2
DS 436-07a	Ensemble de clapets pour amortisseur (1 rondelle et 2 clapets) (R. VI).	2
D 436-98	Écrou H de 7×100 d'amortisseur.	4
D 443-10	Manchon réglable de barre anti-roulis, filetage 14×125 à gauche et à droite, long. 80 mm.	2
D 443-70	Collier de serrage de manchon réglable de barre anti-roulis.	4
125-S 30	Vis TR à pointe de 5 × 15 de fixat. d'écran de protection de mécanisme de suspension (R. III).	14
129-S	Vis TR de 5 × 25 de fixat. de butée latérale de ressort anti-bruit (R. III).	2
482-S	Vis TH de 7 × 12,5 de fixat. du correcteur sur son support (R. III).	2
483-S	Vis TH de 7 × 15 de fixat. du support de correcteur (R. III).	2
487-S	Vis TH de 7 × 25 de fixat. de collier de butée de barre anti-roulis (R. III).	2
489-S	Vis TH de 7 × 30 de fixat. de collier de serrage de manchon réglable de barre anti-roulis (R.III).	4
2.321-S	Écrou H de 5 × 75 de fixat. de butée latérale de ressort anti-bruit de barre anti-roulis (R.III).	2
2.491-S	Écrou H de 7 × 100 de fixat. (R. III) :	
	— de collier de serrage de manchon réglable de barre anti-roulis.	4
	— de palier de barre anti-roulis.	8
2.493-S	Écrou H de 7 × 100 (R. III) :	
	— d'axe excentrique de commande de correcteur.	1
	— de fixat. de cylindre.	4
2.668-S	Vis Parker TR de 3,5 × 10 de fixat. d'écran de protection de mécanisme de suspension (R. VI).	4
4.106-S	Bille de 14,28 de tige de piston de cylindre (R. VI).	2
39.827	Rondelle plate de 5,2 × 20 × 2 de butée latérale de ressort anti-bruit de barre anti-roulis (R.IV).	2
490.708	Vis TR de 7 × 22,5 de collier de tige de commande de correcteur (R. I).	1
614.000	Collier de serrage du pare-poussière de cylindre, long. 474 mm (R. VI).	2
614.001	Collier de serrage de retour de cylindre à réservoir, long. 132 mm (R. VI).	2
614.011	Collier de serrage de pare-poussière de cylindre (côté levier de commande), long. 240 mm. (R. VI).	2
615.714	Écrou clips de fixat. d'écran de protection de mécanisme de suspension (R. VI).	4
621.045	Vis TH de 7 × 28 de fixat. de cylindre (R. II).	4

NUMÉRO	DÉSIGNATION	COEFF.
DF 433-02a	Bloc pneumatique de suspension (sans amortisseur).	2
D 433-90	Joint caoutchouc de 36 × 40 × 3,7 entre cylindre et bloc pneumatique.	2
DF 434-02	Cylindre de suspension.	2
DF 434-3	Tige de piston de suspension. Long. 255 mm.	2
D 434-62a	Anneau de protection sous collier de serrage du retour de cylindre à réservoir, diam. intér. 11,5 mm	2
D 434-63	Anneau de protection sous collier de serrage de pare-poussière de tige de piston, diam. intér. 25 mm.	2
D 434-65	Bague élastique de protection sous collier de serrage de pare-poussière de cylindre (côté cylindre).	2
D 434-67	Patte de maintien de cylindre de suspension.	2
DF 434-74	Pare-poussière caoutchouc de cylindre, diam. intér. 54 et 57 .	2
D 434-76	Rondelle feutre d'étanchéité de cylindre de suspension 39,5 × 47,5 × 6,5.	2
D 434-79	Coupelle de cylindre de suspension diam. extér. 64,3 mm (R. VI).	2
D 434-80	Épingle de liaison de tige de piston de cylindre avec levier fil 3 mm.	2
D 434-81	Pare-poussière caoutchouc de tige de piston de cylindre.	2
D 434-94	Joint d'étanchéité de cylindre 39 × 53.	2
DS 435-02b	Correcteur de haut. de suspension. Jusque Février 60.	1
DS 435-02c	Correcteur de hauteur (avec coupelles d'étanchéité extér.). Depuis Février 60. Pour détail voir page 90.	1
DM 435-05	Tige complète de commande de correcteur.	1
DM 435-122	Support de correcteur avec palier.	1
DF 435-142	Tôle de protection de correcteur.	1
D 435-149	Manchon d'étanchéité sur tige de commande de correcteur 6 × 36 × 60.	1
D 435-155	Garniture caoutchouc d'étanchéité entre caisse et tôle de protection de correcteur (R. VI).	1
DF 436-06	Amortisseur (Repère AR 2).	2
DF 436-07	Ensemble de clapets d'amortisseur AR (2 rondelles et 3 clapets) (R. VI).	2
D 436-98	Écrou H de 7 × 100 d'amortisseur.	4
482-S	Vis TH de 7 × 12,5 de fixat. du correcteur sur son support (R. III).	2
491-S	Vis TH de 7 × 35 de serrage du collier de tige de commande correcteur (R. III).	1
2.323-S	Écrou H de 5 × 75 de fixat. de tôle de protection de correcteur (R. III).	1
2.491-S	Écrou H de 7 × 100 de fixat. du support de correcteur (R. III).	2
2.493-S	Écrou H de 7 × 100 de fixat. (R. III) :	
	— du collier de tige de commande de correcteur;	1
	— d'axe excentrique de commande de correcteur.	1
4.108-S	Bille de 15,875 mm de tige de piston de cylindre (R. VI).	2
89.274	Vis TH de 5 × 13, de fixat. de patte de maintien de cylindre (R. III).	2
614.001	Collier de serrage du retour de cylindre à réservoir, long. 132 mm (R. VI).	2
614.007	Collier de serrage de pare-poussière de cylindre, long. 190 mm. (R. VI).	2
614.010	Collier de serrage de pare-poussière de cylindre, long. 504 mm (R. VI).	2
614.011	Collier de serrage de pare-poussière de tige de piston long. 240 mm (R. VI).	2
621.062	Vis TH de 5 × 14 de fixat. de tôle de protection de correcteur (R. III).	2

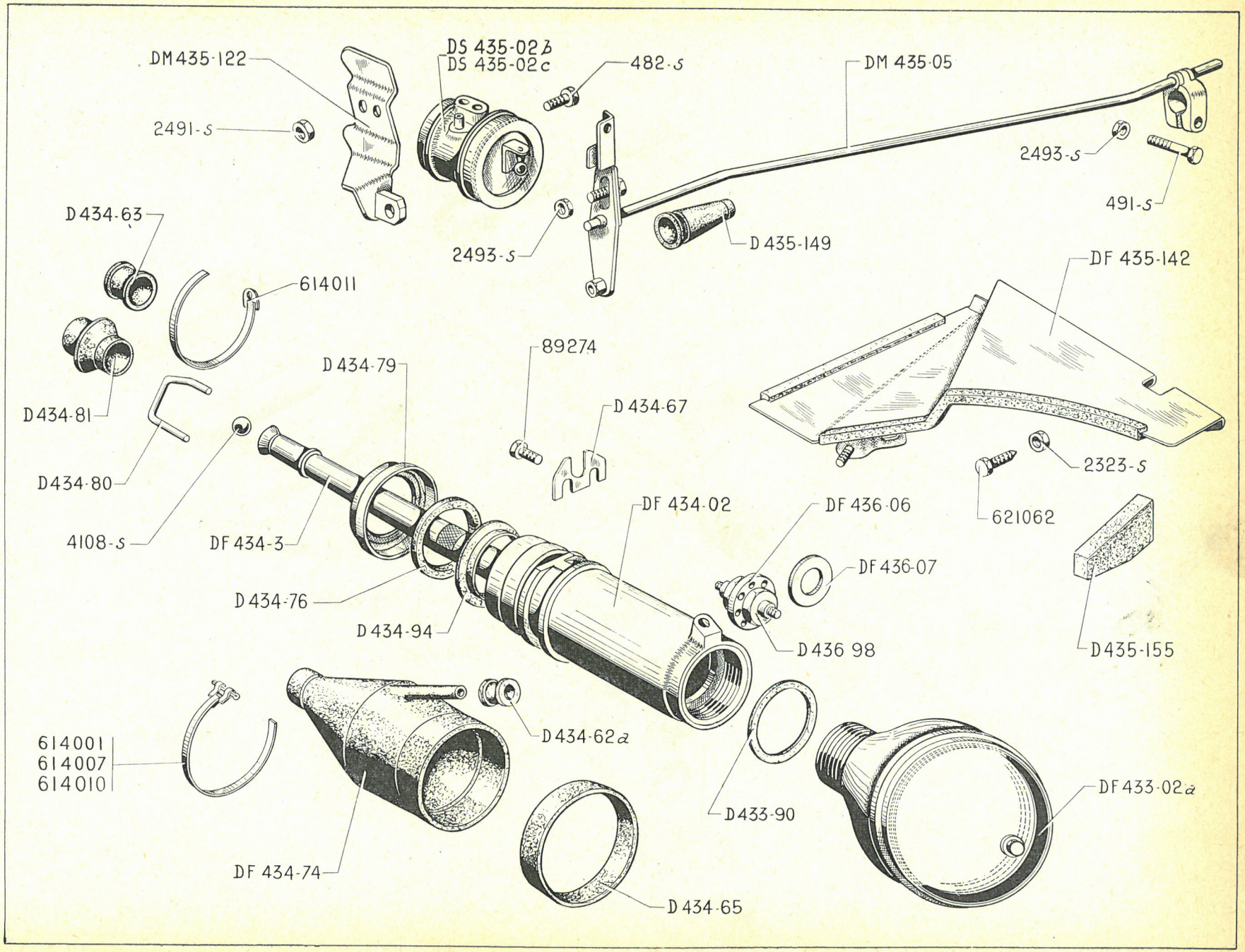
DM435-122
DS 435-02b
DS 435-02c
482-s
DM 435-05
2491-s
2493-s
491-s
D434-63
2493-s
D 435-149
DF 435-142
614011
89274
D434-79
D434-67
D434-81
2323-s
D434-80
621062
4108-s
DF 434-3
DF 434-02
DF 436-06
DF 436-07
D434-76
D434-94
D 436 98
D435-155
614001
614007
614010
D434-62a
DF 433-02a
D433-90
DF 434-74
D434-65

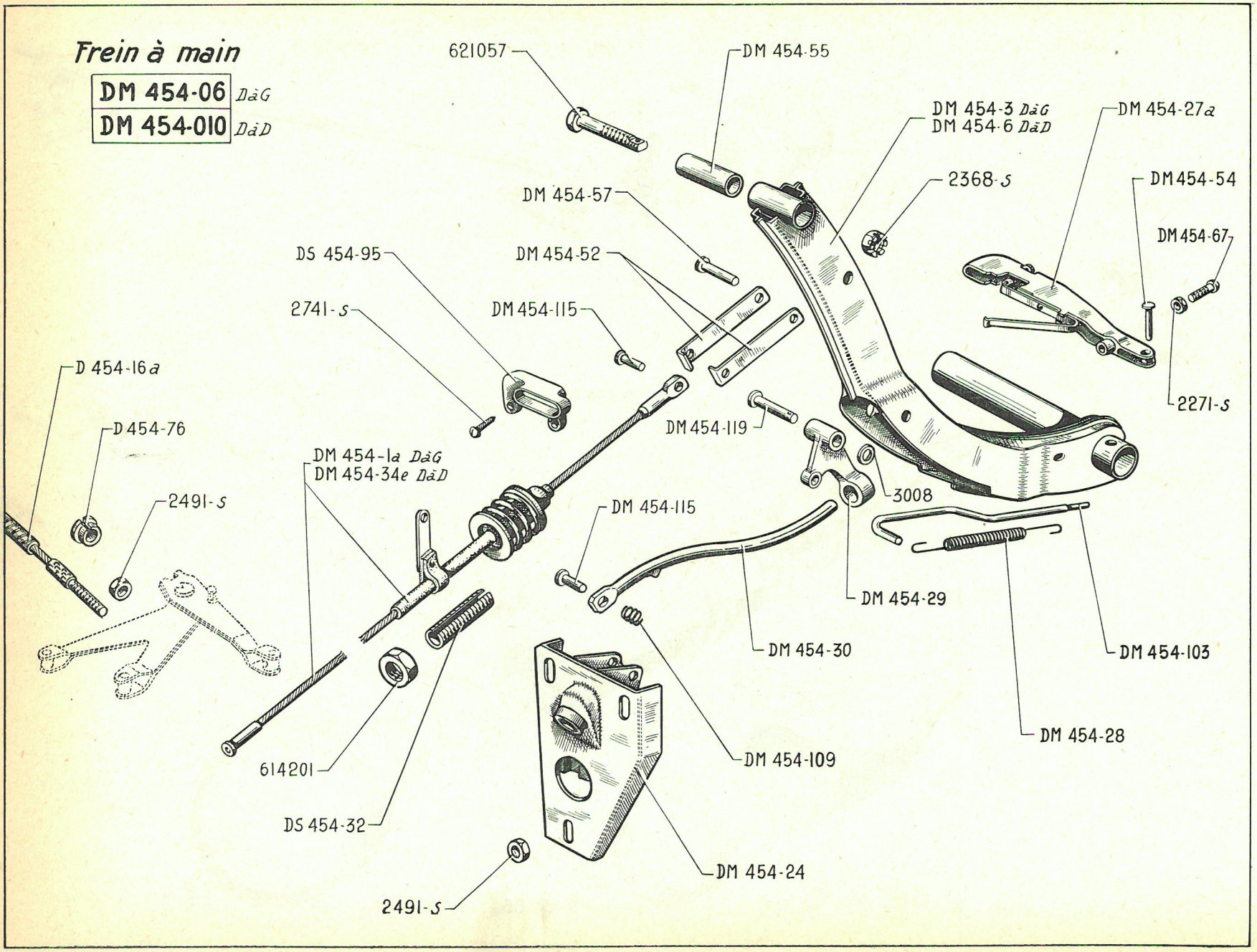
Frein à main
DM 454-06 DàG
DM 454-010 DàD
621057
DM 454-55
DM 454-3 DàG
DM 454-6 DàD
DM 454-27a
2368-S
DM 454-54
DM 454-67
DM 454-57
DS 454-95
DM 454-52
2741-S
DM 454-115
D 454-16a
D 454-76
DM 454-1a DàG
DM 454-34e DàD
2491-S
DM 454-119
3008
2271-S
DM 454-115
DM 454-29
DM 454-30
DM 454-103
DM 454-28
614201
DM 454-109
DS 454-32
DM 454-24
2491-S

NUMÉRO	DÉSIGNATION	COEFF[t]
DM 454-06	Levier de frein à main complet avec poignée de déblocage. **D. à G.**	1
DM 454-010	Levier de frein à main complet avec poignée. **D. à D.**	1
DM 454-1a	Câble de frein mécanique long. 910 mm. **D. à G.**	1
DM 454-3	Levier de frein à main. **D. à G.**	1
DM 454-6	Levier de frein à main. **D. à D.**	1
D 454-16a	Câble de liaison de frein à main, long. 620 mm (R. VI)	1
DM 454-24	Support de butée de gaine et de secteur de frein à main.	1
DM 454-27a	Poignée de déblocage de frein à main (avec renfort).	1
DM 454-28	Ressort de verrou de frein à main, diam. extér. 8 mm.	1
DM 454-29	Verrou de frein à main.	1
DM 454-30	Secteur de verrouillage de frein à main, diam. 10 mm.	1
DS 454-32	Butée de gaine réglable de câble de frein à main, filetage 16 × 150, long. 50 mm.	1
DM 454-34e	Câble de frein avec butée réglable. **D. à D.**	1
DM 454-52	Demi-tirant de câble de frein, long. 97 mm.	2
DM 454-54	Axe de la poignée de déblocage de frein à main 4 × 23.	1
DM 454-55	Entretoise de 9 × 13 × 34 de fixat. de frein à main (R. VI).	1
DM 454-57	Axe de tirant de câble de frein 7 × 26,2.	1
DM 454-67	Vis TR de 4 × 16 de réglage de la tige de déblocage de frein à main.	1
D 454-76	Embout de gaine de câble de liaison de frein à main diam. intér. 8,5 mm. long. 18 mm.	2
DS 454-95	Œillet de protection de câble de frein (R. VI).	1
DM 454-103	Tige de déblocage de frein à main.	1
DM 454-109	Ressort de maintien du secteur de frein à main diam. int. 7,3 mm.	2
DM 454-115	Axe de maintien : — du secteur de frein à main 7 × 24. — de fixat. de câble de frein.	1 1
DM 454-119	Axe de verrou de frein à main 6 × 38,5.	1
2.271-S	Écrou H de 4 × 75 de la vis de réglage de la tige de déblocage de frein à main (R. III).	1
2.368-S	Écrou H crénelé de 9 × 125 de fixat. de levier de frein à main (R. III).	1
2.491-S	Écrou H de 7 × 100 (R. III) : — de fixat. du support de frein. — de câble de liaison de frein.	 3 2
2.741-S	Vis TR Parker de 4,85 × 9,5 de fixat. d'œillet de protection de câble de frein (R. VI).	2
3.008	Rondelle de 6,25 × 12,1 d'axe de verrou de frein à main (R. II).	1
614.201	Écrou H de 16 × 150 de blocage de butée réglable (R. II).	1
621.057	Vis de 9 × 50 de fixat. de levier de frein à main (R. II).	1

NUMÉRO	DÉSIGNATION	COEFF.
	Pour direction à droite voir page 101.	
DF 314-015	Pédalier complet avec pédale de débrayage.	1
DF 314-2 a	Câble de débrayage, long. 0,587 m (R. VI).	1
DF 314-3	Pédale de débrayage.	1
D 314-17	Écrou H de 7 × 100 de réglage de fourchette de débrayage.	1
DM 314-21	Tige de poussée réglable de débrayage, filetage 7 × 100, long. 136 mm.	1
DM 314-33	Levier de commande de la tige de poussée réglable de débrayage	1
DF 314-34	Axe de pédale de débrayage avec levier, long. 114 mm.	1
DF 314-49	Palier gauche du support de pédale de débrayage avec coussinet, entr'axes des trous 44 mm.	1
DF 314-51	Ressort de rappel de pédale de débrayage, enroulement à droite diam. du fil 3,3 mm.	1
DM 314-88	Rondelle de 7,2 × 22 × 2 d'appui de levier de commande de tige de poussée réglable.	1
DM 314-95 a	Palier de levier de commande de tige de poussée réglable 7,2 × 20 × 6,2.	1
DF 314-158	Support de pédale de débrayage.	1
DF 314-177	Vis de butée de pédale de débrayage, long. 41 mm, fil. 7 × 100 (R. VI).	1
DF 314-178	Axe d'accrochage du câble de débrayage diam. 5 mm, long. 12 mm.	1
DF 314-179	Patte de maintien de câble de débrayage.	1
DF 314-180	Garniture caoutchouc de câble de débrayage 14 × 58 × 1,5.	1
485-S	Vis TH de 7 × 20 de fixat. de levier de commande de la tige de poussée réglable de débrayage (R. III).	1
2321-S	Écrou H de 5 × 75 de fixat. de palier gauche (R. III).	2
2491-S	Écrou H de 7 × 100 de fixat. (R. III).	
	— de clavette de pédale de débrayage.	1
	— de vis de butée de pédale.	1
	— de support de pédale.	4
2493-S	Écrou H de 7 × 100 de blocage d'écrou de réglage de fourchette de débrayage (R. III).	1
543.335	Clavette vélo fil. 7 × 100 long. 44 mm de pédale de débrayage (R. II).	1
614.201	Écrou H de 16×150 de blocage de butée réglable (R. II).	1

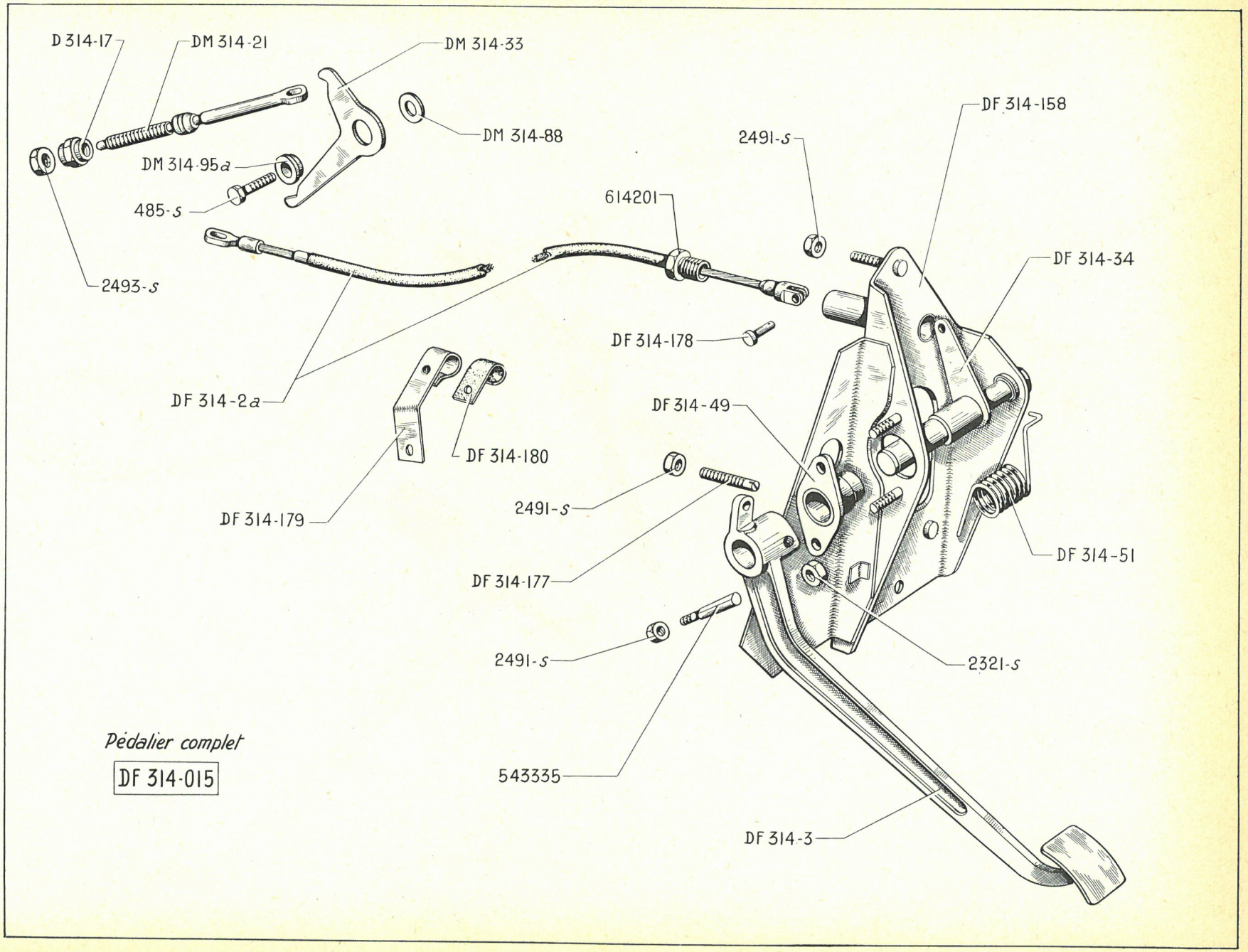

Pédalier complet

DF 314-015

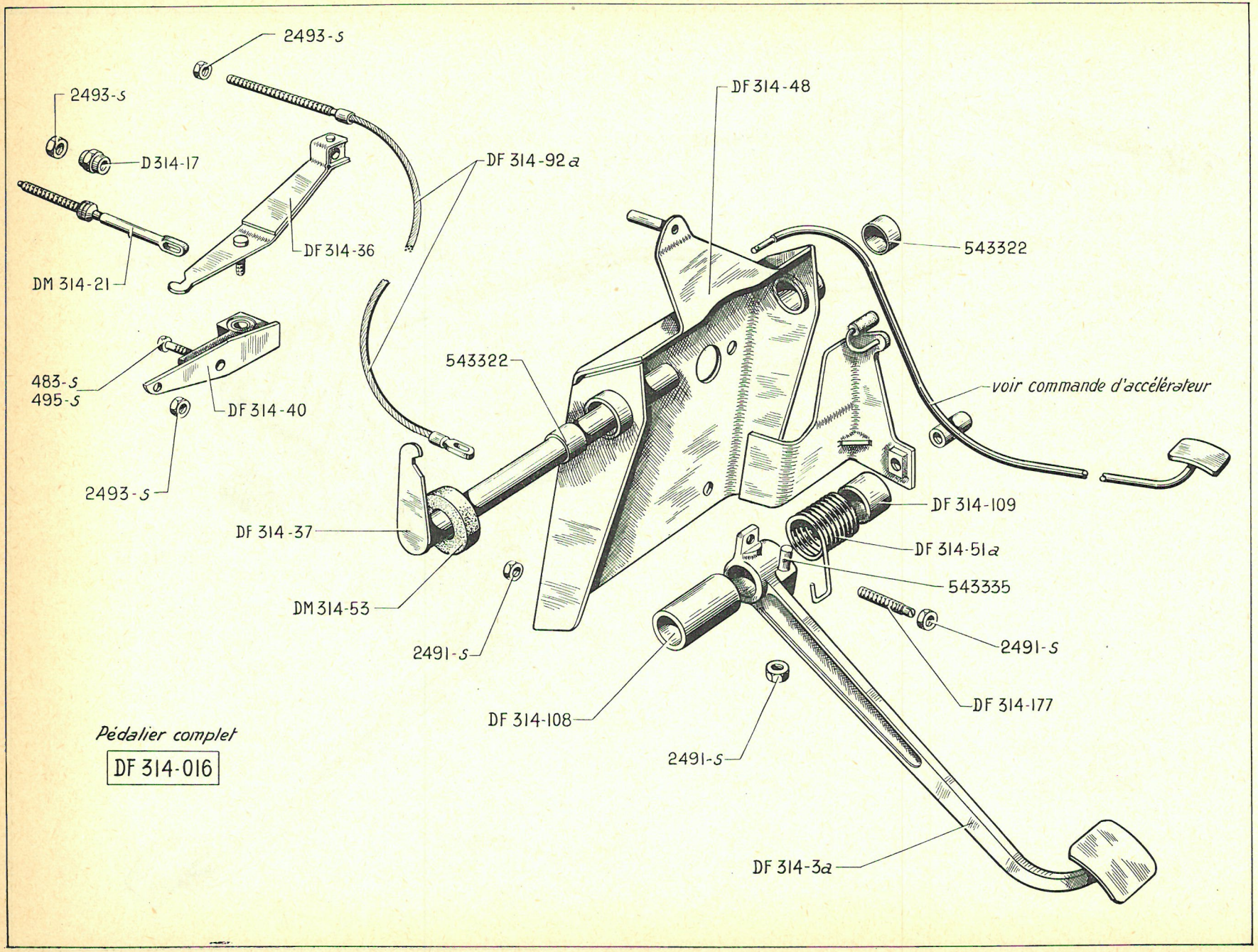

Pédalier complet

DF 314-016

NUMÉRO	DÉSIGNATION	COEFF.
	Pour direction à gauche voir page 98.	
DF 314-016	Pédalier complet.	1
DF 314-3a	Pédale de débrayage.	1
D 314-17	Écrou H de 7×100 de réglage de fourchette de débrayage.	1
DM 314-21	Tige de poussée réglable de débrayage, filetage 7×100, long. 136 mm.	1
DF 314-36	Levier de commande de la tige de poussée réglable de débrayage.	1
DF 314-37	Axe de pédale avec levier de débrayage, long. 196 mm.	1
DF 314-40	Support d'articulation de levier de commande de tige de poussée réglable.	1
DF 314-48	Support de pédale de débrayage.	1
DF 314-51a	Ressort de rappel de pédale de débrayage, 9 spires. Enroulement à gauche.	1
DM 314-53	Bague caoutchouc d'étanchéité d'axe de pédale 25×53×20 (R. VI).	1
DF 314-92a	Câble de débrayage, long. 0,335 m (R. VI).	1
DF 314-108	Entretoise de 18×24×48,5 de pédalier.	1
DF 314-109	Entretoise de 18×26×18,5 de pédalier.	1
DF 314-177	Vis de butée de pédale de débrayage, long. 41 mm, filetage 7×100 (R. VI).	1
483-S	Vis TH de 7×15 de fixat. du support d'articulation (R. III).	1
495-S	Vis TH de 7×45 de fixat. du support d'articulation (R. III).	1
2.491-S	Écrou H de 7×100 (R. III).	
	— de clavette de pédale de débrayage.	1
	— de support de pédale.	3
	— de vis de butée de pédale.	1
2.493-S	Écrou H de 7×100 (R. III).	
	— de support d'articulation.	2
	— de câble de débrayage.	2
543.322	Bague de 18×22×17 du support de pédale (R. VI).	2
543.335	Clavette vélo filetage 7×100 long. 44 mm de pédale de débrayage (R. II).	1

NUMÉRO	DÉSIGNATION	COEFF.
DS 142-95	Joint torique de 5,7 × 9,1 × 1,7 de bouchon de répartiteur de freinage (R. VI).	1
DS 453-021a	Corps de commande de frein avec tiroirs.	1
D 453-1a	Pédale de frein, tige de patin 9 mm (sans patin).	1
DF 453-9	Faisceau de canalisation de commande de frein, 2 brides, 2 vis raccord. **D. à G.**	1
DF 453-9a	Faisceau de canalisation de commande de frein, 2 brides, 2 vis raccord. **D. à D.**	1
D 453-15	Jonc de tiroir de commande de frein hydraulique.	2
D 453-36a	Bague caoutchouc de protection de tige de patin de pédale de frein, diam. intér. 14 × 20, diam. extér. 36 mm.	1
D 453-51	Ressort de rappel de tiroir de commande de frein, diam. intér. 8,5 mm.	2
D 453-52	Joint caoutchouc de 20 × 24 × 3,5 de commande de frein hydraulique.	2
D 453-53	Rondelle d'appui de ressort de rappel de tiroir de commande de frein 6,4 × 8,4 × 14,65 × 7.	2
DS 453-54a	Plaquette porte-joints de bride de faisceau de commande de frein, 6 trous de 7,6 mm, fixat. 3 points diam. 6 mm (R. VI).	1
D 453-63	Coupelle d'appui de joint de tiroir de commande de frein 6,45 × 20 × 4.	2
D 453-69	Joint caoutchouc d'étanchéité de tiroir de commande de frein hydraulique 6 × 17,5 × 3,5 (R. VI).	2
D 453-70	Bouchon de commande de frein filetage 24 × 150.	2
	Rondelle de caoutchouc de rattrapage de jeu sur tige de patin de pédale 10 × 36	ALD
D 453-91c	Épais. : 1 mm.	
D 453-91d	— 3 mm.	
D 453-91e	— 5 mm.	
D 453-97	Garniture de pédale de frein, diam. intér. 27 mm.	1
D 453-98	Patin de pédale de frein, filetage 9 × 125.	1
D 453-115	Axe d'articulation de pédale de frein 7 × 16.	2
D 453-158	Vis TF de 4 × 11 de blocage de patin de pédale.	1
DS 453-211	Anneau caoutchouc fendu, entretoise entre chemise et joint d'étanchéité de tiroir de commande de frein hydraulique 6,9 × 9,5 × 2,4.	2
DF 456-0	Répartiteur de freinage.	1
D 456-1	Corps de répartiteur de freinage.	1
D 456-2	Bouchon guide de répartiteur de freinage, filetage 16 × 150.	1
DF 456-3	Tiroir de répartiteur de freinage, long. 78 mm, diam. 6,35 mm.	1
D 456-4	Bielle porte-galets de répartiteur de freinage.	1
DS 456-50	Rondelle de 7 × 11,25 × 1 d'appui de ressort de répartiteur de freinage.	1
D 456-92	Plaquette de retenue du plateau répartiteur de freinage.	1
D 456-93	Plateau répartiteur de freinage 25 × 34.	1
D 456-96	Axe d'attelage de répartiteur de freinage 9 × 32.	1
DF 456-98	Ressort de répartiteur de freinage fil de 2,4.	1
D 456-99	Joint caoutchouc de répartiteur de freinage 16 × 20,4 × 4.	1
DF 831-01	Plancher de pédale avec commande de frein. **D. à G.**	1
DF 831-02	Plancher de pédale avec commande de frein. **D. à D.**	1
155-S 30	Vis à pointe de 5 × 15 de fixat. de commande de frein (R. III).	2
321-S	Vis TH de 6 × 30 de fixat. de bride de commande de frein (R. III).	1
480-S	Vis TH de 7 × 14 de fixat. de commande de frein (R. III).	2
4.922-S	Joint torique de 4,2 × 8 × 1,9 de plaquette porte-joints (R. VI).	6
621.055	Vis TH de 5 × 11 de fixat. de répartiteur (R. I).	2

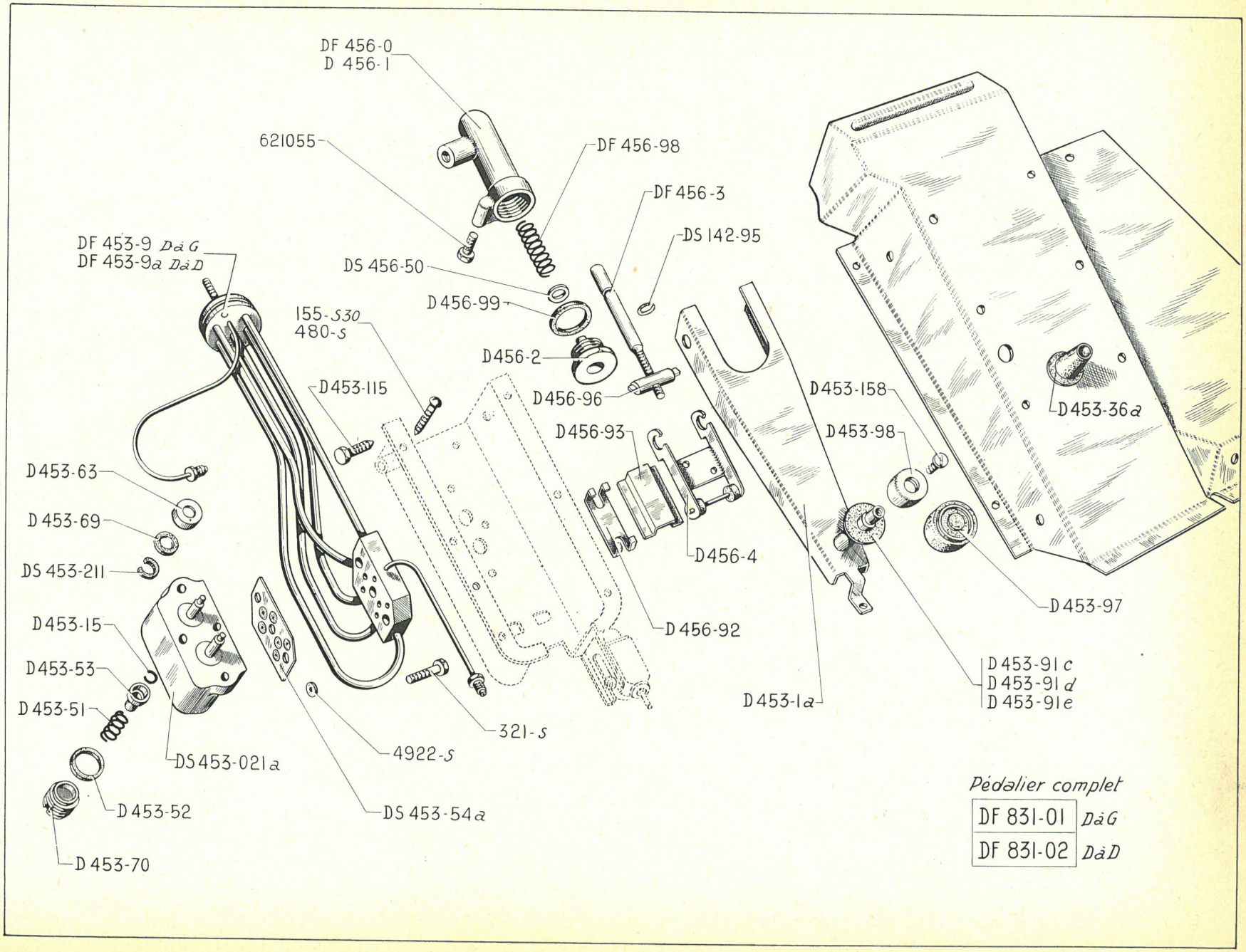

Pédalier complet

DF 831-01	D à G
DF 831-02	D à D

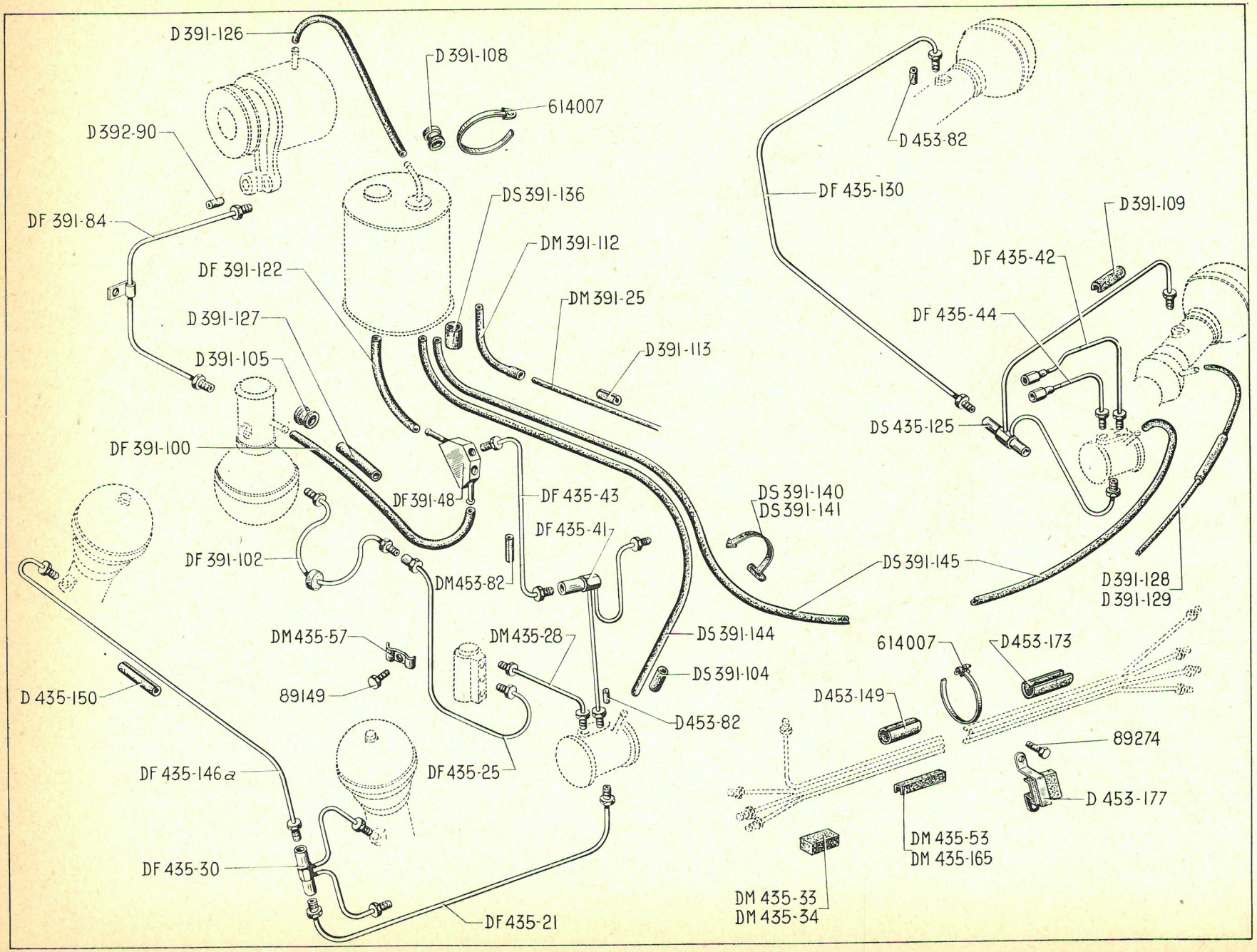
D 391-126
D 391-108
614007
D 392-90
DF 391-84
DS 391-136
DM 391-112
DF 391-122
DM 391-25
D 391-127
D 391-113
D 391-105
DF 391-100
DF 391-48
DF 435-43
DF 435-41
DS 391-140
DS 391-141
DF 391-102
DM453-82
DS 391-145
DM435-57
DM435-28
DS 391-144
89149
DS 391-104
D 435-150
D453-82
DF 435-25
DF 435-146a
DF 435-30
DF 435-21
D 453-82
DF 435-130
D 391-109
DF 435-42
DF 435-44
DS 435-125
D 391-128
D 391-129
614007
D453-173
D453-149
89274
D 453-177
DM 435-53
DM 435-165
DM 435-33
DM 435-34

NUMÉRO	DÉSIGNATION	COEFF.
DM 391-25	Canalisation souple de retour de fuite de suspension.	1
DF 391-48	Raccord 4 voies de suspension (2 tubes).	1
DF 391-84	Tube de liaison complet entre pompe et conjoncteur.	1
DF 391-100	Tube caoutchouc de liaison conjoncteur à raccord 4 voies, long. 430 mm.	1
DF 391-102	Tube de liaison entre conjoncteur et bloc de répartition (côté conjoncteur).	1
DS 391-104	Manchon caoutchouc de branchement sur correcteur de retour de fuite 8×29.	2
D 391-105	Bague élastique sous collier, diam. int. 15 mm : — de tube de liaison conjoncteur à raccord 4 voies et réservoir. — de raccord souple de retour de fuite.	4 1
D 391-108	Bague élastique sous collier, diam. int. 19 mm : — de tube de liaison pompe à réservoir. — de raccord caoutchouc de retour de fuite.	2 1
D 391-109	Garniture caoutchouc de protection de canalisation sur flasque de support de cylindre de suspension, long. 48 mm (R. VI).	2
DM 391-112	Raccord caoutchouc de retour de fuites de suspension, diam. int. 7 et 11, long. 880 mm.	1
D 391-113	Bague caoutchouc fendue de fixat. de canalisation de retour de fuite 8×12×15.	11
DF 391-122	Tube caoutchouc de 7×14, long. 870 mm, entre raccord 4 voies et réservoir.	1
D 391-126	Tube caoutchouc de 11×18, long. 780 mm entre pompe et réservoir.	1
D 391-127	Gaine de protection sur tube souple de liaison conjoncteur à raccord 4 voies.	1
D 391-128	Gaine de protection côté gauche sur canalisation de retour de fuite de cylindre de suspension AR, long. 250 mm.	1
D 391-129	Gaine de protection côté droit sur canalisation de retour de fuite de cylindre de suspension AR, long. 390 mm.	1
DS 391-136	Manchon caoutchouc de branchement sur réservoir de retour de fuite des correcteurs 18×42.	1
DS 391-140	Collier caoutchouc de retour de fuite de correcteur de hauteur, long. 46 mm.	7
DS 391-141	Collier caoutchouc de retour de fuite de correcteur de hauteur, long. 77 mm.	4
DS 391-144	Canalisation rilsan de retour de fuite de correcteur AV, long. 1,200 m (R. VI).	1
DS 391-145	Canalisation rilsan de retour de fuite de correcteur AR, long. 4,200 m (R. VI).	1
D 392-90	Garniture caoutchouc de 6×11×11 de raccord de canalisation entre pompe et conjoncteur.	2
DF 435-21	Tube d'alimentation de suspension AV droite et gauche. 2 vis raccord.	1
DF 435-25	Tube de liaison de conjoncteur à bloc de répartition (côté bloc de répartition) 1 raccord 2 voies, 1 vis raccord.	1
DM 435-28	Tube d'alimentation de correcteur AV.	1
DF 435-30	Faisceau d'alimentation de suspension AV gauche, 1 raccord 4 voies, 2 vis raccord.	1
DM 435-33	Bouchon de fermeture de traverse latérale gauche 60×40×35 (R. VI).	2
DM 435-34	Bouchon de fermeture de traverse latérale droite 60×50×40 (R. VI).	1
DF 435-41	Faisceau de retour des correcteurs AV et AR : — 1 raccord 3 voies. — 1 raccord 2 voies. — 1 vis raccord.	1
DF 435-42	Tube de retour du correcteur AR (partie AR) : — 1 raccord 2 voies. — 1 vis raccord.	1
DF 435-43	Tube de retour des correcteurs AV et AR à raccord 4 voies, 2 vis raccord.	1
DF 435-44	Tube d'alimentation de correcteur AR : — 1 raccord 2 voies. — 1 vis raccord.	1
DM 435-53	Garniture caoutchouc de protection de tube d'alimentation AV, long. 40 mm.	3

NUMÉRO	DÉSIGNATION	COEFF.
DM 435-57	Patte double de fixat. de tube de conjoncteur avec tube de correcteur.	1
DS 435-125	Faisceau de liaison de suspension AR gauche : — 1 raccord 4 voies.	1
DF 435-130	Tube d'alimentation de suspension AR droite : — 2 vis raccord.	1
DF 435-146a	Tube d'alimentation de suspension AV droite : — 2 vis raccord.	1
D 435-150	Gaine caoutchouc de protection de tube d'alimentation de suspension 4×9×15.	4
DM 435-165	Garniture caoutchouc de protection de canalisation de suspension, long. 147 mm.	2
D 453-82	Garniture caoutchouc de raccord 4,5×6,5×11.	ALD
DM 453-82	Bague de 14×19 de protection de tube de suspension (R. VI).	5
D 453-149	Gaine de protection de canalisation générale AR 15×20×80.	1
D 453-173	Garniture de protection de canalisation générale AR, long. 50 mm.	1
D 453-177	Patte avec caoutchouc de fixat. de canalisation générale AR entr'axes 53 mm.	1
89.149	Vis TH de 5×18 de patte double de fixat. de tube de conjoncteur (R. III).	1
89.274	Vis TH de 5×13 de fixat. (R. III) : — du support de canalisation de suspension. — de patte de tube d'alimentation AV.	3 1
614.007	Collier de serrage, long. 190 mm (R. VI) : — de gaine de protection de canalisation générale AR. — de tube de liaison de pompe à réservoir.	1 2

BOUCHONS DE PROTECTION

D 391-60	Bouchon d'obturation caoutchouc de conjoncteur (côté retour) 7,5×12×20 (R. VI).	1
D 391-63	Bouchon d'obturation caoutchouc de conjoncteur (côté utilisation) et de correcteur.	5
D 391-88	Bouchon d'obturation caoutchouc de conjoncteur (côté admission).	1
D 391-111	Bouchon d'obturation caoutchouc de conjoncteur (liaison avec sphère), diam. intér. 53,5 mm (R. VI).	1
D 433-82	Bouchon d'obturation de bloc pneumatique, filetage 36×150.	1
D 434-70	Bouchon d'obturation de cylindre de suspension (côté sphère), filetage extér. 36×150.	1
D 435-91	Bouchon d'obturation caoutchouc de correcteur (retour de fuite) 3×8×10 (R. VI).	1
D 453-131	Bouchon de protection pour tube de 4,5 mm (R. VI).	ALD
D 453-132	Bouchon de protection pour tube de 6,35 mm (R. VI).	ALD

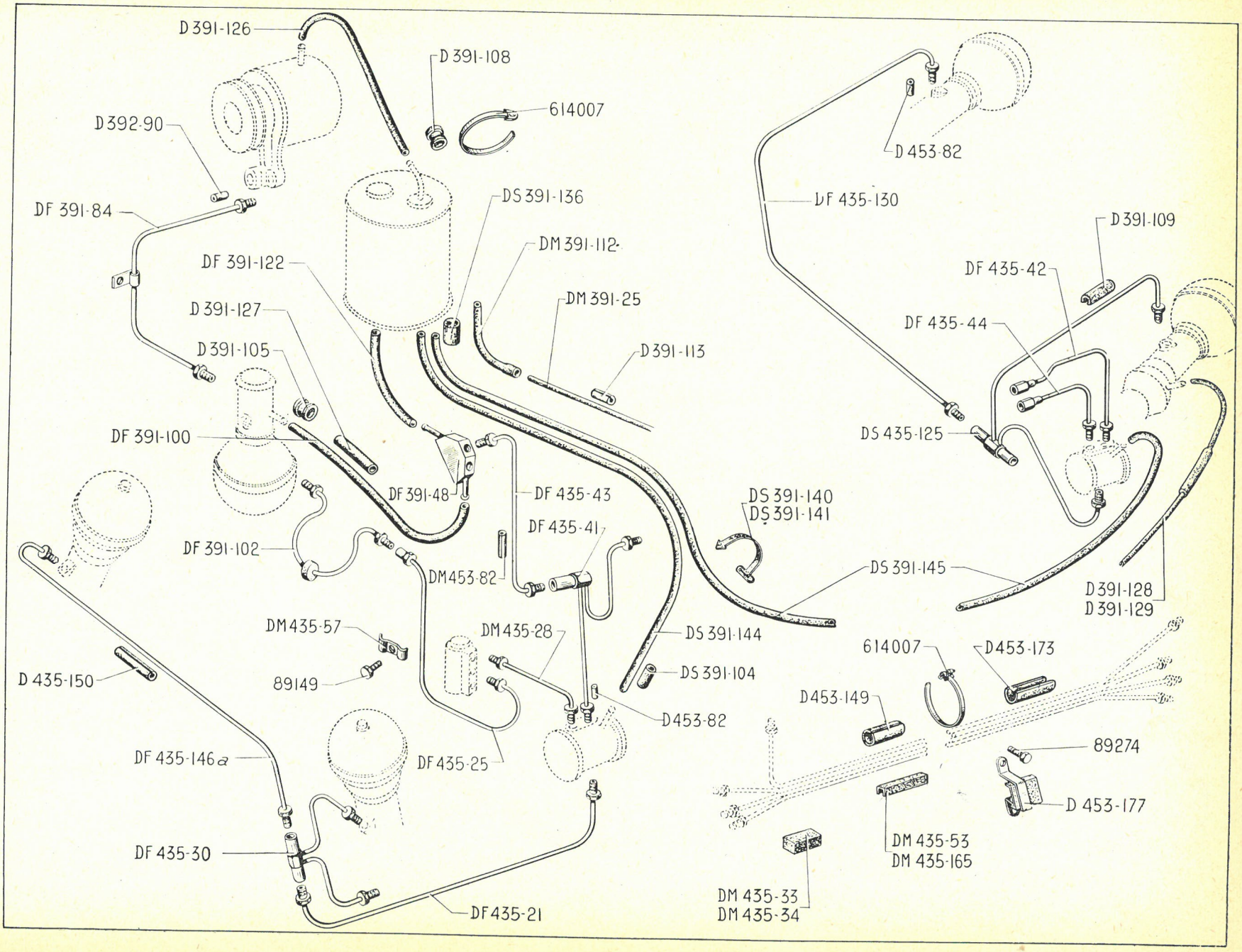
D 391-126
D 391-108
614007
D 392-90
DF 391-84
DS 391-136
DM 391-112
DF 391-122
DM 391-25
D 391-127
D 391-113
D 391-105
DF 391-100
DF 391-48
DF 435-43
DF 391-102
DF 435-41
DM453-82
DM435-57
DM435-28
DS 391-144
89149
DS 391-104
D 435-150
D453-82
DF 435-146a
DF 435-25
DF 435-30
DF435-21
D 453-82
DF 435-130
D 391-109
DF 435-42
DF 435-44
DS 435-125
DS 391-140
DS 391-141
DS 391-145
D 391-128
D 391-129
614007
D453-173
D453-149
89274
D 453-177
DM 435-53
DM 435-165
DM 435-33
DM 435-34

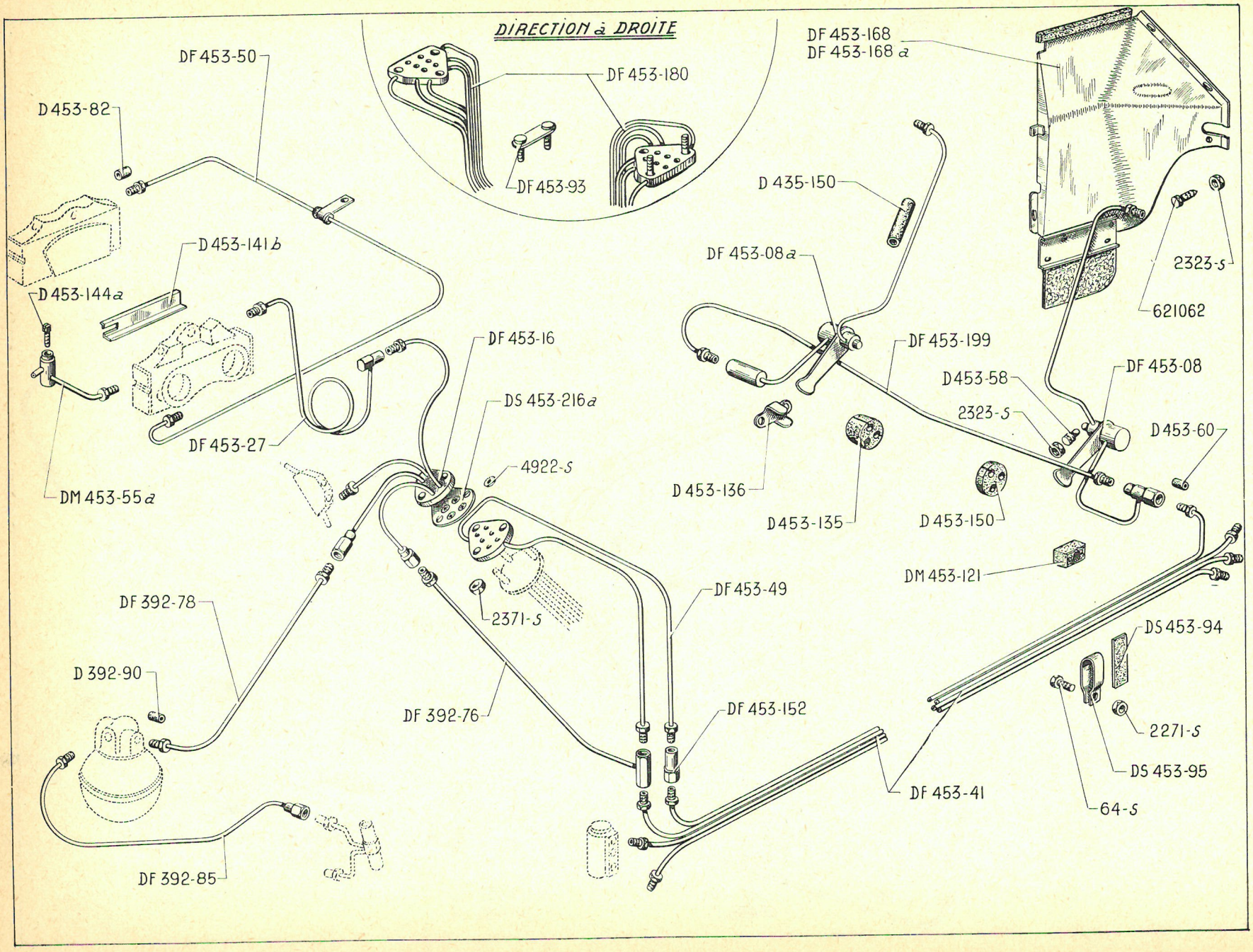
DIRECTION à DROITE
DF 453-180
DF 453-93
DF 453-50
D 453-82
D 453-141 b
D 453-144 a
DF 453-27
DF 453-16
DS 453-216 a
4922-S
DM 453-55 a
DF 392-78
D 392-90
DF 392-85
DF 392-76
2371-S
DF 453-49
DF 453-152
DF 453-41
DF 453-168
DF 453-168 a
D 435-150
DF 453-08 a
DF 453-199
D 453-136
D 453-135
D 453-150
DM 453-121
D 453-58
2323-S
DF 453-08
D 453-60
621062
2323-S
DS 453-94
2271-S
DS 453-95
64-S

NUMÉRO	DÉSIGNATION	COEFF.
DF 392-76	Tube d'alimentation de frein AR 1 raccord 3 voies, 1 vis raccord.	1
DF 392-78	Tube de liaison accu. de frein à pédalier (côté accu. de frein) 2 vis raccord.	1
DF 392-85	Tube d'alimentation d'accu. de frein, 1 raccord 2 voies, 1 vis raccord.	1
D 392-90	Garniture caoutchouc de 6×11×11 de canalisation accu. à pédalier.	1
D 435-150	Gaine caoutchouc de protection de tube de frein AR 4×9×15.	2
DF 453-08	Canalisation articulée complète de frein AR gauche.	1
DF 453-08a	Canalisation articulée complète de frein AR droit.	1
DF 453-16	Faisceau de canalisation entre accu. et pédalier : — 1 bride. — 2 vis raccord. — 2 raccords 2 voies.	1
DF 453-27	Tube d'alimentation de frein AV : — 1 raccord 2 voies. — 1 vis raccord.	1
DF 453-41	Canalisation générale pour circuit AR (partie AR) : — 8 vis raccord.	1
DF 453-49	Canalisation générale pour circuit de frein et de suspension (partie AV) : — 1 bride. — 2 vis raccord.	1
DF 453-50	Canalisation de frein AV : — 2 vis raccord.	1
DM 453-55a	Tube de purge de frein AV.	1
D 453-58	Vis de 5×21,5 d'arrêt de raccord pivotant AR.	2
D 453-60	Garniture caoutchouc de raccord de canalisation 6,5×10×11.	ALD
D 453-82	Garniture caoutchouc de raccord de canalisation de 4,5×6,5×11.	ALD
DF 453-93	Contreplaque de fixat. de patte de maintien de faisceau de circuit de freinage, 2 vis entr'axes 43 mm. **D. à D.**	2
DS 453-94	Plaquette caoutchouc de 20×50×2 sous collier de maintien de canalisation générale AR.	1
DS 453-95	Collier de maintien de canalisation générale AR.	1
DM 453-121	Protecteur caoutchouc de canalisation articulée de frein AR gauche (R. VI).	1
D 453-135	Bouchon caoutchouc d'étanchéité de canalisation sur passage de roue AR (3 trous).	2
D 453-136	Chape de maintien de canalisation articulée AR, entr'axes 29 mm.	2
D 453-141b	Patte support de tube de purge de bloc de freinage AV droit.	1
D 453-144a	Vis de purge de bloc de freinage AV filetage 5×75.	1
D 453-150	Bague caoutchouc de maintien de canalisation AR, diam. 35 mm, épais. 20 mm.	1
DF 453-152	Raccord 2 voies de canalisation de frein, filetages 9×125 et 12×125.	1
DF 453-168	Écran de protection de canalisation de frein AR gauche.	1
DF 453-168a	Écran de protection de canalisation de frein AR droit.	1
DF 453-180	Faisceau d'alimentation de circuit de freinage, 2 brides, 6 tubes. **D. à D.**	1
DF 453-199	Tube d'alimentation des freins AR : — 2 vis raccord.	2
DS 453-216a	Plaquette porte-joints de bride de faisceau de commande de frein, 6 trous de 7,6 mm (R. VI).	2
64-S	Vis TR de 4×12,5 de fixat. de collier de maintien de canalisation générale AR (R. III).	1
2.271-S	Écrou H de 4×75 de fixat. de collier de canalisation générale AR (R. III).	1
2.323-S	Écrou H de 5×75 (R. III) : — de vis d'arrêt de raccord pivotant AR. — de fixat. d'écran de protection de canalisation articulée.	2 5
2.371-S	Écrou H de 6×100 de fixat. de bride de faisceau de commande de frein (R. III).	2
4.922-S	Joint torique de 4,2×8×1,9 de plaquette de bride de faisceau de commande de frein (R. VI).	12
621.062	Vis TH de 5×14 de fixat. d'écran de protection de canalisation articulée AR (R. III).	6

NUMÉRO	DÉSIGNATION	COEFF.
D 435-149	Manchon caoutchouc d'étanchéité de tige réglable de commande 6 × 36 × 60.	1
DM 437-5	Tige de liaison AR de commande de variation de hauteur, long. 2,170 m.	1
DM 437-6	Levier avec boule de commande de variation de hauteur.	1
DM 437-8a	Tige de torsion AV complète de commande de variation de hauteur.	1
DM 437-9	Tige de torsion AR complète de commande de variation de hauteur.	1
DM 437-55	Tige de liaison réglable entre tige de torsion AV et commande de variation de hauteur.	1
DM 437-73	Secteur du levier de commande de variation de hauteur.	1
DM 437-80	Levier de renvoi de commande de variation de hauteur.	1
DM 437-101	Tige de liaison AV de commande de variation de hauteur, long. 81 mm, filetage 5 × 75.	1
DM 437-109	Coussinet nylon de tige de liaison AR de commande de variation de hauteur (pour trou de 8 mm) (R. VI).	4
DM 437-110	Tige avec chape de liaison de commande de variation de hauteur AR, long. 96 mm.	1
DM 437-112	Écrou de 5 × 75 de blocage de tiges de liaison AV et AR de commande de variation de hauteur, long. 11,5 mm (R. VI).	2
DM 437-113	Axe de liaison sur levier de commande de variation de hauteur.	1
DM 437-118a	Collier d'arrêt latéral de tige de torsion AV de commande de variation de hauteur.	1
DM 437-119	Contre-écrou de 5 × 75 de blocage de tiges de liaison AV et AR de commande de variation de hauteur (R. VI).	2
DM 437-123	Chape de tiges de liaison AV et AR de commande de variation de hauteur long. 35 mm, filetage 5 × 75.	2
124-S 30	Vis TR de 5 × 10 de fixat. de sec. teur sur tôle latérale d'auvent (R. III).	2
127-S	Vis TR de 5 × 20 de fixat. (R. III) :	
	— de collier d'arrêt sur levier avec boule.	1
	— de collier d'arrêt sur tige de torsion AV et AR.	2
2.321-S	Écrou H de 5 × 75 de fixat. (R. III) :	
	— de tige de liaison AV sur chape.	1
	— de collier d'arrêt sur tige de torsion AV et AR.	2
	— de collier d'arrêt sur levier avec boule.	1

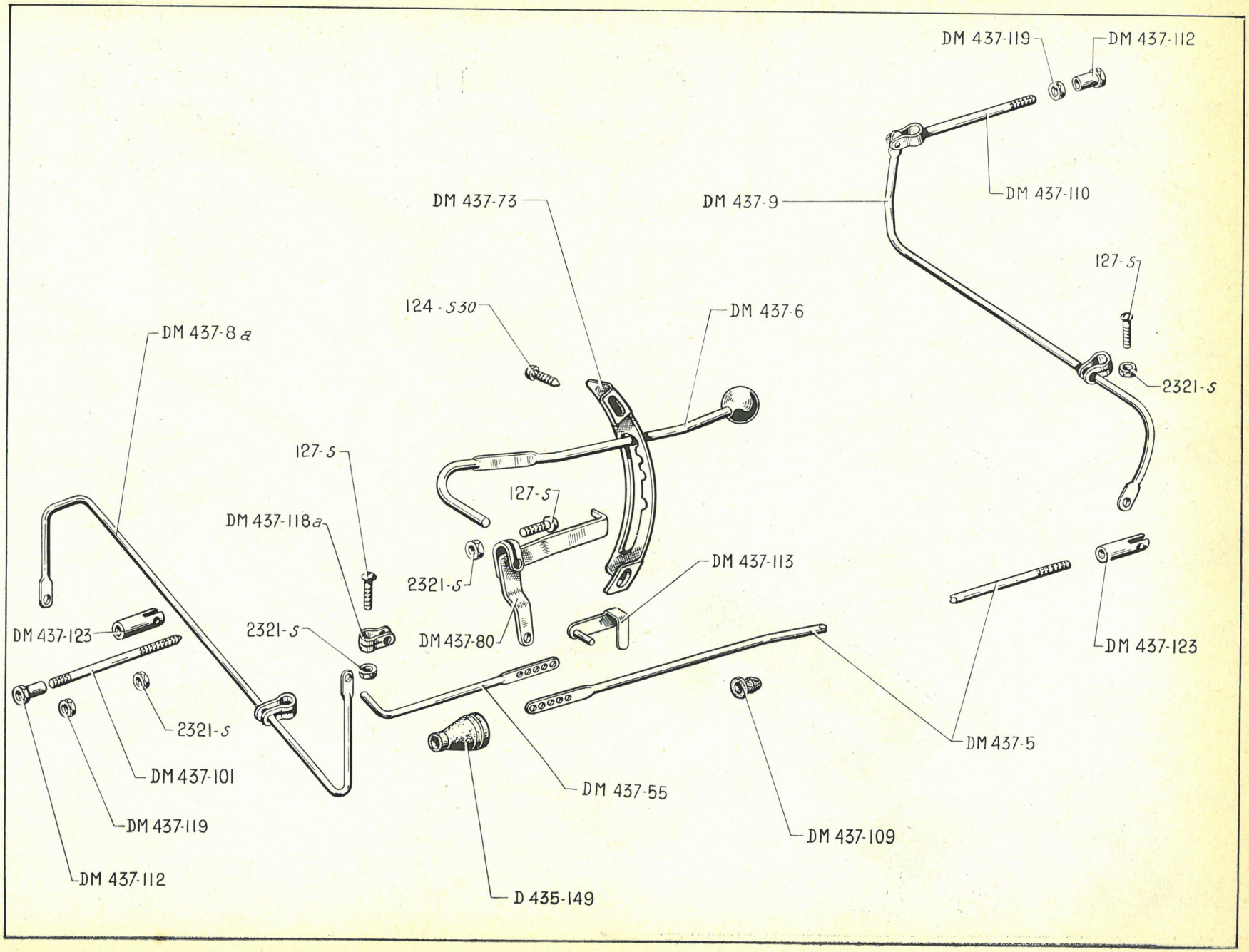
DM 437-119
DM 437-112
DM 437-110
DM 437-9
DM 437-73
127-S
124-S30
DM 437-6
2321-S
DM 437-8a
127-S
127-S
DM 437-118a
2321-S
DM 437-113
DM 437-123
2321-S
DM 437-80
DM 437-123
2321-S
DM 437-101
DM 437-119
DM 437-112
DM 437-55
DM 437-5
DM 437-109
D 435-149

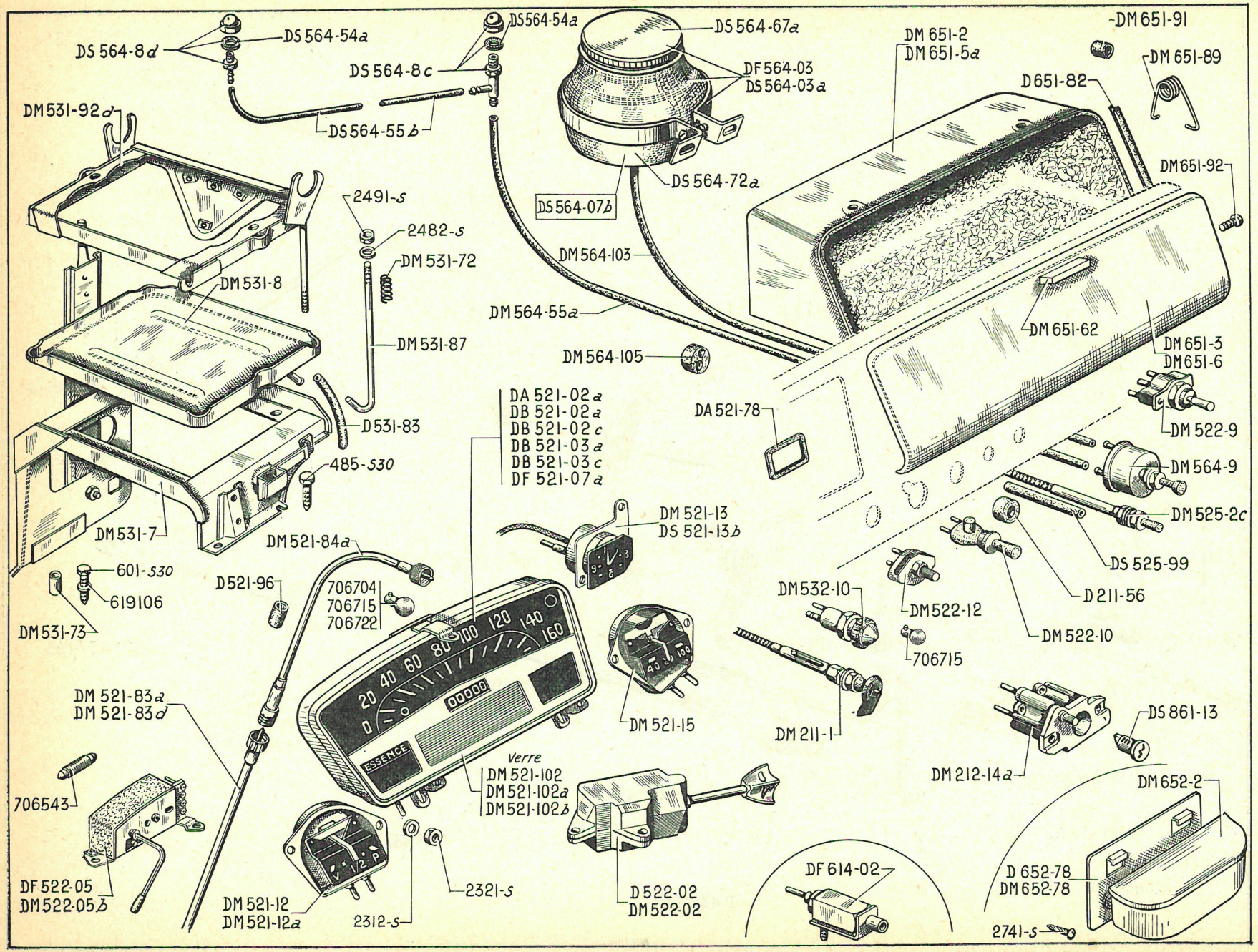
DS 564-8d
DS 564-54a
DS564-54a
DS 564-8c
DS564-55b
DS 564-67a
DF 564-03
DS 564-03a
DS 564-72a
DS 564-07b
DM 531-92d
2491-s
2482-s
DM 531-72
DM 531-8
DM 531-87
DM 531-7
D531-83
485-S30
601-S30
619106
DM 531-73
DM 521-84a
D521-96
706704
706715
706722
DM 521-83a
DM 521-83d
706543
DF 522-05
DM 522-05b
DM 521-12
DM 521-12a
2312-s
2321-s
Verre
DM 521-102
DM 521-102a
DM 521-102b
DA 521-02a
DB 521-02a
DB 521-02c
DB 521-03a
DB 521-03c
DF 521-07a
DM 521-13
DS 521-13b
DM 521-15
D 522-02
DM 522-02
DM 564-103
DM 564-55a
DM 564-105
DA 521-78
DM 651-2
DM 651-5a
DM 651-91
DM 651-89
D651-82
DM651-92
DM 651-62
DM 651-3
DM 651-6
DM 522-9
DM 564-9
DM 525-2c
DS 525-99
D 211-56
DM 522-10
DM 522-12
DM 532-10
706715
DM 211-1
DS 861-13
DM 212-14a
DM 652-2
D 652-78
DM 652-78
2741-s
DF 614-02
ESSENCE
00000

TABLEAU DE BORD COMMUTATEURS TIRETTE

NUMÉRO	DÉSIGNATION	COEFF.
DM 211-1	Commande d'avance, long. 440 mm (R. VI).	1
D 211-56	Bague caoutchouc de 4×16×20 d'étanchéité de tirette de starter.	1
DM 212-14a	Commutateur d'allumage avec bouton de commande de démarreur, sans barillet (R. VI).	1
DA 521-02a	Tableau de bord ED (Véglia) 12 Volts avec thermomètre d'eau (R. VI). **AMBULANCE.**	1
DB 521-02a	Tableau de bord ED (Véglia) 12 Volts, à deux voyants, sans montre (R. VI). **LUXE ET COMMERCIALE. D. à G.**	1
DB 521-02c	Tableau de bord ED (Véglia) 12 Volts à deux voyants, avec montre (R. VI). **CONFORT. D. à G.**	1
DB 521-03a	Tableau de bord ED (Véglia) 12 Volts, à deux voyants, sans montre, gradué en miles. (R. VI). **BREAK LUXE. D. à D.**	1
DB 521-03c	Tableau de bord ED (Véglia) 12 Volts à deux voyants, avec montre, gradué en miles (R. VI). **BREAK. CONFORT. D. à D.**	1
DF 521-07a	Tableau de bord ED (Véglia) 12 Volts, avec trois voyants et montre, gradué en miles (R. VI). **BREAK. U.S.A.**	1
DM 521-12	Indicateur d'essence ED (Véglia) 12 Volts (R. VI). **BREAK. U.S.A.**	1
DM 521-12a	Indicateur d'essence ED (Véglia) 12 Volts (R. VI).	1
DM 521-13	Montre Jaeger sur tableau ED (Véglia) (R. VI). **CONFORT.**	1
DS 521-13b	Montre Jaeger électrique 12 Volts sur couvercle central de planche de bord (R. VI). **AMBULANCE.**	1
DM 521-15	Thermomètre d'eau sur tableau de bord ED (Véglia) 12 Volts (R. VI). **AMBULANCE.**	1
DA 521-78	Joint caoutchouc de 48×54×2,5 entre montre et couvercle central de planche de bord (R. VI). **AMBULANCE.**	1
DM 521-83a	Flexible de compteur ED, partie côté boîte de vitesses, long. 1,030 m (R. VI). **D. à G.**	1
DM 521-83d	Flexible de compteur ED, partie côté boîte de vitesses, long. 1,730 m (R. VI). **D. à D.**	1
DM 521-84a	Flexible de compteur ED, partie côté compteur, long. 0,270 m (R. VI).	1
D 521-96	Bague caoutchouc de 8×22×20 de protection de flexible de compteur.	2
DM 521-102	Verre de tableau ED (Véglia) (R. VI). **D. à G.**	1
DM 521-102a	Verre de tableau ED (Véglia) gradué en miles (R. VI). **D. à D.**	1
DM 521-102b	Verre de tableau ED (Véglia) gradué pour thermomètre d'eau (R. VI). **AMBULANCE.**	1
D 522-02	Commutateur d'éclairage et d'avertisseur (R. VI). **D. à D.**	1
DM 522-02	Commutateur d'éclairage et d'avertisseur (R. VI). **D. à G.**	1
DF 522-05	Commutateur Scintex, 12 Volts des feux indicateurs de direction (R. VI). **BREAK. D. à D.**	1
DM 522-05b	Commutateur d'indicateur de direction (R. VI). **D. à G.**	1
DM 522-9	Commutateur de feu de stationnement (R. VI).	1
DM 522-10	Commutateur d'essuie-glace et d'éclairage intérieur (R. VI).	2
DM 522-12	Commutateur rhéostat 12 Volts de lampe d'éclairage du tableau (R. VI).	1
DM 525-2c	Tirette de starter, gaine en rilsan, long 0,660 m (R. VI).	1
DS 525-99	Caoutchouc d'insonorisation de tirette de starter, long. 200 mm.	1
DM 532-10	Voyant rouge témoin de charge de batterie (R. VI).	1
DF 614-02	Mano-contact de frein (R. VI).	1
DS 861-13	Jeu de 4 barillets du commutateur d'allumage et de portes (R. VI).	1
2.312-S	Rondelle de 5,5×9 des écrous de fixat. du tableau de bord. (R. III).	4

NUMÉRO	DÉSIGNATION	COEFF.
2.321-S	Écrou H de 5×75 des vis de fixat. du tableau de bord (R. III).	2
706.543	Lampe 12 volts, 4 watts, 2 pointes, du commutateur d'indicateur de direction (R. VI). **D. à D.**	1
706.704	Lampe 12 volts, 3 watts de voyant de frein sur tableau (R. VI).	1
706.715	Lampe 24 volts, 3 watts (R. VI) : — de voyant de charge de batterie sur planche de bord.	1
	— de voyant de phare sur tableau.	1
706.722	Lampe 12 volts, 2 watts d'éclairage du tableau (R. VI).	2
	BATTERIE D'ACCUS	
	(S'adresser directement aux maisons : DININ, TUDOR, TEM, FULMEN ou à leurs représentants officiels.)	
DM 531-7	Support de batterie.	1
DM 531-8	Bac de batterie (R. VI).	1
DM 531-72	Ressort sur tirant de batterie, diam. intérieur 8,5, long. 23 mm.	2
DM 531-73	Entretoise de 9,5×16×25,5 de fixat. de support de batterie.	1
D 531-83	Tube de 8×10 d'évacuation d'eau sur bac de batterie, long. 500 mm (R. VI).	1
DM 531-87	Tirant AR de fixat. de cadre de batterie, filetage 7×100, long. 270 mm.	1
DM 531-92d	Cadre de fixat. de batterie avec support de régulateur.	1
485-S 30	Vis TH de 7×30 de fixat. du support de batterie, sur longeron (R. III).	2
601-S 30	Vis TH de 9×50 à pointe de fixat. du support de batterie sur traverse AV moteur.	1
2.482-S	Rondelle de 7,5×14 des écrous de blocage de ressort sur tirant (R. III).	2
2.491-S	Écrou H de 7×100 de serrage de tirant de batterie (R. III).	2
619.106	Rondelle de 9,5×24×2 de vis de fixat. du support de batterie sur traverse AV moteur (R. III).	1
	BOITE A GANTS CENDRIERS AV ET AR	
DM 651-2	Boîte à gants. **D. à G.**	1
DM 651-3	Couvercle. **D. à G.**	1
DM 651-5a	Boîte à gants. **D. à D.**	1
DM 651-6	Couvercle. **D. à D.**	1
DM 651-62	Doigt d'ouverture du couvercle (R. VI).	1
DM 651-82	Jonc de garniture de boîte à gants	1
DM 651-89	Ressort de rappel du couvercle.	2
DM 651-91	Butée caoutchouc de couvercle.	1
DM 651-92	Vis TP de 5×10 (fente cruciforme) de fixat. de couvercle (R. VI).	2
DM 652-2	Cendrier (R. VI). — AV **LUXE.**	1
	— AV et AR. **CONFORT.**	2
D 652-78	Platine de fixat. de cendrier AR (R. VI). **CONFORT.**	1
DM 652-78	Platine de fixat. de cendrier AV (R. VI).	1
2.741-S	Vis TR Parker de 4,85×9,5 de fixat. de platine (R. VI).	2
	LAVE-GLACE CONFORT ET AMBULANCE	
DF 564-03	Réservoir complet avec patte du collier de fixat. droite (R. VI). **D. à D.**	1
DS 564-03a	Réservoir complet avec patte du collier de fixat. incliné (R. VI). **D. à G.**	1
DS 564-07b	Lave-glace complet (R. VI). **D. à G.**	1
DS 564-8c	Gicleur avec raccord double, côté droit (R. VI).	1
DS 564-8d	Gicleur avec raccord simple, côté gauche (R. VI).	1
DM 564-9	Pompe, deux raccords pour tube de 6 mm (R. VI).	1
DS 564-54a	Joint de gicleur (R. VI).	2
DM 564-55a	Tube, diam. 6 mm de refoulement de la pompe au gicleur droit, long. 1,080 m (R. VI).	1
DS 564-55b	Tube diam. 4 mm de refoulement de gicleur droit à gicleur gauche, long. 690 mm (R. VI).	1
DS 564-67a	Couvercle avec joint (R. VI).	1
DS 564-72a	Réservoir sans couvercle ni collier (R. VI).	1
DM 564-103	Tube diam. 6 mm de refoulement de la pompe au réservoir, long. 1 m (R. VI).	1
DM 564-105	Protecteur caoutchouc des tubes, deux trous de 6 mm.	1

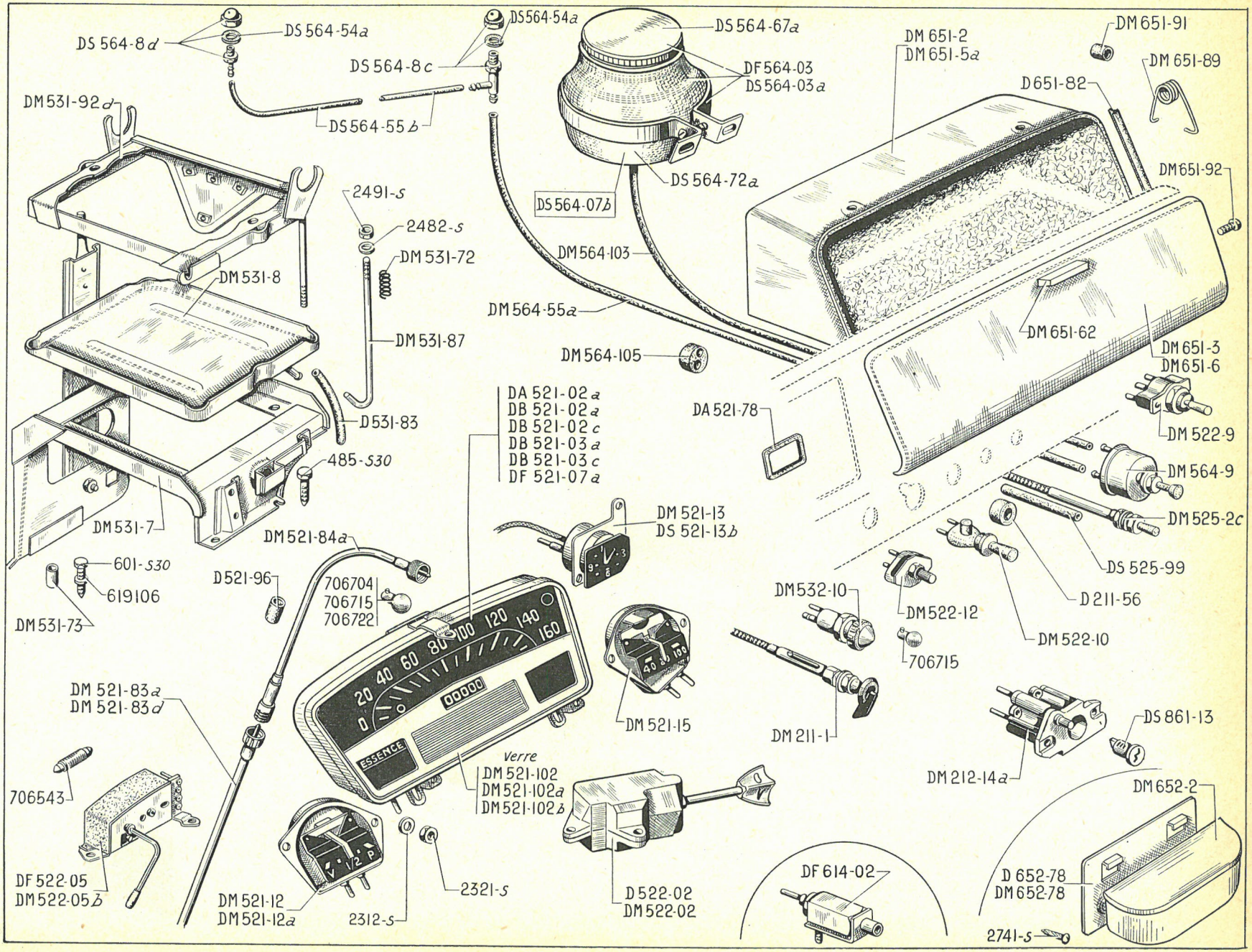
DS 564-8d
DS 564-54a
DS564-54a
DS 564-8c
DS 564-55b
DS 564-67a
DF564-03
DS564-03a
DS 564-72a
DS564-07b
DM651-91
DM 651-2
DM 651-5a
DM 651-89
D651-82
DM651-92
DM531-92d
2491-s
2482-s
DM 531-72
DM 531-8
DM564-103
DM564-55a
DM564-105
DM 651-62
DM 651-3
DM 651-6
DM 522-9
DM 531-87
D531-83
485-S30
DA 521-02a
DB 521-02a
DB 521-02c
DB 521-03a
DB 521-03c
DF 521-07a
DA 521-78
DM 564-9
DM 525-2c
DM 521-13
DS 521-13b
DM 531-7
DM521-84a
601-S30
619106
DM 531-73
D521-96
706704
706715
706722
DM532-10
DM 522-12
706715
DS 525-99
D 211-56
DM 522-10
DM 521-83a
DM 521-83d
DM 521-15
DM 211-1
DS 861-13
DM 212-14a
706543
Verre
DM 521-102
DM 521-102a
DM 521-102b
DM 652-2
DF 522-05
DM 522-05b
DM 521-12
DM 521-12a
2312-s
2321-s
D 522-02
DM 522-02
DF 614-02
D 652-78
DM 652-78
2741-s

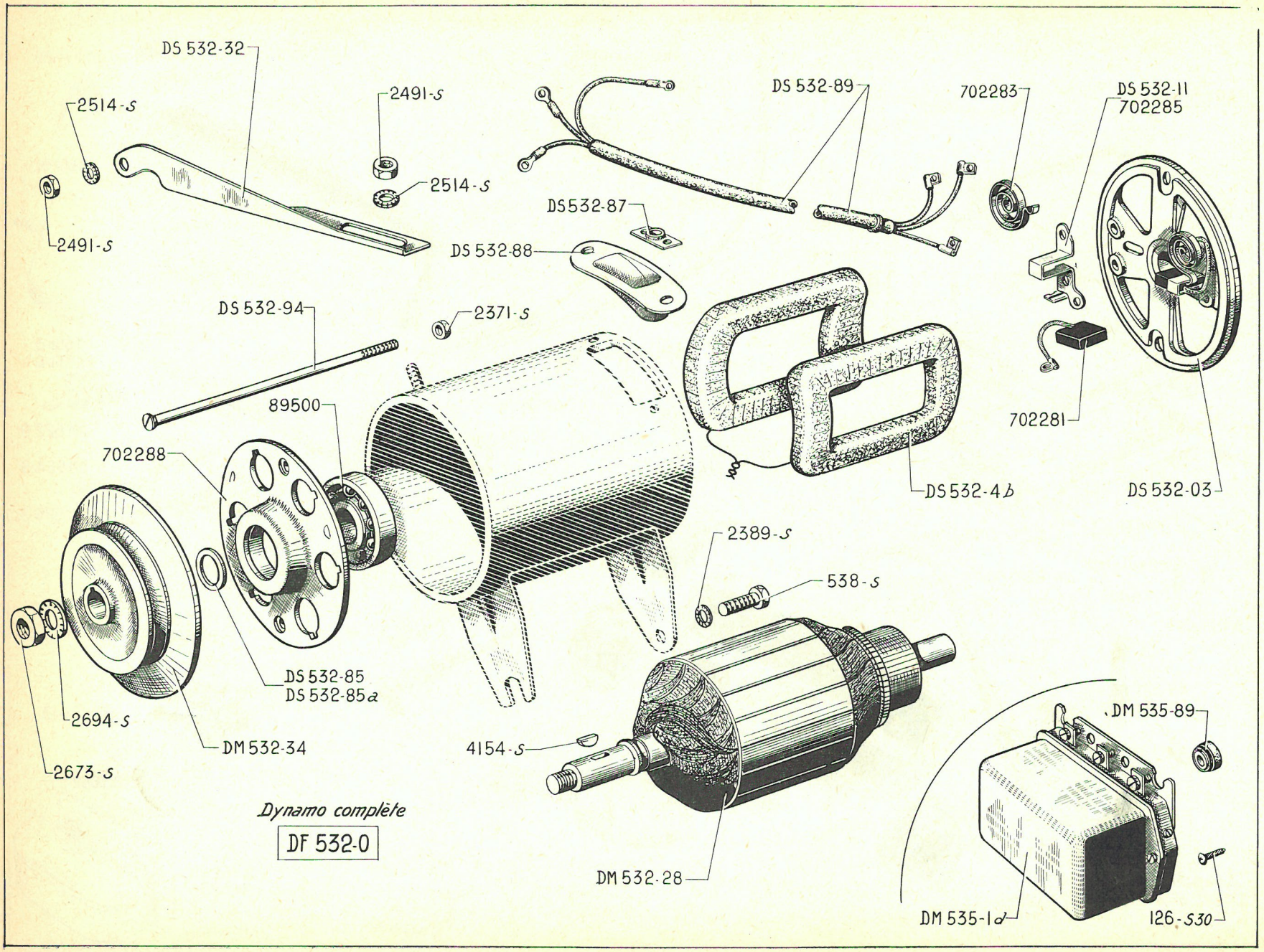

Dynamo complète

DF 532-0

NUMÉRO	DÉSIGNATION	COEFF.
DF 532-0	Dynamo complète (R. VI).	1
DS 532-03	Palier côté collecteur avec porte-balai, sans balai ni ressort (R. VI).	1
DS 532-4b	Bobines inductrices (jeu de 2) (R. VI).	1
DS 532-11	Porte-balai positif (R. VI).	1
DM 532-28	Induit (R. VI).	1
DS 532-32	Tendeur de courroie.	1
DM 532-34	Poulie (R. VI).	1
DS 532-85	Rondelle de 26 × 17,2 × 1 de réglage de poulie.	ALD
DS 532-85a	Rondelle de 26 × 17,2 × 0,5 de réglage de poulie.	ALD
DS 532-87	Plaquette de câblerie (R. VI).	1
DS 532-88	Support de câblerie (R. VI).	1
DS 532-89	Câblerie de sortie (R. VI).	1
DS 532-94	Tige d'assemblage (R. VI).	2
DM 535-1d	Régulateur Ducellier 12 volts (8243) (R. VI).	1
DM 535-89	Butée caoutchouc de régulateur.	1
126-S 30	Vis TR de 5 × 18 à pointe de fixat. de régulateur (R. III).	3
538-S	Vis TH de 9 × 25 de fixat. de dynamo sur carter volant (R. III).	2
2.371-S	Écrou H de 6 × 100 des vis de serrage des paliers (R. III).	2
2.389-S	Rondelle crantée de 9,5 × 16,5 de vis de fixat. de dynamo (R. VI).	2
2.491-S	Écrou H de 7 × 100 de serrage du tendeur sur pompe à eau, et dynamo (R. III).	2
2.514-S	Rondelle crantée de 7,3 × 12 d'écrou de fixat. du tendeur (R. VI).	2
2.673-S	Écrou H de 12 × 175 de serrage de la poulie (R. III).	1
2.694-S	Rondelle crantée de 12,5 × 22 d'écrou de la poulie (R. VI).	1
4.154-S	Clavette Woodruff de 4,6 × 5 × 16 de la poulie (R. III).	1
89.500	Roulement de 17 × 40 × 12 (R. VI).	1
702.281	Balai (R. VI).	2
702.283	Ressort de balai (R. VI).	2
702.285	Porte-balai négatif (R. VI).	1
702.288	Palier côté entraînement monté avec roulement (R. VI).	1

NUMÉRO	DÉSIGNATION	COEFF.
DM 524-01b	Relais « Gelbon » 12 volts de démarreur (R. VI).	1
DM 524-98b	Étrier de maintien du relais de démarreur.	2
DM 533-01	Démarreur complet (R. VI).	1
D 533-1	Couronne de démarreur (93 dents, diam. 272 mm).	1
DM 533-2	Bague de palier, côté entraînement (R. VI).	1
DM 533-3	Palier de fixat. de démarreur, côté entraînement (R. VI).	1
DM 533-9	Bobines inductrices (jeu de 4) (R. VI).	1
DM 533-11	Induit (R. VI).	1
DM 533-12	Bague des paliers, côté collecteur et intermédiaire (R. VI).	2
DM 533-13	Palier, côté collecteur complet (R. VI).	1
DM 533-14	Porte-balai (R. VI).	2
DM 533-15	Balai positif (R. VI).	1
DM 533-15a	Balai négatif (R. VI).	1
DM 533-16	Ressort de balai (R. VI).	2
DM 533-20	Borne nue (R. VI).	1
DM 533-22	Palier intermédiaire (R. VI).	1
DM 533-97	Tige d'assemblage (R. VI).	2
131-S	Vis TR de 5×30 de serrage d'étrier de relais (R. III).	1
2.321-S	Écrou H de 5×75 de vis de serrage d'étrier de relais (R. III).	1
2.371-S	Écrou H de 6×100 de serrage des paliers (R. III).	2
2.491-S	Écrou H de 7×100 de vis de réaction de démarreur (R. III).	2
2.694-S	Rondelle crantée de 12,5×22 de l'écrou de serrage du démarreur sur moteur (R. VI).	1
4.154-S	Clavette Woodruff de 4×6,5×16 du lanceur (R. III).	1
88.294	Écrou H de 12×150 de fixat. du démarreur sur moteur (R. II).	1
622.801	Vis sans tête de 7×20 de réaction démarreur (R. III).	2
701.325	Vis TH de 12×150 de fixat. de démarreur sur moteur, long. sous tête 42 mm (R. III).	1
701.848	Jonc d'arrêt (R. VI).	1

LANCEUR BÉNADA

701.798	Douille filetée nue (R. VI).	1
701.799	Pignon (R. VI).	1
701.800	Ressort du pignon (R. VI).	1
701.801	Bague de butée du pignon (R. VI).	1
701.802	Jonc de bague de butée (R. VI).	1
701.804	Douille d'entraînement (R. VI).	1
701.805	Ressort d'entraînement (R. VI).	1
701.806	Jonc d'arrêt de la douille d'entraînement (R. VI).	1
701.830	Lanceur complet (R. VI).	1
701.831	Vis à téton de 6 mm d'arrêt de la douille d'entraînement (R. VI).	1

LANCEUR BENDIX A AMORTISSEUR

DS 533-6	Ressort du pignon (R. VI).	1
D 533-21b	Lanceur complet (R. VI).	1
DS 533-24	Douille filetée nue (R. VI).	1
DS 533-25	Ressort d'entraînement (R. VI).	1
DS 533-26	Pignon (R. VI).	1
DS 533-28	Douille d'entraînement (R.VI).	1
DS 533-85	Rondelle de 16×21×0,3 de la bague amortisseur (R. VI).	1
DS 533-88	Écrou de butée du ressort de pignon (R. VI).	1
DS 533-89	Rondelle entretoise de maintien du ressort du pignon (R. VI).	1
DS 533-90	Frein de vis de douille d'entraînement et de douille filetée (R. VI).	2
DS 533-91	Bague caoutchouc de 16×26,5×10,5 amortisseur (R. VI).	1
701.226	Vis TH de 9,5×16 de la douille filetée (R. VI).	1
701.829	Vis TH de 9,5×20, téton de 6 mm de la douille d'entraînement (R. VI).	1

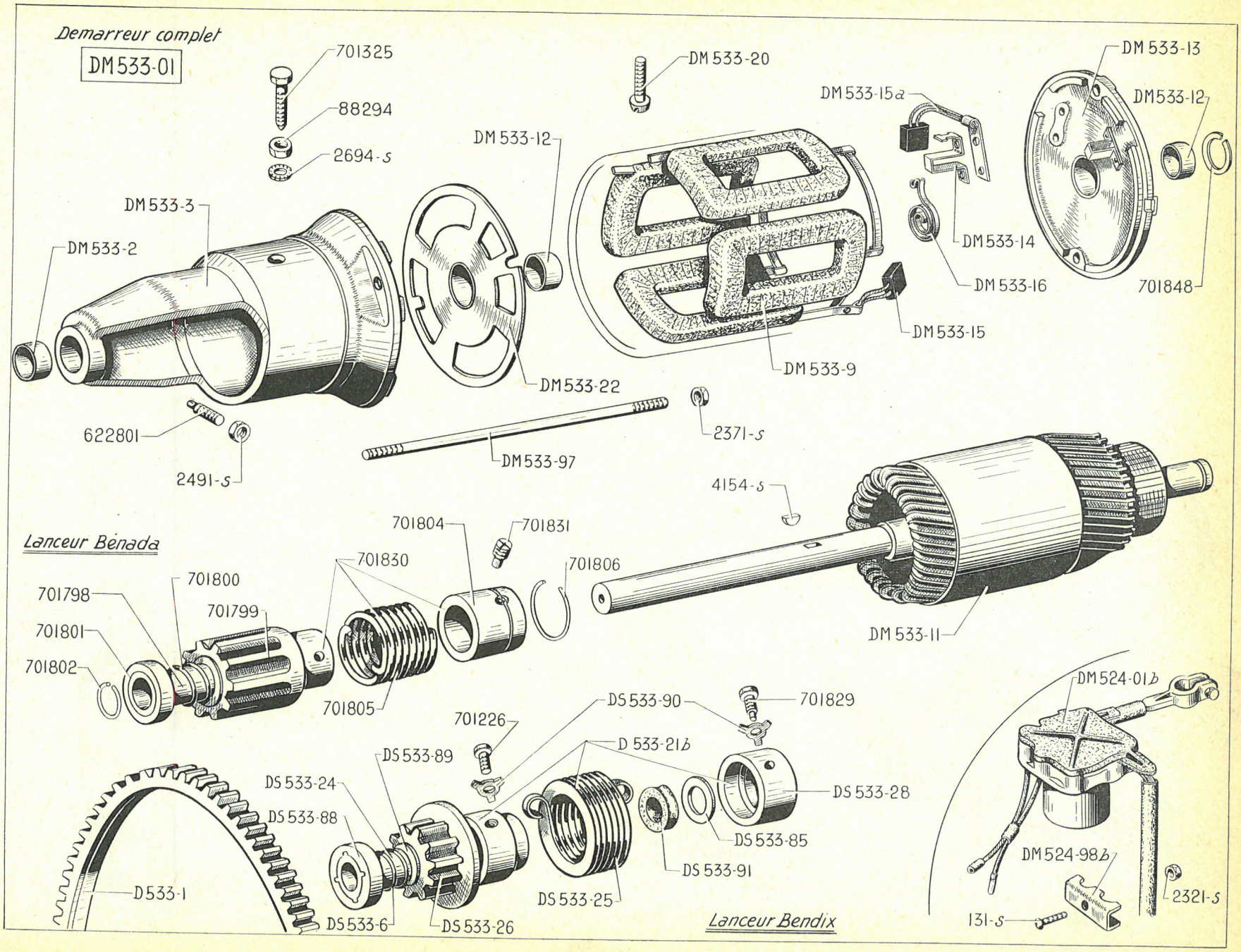
Demarreur complet
DM533-01
701325
88294
2694-s
DM533-20
DM533-15a
DM533-13
DM533-12
DM533-12
DM533-3
DM533-2
DM533-14
DM533-16
701848
DM533-15
DM533-9
DM533-22
622801
2491-s
DM533-97
2371-s
4154-s
DM533-11
Lanceur Bénada
701804
701831
701830
701806
701800
701798
701799
701801
701802
701805
701226
DS533-90
701829
D533-21b
DS533-89
DS533-24
DS533-88
DS533-28
DS533-85
DS533-91
DS533-25
D533-1
DS533-6
DS533-26
Lanceur Bendix
DM524-01b
DM524-98b
2321-s
131-s

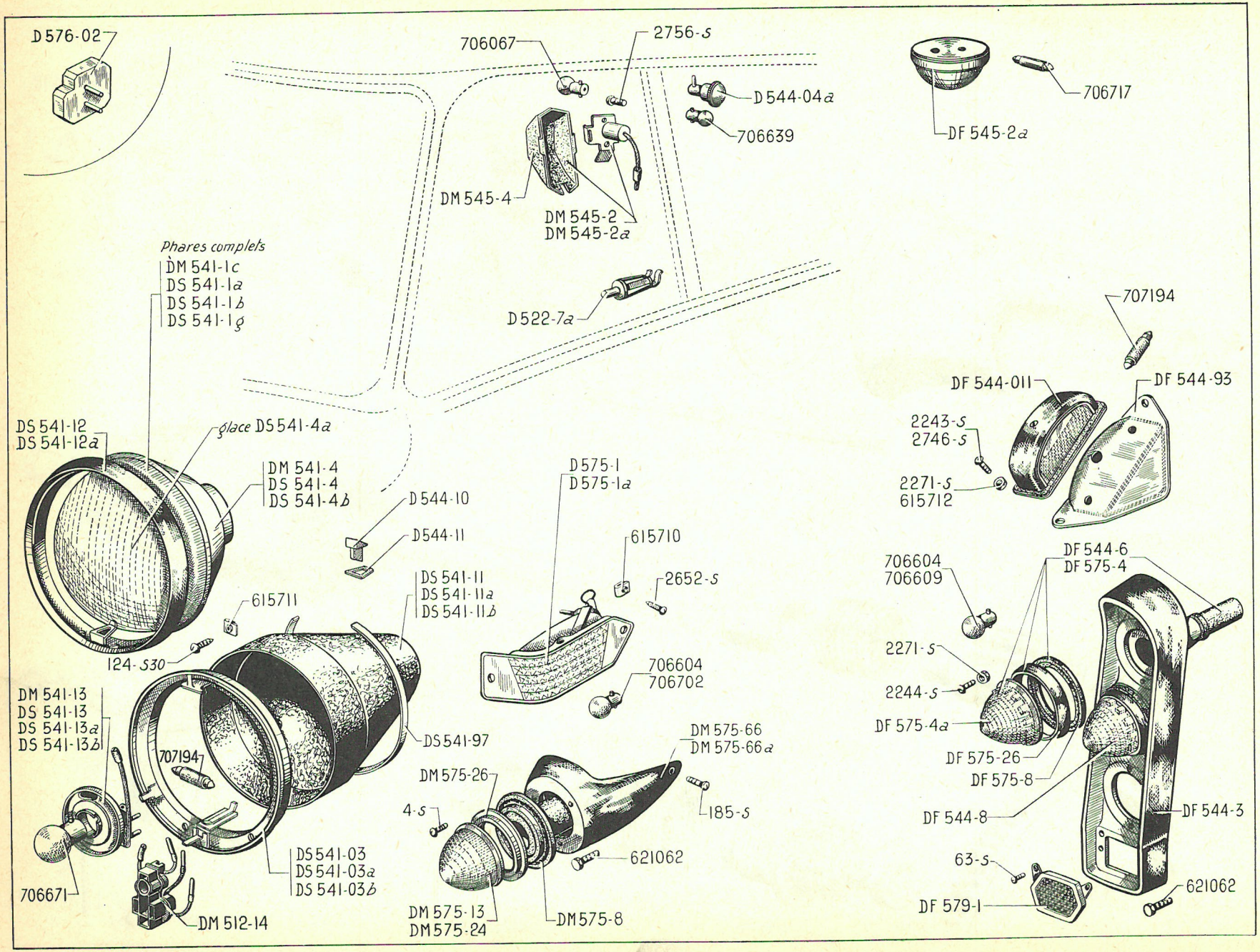
D 576-02
706067
2756-S
D 544-04a
706639
DM 545-4
DM 545-2
DM 545-2a
D 522-7a
706717
DF 545-2a
Phares complets
DM 541-1c
DS 541-1a
DS 541-1b
DS 541-1g
707194
DF 544-011
DF 544-93
2243-S
2746-S
2271-S
615712
DS 541-12
DS 541-12a
glace DS 541-4a
DM 541-4
DS 541-4
DS 541-4b
D 544-10
D 544-11
D 575-1
D 575-1a
615710
2652-S
706604
706609
DF 544-6
DF 575-4
DS 541-11
DS 541-11a
DS 541-11b
615711
124-S30
706604
706702
2271-S
2244-S
DF 575-4a
DF 575-26
DF 575-8
DF 544-8
DF 544-3
DM 541-13
DS 541-13
DS 541-13a
DS 541-13b
707194
DS 541-97
DM 575-66
DM 575-66a
DM 575-26
4-S
185-S
621062
706671
DS 541-03
DS 541-03a
DS 541-03b
DM 512-14
DM 575-13
DM 575-24
DM 575-8
63-S
DF 579-1
621062

MARQUE des phares	DIAMÈTRE extérieur des phares	FORME des glaces	DIAMÈTRE des glaces	NUMÉROS des phares	NUMÉROS des glaces	NUMÉROS des portes	OBSERVATIONS
CIBIÉ	226	Bombée	183	DS 541-1a	DS 541-4 (ensemble optique)	DS 541-12	
CIBIÉ	226	Bombée	183	DM 541-1c (sans optique)	DM 541-4 (ensemble optique)	DS 541-12	**U.S.A.** Phare monté sans optique pour U.S.A.
CIBIÉ	226	Bombée	183	DS 541-1g	DS 541-4b (ensemble optique)	DS 541-12	**ITALIE.**
MARCHAL	226	Bombée	183	DS 541-1b	DS 541-4a	DS 541-12a	

NUMÉRO	DÉSIGNATION	COEFF[1]
DS 541-03	**Support** de phare Cibié (R. VI)	1
DS 541-03a	**Support** de phare Marchal (R. VI).	1
DS 541-11	**Capuchon** pare-poussière de phare Cibié (R. VI).	2
DS 541-11a	**Capuchon** pare-poussière de phare Marchal (R. VI).	2
DS 541-13	**Porte-lampe** de phare Cibié (R. VI).	2
DS 541-13a	**Porte-lampe** de phare Marchal (R. VI).	2
DS 541-97	**Collier** de fixat. du capuchon Cibié (R. VI).	2
D 544-10	**Voyant** rouge d'éclairage des phares sur aile AV (R. VI).	2
D 544-11	**Joint** d'étanchéité de voyant sur aile AV.	2
124-S 30	Vis TR de 5×12,5 à pointe de fixat. des phares sur aile (R. III).	12
615.711	**Ecrou** clips pour vis de 5, de fixat. des phares (R. VI).	12
706.671	**Lampe** 12 volts, 45 watts, des phares (R. VI).	2
707.194	**Lampe** 12 volts, 4 watts, 2 pointes, des phares (R. VI).	2

NUMÉRO	DÉSIGNATION	COEFF[1]
	PIÈCES SPÉCIALES U.S.A.	
DM 512-14	Connecteur de phare Cibié (R. VI).	2
DM 541-13	Porte-lampe de phare Cibié (R. VI).	2
	ITALIE	
DS 541-03b	Support de bloc optique de phare Cibié (R. VI).	2
DS 541-11b	Capuchon pare-poussière de phare Cibié (R. VI).	2
DS 541-13b	Connecteur porte-lampe de phare Cibié (R. VI).	2

NUMÉRO	DÉSIGNATION	COEFF[t]
	ÉCLAIRAGE INTÉRIEUR	
D 522-7a	Commutateur sur pied de porte, d'éclairage intérieur (R. VI).	1
DM 545-2	Éclaireur intér. sur pied milieu sans lampe (R. VI).	1
DM 545-2a	Éclaireur intér. isolé, sur pied milieu (sans lampe) (R. VI). **U.S.A.**	1
DF 545-2a	Plafonnier AR (R. VI).	1
DM 545-4	Glace d'éclaireur (R. VI).	1
706.067	Lampe 12 volts, 7 watts, ballon de 19 d'éclaireur sur pied milieu (R. VI).	1
706.717	Lampe 12 volts, 7 watts, 2 pointes de plafonnier (R. VI).	1
2.756-S	Vis TR de 3,5×9,5 de fixat. d'éclaireur de pied milieu et de plafonnier (R. VI).	1
	FEUX INDICATEURS — de direction. — de stationnement.	
D 544-04a	Feu de stationnement (sans lampe) (R. VI).	2
DF 544-3	Support des feux indicateurs AR sur aile.	2
D 575-1	Feux indicateurs de direction AV gauche (sans lampe) (R. VI).	1
D 575-1a	Feu indicateur de direction AV droit (sans lampe) (R. VI).	1
DF 575-4	Feu indicateur de direction AR droit et gauche (sans lampe) (R. VI).	2
DF 575-4a	Globe orange de feu indicateur de direction AR (R. VI).	2
DF 575-8	Joint caoutchouc de feu indicateur AR (R. VI).	2
DF 575-26	Collerette de maintien de globe de feux AR (R. VI).	2
2.244-S	Vis TR de 4×16 (cruciforme) de fixat. des feux indicateurs AR sur support (R. VI).	4
2.652-S	Vis Parker de 5×15 de fixat. de feu indicateur AV (R. VI).	4
615.710	Écrou Clips pour vis de 5 de fixat. de feu indicateur AV (R. VI).	4
706.604	Lampe 12 volts, 15 watts, des feux indicateurs AV et AR (R. VI).	4
706.639	Lampe 12 volts, 1,5 watt de feu de stationnement (R. VI).	2
	FEUX INDICATEURS DE DIRECTION AV « LUCAS ». U.S.A.	
DM 575-8	Joint caoutchouc de feu indicateur AV (R. VI).	2
DM 575-13	Globe blanc de feu indicateur AV (R. VI).	2
DM 575-24	Feu indicateur AV complet (sans lampe) (R. VI).	2
DM 575-26	Collerette de feu indicateur AV (R. VI).	2
DM 575-66	Boîtier de fixat. de feu indicateur AV G.	1
DM 575-66a	Boîtier de fixat. de feu indicateur AV D.	1
4-S	Vis TR de 3×12 de fixat. des feux de direction AV (R. III).	6
185-S	Vis TFB de 5×15 de fixat. AR des boîtiers de feu indicateur (R. III)	2
621.062	Vis TH de 5×14 de fixat. AV des boîtiers de feu indicateur (R. III)	4
706.702	Lampe 12 volts des feux (R. VI).	2
	LANTERNE AR - STOP CATADIOPTRE - FEUX AR	
DF 544-011	Lanterne AR d'éclairage de plaque (sans lampe) (R. VI).	2
DF 544-3	Support des feux AR sur aile.	2
DF 544-6	Feu AR de position et de stop (sans lampe) (R. VI).	4
DF 544-8	Globe rouge de feu de position AR et stop (R. VI).	4
DF 544-93	Support de lanterne AR.	2
DF 575-8	Joint caoutchouc des feux AR (R. VI).	4
DF 575-26	Collerette de maintien de globe de feux AR (R. VI).	4
D 576-02	Contacteur de stop (R. VI).	1
DF 579-1	Catadioptre AR (R. VI).	2
63-S	Vis TR de 3×10 de fixat. de catadioptre (R. III).	4
2.243-S	Vis TR de 4×12 (cruciforme) de fixat. de lanterne AR sur support (R. VI).	4
2.244-S	Vis TR de 4×16 (cruciforme) de fixat. des feux AR sur support (R. VI).	8
2.271-S	Écrou H de 4×75 des vis de fixat. (R. III) : — des feux AR sur support. — de lanterne AR sur support.	8 4
2.746-S	Vis TR de 4,85 (cruciforme) de fixat. de support de lanterne AR (R. VI).	4
615.712	Écrou Clips pour vis de 4,85 de fixat. de support de lanterne AR (R. VI).	4
621.062	Vis TH de 5×14 de fixat. des supports de feux AR sur aile (R. III)	6
706.604	Lampe 12 volts, 15 watts, des feux AR stop.	2
706.609	Lampe 12 volts, 4 watts, des feux de position AR (R. VI).	2
707.194	Lampe 12 volts, 4 watts, 2 pointes de lanterne AR (R. VI).	2

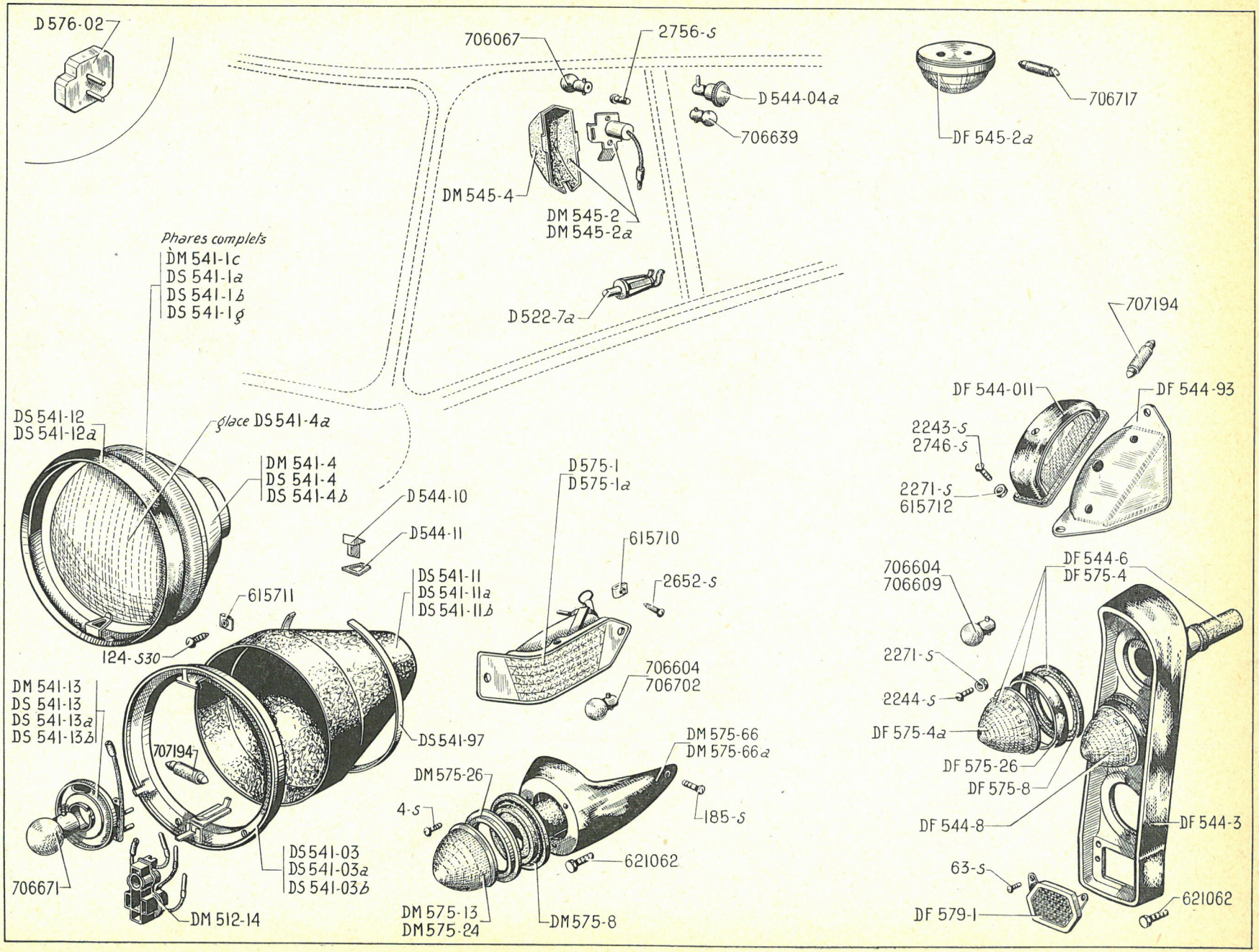
D 576-02
706067
2756-S
D 544-04a
706639
DM 545-4
DM 545-2
DM 545-2a
D 522-7a
706717
DF 545-2a
Phares complets
DM 541-1c
DS 541-1a
DS 541-1b
DS 541-1g
DS 541-12
DS 541-12a
glace DS 541-4a
DM 541-4
DS 541-4
DS 541-4b
D 544-10
D544-11
615711
124-S30
DS 541-11
DS 541-11a
DS 541-11b
D 575-1
D 575-1a
615710
2652-S
706604
706702
DM 541-13
DS 541-13
DS 541-13a
DS 541-13b
707194
DS 541-97
706671
DM 512-14
DS 541-03
DS 541-03a
DS 541-03b
DM 575-66
DM 575-66a
DM 575-26
4-S
185-S
621062
DM 575-13
DM 575-24
DM 575-8
707194
DF 544-011
DF 544-93
2243-S
2746-S
2271-S
615712
706604
706609
DF 544-6
DF 575-4
2271-S
2244-S
DF 575-4a
DF 575-26
DF 575-8
DF 544-8
DF 544-3
63-S
621062
DF 579-1

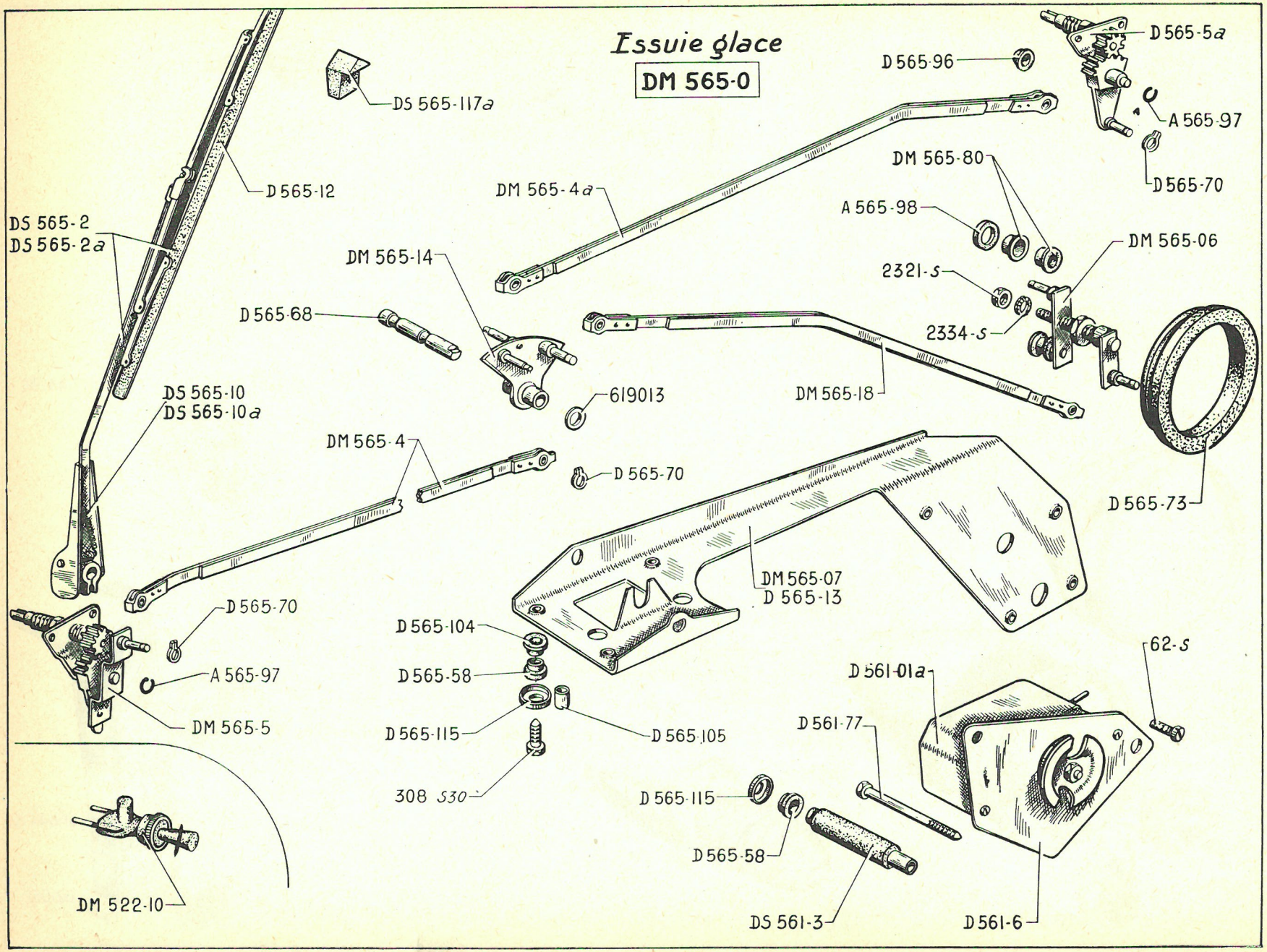
Essuie glace
DM 565-0
DS 565-117a
D 565-96
D 565-5a
A 565-97
D 565-70
DM 565-80
A 565-98
DM 565-06
2321-s
2334-s
D 565-12
DM 565-4a
DS 565-2
DS 565-2a
DM 565-14
D 565-68
619013
DM 565-18
D 565-73
DS 565-10
DS 565-10a
DM 565-4
D 565-70
DM 565-07
D 565-13
D 565-70
A 565-97
DM 565-5
D 565-104
D 565-58
D 565-115
D 565-105
308 S30
62-s
D 561-01a
D 561-77
D 565-115
D 565-58
DS 561-3
D 561-6
DM 522-10

NUMÉRO	DÉSIGNATION	COEFF.
A 565-97	Jonc d'arrêt sur bras de secteur de porte-balai (R. VI).	2
A 565-98	Rondelle de 4,2×7×0,5 sur toc souple (R. VI).	2
DM 522-10	Commutateur sur planche de bord (R. VI).	1
D 561-01a	Moteur 12 volts (R. VI).	1
DS 561-3	Tube caoutchouc de 8×20×47,5 avec entretoise de vis de fixat. du moteur (R. VI).	3
D 561-6	Platine de fixat. du moteur (R. VI).	1
D 561-77	Vis TH de 6×62 de fixat. du moteur.	3
DM 565-0a	*Essuie-glace complet (R. VI). RPD 561-01a ; d.e.o. : 1 DM 565-07*	1
DM 565-06	Arbre de commande des tringles avec coussinet (R. VI).	1
DM 565-07	Tringlerie d'essuie-glace avec balais (sans moteur) (R. VI).	1
DS 565-2	Balai complet, côté gauche (R. VI).	1
DS 565-2a	Balai complet, côté droit (R. VI).	1
DM 565-4	Tringle de commande de balai, entr'axe 526,5 (R. VI).	1
DM 565-4a	Tringle de commande de balai, côté droit, entr'axe 342 mm (R. VI).	1
DM 565-5	Support d'axe de balai, côté gauche (R. VI).	1
D 565-5a	Support d'axe de balai, côté droit (R. VI).	1
DS 565-10	Porte-balai, côté gauche (R. VI).	1
DS 565-10a	Porte-balai, côté droit (R. VI).	1
D 565-12	Raclette (R. VI).	2
D 565-13	Support de commande d'essuie-glace (R. VI).	1
DM 565-14	Plateau code (R. VI).	1
DM 565-18	Tringle de commande (R. VI).	1
D 565-58	Bague caoutchouc épaulée de 12×20×17×6 des vis de fixat. du moteur sur auvent (R. VI).	8
D 565-68	Axe code, long. 68 mm (R. VI).	1
D 565-70	Clip de maintien des tocs souples sur manivelle double (R. VI).	2
D 565-73	Rondelle caoutchouc de 50×70×8 d'étanchéité sur support.	1
DM 565-80	Toc souple bagué sur arbre de commande des tringles (R. VI).	2
D 565-96	Capuchon d'étanchéité d'axe de balai (R. VI).	2
D 565-104	Bague caoutchouc de 8×20×8 sur support.	8
D 565-105	Tube entretoise de 7×8×12,5 de bague sur support (R. VI).	5
D 565-115	Rondelle cuvette de bague caoutchouc sur platine et support moteur (R. VI).	5
DS 565-117a	Butée d'arrêt de balai.	2
62-S	Vis TR de 4×7,5 de fixat. (R. III) :	
	— de bras de manivelle.	1
	— du moteur sur platine.	2
308-S 30	Vis TH à pointe de 6×25 de fixat. du support (R. VI).	5
2.321-S	Écrou H de 5×75 de serrage de manivelle double sur arbre de renvoi (R. III).	1
2.334-S	Rondelle crantée de 5,2×9,4 de blocage de manivelle double sur arbre de renvoi (R. VI).	1
619.013	Rondelle sur axe code (R. VI).	4

NUMÉRO	DÉSIGNATION	COEFF.
	CABLES AU MÈTRE RVI	
3.732	**Câble** de 20/10, 1 conducteur.	ALD
3.733	**Câble** de 12/10, 1 conducteur.	ALD
3.736	**Câble** de 7 mm pour fil de bougie.	ALD
921.552	**Câble** de batterie de 40 mm².	ALD
	CABLE DE BATTERIE	
DM 511-8c	**Câble** de borne négative de batterie à masse sur pompe à eau, long. 0,590 m.	1
	FAISCEAUX DE CABLES	
DF 511-4	**Câblerie** de lanterne AR dans le hayon.	1
DA 511-23	**Câblerie** AV. **AMBULANCE.**	1
DF 511-23	**Câblerie** AV. Sauf **AMBULANCE.**	1
DB 511-24	**Câblerie** AR.	1
DM 511-25	**Câblerie** phare et indicateur de direction AV, côté gauche.	1
DM 511-25a	**Câblerie** phare et indicateur de direction AV, côté droit.	1
DF 511-26	**Câblerie** de feux AR dans l'aile AR gauche.	1
DF 511-26a	**Câblerie** de feux AR dans l'aile AR droite.	1
DM 511-63	**Câblerie** masse (phare et indicateur AV).	2

ÉQUIPEMENT ÉLECTRIQUE

CLASSEMENT ALPHABÉTIQUE

NUMÉRO	DÉSIGNATION	COEFF.
D 511-97	**Bague** fendue caoutchouc de 4×16×20 de passage de câblerie AV dans tablier côté droit.	1
D 511-98	**Bague** fendue caoutchouc de 12,5×50×20 de passage de câblerie AV dans tablier côté gauche.	1
DS 511-95	**Bague** caoutchouc de 3×19×45 de passage de fil de feu indicateur AR dans la caisse.	2
722.458	**Barrette**, 1 borne (R. III).	1
722.593	**Collier** négatif AXO de batterie, avec vis (R. VI).	1
DS 391-141	**Collier** caoutchouc de fixat. de câblerie.	1
711.472	**Cosse** de 8,5 mm pour câble de batterie (R. III).	2
710.022	**Écrou** spécial de 5×75 de borne de barrette (R. VI).	1
A 512-3b	**Fiche** femelle, diam. 4 mm de câblerie (R. VI).	ALD
A 512-4a	**Fiche** mâle, diam. 4 mm de câblerie (R. VI).	ALD
DM 523-4	**Fusible** 12 volts (R. VI).	2
DM 511-59	**Protecteur** de câblerie dans le coffre AR.	1
722.429	**Rondelle** de borne de batterie (R. III).	2
DM 523-1	**Support** de fusible (R. VI).	1
D 511-82	**Tube** de passage de câblerie AR dans gousset de pied milieu long. 60 mm (R. VI).	1
DM 512-98	**Tube** caoutchouc de 15×25×480 de protection de câblerie AR sur pied AV.	1

NUMÉRO	DÉSIGNATION	COEFF.
	CLASSEMENT ALPHABÉTIQUE	
	AVERTISSEURS	
DM 571-3	**Avertisseur** de ville « Ferson » (R. VI).	1
DM 571-4	**Avertisseur** de route « Ferson » (R. VI).	1
DM 571-98	**Lampe-support** d'avertisseur de route.	2
2.491-S	**Écrou** H de 7×100 de vis de serrage des lames (R. III).	1
DM 571-99	**Support** d'avertisseur.	1
484-S	**Vis** TH de 7×17,5 de fixat. des lames et support (R. III).	3
	PARE-SOLEIL	
DS 554-83	**Axe**, non fileté.	2
D 554-90	**Bouchon** caoutchouc (gris) (R. VI).	2
DM 554-1	Écran (gris) : — côté gauche. **D. à G.** — côté droit. **D. à D.**	 1 1
DM 554-1a	**Écran** (gris) avec miroir, côté droit. **D. à G.**	1
DM 554-1b	**Écran** (gris) avec miroir, côté gauche. **D. à D.**	1
2.494-S	**Écrou** H crénelé de 7×100 de serrage d'axe sur support (R. III).	2
615.713	**Écrou** clips pour vis de 4,85 de fixat. de pare-soleil (R. VI).	6
D 554-96	**Manchon** de frottement, sur axe (R. VI).	2
D 554-91	**Palier** frotteur, long. 18 mm sur axe (R. VI).	4
DM 554-01	**Pare-soleil** gauche complet (gris). **D. à G.**	1
DM 554-01a	**Pare-soleil** droit complet (gris). **D. à D.**	1
DM 554-01c	**Pare-soleil** droit complet avec miroir (gris). **D. à G.**	1
DM 554-01d	**Pare-soleil** gauche complet avec miroir (gris). **D. à D.**	1
619.037	**Rondelle** de 7,5×21×0,5 de friction d'axe sur support (R. III).	4
619.056	**Rondelle** 7,5×21×0,8 d'axe sur support (R. VI).	2
DS 554-97	**Support** nu, côté gauche.	1
DS 554-97a	**Support** nu, côté droit.	1
2.746-S	**Vis** TR Parker de 4,85×16 de fixat. de pare-soleil (R. VI).	6
	RÉTROVISEUR	
DM 551-80	**Embase** de 7,25×16×4 du support de rétroviseur. **U.S.A.**	1
DM 551-3a	**Rétroviseur** complet (R. VI). Sauf **U.S.A.**	1
DM 551-82	**Support** de rétroviseur. **U.S.A.**	1
621.065	**Vis** TH de 5×13 de fixat. du rétroviseur (R. III). **U.S.A.**	1

NUMÉRO	DÉSIGNATION	COEFF.
	AVANT	
DM 615-01	Pare-chocs AV complet. Sauf **U.S.A.**	1
DS 615-01a	Pare-chocs AV complet. **U.S.A.**	1
DM 615-13	Pare-chocs supér. sans embout. Sauf **U.S.A.**	1
DS 615-13a	Pare-chocs AV supér. **U.S.A.**	1
DM 615-14	Demi-pare-chocs infér., côté gauche. Sauf **U.S.A.**	1
DM 615-14a	Demi-pare-chocs infér., côté droit. Sauf **U.S.A.**	1
DS 615-14b	Demi-pare-chocs AV, côté gauche **U.S.A.**	1
DS 615-14c	Demi-pare-chocs AV, côté droit. **U.S.A.**	1
D 615-16	Plaque de police.	1
DM 615-17	Support gauche sans bague de butée caoutchouc.	1
DM 615-17a	Support droit sans bague de butée caoutchouc.	1
DM 615-18	Embout gauche. Sauf **U.S.A.**	1
DM 615-18a	Embout droit. Sauf **U.S.A.**	1
DS 615-18	Embout gauche. **U.S.A.**	1
DS 615-18a	Embout droit. **U.S.A.**	1
DM 615-55	Support tôle de fixat. extrême-gauche de pare-chocs.	1
DM 615-55a	Support tôle de fixat. extrême-droite de pare-chocs.	1
DM 615-57	Renfort d'assemblage des demi-pare-chocs infér.	1
D 615-68	Jonc caoutchouc des demi-pare-chocs infér.	1
D 615-73	Rondelle caoutchouc de 5×14×2 d'appui d'embout de pare-chocs partie supér.	4
DM 615-98	Support gauche sans axe, sur caisse.	1
DM 615-98a	Support droit sans axe, sur caisse.	1
D 825-92	Vis TR de 7×20 d'assemblage des demi-pare-chocs infér.	2
483-S	Vis TH de 7×15 de fixat. de pare-chocs infér. sur support mobile (R. III).	2
486-S 30	Vis TH à pointe de 7×22,5 de fixat. de support tôle d'extrême gauche et droit (R. III).	4
532-S	Vis TH de 9×28 à pointe de fixat. de pare-chocs sur caisson (R. III).	4
1.020-S	Vis TH de 12×22 de fixat. des supports sur caisse sur supports de pare-chocs (R. III).	2
2.323-S	Écrou H de 5×75 des vis de fixat. de pare-chocs supér. et plaque de police (R. III).	3
2.482-S	Rondelle de 7,5×14 des écrous de fixat. de pare-chocs infér. sur support mobile (R. III).	2
2.491-S	Écrou H de 7×100 des vis de fixat. de pare-chocs infér. sur support mobile (R. III).	2
2.669-S	Écrou H de 12×175 des vis de fixat. des supports sur caisse sur supports de pare-chocs (R. III).	2
2.746-S	Vis TR Parker cruciforme de 4,85×16 de fixat. d'entretoise sur pare-chocs infér. (R. VI).	4
615-713	Écrou clips pour vis de 4,85 de fixat. entretoise sur pare-chocs infér. (R. VI).	1
619.022	Rondelle de 5,2×14×1 des vis de fixat. du pare-chocs supér. et plaque de police (R. III).	3
621.062	Vis TH de 5×14 de fixat. de pare-chocs supér. et plaque de police (R. III).	3
	ARRIÈRE	
DF 578-2	Plaque de police AR.	2
DF 615-3a	Pare-chocs AR complet.	1
DF 615-22	Butoir caoutchouc latéral AR.	2
DF 615-71	Support de pare-chocs AR sur porte infér. de panneau AR.	1
DF 615-80a	Renfort de pare-chocs AR.	3
DF 615-90a	Lame de pare-chocs AR.	1
DF 615-109	Support de fixat. supér. de butoir.	2
DF 615-110	Support de fixat. infér. de butoir.	2
DF 615-116	Tôle infér. de pare-chocs AR.	1
485-S 30	Vis TH de 7×20 à pointe de fixat. de support sur porte infér. (R. III).	4
538-S 30	Vis TH de 9×25 à pointe de fixat. de support de butoir (R. III).	4
2.321-S	Écrou H de 5×75 des vis de renfort et tôle de pare-chocs (R. III)	11
2.491-S	Écrou H de 7×100 des vis de fixat. de pare-chocs AR (R. III).	3
2.746-S	Vis TR de 4,85 (cruciforme) de fixat. de plaque de police AR (R. VI).	4
615.712	Écrou clips pour vis de 4,85 de fixat. de plaque de police AR (R. VI).	4
621.011	Vis TH de 7×30 de fixat. du pare-chocs AR (R. III).	3
621.072	Vis TH de 5×16 de fixat. de renfort et tôle de pare-chocs AR (R. III).	11

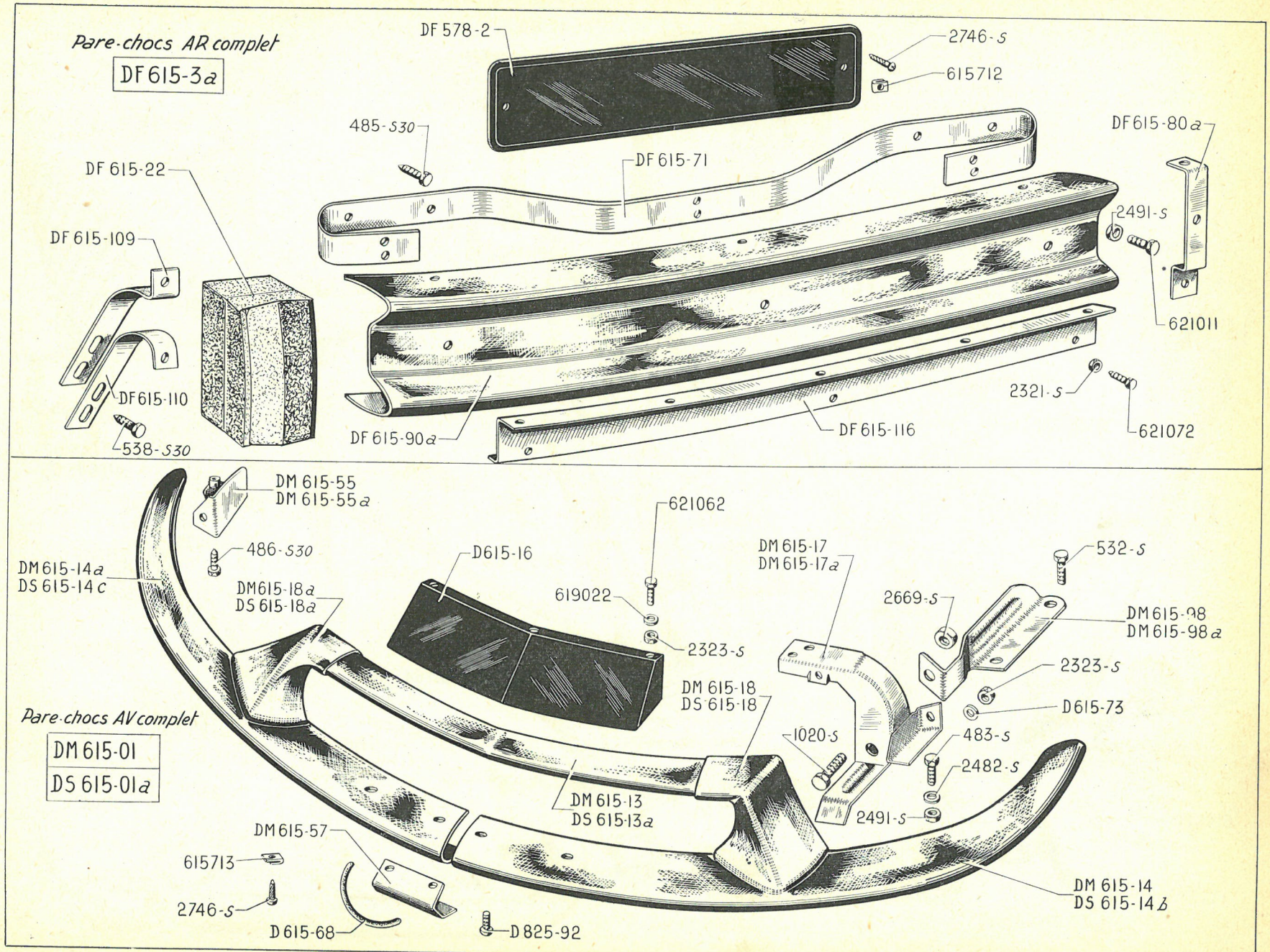
Pare-chocs AR complet
DF 615-3a
DF 578-2
2746-S
615712
485-S30
DF 615-71
DF 615-80a
DF 615-22
DF 615-109
2491-S
621011
DF 615-110
538-S30
DF 615-90a
DF 615-116
2321-S
621072
DM 615-55
DM 615-55a
621062
486-S30
D615-16
DM 615-17
DM 615-17a
532-S
DM 615-14a
DS 615-14c
DM 615-18a
DS 615-18a
619022
2323-S
2669-S
DM 615-98
DM 615-98a
2323-S
DM 615-18
DS 615-18
D615-73
Pare-chocs AV complet
DM 615-01
DS 615-01a
1020-S
483-S
2482-S
2491-S
DM 615-13
DS 615-13a
DM 615-57
615713
2746-S
D615-68
D825-92
DM 615-14
DS 615-14b

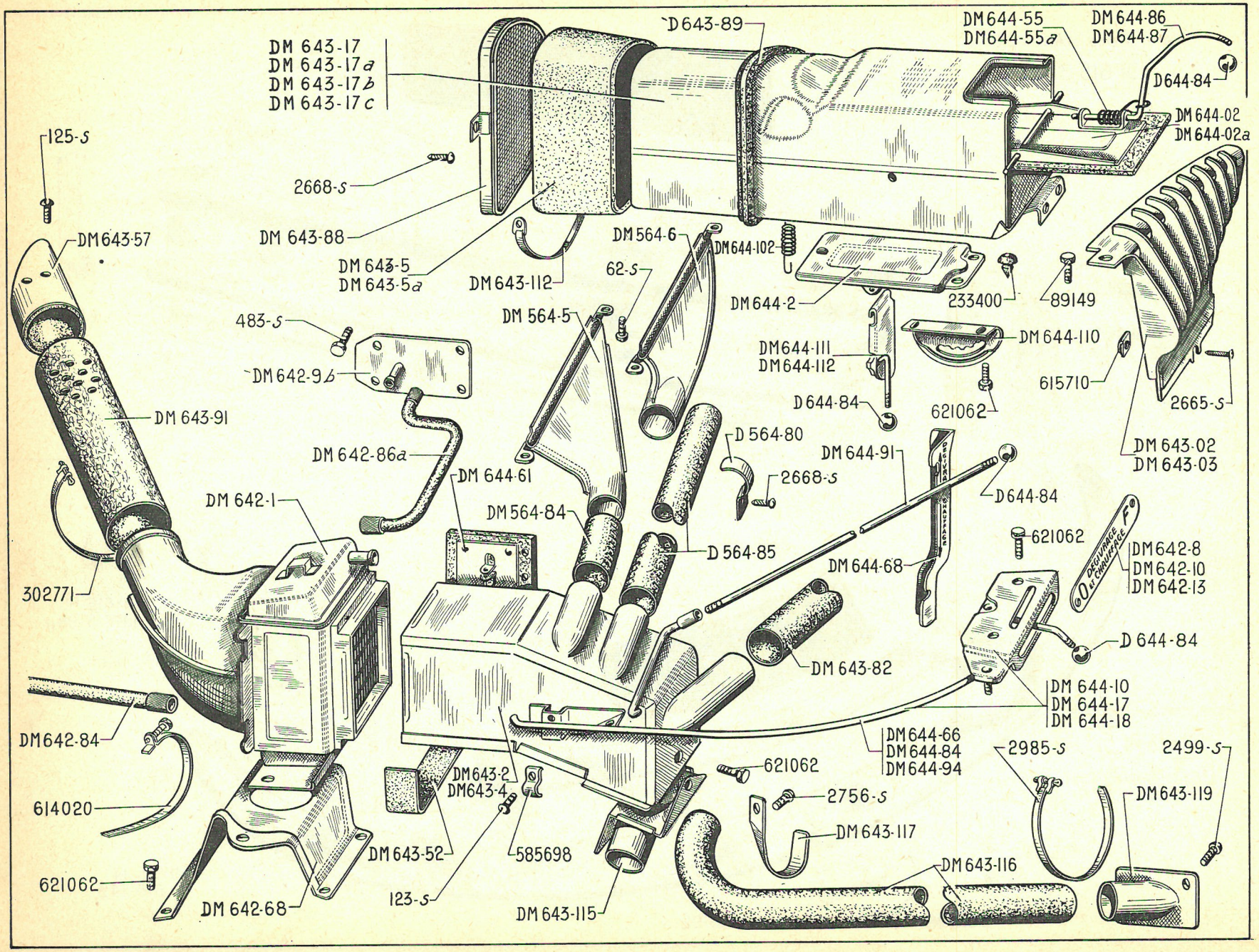
DM 643-17
DM 643-17a
DM 643-17b
DM 643-17c
D 643-89
DM 644-55
DM 644-55a
DM 644-86
DM 644-87
D 644-84
DM 644-02
DM 644-02a
125-S
2668-S
DM 643-88
DM 643-5
DM 643-5a
DM 643-112
DM 643-57
DM 564-6
DM 644-102
62-S
DM 644-2
233400
89149
483-S
DM 564-5
DM 644-111
DM 644-112
DM 644-110
615710
2665-S
DM 642-9b
D 644-84
621062
DM 643-91
D 564-80
DM 644-91
DM 643-02
DM 643-03
DM 642-86a
DM 644-61
2668-S
D 644-84
DM 642-1
DM 564-84
621062
DM 642-8
DM 642-10
DM 642-13
D 564-85
DM 644-68
302771
D 644-84
DM 643-82
DM 644-10
DM 644-17
DM 644-18
DM 642-84
DM 644-66
DM 644-84
DM 644-94
2985-S
2499-S
DM 643-2
DM 643-4
621062
614020
2756-S
DM 643-119
DM 643-117
585698
DM 643-52
DM 643-116
621062
123-S
DM 642-68
DM 643-115

NUMÉRO	DÉSIGNATION	COEFF.
	DÉGIVRAGE	
DM 564-5	Buse d'étalement d'air chaud, côté gauche.	1
DM 564-6	Buse d'étalement d'air chaud, côté droit.	1
D 564-80	Patte de fixat. du conduit, côté droit.	1
DM 564-84	Conduit souple de 45×51×65 de liaison sur buse d'étalement d'air chaud, côté gauche (R. VI).	1
D 564-85	Conduit souple de 45×51×500 de liaison sur buse d'étalement d'air chaud, côté droit (R. VI).	1
62-S	Vis TR de 4×7,5 de fixat. de buse d'étalement d'air chaud (R. III).	4
2.668-S	Vis TR de 3,5×10 Parker de fixation du conduit souple côté droit (R. VI).	1
	CHAUFFAGE ET AÉRATION	
D 564-80	Patte de fixation du conduit souple sur tablier, côté droit.	3
DM 642-1	Radiateur de chauffage (R. VI).	1
DM 642-8	Plaque indicatrice de dégivrage et chauffage (R. VI). **D. à G.**	1
DM 642-9b	Prise de chauffage sur culasse, long. du tube 35 mm.	1
DM 642-10	Plaque indicatrice de commande de chauffage (R. VI). **D. à D.**	1
DM 642-13	Plaque indicatrice de dégivrage et de chauffage (R. VI). **D. à D.**	1
DM 642-68	Support de radiateur de chauffage.	1
DM 642-84	Tube souple de 13,5×21 de retour d'eau, long. 330 mm.	1
DM 642-86a	Tube souple d'alimentation radiateur, long. non développée 325 mm.	1
DM 643-02	Grille d'aération, côté gauche.	1
DM 643-03	Grille d'aération, côté droit.	1
DM 643-2	Conduit de répartition d'air chaud. **D. à G.**	1
DM 643-4	Conduit de répartition d'air chaud. **D. à D.**	1
DM 643-5	Conduit d'air caoutchouc de raccordement, côté gauche entre aile AV et conduit d'aération.	1
DM 643-5a	Conduit d'air caoutchouc de raccordement, côté droit entre aile AV et conduit d'aération.	1
DM 643-17	Conduit d'aération à un volet, côté gauche. **SAUF CONFORT.**	1
DM 643-17a	Conduit d'aération à un volet, côté droit. **SAUF CONFORT.**	1
DM 643-52	Conduit souple de liaison radiateur à conduit de répartition.	1
DM 643-57	Prise d'air chaud sur tirant de radiateur.	1
DM 643-82	Conduit souple du chauffage côté droit, long. 1,050 m (R. VI).	1
DM 643-88	Grille pare-insectes sur aile AV droite et gauche.	2
D 643-89	Garniture d'étanchéité entre conduits de chauffage et d'aération et tablier partie supér., long. 590 mm (R. VI).	ALD
DM 643-91	Conduit souple de liaison de prise d'air à radiateur, long. 330 mm.	1
DM 643-112	Collier Ligarex de serrage de conduit de raccordement, long. 1,170 m (R. VI).	4
DM 644-02	Volet d'aération, côté gauche.	1
DM 644-02a	Volet d'aération, côté droit.	1
DM 644-10	Commande de chauffage. **D. à G.**	1
DM 644-17	Commande de chauffage. **D. à D.**	1
DM 644-18	Commande de chauffage et dégivrage. **D. à D.**	1
DM 644-55	Ressort gauche de rappel de levier de volet d'aération.	1
DM 644-55a	Ressort droit de rappel de levier de volet d'aération.	1
DM 644-61	Volet de chauffage.	1
DM 644-66	Câble de commande de volet de chauffage, long. 755 mm (R. VI). **D. à G.**	1
DM 644-68	Guide du levier de commande de volet d'air chaud (R. VI). **D. à G.**	1
D 644-84	Boule de levier de volet de chauffage et d'aération. (R. VI).	3

NUMÉRO	DÉSIGNATION	COEFF.
DM 644-84	Câble de commande de volet de chauffage et dégivrage, long. 765 mm (R. VI). **D. à D.**	1
DM 644-86	Levier droit de commande de volet d'aération.	1
DM 644-87	Levier gauche de commande de volet d'aération.	1
DM 644-91	Levier de commande de volet de déviation de chauffage. **D. à G.**	1
DM 644-94	Câble de commande de volet de chauffage, long. 685 mm (R. VI). **D. à D.**	1
123-S	Vis TR de 5 × 10 de fixat. du serre-câble de commande de volet (R. III).	1
125-S	Vis TR de 5 × 15 de fixat. de la prise de chauffage sur tirant de radiateur (R. III).	2
483-S	Vis TH de 7 × 15 de fixat. de la prise de chauffage sur culasse (R. III).	4
2.665-S	Vis TR de 5 × 16 de fixat. infér. de grille d'aération (R. VI).	2
2.668-S	Vis TR de 3,5 × 10 de fixat. (R. VI) :	
	— de grille pare-insectes.	4
	— de patte du conduit souple.	4
89.149	Vis TH de 5 × 18 de fixat. supér. de grille d'aération (R. III).	2
302.771	Collier de serrage de conduit souple de chauffage (R. VI).	3
585.698	Serre-câble de commande de volet (R. III).	1
614.020	Collier Ligarex à vis de serrage de tube souple sur radiateur, long. 113 mm (R. VI).	4
615.710	Écrou clips pour vis de 4,85 de fixat. infér. de grille d'aération (R. VI).	2
621.062	Vis TH de 5 × 14 de fixat. (R. III) :	
	— du support de radiateur.	4
	— du radiateur.	4
	— du conduit de chauffage.	2
	— de la commande de chauffage.	2
	— de conduit d'aération.	2

ÉQUIPEMENT CONFORT

DM 643-17b	Conduit d'aération à deux volets, côté gauche.	1
DM 643-17c	Conduit d'aération à deux volets, côté droit.	1
DM 643-115	Prise de chauffage pour places AR sur conduit de répartition.	1
DM 643-116	Conduit souple de chauffage aux places AR, diam. 45 mm, long. 1,500 m (R. VI).	1
DM 643-117	Patte de maintien de conduit de chauffage aux places AR.	1
DM 643-119	Plaque de maintien de conduit de chauffage aux places AR.	1
DM 644-2	Volet d'aération sur conduit droit et gauche.	2
D 644-84	Boule de levier de volet déflecteur (R. VI).	2
DM 644-102	Ressort de rappel de volet d'aération.	2
DM 644-110	Guide de levier de volet déflecteur droit et gauche.	2
DM 644-111	Volet déflecteur d'aération, côté gauche.	1
DM 644-112	Volet déflecteur d'aération, côté droit.	1
2.499-S	Vis TFB de 3,5 × 9,5 (fente cruciforme) de fixat. de la plaque de maintien de conduit (R. VI).	2
2.756-S	Vis TR de 3,5 × 9,5 (fente cruciforme) de fixat. de conduit (R. VI).	1
2.985-S	Collier PC à goupille de serrage du conduit souple, long. 438 mm (R. VI).	2
233.400	Butée d'articulation de volet d'aération (R. IV).	4
621.062	Vis TH de 5 × 14 de fixat. (R. III) :	
	— de guide de levier de volet déflecteur.	4
	— de prise de chauffage sur conduit de répartition.	1

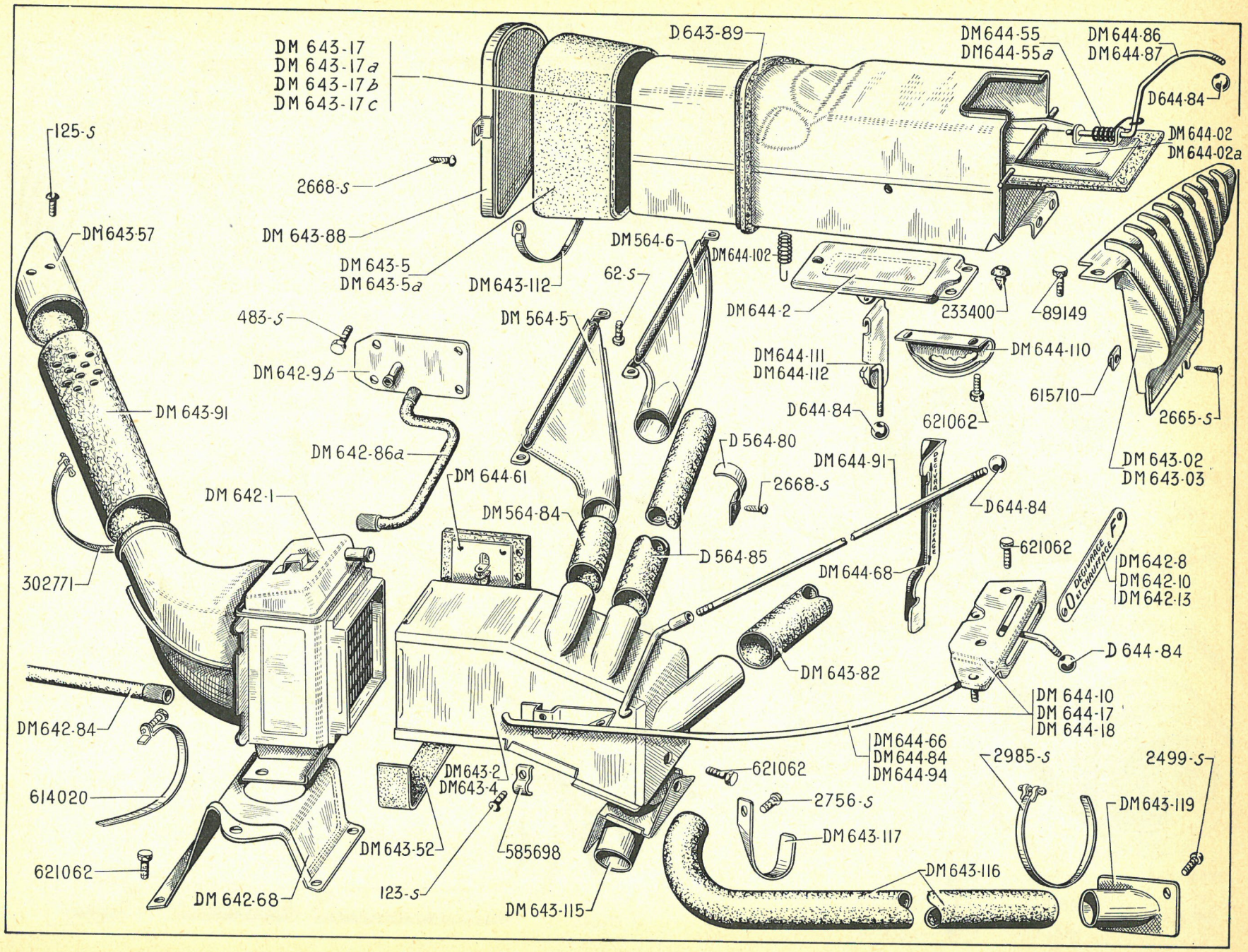
DM 643-17
DM 643-17a
DM 643-17b
DM 643-17c
D643-89
DM644-55
DM644-55a
DM644-86
DM644-87
D644-84
DM644-02
DM644-02a
125-s
2668-s
DM643-57
DM 643-88
DM 643-5
DM 643-5a
DM643-112
DM564-6
DM644-102
62-s
DM644-2
233400
89149
483-s
DM 564-5
DM644-111
DM644-112
DM644-110
DM642-9b
615710
DM 643-91
D644-84
621062
2665-s
D 564-80
DM 642-86a
DM644-91
DM 643-02
DM 643-03
DM 644-61
2668-s
DM 642-1
DM564-84
D644-84
621062
D 564-85
DM644-68
DM642-8
DM642-10
DM642-13
302771
D 644-84
DM 643-82
DM 644-10
DM 644-17
DM 644-18
DM642-84
DM644-66
DM644-84
DM644-94
2985-s
2499-s
DM643-2
DM643-4
621062
614020
2756-s
DM643-119
DM643-117
DM643-52
585698
621062
DM 643-116
123-s
DM 642-68
DM 643-115

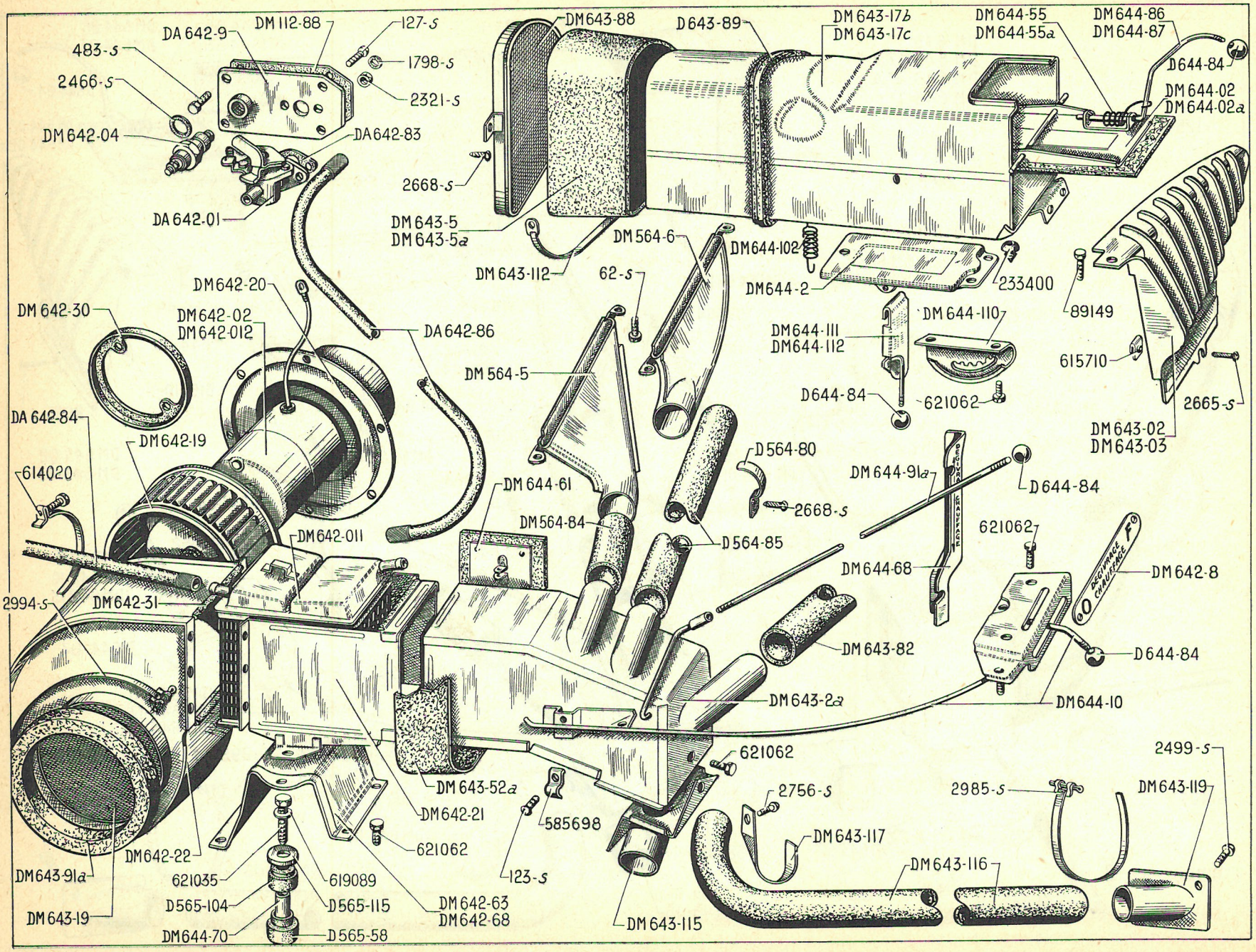
DA 642-9
DM 112-88
127-S
483-S
1798-S
2466-S
2321-S
DM 642-04
DA 642-83
DA 642-01
DM 643-88
D 643-89
DM 643-17b
DM 643-17c
DM 644-55
DM 644-55a
DM 644-86
DM 644-87
D 644-84
DM 644-02
DM 644-02a
2668-S
DM 643-5
DM 643-5a
DM 643-112
DM 564-6
DM 644-102
62-S
DM 644-2
233400
89149
615710
2665-S
DM 643-02
DM 643-03
DM 642-20
DM 642-30
DM 642-02
DM 642-012
DA 642-86
DM 564-5
DM 644-111
DM 644-112
DM 644-110
D 644-84
621062
DA 642-84
DM 642-19
614020
D 564-80
2668-S
DM 644-91a
D 644-84
DM 644-61
DM 564-84
D 564-85
621062
DM 642-011
DM 644-68
DM 642-8
2994-S
DM 642-31
DM 643-82
D 644-84
DM 643-2a
DM 644-10
621062
2499-S
DM 643-52a
2756-S
2985-S
DM 643-119
DM 642-21
585698
DM 643-117
621062
DM 642-22
DM 643-91a
621035
619089
123-S
DM 643-116
D565-104
D565-115
DM 642-63
DM 642-68
DM 643-19
DM 644-70
D565-58
DM 643-115

NUMÉRO	DÉSIGNATION	COEFF.
	NOTA. — Pour rideau de chauffage voir page 41.	
	DÉGIVRAGE	
DM 564-5	Buse d'étalement d'air chaud, côté gauche.	1
DM 564-6	Buse d'étalement d'air chaud, côté droit.	1
D 564-80	Patte de fixat. du conduit, côté droit.	1
DM 564-84	Conduit souple de 45×51×65 de liaison sur buse d'étalement d'air chaud, côté gauche (R. VI).	1
D 564-85	Conduit souple de 45×51×500 de liaison sur buse d'étalement d'air chaud, côté droit (R. VI).	1
62-S	Vis TR de 4×7,5 de fixat. de buse d'étalement d'air chaud (R. III).	4
2.668-S	Vis TR de 3,5×10 Parker de fixat. du conduit souple, côté droit (R. VI).	1
	CHAUFFAGE ET AÉRATION	
DM 112-88	Joint de plaque de prise de chauffage sur culasse (R. VI).	1
D 564-80	Patte de fixat. du conduit souple sur tablier, côté droit.	3
D 565-58	Bague caoutchouc épaulée de 12×20×17×6 des vis de fixat. du groupe chauffage (R. VI).	3
D 565-104	Bague caoutchouc de 8×20×8 des vis de fixat. du groupe chauffage.	3
D 565-115	Rondelle cuvette de bague de fixat. du groupe chauffage (R. VI).	3
DA 642-01	Robinet coupe-circuit de chauffage (R. VI).	1
DM 642-02	Groupe chauffage (R. VI).	1
DM 642-04	Sonde thermomètrique (R. VI).	1
DM 642-011	Radiateur de chauffage (R. VI).	1
DM 642-012	Moteur 12 volts (R. VI).	1
DM 642-8	Plaque indicatrice de dégivrage et chauffage (R. VI).	1
DA 642-9	Plaque de prise de chauffage sur culasse.	1
DM 642-19	Turbine (R. VI).	1
DM 642-20	Support moteur (R. VI).	1
DM 642-21	Boîte support radiateur (R. VI).	1
DM 642-22	Volute de turbine (R. VI).	1
DM 642-30	Plaque d'appui du moteur (R. VI).	1
DM 642-31	Joint caoutchouc entre boîte et volute (R. VI).	1
DM 642-63	Support AV du groupe chauffage.	1
DM 642-68	Support infér. de groupe chauffage.	1
DA 642-83	Joint ovale de robinet de chauffage (R. VI).	1
DA 642-84	Tube souple de retour d'eau (R. VI)	1
DA 642-86	Tube souple d'alimentation du groupe chauffage.	1
DM 643-02	Grille d'aération, côté gauche.	1
DM 643-03	Grille d'aération, côté droit.	1
DM 643-2a	Conduit de répartition d'air chaud.	1
DM 643-5	Conduit d'air caoutchouc de raccordement, côté gauche entre aile AV et conduit d'aération.	1
DM 643-5a	Conduit d'air caoutchouc de raccordement, côté droit entre aile AV et conduit d'aération.	1
DM 643-17b	Conduit d'aération à deux volets, côté gauche.	1
DM 643-17c	Conduit d'aération à deux volets, côté droit.	1
DM 643-19	Grille pare-insectes sur groupe chauffage (R. VI).	1
DM 643-52a	Conduit souple liaison groupe chauffage à conduit de répartition.	1
DM 643-82	Conduit souple du chauffage, côté droit, long. 1,050 m (R. VI).	1
DM 643-88	Grille pare-insectes sur aile AV droite et gauche.	2
D 643-89	Garniture d'étanchéité entre conduits de chauffage, aération et tablier partie supér., long. 590 mm (R. VI).	ALD
DM 643-91a	Conduit souple de liaison entre aile AV et groupe chauffage.	1

NUMÉRO	DÉSIGNATION	COEFF.
DM 643-112	Collier Ligarex de serrage de conduit de raccordement, long. 1,170 m (R. VI).	4
DM 643-115	Prise de chauffage pour places AR sur conduit de répartition.	1
DM 643-116	Conduit souple de chauffage aux places AR, diam. 45 mm, long. 1,500 m (R. VI).	1
DM 643-117	Patte de maintien de conduit de chauffage aux places AR.	1
DM 643-119	Plaque de maintien de conduit de chauffage aux places AR.	1
DM 644-02	Volet d'aération, côté gauche.	1
DM 644-02a	Volet d'aération, côté droit.	1
DM 644-2	Volet d'aération sur conduit droit et gauche.	2
DM 644-10	Commande de chauffage.	1
DM 644-55	Ressort gauche de rappel de levier de volet d'aération.	1
DM 644-55a	Ressort droit de rappel de levier de volet d'aération.	1
DM 644-61	Volet de chauffage.	1
DM 644-66	Câble de commande de volet de chauffage, long. 755 mm (R. VI).	1
DM 644-68	Guide du levier de commande de volet d'air chaud (R. VI).	1
DM 644-70	Entretoise de 5,5×8×10,5 de bague de fixat. du groupe chauffage.	3
D 644-84	Boule de levier (R. VI) :	
	— de volet de chauffage et d'aération.	3
	— de volet déflecteur.	2
DM 644-86	Levier droit de commande de volet d'aération.	1
DM 644-87	Levier gauche de commande de volet d'aération.	1
DM 644-91a	Levier de commande de volet de déviation de chauffage.	1
DM 644-102	Ressort de rappel de volet d'aération.	2
DM 644-110	Guide de levier de volet déflecteur droit et gauche.	2
DM 644-111	Volet déflecteur d'aération, côté gauche.	1
DM 644-112	Volet déflecteur d'aération, côté droit.	1
123-S	Vis TR de 5×10 de fixat. du serre-câble de commande de volet (R. III).	1
127-S	Vis TR de 5×20 de fixat. de robinet (R. III).	2
483-S	Vis TH de 7×15 de fixat. de la prise de chauffage sur culasse (R. III).	4
1.798-S	Joint fibre de 5,2×12×1 sous vis de fixat. du robinet coupe-circuit (R. VI).	2
2.321-S	Écrou H de 5×75 des vis de fixat. (R. III) :	
	— de support AV de groupe.	2
	— du robinet coupe-circuit.	2
2.466-S	Joint fibre de 18,3×24×1 de sonde thermométrique (R. VI).	1
2.499-S	Vis TFB de 3,5×9,5 (fente cruciforme) de fixat. de la plaque de maintien de conduit (R. VI).	2
2.665-S	Vis TR de 5×16 de fixat. infér. de grille d'aération (R. VI).	2
2.668-S	Vis TR de 3,5×10 de fixat. (R. VI) :	
	— de grille pare-insectes.	4
	— de patte du conduit souple.	4
2.756-S	Vis TR de 3,5×9,5 (fente cruciforme) de fixat. de conduit (R. VI).	1
2.985-S	Collier PC à goupille de serrage du conduit souple, long. 438 mm (R. VI).	2
2.994-S	Collier de serrage du conduit sur groupe chauffage, long. 0,740 m (R. VI).	1
89.149	Vis TH de 5×18 de fixat. supér. de grille d'aération (R. III).	2
233.400	Butée d'articulation de volet d'aération (R. IV).	4
585.698	Serre-câble de commande de volet (R. III).	1
614.020	Collier Ligarex à vis de serrage de tube souple sur radiateur, long. 113 mm (R. VI).	4
615.710	Écrou clips pour vis de 4,85 de fixat. infér. de grille d'aération (R. VI).	2
619.089	Rondelle de 5,5×20×1 des vis de fixat. du groupe chauffage (R. III).	3
621.035	Vis TH de 5×25 de fixat. du groupe sur support de radiateur (R. IV).	3
621.062	Vis TH de 5×14 de fixat. (R. III) :	
	— de guide de levier de volet déflecteur.	4
	— de prise de chauffage sur conduit de répartition.	1
	— du support de radiateur.	4
	— du radiateur.	4
	— du conduit de chauffage.	2
	— de la commande de chauffage.	2
	— de conduit d'aération.	2
	— du support AV de groupe chauffage.	2

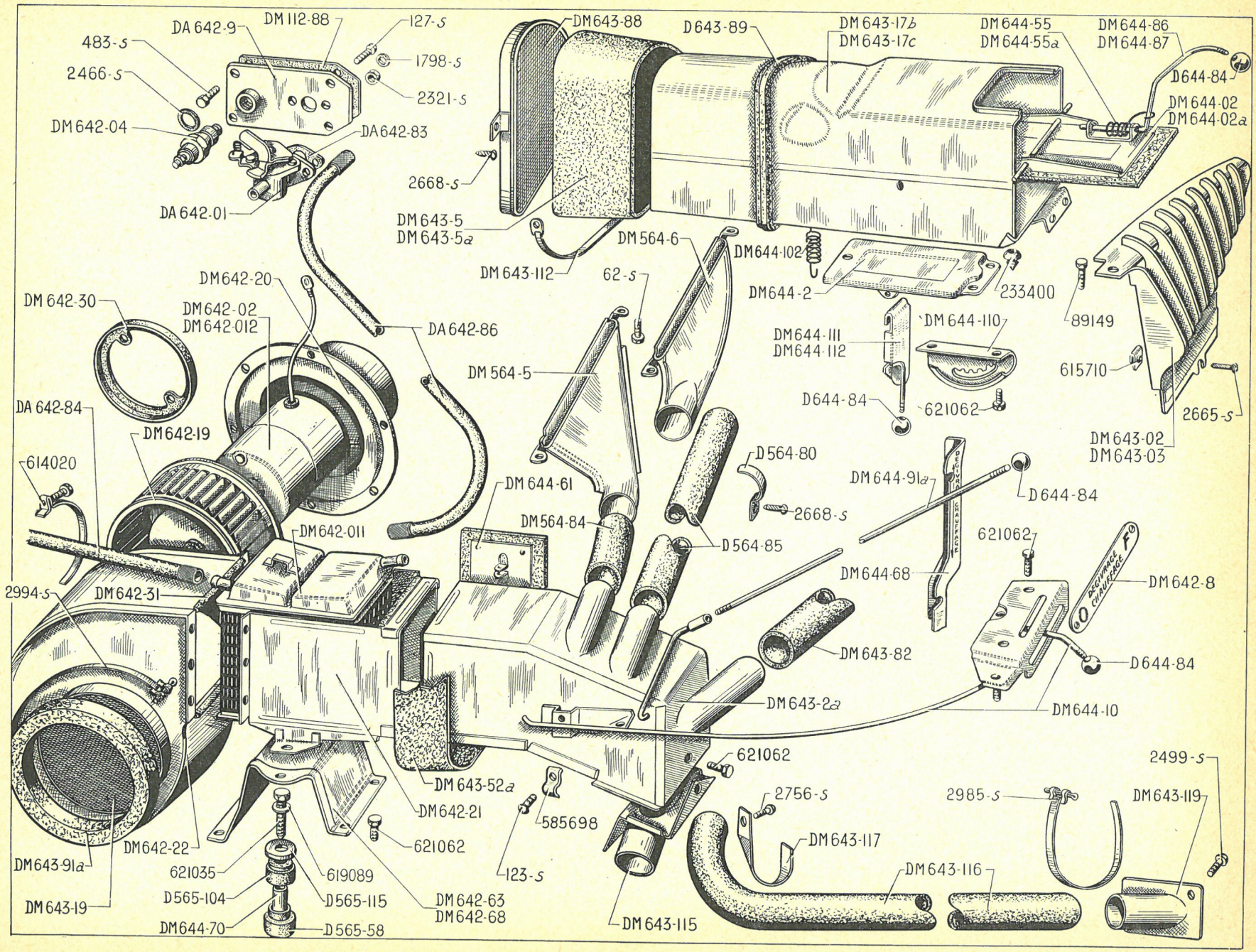
DA 642-9
DM 112-88
127-S
483-S
1798-S
2466-S
2321-S
DM 642-04
DA 642-83
DA 642-01
2668-S
DM 643-5
DM 643-5a
DM 643-112
DM643-88
D643-89
DM 643-17b
DM 643-17c
DM 644-55
DM 644-55a
DM 644-86
DM 644-87
D644-84
DM 644-02
DM 644-02a
DM 564-6
62-S
DM644-102
DM644-2
233400
89149
615710
2665-S
DM 643-02
DM 643-03
DM 644-110
DM 644-111
DM 644-112
D644-84
621062
DM 642-20
DM 642-30
DM 642-02
DM 642-012
DA 642-86
DM 564-5
DA 642-84
DM 642-19
614020
DM 644-61
D564-80
2668-S
DM 644-91a
D644-84
DM564-84
D564-85
621062
DM 642-011
DM644-68
DM 642-8
2994-S
DM 642-31
DM 643-82
D644-84
DM 643-2a
DM644-10
621062
2499-S
DM 643-52a
2756-S
2985-S
DM643-119
DM 642-21
585698
DM643-117
DM 642-22
621062
DM643-91a
621035
619089
123-S
DM643-116
D565-104
D565-115
DM 642-63
DM 642-68
DM643-19
DM644-70
D565-58
DM643-115

CLASSEMENT ALPHABÉTIQUE

ACCESSOIRES DE ROUES

NUMÉRO	DÉSIGNATION	COEFF.
DS 622-7	**Béquille** de changement de roue.	1
DS 622-55	**Clé** de béquille avec démonte-enjoliveur de roue.	1
DS 621-3	**Démonte** protecteur de vis de roue.	1
D 622-106	**Disque** sur clé de béquille (R. VI).	1
DM 416-98	**Doigt** de maintien d'enjoliveur de roue.	15
DM 854-3a	**Enjoliveur** de roue, diam. 192 mm.	4
392.629	**Masse** d'équilibrage de roue, long. 30 mm (R. VI).	ALD
392.630	**Masse** d'équilibrage de roue, long. 35 mm (R. VI).	ALD
392.631	**Masse** d'équilibrage de roue, long. 55 mm (R. VI).	ALD
392.632	**Ressort** de masse d'équilibrage de roue (R. VI).	ALD
D 622-4	**Sangle** de fixat. de roue de secours.	1
D 622-6	**Sangle** fixe de fixat. de roue de secours.	1
DS 622-99	**Support** AR de roue de secours.	1
483-S	**Vis** TH de 7×15 de fixat. du support de roue de secours (R. III).	2

OUTILLAGE

NUMÉRO	DÉSIGNATION	COEFF.
DS 251-2	**Axe** de dégommage, avec goupille. Depuis juin 57.	1
DS 625-96a	**Bande** de maintien du bidon d'huile.	1
DS 621-1	**Clé** de bougie (R. VI).	1
650.139	**Clé** fermée de 12 pans (R. VI).	1
650.147	**Clé** plate de 8×10 (R. VI).	1
650.148	**Clé** plate de 12×14 (R. VI).	1
650.232	**Clé** plate de 7×9 (R. VI).	1
D 251-1	**Manivelle** de dégommage.	1
648.522	**Pince** universelle (R. VI).	1
D 251-4a	**Rallonge** de manivelle de dégommage, diam. 25 mm, long. 595 mm. Jusque juin 57.	1
DS 251-4	**Rallonge** de manivelle de dégommage, diam. 25 mm, long. 615 mm. Depuis juin 57.	1
650.137	**Tournevis** (R. VI).	1

NUMÉRO	DÉSIGNATION	COEFF.
DB 8-05	Caisse nue, sans portes latérales, ni porte de coffre, ni pavillon, ni capot, ni ailes AV et AR. **D. à G. BREAK. SAUF FAMILIALE.**	1
DB 8-05 a	Caisse nue, sans portes latérales ni porte de coffre, ni pavillon, ni capot, ni ailes AV et AR. **D. à D. BREAK.**	1
DF 8-05	Caisse nue, sans portes latérales, ni porte de coffre, ni pavillon, ni capot, ni ailes AV et AR. **D. à G. FAMILIALE.**	1
DM 8-98	Tablier supér. avec tablette d'auvent et traverse. **D. à G.**	1
DM 8-98a	Tablier supér. avec tablette d'auvent et traverse. **D. à D.**	1
D 452-92	Traverse support des conduits de refroidissement de frein.	2
D 622-8	Piton d'accrochage de béquille.	2
DF 741-04	Unit AV de caisson, un trou de 50 mm, côté support de palier de commande de vitesse. **D. à G.**	1
DF 741-04a	Unit AV de caisson, un trou de 50 mm, côté support de palier de commande de vitesse. **D. à D.**	1
DF 741-3	Unit AV de caisson (de partie AV) avec support de palier de commande vitesse. **D. à G.**	1
DF 741-3a	Unit AV de caisson (de partie AV) avec support de palier de commande de vitesse. **D. à D.**	1
D 741-5	Longeron AV, d'Unit AV, côté gauche.	1
D 741-5a	Longeron AV, d'Unit AV, côté droit.	1
D 741-7	Traverse AV de roue de secours.	1
D 741-58	Tôle de fermeture de brancard de caisse AV, côté gauche.	1
D 741-58a	Tôle de fermeture de brancard de caisse AV, côté droit.	1
D 741-59	Tôle de fermeture latérale de longeronnet AV, côté gauche.	1
D 741-59a	Tôle de fermeture latérale de longeronnet AV, côté droit.	1
D 741-77	Traverse AV avec étriers.	1
D 741-99	Tôle nue de fermeture de la partie AV.	2
DM 741-100	Longeronnet AV, côté gauche.	1
D 741-100a	Longeronnet AV, côté droit.	1
D 741-106	Tôle liaison entre traverse AV et traverse milieu.	1
D 741-108	Feutre d'insonorisation de 240 × 15 × 4 de fermeture de la partie AV.	2
D 741-109	Feutre d'insonorisation de 435 × 15 × 4 de fermeture de la partie AV.	4
D 743-90	Caoutchouc de maintien de la tôle de fermeture sur longeron (long. 1,860 m).	2
D 743-91	Caoutchouc de tôle de fermeture de longeron d'Unit milieu (long. 950 mm) (R. VI).	4
D 743-98	Tôle de fermeture amovible de longeron d'Unit milieu (long. 954 mm).	4
DS 744-128	Bouchon rond d'étanchéité de caisse.	2
DS 744-129	Bouchon conique d'étanchéité de caisse.	12
DM 811-2	Brancard de bas de caisse, côté gauche.	1
D 811-2a	Brancard de bas de caisse, côté droit.	1
D 812-72	Tôle de fermeture supér. de pied AV, côté gauche.	1
D 812-72a	Tôle de fermeture supér. de pied AV, côté droit.	1
D 812-73	Tôle de fermeture intér. de pied AV (partie supér. de caisse), côté gauche.	1
D 812-73a	Tôle de fermeture intér. de pied AV (partie supér. de caisse), côté droit.	1
D 812-88	Pied AV (partie infér. de caisse), côté gauche.	1
D 812-88a	Pied AV (partie infér. de caisse), côté droit.	1
D 812-90	Pied AV (partie supér. de caisse), côté gauche.	1
D 812-90a	Pied AV (partie supér. de caisse), côté droit.	1
DM 814-64	Gousset infér. de pied AV avec trou de passage de canalisation électrique, côté gauche.	1
D 814-88a	Gousset infér. de pied AV, côté droit.	1

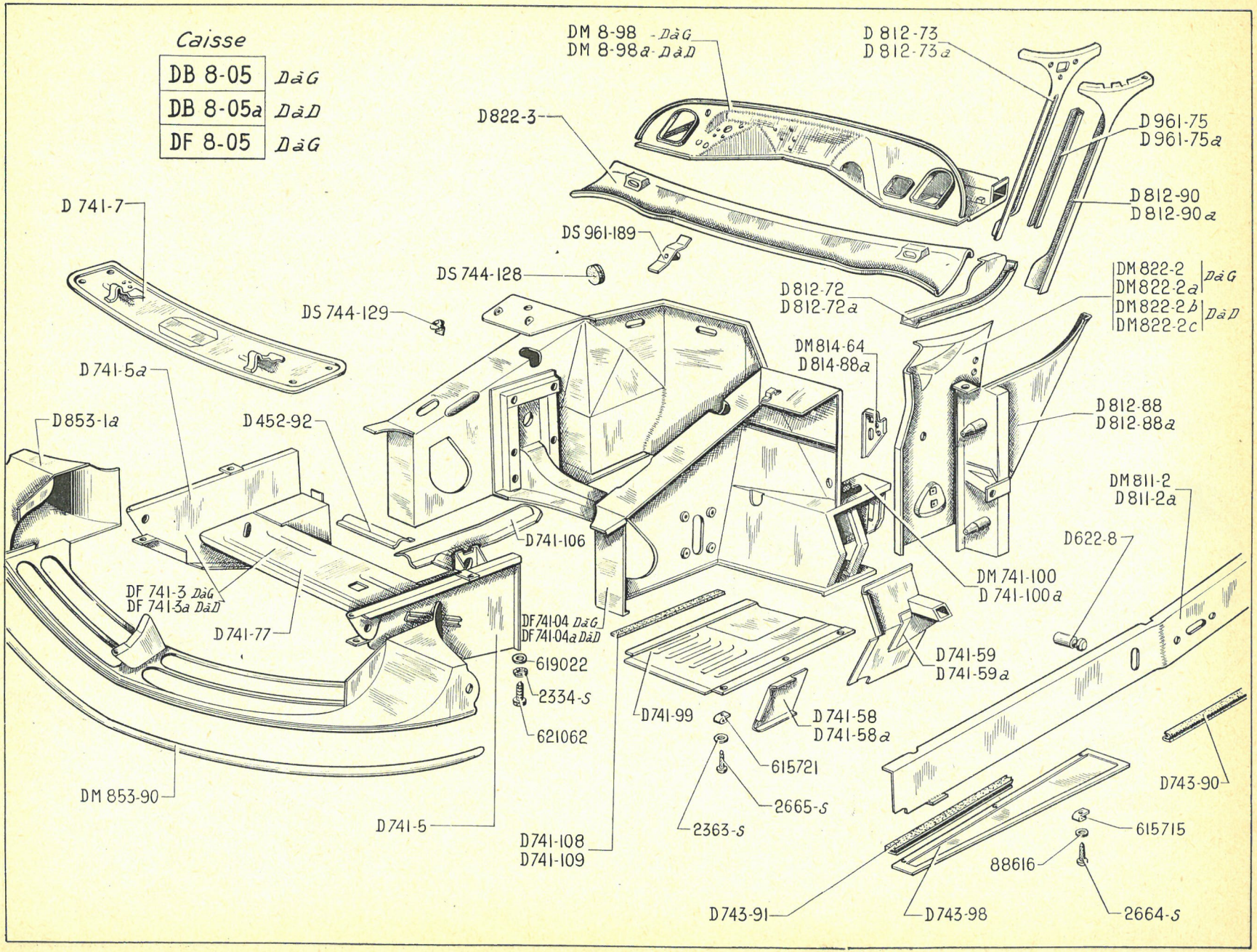
Caisse
DB 8-05 DàG
DB 8-05a DàD
DF 8-05 DàG
DM 8-98 - DàG
DM 8-98a - DàD
D 812-73
D 812-73a
D822-3
D 961-75
D 961-75a
D 812-90
D 812-90a
D 741-7
DS 961-189
DS 744-128
DS 744-129
D 812-72
D 812-72a
DM 822-2 DàG
DM 822-2a
DM 822-2b DàD
DM 822-2c
DM 814-64
D 814-88a
D 741-5a
D 853-1a
D 452-92
D 812-88
D 812-88a
DM 811-2
D 811-2a
D622-8
D 741-106
DM 741-100
D 741-100a
DF 741-3 DàG
DF 741-3a DàD
D 741-77
DF 741-04 DàG
DF 741-04a DàD
619022
2334-S
621062
D 741-59
D 741-59a
D741-99
D 741-58
D 741-58a
615721
2665-S
2363-S
D743-90
DM 853-90
D 741-5
D741-108
D741-109
615715
88616
2664-S
D743-91
D743-98

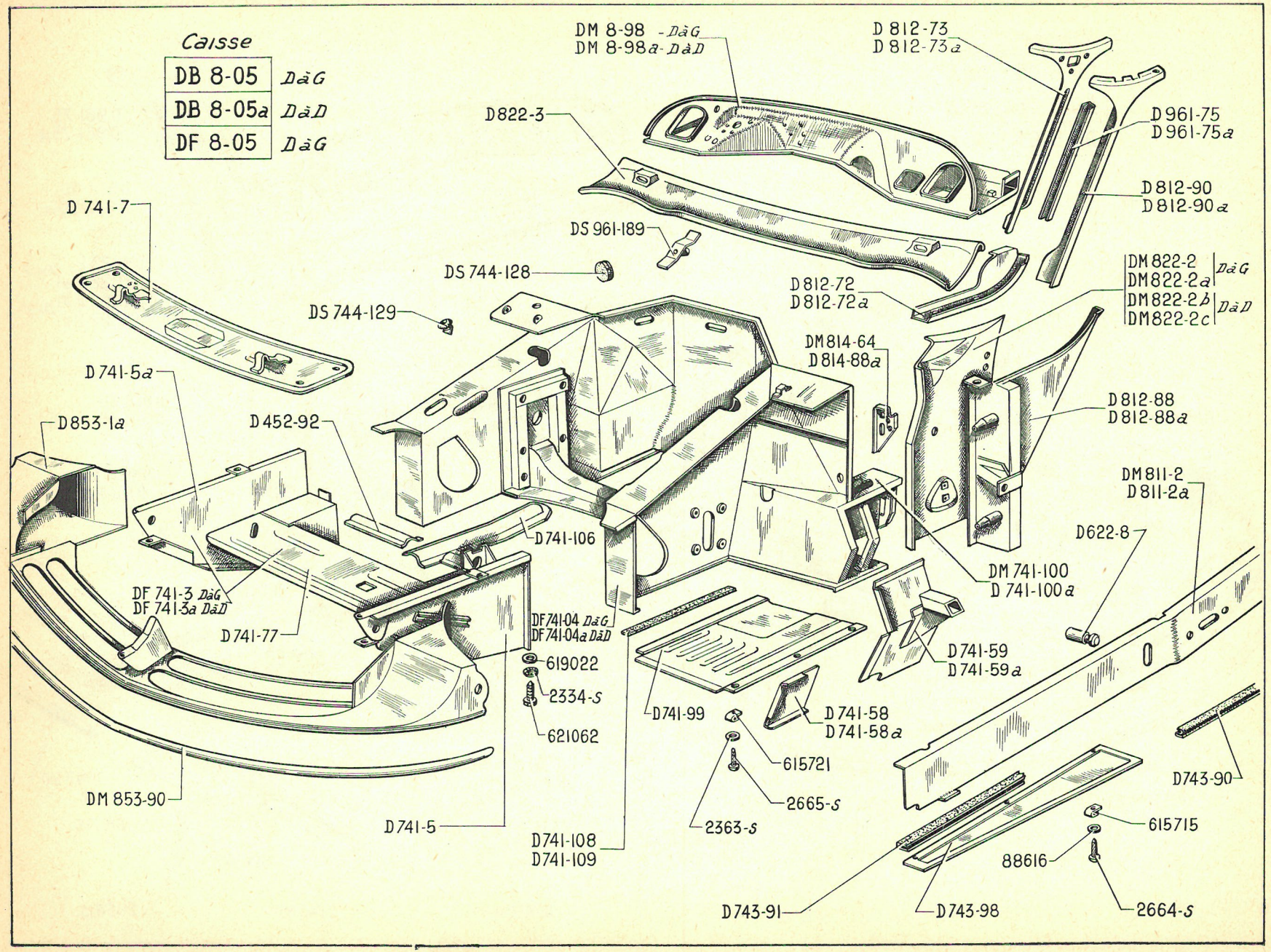
Caisse
DB 8-05 DàG
DB 8-05a DàD
DF 8-05 DàG
DM 8-98 - DàG
DM 8-98a - DàD
D 812-73
D 812-73a
D822-3
D 961-75
D 961-75a
D 812-90
D 812-90a
D 741-7
DS 961-189
DS 744-128
DS 744-129
D 812-72
D 812-72a
DM 822-2 DàG
DM 822-2a
DM 822-2b DàD
DM 822-2c
DM 814-64
D 814-88a
D 812-88
D 812-88a
D 741-5a
D853-1a
D 452-92
DM 811-2
D 811-2a
D622-8
D741-106
DM 741-100
D 741-100a
DF 741-3 DàG
DF 741-3a DàD
D 741-77
DF 741-04 DàG
DF 741-04a DàD
619022
2334-S
621062
D741-99
D 741-58
D 741-58a
D 741-59
D 741-59a
615721
2665-S
2363-S
D743-90
615715
88616
2664-S
D743-91
D743-98
DM 853-90
D741-5
D741-108
D741-109

NUMÉRO	DÉSIGNATION	COEFF[t]
DM 822-2	Tôle latérale d'auvent, avec support d'articulation de frein à main, côté gauche. **D. à G.**	1
DM 822-2a	Tôle latérale d'auvent, avec plaquettes soudées, côté droit. **D. à G.**	1
DM 822-2b	Tôle latérale d'auvent, côté gauche. **D. à D.**	1
DM 822-2c	Tôle latérale d'auvent, côté droit. **D. à D.**	1
D 822-3	Tôle de dôme d'auvent.	1
D 853-1a	Tôle nue d'habillage de partie AV de caisson.	1
DM 853-90	Recouvrement de bord AV de tôle d'habillage de partie AV de caisson.	1
D 961-75	Encadrement latéral gauche de pare-brise.	1
D 961-75a	Encadrement latéral droit de pare-brise.	1
DS 961-189	Renfort central d'encadrement de pare-brise sur dôme d'auvent.	1
2.334-S	Rondelle crantée de 5,2 × 9,4 des vis de fixat. (R. VI) :	
	— de recouvrement.	11
	— de tôle d'habillage.	18
2.363-S	Rondelle plate de 6,5 × 14 des vis de fixat. des tôles de fermeture de la partie AV d'Unit AV (R. III).	12
2.664-S	Vis TR de 3,5 × 20 de fixat. de tôle de fermeture sur longeron d'Unit milieu (R. III).	12
2.665-S	Vis Parker de 5 × 16 de fixat. des tôles de fermeture de la partie AV d'Unit AV (R. VI).	6
88.616	Rondelle de 4,2 × 12 × 0,8 des vis de fixat. de tôle de fermeture sur longeron d'Unit milieu (R. III).	12
615.715	Écrou « Clips » pour vis de 3,5 de fixat. de tôle de fermeture sur longeron d'Unit milieu (R. VI).	12
615.721	Écrou « Clips » pour vis de 4,85 de fixat. des tôles de fermeture de la partie AV d'Unit AV (R. VI).	6
619.022	Rondelle de 5 × 14 × 1 des vis de fixat. de recouvrement et tôle d'habillage (R. III).	30
621.062	Vis TH de 5 × 14 de fixat. (R. III) :	
	— de recouvrement sur tôle d'habillage.	11
	— de tôle d'habillage.	18

NUMÉRO	DÉSIGNATION	COEFF.
DF 8-09	Unit AR de caisse.	1
DF 8-2	Panneau de custode et passage de roue assemblés, côté gauche.	1
DF 8-2a	Panneau de custode et passage de roue assemblés, côté droit.	1
DB 175-16	Trappe d'accès au réservoir.	1
D 623-61	Gousset avec tube d'appui de cric AR, côté gauche.	1
D 623-61a	Gousset avec tube d'appui de cric AR, côté droit.	1
DB 742-01	Unit AR de caisson (partie AR). **Sauf FAMILIALE.**	1
DF 742-01	Unit AR de caisson, partie AR **FAMILIALE.**	1
D 742-97	Tôle de fond de coffre AR. **Sauf FAMILIALE.**	1
DF 742-97	Tôle de fond de coffre AR. **FAMILIALE.**	1
DB 743-1	Longeron d'Unit milieu, avec gousset, renfort, côté gauche. **Sauf FAMILIALE.**	1
DB 743-1a	Longeron d'Unit milieu, avec gousset, renfort, côté droit. **Sauf FAMILIALE.**	1
DF 743-1	Longeron d'Unit milieu, avec gousset, renfort, côté gauche. **FAMILIALE.**	1
DF 743-1a	Longeron d'Unit milieu, avec gousset, renfort, côté droit. **FAMILIALE.**	1
D 743-2	Traverse sous siège AV.	1
DF 743-87	Doublure avec renfort de longeron milieu, côté gauche.	1
DF 743-87a	Doublure avec renfort de longeron milieu, côté droit.	1
D 743-90	Caoutchouc de maintien de la tôle de fermeture sur longeron (long. 1,860 m).	2
D 743-91	Caoutchouc de tôle de fermeture de longeron d'Unit milieu (long. 950 mm) (R. VI).	4
D 743-98	Tôle de fermeture amovible de longeron d'Unit milieu (long. 954 mm).	4
DM 744-3	Planche à talon de réservoir d'essence. **Sauf FAMILIALE.**	1
DS 744-128	Bouchon rond d'étanchéité de caisse.	2
DS 744-129	Bouchon conique d'étanchéité de caisse.	12
DM 811-2	Brancard de bas de caisse, côté gauche.	1
D 811-2a	Brancard de bas de caisse, côté droit.	1
DF 811-75	Rallonge de brancard de pavillon, côté gauche.	1
DF 811-86a	Rallonge de brancard de pavillon, côté droit.	1
D 812-1	Pied milieu de caisse, côté gauche.	1
D 812-1a	Pied milieu de caisse, côté droit.	1
DF 812-2	Pied AR de caisse, côté gauche.	1
DF 812-2a	Pied AR de caisse, côté droit.	1
D 813-3	Traverse infér. AR de caisse.	1
DF 813-9	Traverse supér. AR de caisse.	1
DF 813-50	Traverse infér. AR de caisse.	1
DF 813-101	Tôle de fermeture de traverse infér. AR de caisse.	1
DF 813-102	Tôle de fermeture latérale de traverse infér. de caisse, côté gauche	1
DF 813-102a	Tôle de fermeture latérale de traverse infér. de caisse, côté droit.	1
D 814-95	Gousset de liaison AVG et ARD de brancard de bas de caisse.	2
D 814-95a	Gousset de liaison AVD et ARG de brancard de bas de caisse.	2
D 814-97	Renfort infér. de pied, milieu, côté gauche.	1
D 814-97a	Renfort infér. de pied, milieu, côté droit.	1
DF 821-74	Passage de roue AR, côté gauche.	1
DF 821-74a	Passage de roue AR, côté droit.	1
DB 923-20	Traverse AR de maintien de dossier (R. VI). **BREAK CONFORT.**	1
DF 961-32	Glace de custode (R. VI).	2
DF 961-32a	Glace de custode, épais. 6 mm (R. VI). **U.S.A.**	2
DF 961-33	Caoutchouc d'étanchéité de glace de custode.	2
DB 982-48	Tôle de fermeture sur entretoise d'Unit AR.	1
2.664-S	Vis TR de 3,5 × 20 de fixat. de tôle de fermeture sur longeron d'Unit milieu (R. III).	12
88.616	Rondelle de 4,2 × 12 × 0,8 des vis de fixat. de tôle de fermeture sur longeron d'Unit milieu (R. III).	12
615.715	Écrou « Clips » pour vis de 3,5 de fixat. de tôle de fermeture sur longeron d'Unit milieu (R. VI).	12

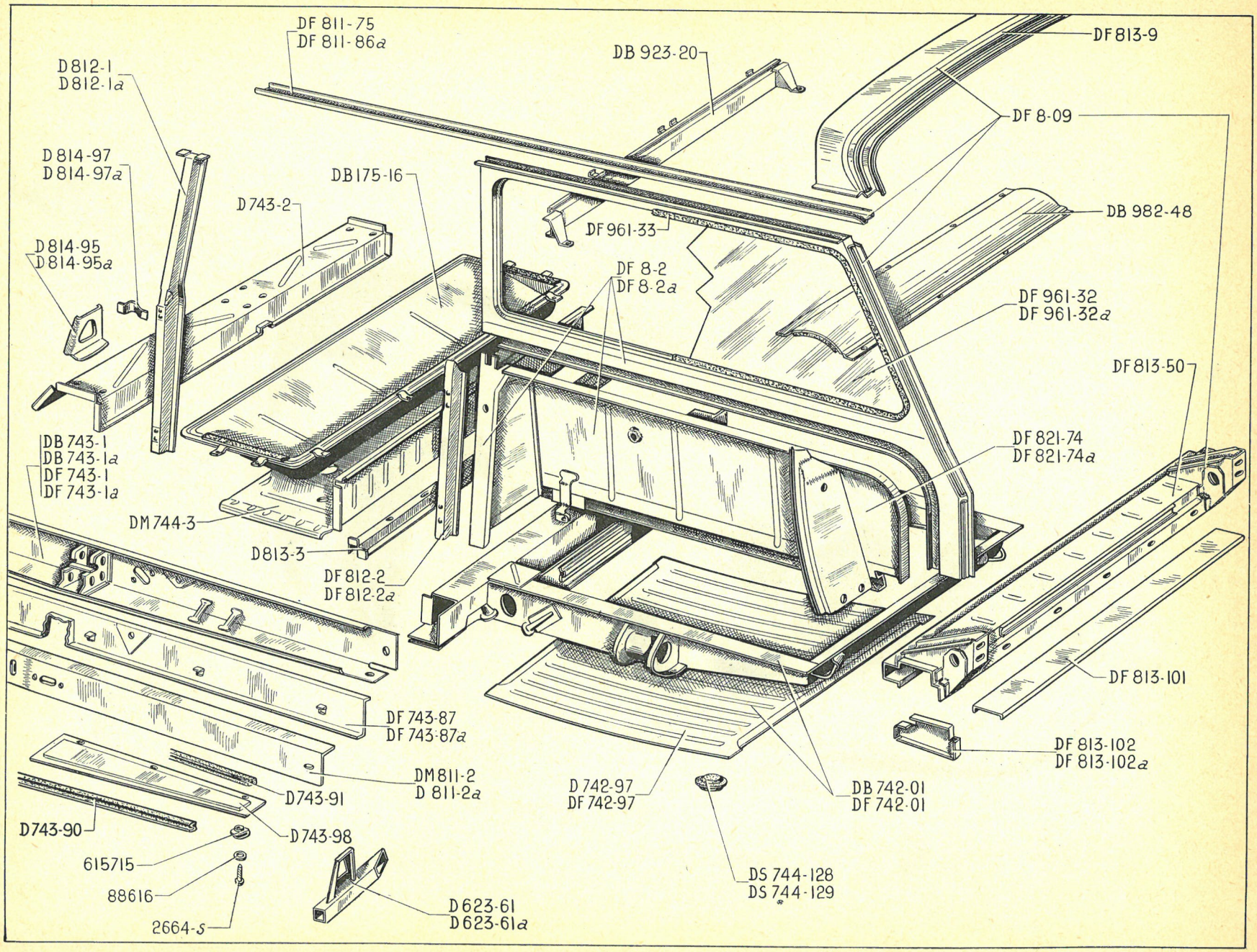
DF 811-75
DF 811-86a
DB 923-20
DF 813-9
D 812-1
D 812-1a
DF 8-09
D 814-97
D 814-97a
DB 175-16
D 743-2
DB 982-48
DF 961-33
D 814-95
D 814-95a
DF 8-2
DF 8-2a
DF 961-32
DF 961-32a
DF 813-50
DB 743-1
DB 743-1a
DF 743-1
DF 743-1a
DF 821-74
DF 821-74a
DM 744-3
D 813-3
DF 812-2
DF 812-2a
DF 813-101
DF 743-87
DF 743-87a
DF 813-102
DF 813-102a
DM 811-2
D 811-2a
D 742-97
DF 742-97
DB 742-01
DF 742-01
D 743-91
D 743-90
D 743-98
615715
88616
2664-S
D 623-61
D 623-61a
DS 744-128
DS 744-129

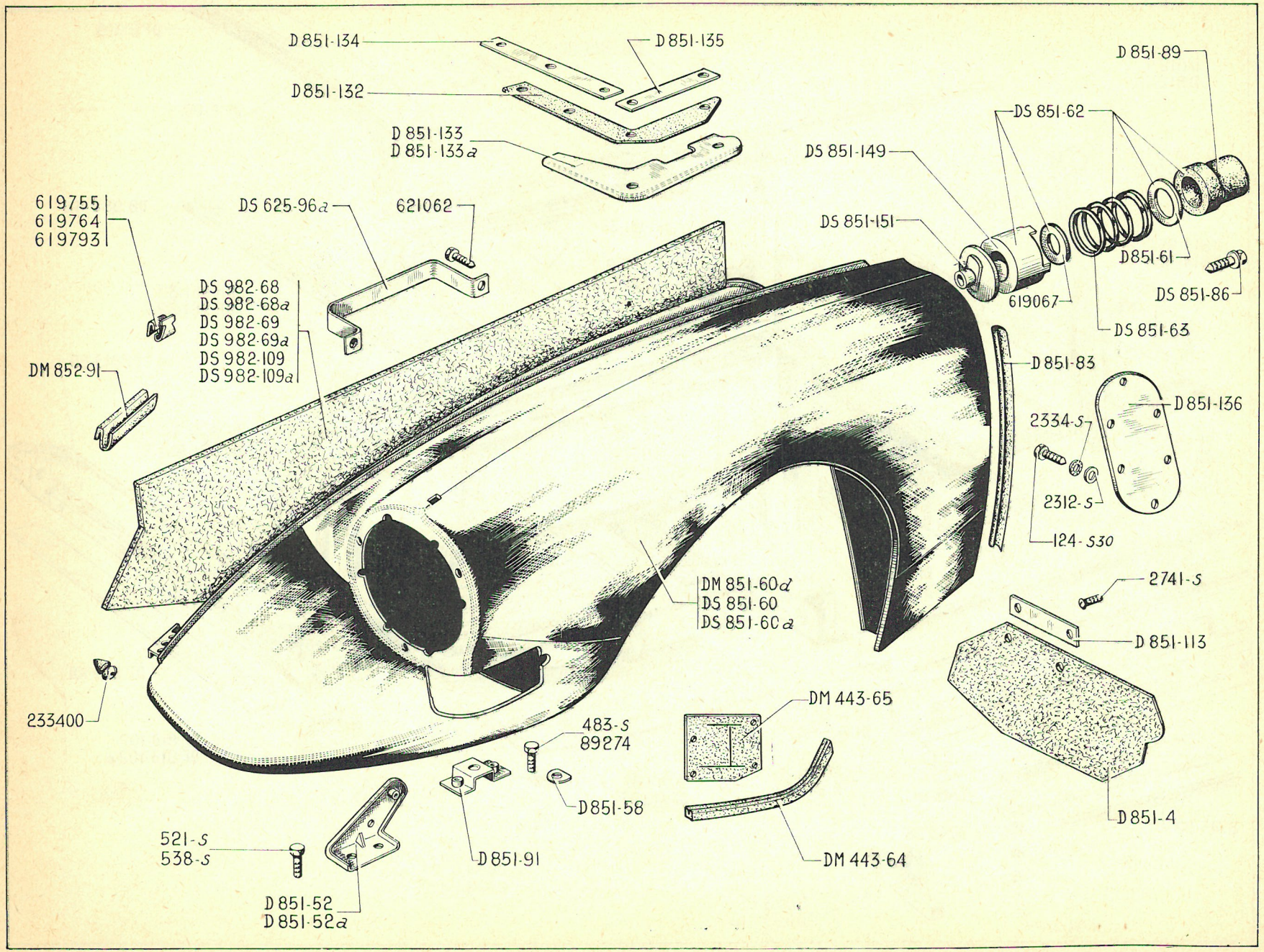
D 851-134
D 851-135
D 851-132
D 851-133
D 851-133 a
619755
619764
619793
DS 625-96 a
621062
DS 982-68
DS 982-68 a
DS 982-69
DS 982-69 a
DS 982-109
DS 982-109 a
DM 852-91
233400
521-S
538-S
D 851-52
D 851-52 a
D 851-91
483-S
89274
D 851-58
DM 851-60 a
DS 851-60
DS 851-60 a
DM 443-65
DM 443-64
D 851-89
DS 851-62
DS 851-149
DS 851-151
619067
D 851-61
DS 851-86
DS 851-63
D 851-83
D 851-136
2334-S
2312-S
124-S30
2741-S
D 851-113
D 851-4

NUMÉRO	DÉSIGNATION	COEFF.
DM 443-64	Profilé d'étanchéité sur écran de protection de relais de direction (R. VI).	2
DM 443-65	Caoutchouc d'étanchéité de passage de relais de direction.	2
DS 625-96a	Bande de maintien de bidon d'huile.	1
D 851-4	Bavette pare-boue d'aile, long. 160 mm.	2
D 851-52	Support extér. de fixat. d'aile AV sur tôle d'habillage, côté gauche.	1
D 851-52a	Support extér. de fixat. d'aile AV sur tôle d'habillage, côté droit.	1
D 851-58	Rondelle de 5,5×28×2 d'arrêt de vis de fixat. : — du support de centrage sur aile AV. — du support de fixat. d'aile sur traverse AV.	 12 4
DM 851-60d	Aile AV gauche. **AMBULANCE.**	1
DS 851-60	Aile AV, fixat. du support réglable de centrage par une vis centrale, côté gauche. **Sauf AMBULANCE.**	1
DS 851-60a	Aile AV, fixat. du support réglable de centrage par une vis centrale, côté droit.	1
D 851-61	Rondelle de 25×44 d'appui du ressort de broche sur aile.	4
DS 851-62	Support réglable de centrage de broche d'aile, fixat. par une vis centrale.	4
DS 851-63	Ressort d'appui de broche d'aile, diam. extér. 44 mm. 4 spires.	4
D 851-83	Caoutchouc d'étanchéité, long. 385 mm : — Joue d'aile partie AV. — Joue d'aile partie AR. — Doublure de partie AV.	 2 2 2
DS 851-86	Vis de fixat. de support réglable sur aile, long. sous tête 20 mm.	4
D 851-89	Caoutchouc de centrage de broche de positionnement sur aile.	4
D 851-91	Support intér. de fixat. AV d'aile sur traverse.	2
D 851-113	Plaquette de 26×80 de renfort de bavette d'aile.	2
D 851-132	Caoutchouc d'étanchéité entre aile et caisson, long. 144 mm, larg. 93 mm.	2
D 851-133	Support gauche de fixat. de caoutchouc d'étanchéité, entre aile et caisson.	1
D 851-133a	Support droit de fixat. de caoutchouc d'étanchéité, entre aile et caisson.	1
D 851-134	Contreplaque de fixat. de caoutchouc d'étanchéité, entre aile et caisson, long. 217 mm.	2
D 851-135	Contreplaque de fixat. de caoutchouc d'étanchéité, entre aile et caisson, long. 125 mm.	2
D 851-136	Plaque de fermeture sur aile.	2
DS 851-149	Support réglable (nu) de centrage de broche.	4
DS 851-151	Rondelle de blocage du support réglable.	4
DM 852-91	Butée caoutchouc de fermeture de capot sur aile.	4
DS 982-68	Garniture côté gauche, d'insonorisation de joue d'aile (partie AR) (R. VI). Jusque janvier 60.	1
DS 982-68a	Garniture côté droit, d'insonorisation de joue d'aile (partie AR) (R. VI). Jusque janvier 60.	1
DS 982-69	Garniture côté gauche, d'insonorisation de joue d'aile (partie AV) (R. VI). Jusque janvier 60.	1
DS 982-69a	Garniture côté droit, d'insonorisation de joue d'aile (partie AV) (R. VI). Jusque janvier 60.	1
DM 982-109	Garniture d'insonorisation de joue d'aile, côté gauche. Depuis janvier 60.	1
DM 982-109a	Garniture d'insonorisation de joue d'aile, côté droit. Depuis janvier 60.	1
124-S 30	Vis TR de 5×12,5 de fixat. de plaque de fermeture sur aile (R. III).	14
483-S	Vis TH de 7×16 de fixat. de support d'aile sur tôle d'habillage (R. III).	4
521-S	Vis TH de 9×16 de fixat. d'aile sur traverse avant (R. III).	2
538-S	Vis TH de 9×25 de fixat. d'aile sur renfort de tôle d'habillage (R. III).	2
2.312-S	Rondelle plate de 5,5×9 des vis de fixat. de plaque de fermeture sur aile (R. III).	14
2.334-S	Rondelle crantée de 5,2×9,4 des vis de fixat. de plaque de fermeture sur aile (R. VI).	14
2.741-S	Vis TR de 4,85×9,5 de fixat. de contreplaque de bavette d'aile (R. VI).	4
89.274	Vis TH de 5×13 de fixat. de support d'aile sur traverse (R. III).	4
233.400	Butée d'étanchéité de cloison d'aile (R. IV).	2
619.067	Rondelle de 7,5×30×2 de support de centrage d'aile (R. IV).	4
619.755	Agrafe de fixat. du caoutchouc d'étanchéité entre aile et capot (R. VI).	28
619.764	Agrafe de fixat. de garniture d'insonorisation (R. VI). Depuis janvier 60.	12
619.793	Agrafe de fixat. de garniture d'insonorisation (R. VI). Depuis janvier 60.	4

NUMÉRO	DÉSIGNATION	COEFF.
DF 175-2a	Trappe d'accès à la tubulure d'essence.	1
DS 175-86a	Ressort de trappe d'accès à la tubulure d'essence.	1
D 175-92	Butée caoutchouc de trappe d'accès à la tubulure d'essence, long. 14 mm.	2
DF 851-48	Bavette d'aile AR, côté gauche.	1
DF 851-48a	Bavette d'aile AR, côté droit.	1
DF 851-51	Caoutchouc d'étanchéité supér. d'aile sur passage de roue, long. 795 mm.	2
DF 851-67	Aile AR, côté gauche.	1
DF 851-67a	Aile AR, côté droit.	1
D 851-68	Caoutchouc d'étanchéité sur tôle de fermeture AV d'aile.	2
D 851-70	Support de centrage d'aile (fixat. sur aile).	4
D 851-72	Butée caoutchouc de 31×35×40 de centrage des broches d'ailes.	4
D 851-78	Broche de positionnement d'aile.	2
DF 851-81	Caoutchouc d'étanchéité sur tôle de fermeture, long. 475 mm.	2
DF 851-94	Plaquette de fixat. d'aile (R. VI).	2
D 851-122	Plaquette de fixat. de broche de positionnement d'aile.	2
DF 851-127	Bavette AV d'aile AR.	2
DF 851-128	Tôle de fixat. de bavette AV.	2
DF 851-144	Plaque de maintien de bavette AV.	2
DF 851-157	Patte de fixat. d'aile AR, long. 48 mm, larg. 35 mm, 2 écrous soudés.	2
DF 851-158	Support de fixat. AR, long. 85 mm, larg. 40 mm.	2
DS 853-81	Caoutchouc de recouvrement entre aile et porte AR, long. 690 mm.	2
DF 854-51a	Jonc d'enjolivement sur aile, long. 0,490 m (R. VI).	2
126-S 30	Vis TR de 5×18 de fixat. de trappe d'accès (R. III).	2
125-S 30	Vis TR de 5×15 de fixat. de support de centrage d'aile (R. III).	8
485-S 30	Vis TH de 7×20 fixat. de support sur traverse (R. III).	4
530-S 30	Vis TH de 9×22 de fixat. d'aile sur patte (R. III).	2
538-S	Vis TH de 9×25 de fixat. de patte sur support (R. III).	2
2.271-S	Écrou de blocage de jonc d'enjolivement sur aile (R. III).	6
2.284-S	Rondelle crantée de 4,2×8 de fixat. de jonc d'enjolivement (R. VI).	6
2.389-S	Rondelle crantée de 9,5×16,5 de blocage de vis de patte sur support (R. VI).	2
2.482-S	Rondelle plate de 7,5×14 de blocage de vis de support sur traverse (R. III).	4
2.514-S	Rondelle crantée de 7,3×12 de blocage de support sur traverse (R. VI).	4
89.274	Vis TH de 5×13 de fixat. de support de broche d'aile (R. III).	8
233.400	Butée caoutchouc sur bord supér. d'aile (R. IV).	2
295.502	Butée caoutchouc sur joue d'aile (R. IV).	2
621.062	Vis TH de 5×14 de fixat. de bavette d'aile (R. III).	6

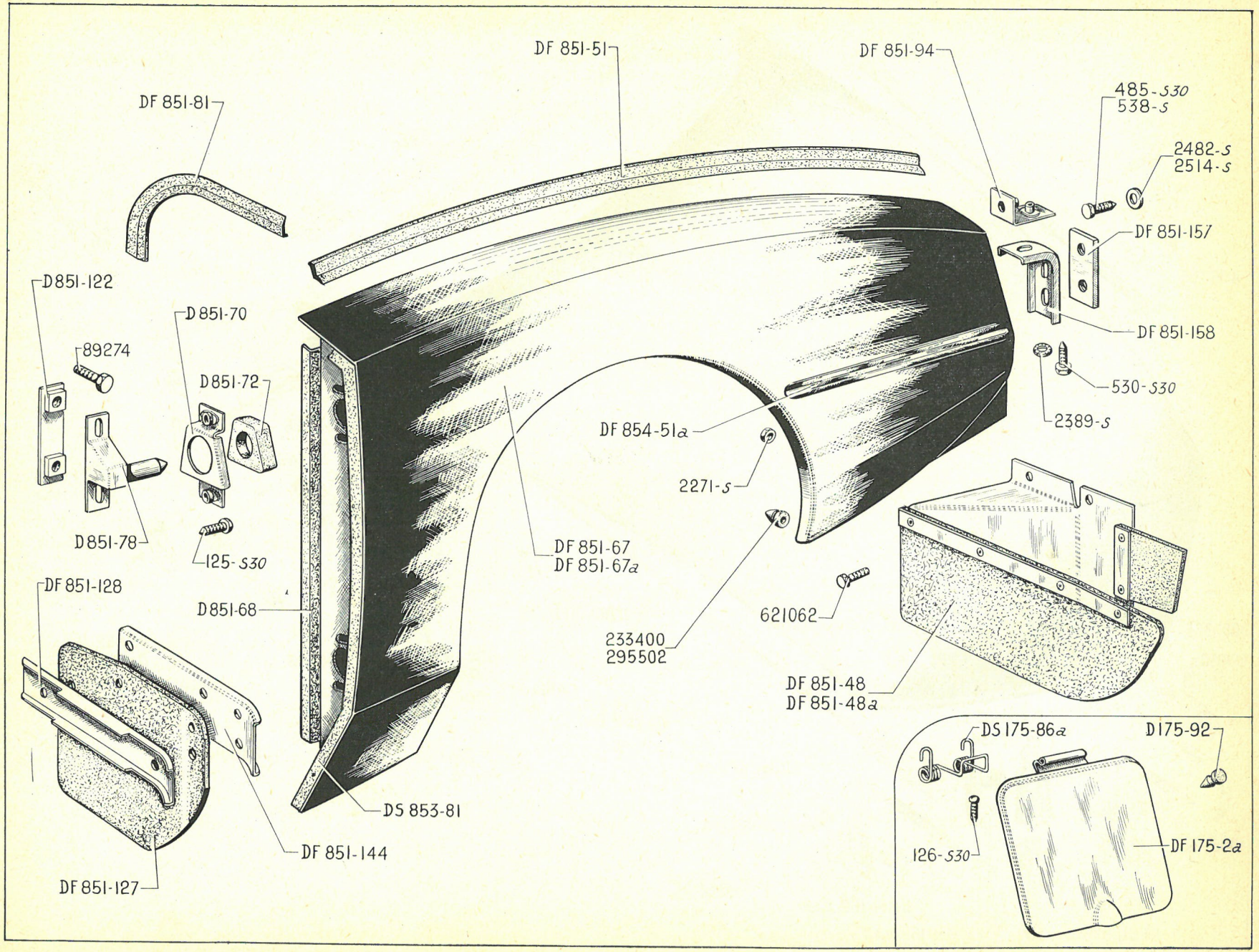
DF 851-51
DF 851-94
DF 851-81
485-S30
538-S
2482-S
2514-S
DF 851-157
D851-122
D851-70
89274
D851-72
DF 851-158
530-S30
2389-S
DF 854-51a
2271-S
D851-78
125-S30
DF 851-67
DF 851-67a
DF 851-128
D851-68
621062
233400
295502
DF 851-48
DF 851-48a
DS 853-81
DF 851-144
DF 851-127
DS 175-86a
D175-92
126-S30
DF 175-2a

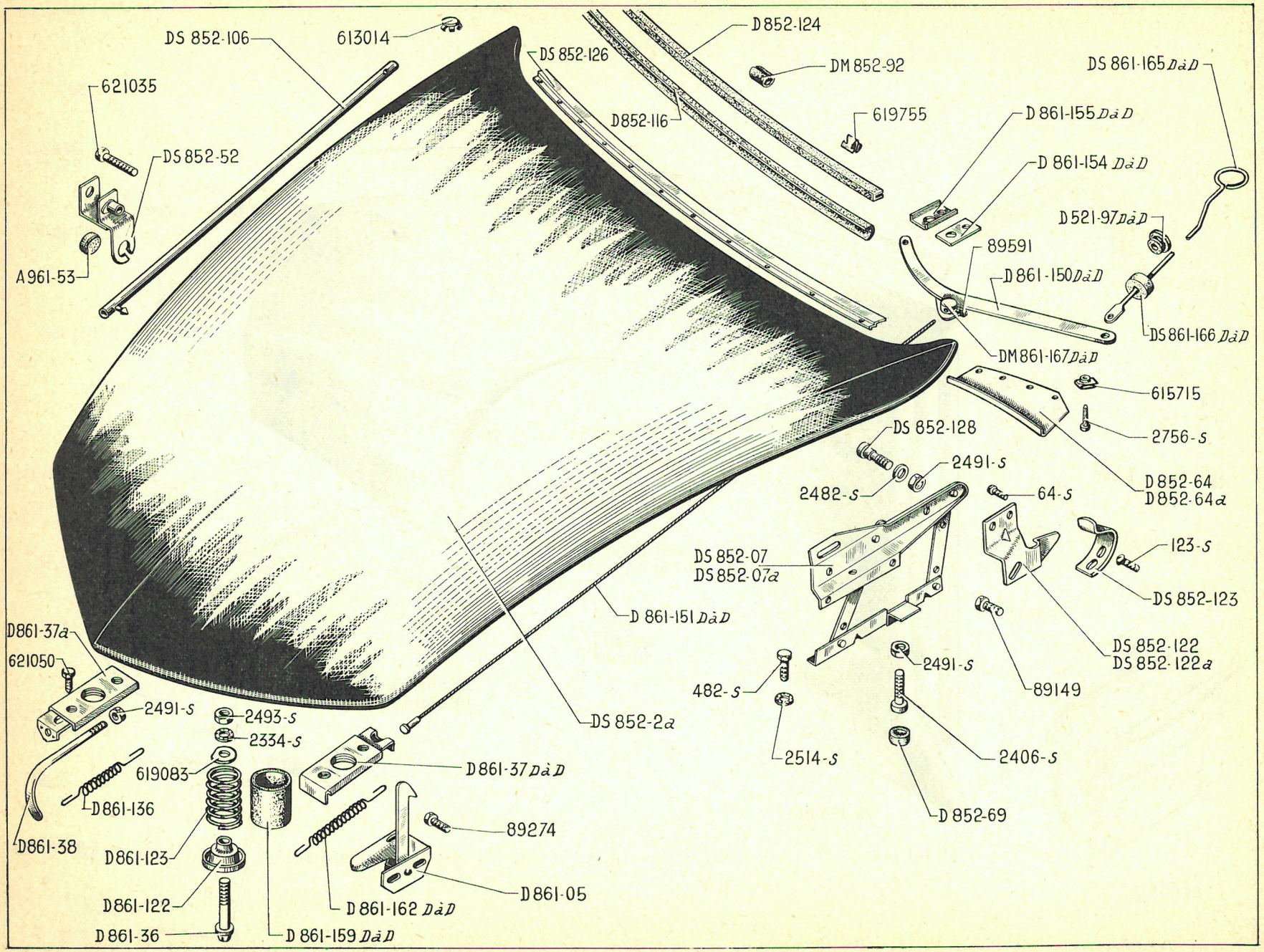
DS 852-106
613014
DS 852-126
D852-124
DM 852-92
621035
D852-116
619755
DS 861-165 D à D
D 861-155 D à D
D 861-154 D à D
DS 852-52
D 521-97 D à D
89591
A 961-53
D 861-150 D à D
DS 861-166 D à D
DM 861-167 D à D
615715
2756-S
DS 852-128
2491-S
2482-S
D 852-64
D 852-64a
64-S
DS 852-07
DS 852-07a
123-S
DS 852-123
D 861-151 D à D
DS 852-122
DS 852-122a
89149
2491-S
482-S
2514-S
2406-S
D 852-69
D861-37a
621050
2491-S
2493-S
2334-S
DS 852-2a
D 861-37 D à D
619083
D861-136
89274
D861-38
D861-123
D861-122
D 861-162 D à D
D 861-05
D 861-36
D 861-159 D à D

NUMÉRO	DÉSIGNATION	COEFF.
A 961-53	Gâche d'accrochage (caoutchouc).	1
D 521-97	Rondelle caoutchouc de 6 × 20 × 11 de passage de tirette sur tablier. **D. à D.**	1
DS 852-07	Articulation, entr'axe de fixat. 163 mm, côté gauche.	1
DS 852-07a	Articulation, entr'axe de fixat. 163 mm, côté droit.	1
DS 852-2a	Capot moteur nu, fixat. de béquille à droite.	1
DS 852-52	Patte d'accrochage de béquille.	1
D 852-64	Support gauche de garniture d'étanchéité AR.	1
D 852-64a	Support droit de garniture d'étanchéité AR.	1
D 852-69	Butée AR de capot.	2
DM 852-92	Butée d'insonorisation de 19 × 25 × 20 d'armature de capot.	4
DS 852-106	Béquille, long. 785 mm, montage à droite.	1
D 852-116	Caoutchouc de garniture d'étanchéité AR, long. 1,500 m (en forme de U).	1
DS 852-122	Doigt de retenue, côté gauche.	1
DS 852-122a	Doigt de retenue, côté droit.	1
DS 852-123	Crochet du doigt de retenue.	2
D 852-124	Garniture d'étanchéité AR.	1
DS 852-126	Bande de fixat. de garniture d'étanchéité, long. 1,390 m.	1
DS 852-128	Axe d'articulation de biellette long. sous tête 18 mm, partie lisse, diam. 9,8 mm, filetage 7 × 100.	2
D 861-05	Verrou de sécurité.	1
D 861-36	Doigt de fermeture, long. 74 mm.	2
D 861-37	Serrure de capot, sans ressort, côté gauche. **D. à D.**	1
D 861-37a	Serrure de capot, sans ressort, côté droit.	
	— **D. à G.**	2
	— **D. à D.**	1
D 861-38	Tirette de serrure.	2
D 861-122	Coupelle de 7,5 × 40 × 12 d'appui de ressort de fermeture de capot.	2
D 861-123	Ressort de fermeture de capot, diam. 35 mm.	2
D 861-136	Ressort de rappel de gâche de serrure.	
	— **D. à G.**	2
	— **D. à D.**	1
D 861-150	Levier de déverrouillage (2 trous de 3,25 mm à 223 mm d'entr'axe). **D. à D.**	1
D 861-151	Câble de liaison de serrure à levier de tirette (R. VI). **D. à D.**	1
D 861-154	Plaquette caoutchouc de 22 × 39 de tirette de déverrouillage. **D. à D.**	1
D 861-155	Patte de fixat. de plaquette caoutchouc de tirette de déverrouillage. **D. à D.**	1
D 861-159	Gaine d'insonorisation de ressort de fermeture de capot (R. VI). **D. à D.**	2
D 861-162	Ressort de rappel de gâche de serrure, côté gauche. **D. à D.**	1
DS 861-165	Tirette avec bague caoutchouc de déverrouillage, long. 440 mm. **D. à D.**	1
DS 861-166	Bague d'étanchéité de tirette de déverrouillage. **D. à D.**	1
DS 861-167	Serre-câble de levier de tirette de capot (R. VI). **D. à D.**	1
64-S	Vis TR de 4 × 12,5 de fixat. de doigt de retenue (R. III).	4
123-S	Vis TR de 5 × 10 de fixat. de crochet de doigt de retenue (R. III).	4
482-S	Vis TH de 7 × 12,5 de fixat. d'articulation sur capot et pied AV (R. III).	10
2.334-S	Rondelle crantée de 5,2 × 9,4 de ressort d'accrochage de doigt de fermeture (R. VI).	2
2.406-S	Vis tête cylindrique de 7 × 25 de fixat. de butée AR (R. III).	2
2.482-S	Rondelle de 7,5 × 14 d'axe d'articulation (R. III).	2
2.491-S	Écrou H de 7 × 100 (R. III) de fixat. :	
	— de butée AR.	2
	— d'axe d'articulation.	2
2.493-S	Écrou H de 7 × 100 de blocage de doigt de fermeture de capot (R. III).	4

NUMÉRO	DÉSIGNATION	COEFF.
2.514-S	Rondelle crantée de 7,3×12 de fixat. d'articulation sur capot et pied AV (R. VI).	10
2.756-S	Vis Parker de 3,5×9,5 de fixat. de garniture d'étanchéité AR (R. VI).	10
89.149	Vis TH de 5×18 de fixat. de doigt de retenue (R. III).	2
89.274	Vis TH de 5×13 de fixat. de verrou de sécurité de capot (R. III).	2
89.591	Vis TC de 4×8 de fixat. de câble de liaison (R. III).	1
613.014	Bouchon obturateur des trous de lave-glace sur capot (R. VI).	ALD
615.715	Écrou « Clips » pour vis de 3,5 de fixat. de support de garniture de capot (R. VI).	8
619.083	Rondelle à méplat de 7,5×25×2 du doigt de fermeture de capot (R. IV).	4
619.755	Agrafe de fixat. de garniture d'étanchéité AR (R. VI).	4
621.035	Vis TH de 5×25 de fixat. de béquille de capot (R. IV).	1
621.050	Vis TH à pointe de 5×20 de fixat. de serrure de capot (R. IV).	4

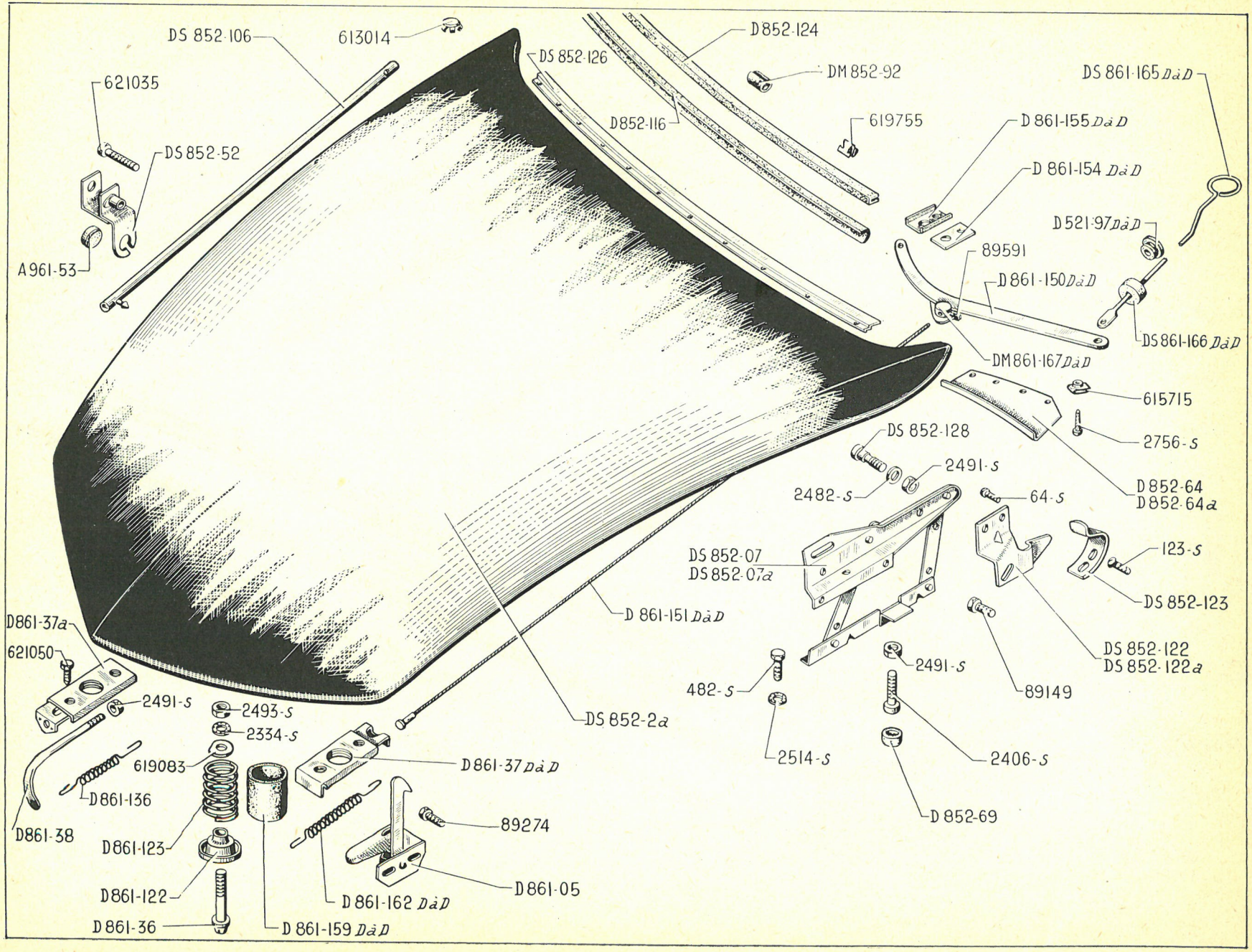
DS 852-106
613014
D852-124
DS 852-126
DM 852-92
DS 861-165 DàD
621035
D852-116
619755
D 861-155 DàD
DS 852-52
D 861-154 DàD
D 521-97 DàD
89591
A 961-53
D 861-150 DàD
DS 861-166 DàD
DM 861-167 DàD
615715
2756-S
DS 852-128
2491-S
2482-S
D 852-64
D 852-64a
64-S
DS 852-07
DS 852-07a
123-S
DS 852-123
D 861-151 DàD
D861-37a
621050
DS 852-122
DS 852-122a
2491-S
89149
482-S
2491-S
2493-S
2334-S
DS 852-2a
2514-S
2406-S
619083
D 861-37 DàD
D861-136
D 852-69
89274
D861-38
D861-123
D861-122
D 861-05
D 861-162 DàD
D861-36
D 861-159 DàD

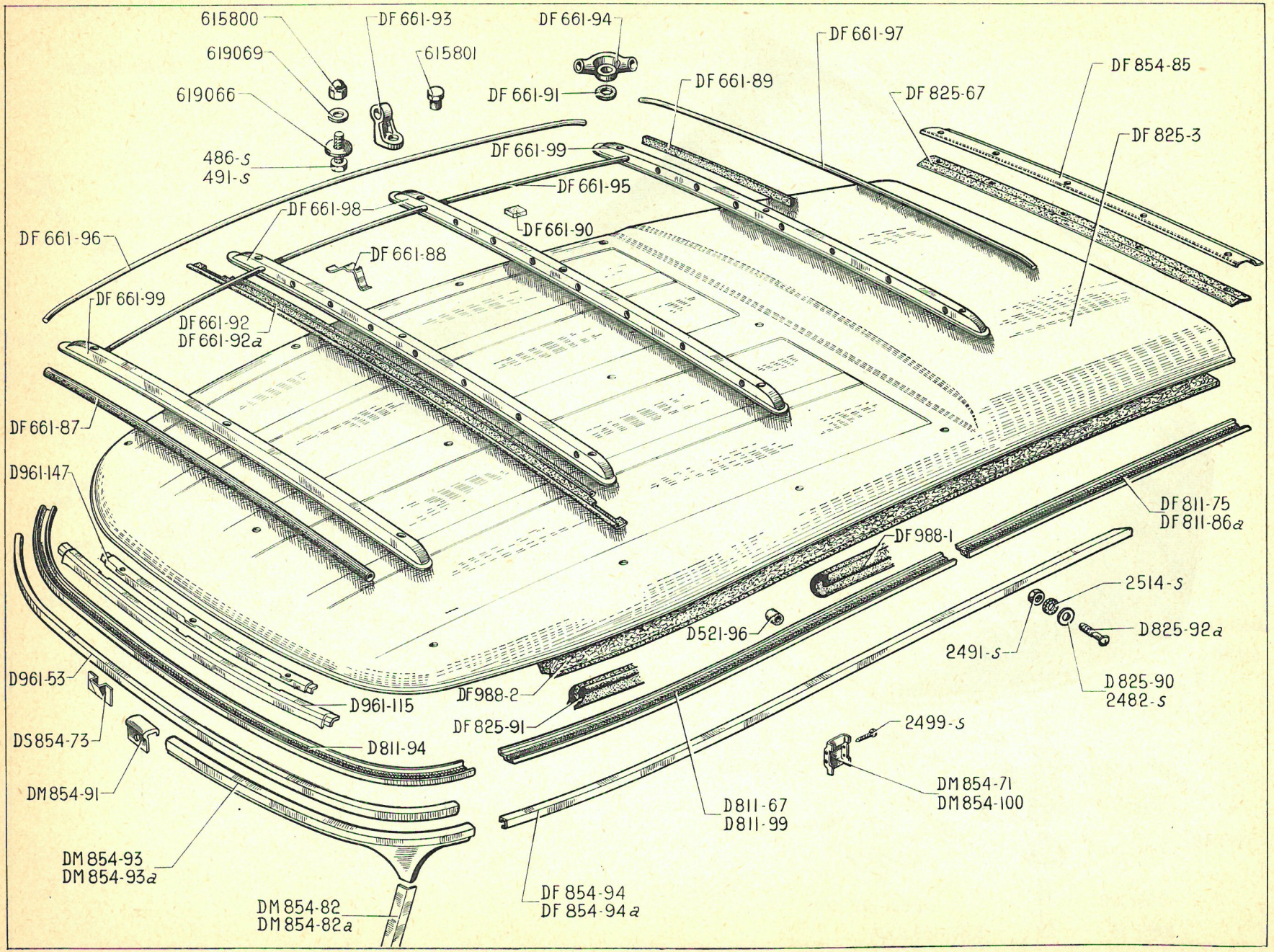
615800
619069
619066
486-S
491-S
DF 661-93
615801
DF 661-94
DF 661-91
DF 661-97
DF 661-89
DF 854-85
DF 825-67
DF 825-3
DF 661-99
DF 661-95
DF 661-98
DF 661-90
DF 661-96
DF 661-88
DF 661-99
DF 661-92
DF 661-92a
DF 661-87
D961-147
DF 811-75
DF 811-86a
DF 988-1
2514-S
D825-92a
2491-S
D521-96
D825-90
2482-S
D961-53
D961-115
DF 988-2
DF 825-91
2499-S
DS 854-73
D811-94
DM 854-91
DM 854-71
DM 854-100
D811-67
D811-99
DM 854-93
DM 854-93a
DF 854-94
DF 854-94a
DM 854-82
DM 854-82a

NUMÉRO	DÉSIGNATION	COEFF
D 521-96	Bague caoutchouc de 8 × 22 × 20 sur brancard de pavillon gauche.	1
DF 661-87	Garniture d'insonorisation d'arceau AV, long. 0,460 m (R. VI).	2
DF 661-88	Ressort de maintien de tringle de galerie (R. VI).	16
DF 661-89	Cale caoutchouc d'insonorisation d'arceau de galerie (412 × 15 × 4).	4
DF 661-90	Cale caoutchouc d'insonorisation de traverse de galerie (38 × 38 × 5).	4
DF 661-91	Rondelle d'étanchéité de galerie sur pavillon (R. VI).	12
DF 661-92	Semelle caoutchouc de traverse AV. et AR., long. 1,460 m (R. VI).	2
DF 661-92a	Semelle caoutchouc de traverse intermédiaire, long. 1,350 m (R. VI).	2
DF 661-93	Support intermédiaire d'arceau (R. VI).	6
DF 661-94	Support coudé AV et AR d'arceau (R. VI).	4
DF 661-95	Tringle de galerie, diam. extér. 10 mm, long. 1,213 m (R. VI).	8
DF 661-96	Arceau latéral de galerie, diam. extér. 14 mm, long. 1,163 m (R. VI).	2
DF 661-97	Arceau AV et AR de galerie, diam. extér. 14 mm, long. 934 mm (R. VI).	2
DF 661-98	Traverse intermédiaire de galerie, long. 1,140 m (R. VI).	2
DF 661-99	Traverse AV et AR de galerie, long. 1,080 m (R. VI).	2
D 811-67	Brancard de pavillon, côté droit.	1
DF 811-75	Rallonge de brancard de pavillon, côté gauche.	1
DF 811-86a	Rallonge de brancard de pavillon, côté droit.	1
D 811-94	Brancard de pavillon, partie AV.	1
D 811-99	Brancard de pavillon, côté gauche.	1
DF 825-3	Pavillon avec bordure de fixat. non peint.	1
DF 825-67	Caoutchouc d'étanchéité AR, long. 1,200 m (R. VI).	1
D 825-90	Rondelle avec méplat de 7,5 × 20 de fixat. de pavillon.	19
DF 825-91	Caoutchouc d'étanchéité, long. 5,600 m.	1
D 825-92a	Vis TRB avec méplat de 7 × 25 de fixat. de pavillon.	5
DM 854-71	Applique inter. de finition à la partie supér. de pied milieu, côté droit.	1
DS 854-73	Patte de fixat. de couvre-joint sur bordure de pavillon.	1
DM 854-82	Applique de finition supér. de pied AV, côté gauche.	1
DM 854-82a	Applique de finition supér. de pied AV, côté droit.	1
DF 854-85	Applique de finition AR de pavillon.	1
DM 854-91	Couvre-joint de bordure de finition AV de pavillon.	1
DM 854-93	Bordure de finition de pavillon AV, côté gauche.	1
DM 854-93a	Bordure de finition de pavillon AV, côté droit.	1
DF 854-94	Bordure latérale de finition de brancard, côté gauche.	1
DF 854-94a	Bordure latérale de finition de brancard, côté droit.	1
DM 854-100	Applique intér. de finition à la partie supér. de pied milieu, côté gauche.	1
D 961-53	Encadrement (tôle) supér. de pare-brise.	1
D 961-115	Renfort d'encadrement central de pare-brise (partie extér.).	1
D 961-147	Renfort d'encadrement central de pare-brise (partie intér.).	1
DF 988-1	Caoutchouc de finition intér. de pavillon, long. 5,470 mm (R. VI).	1
DF 988-2	Garniture d'insonorisation de pavillon.	1
486-S	Vis TH de 7 × 22,5 de fixation de galerie sur pavillon (R. III).	2
491-S	Vis TH de 7 × 30 de fixation de galerie sur pavillon (R. III).	10
2 482-S	Rondelle de 7,5 × 14 des vis de fixat. de pavillon (R. III).	17
2 491-S	Ecrou H de 7 × 100 de blocage des vis de fixat. de pavillon (R. III).	17
2 499-S	Vis TFB 3,52 × 9,5 de fixat. d'applique sur pied milieu (R. VI).	6
2 514-S	Rondelle crantée de 7,3 × 12 des vis de fixat. de pavillon (R. VI).	17
615 800	Écrou borgne de 7 × 100 (haut 13 mm) de fixat. de galerie.	10
615 801	Écrou borgne de 7 × 100 (haut. 12 mm), partie lisse sous tête 7 mm de fixat. de galerie.	2
619 066	Rondelle plate de 7,5 × 30 × 1 de galerie sur pavillon (R. IV).	12
619 069	Rondelle plate de 7,5 × 20 × 1 de galerie sur pavillon (R. IV).	12

NUMÉRO	DÉSIGNATION	COEFF[t]
DS 841-02	Porte AV, sans serrure, ni lève-glace, côté gauche.	1
DS 841-02a	Porte AV, sans serrure, ni lève-glace, côté droit.	1
D 841-8	Butée élastique d'ouverture de porte, long. 31,5 mm, diam. 30 mm.	2
D 841-15	Caoutchouc d'étanchéité infér. de porte, long. 950 mm.	2
DF 841-49	Renfort supér. d'entrée de porte AV, côté gauche.	1
DF 841-49a	Renfort supér. d'entrée de porte AV, côté droit.	1
DS 841-56	Cale de réglage de 66 × 35 × 0,5 de support de vis de pivot.	ALD
DS 841-56a	Cale de réglage de 66 × 35 × 1 de support de vis de pivot.	ALD
DS 841-56b	Cale de réglage de 66 × 35 × 1,5 de support de vis de pivot.	ALD
D 841-58	Patte de 26 × 90 de fixat. de garniture d'étanchéité sur pied AV. 2 trous de 5 mm à 60 mm d'entr'axes.	2
D 841-60	Cale de réglage de 41 × 63 × 1 de support de vis de pivot.	ALD
D 841-60a	Cale de réglage de 41 × 63 × 2 de support de vis de pivot.	ALD
D 841-66	Sertissage de garniture d'étanchéité d'entrée de porte AV gauche (de pied milieu).	1
D 841-66a	Sertissage de garniture d'étanchéité d'entrée de porte AV droite (de pied milieu).	1
D 841-67	Garniture d'étanchéité infér. entre porte AV et aile AV, côté gauche.	1
D 841-67a	Garniture d'étanchéité infér. entre porte AV et aile AV, côté droit.	1
D 841-79	Sertissage de garniture d'étanchéité d'entrée de porte AV (de brancard de pavillon et pied AV), côté gauche.	1
D 841-79a	Sertissage de garniture d'étanchéité d'entrée de porte AV (de brancard de pavillon et pied AV), côté droit.	1
D 841-81	Garniture d'étanchéité d'entrée de porte AV, côté gauche.	1
D 841-81a	Garniture d'étanchéité d'entrée de porte AV, côté droit.	1
D 841-82	Bride de fixat. de ressort d'arrêt de porte.	2
D 841-83	Ressort d'arrêt de porte (position ouverte).	2
D 841-87	Arrêt de porte AV, long. 46 mm 2 ergots à 36 mm d'entr'axes (R. VI).	2
DS 841-90	Support cuvette supér. gauche et infér. droite de pivot de porte (entr'axe de fixat. 50 mm).	4
DS 841-90a	Support cuvette infér. gauche et supér. droit de pivot de porte, (entr'axes de fixat. 50 mm.).	1
D 841-91	Garniture d'étanchéité infér. entre porte AV gauche et pied milieu.	1
D 841-91a	Garniture d'étanchéité infér. entre porte AV droite et pied milieu.	1
D 841-92	Support de vis de pivot, entr'axes de fixat. 42 mm.	8
D 841-93	Vis de 9 × 45 de réglage de pivot de porte.	8
DS 842-04	Porte AR, sans serrure, ni lève-glace, côté gauche.	1
DS 842-04a	Porte AR, sans serrure, ni lève-glace, côté droit.	1
D 842-3	Tirant de porte (entr'axes de fixat. 195 mm.)	2
D 842-5	Ressort compensateur de tirant de porte, long. 270 mm.	4
D 842-15	Caoutchouc d'étanchéité infér. de porte, long. 850 mm.	2
D 842-60	Plaquette de fixat. de passage de tirant de porte AR.	2
D 842-61	Garniture d'étanchéité infér. entre porte et pied AR, côté gauche.	1
D 842-61a	Garniture d'étanchéité infér. entre porte et pied AR, côté droit.	1
D 842-66	Axe d'articulation de biellette de tirant de porte, diam. 7 mm, long. sous tête 18 mm, 1 gorge à 14,5 mm.	2
D 842-67	Rondelle de 7,5 × 15 × 3 de biellette de tirant de porte.	2
D 842-68	Galet de tirant de porte (R. VI).	2
D 842-71	Axe de galet et attache de ressort de tirant de porte, diam. 10 mm, long. 37 mm, entr'axes des gorges 20 mm et 28,5 mm.	4

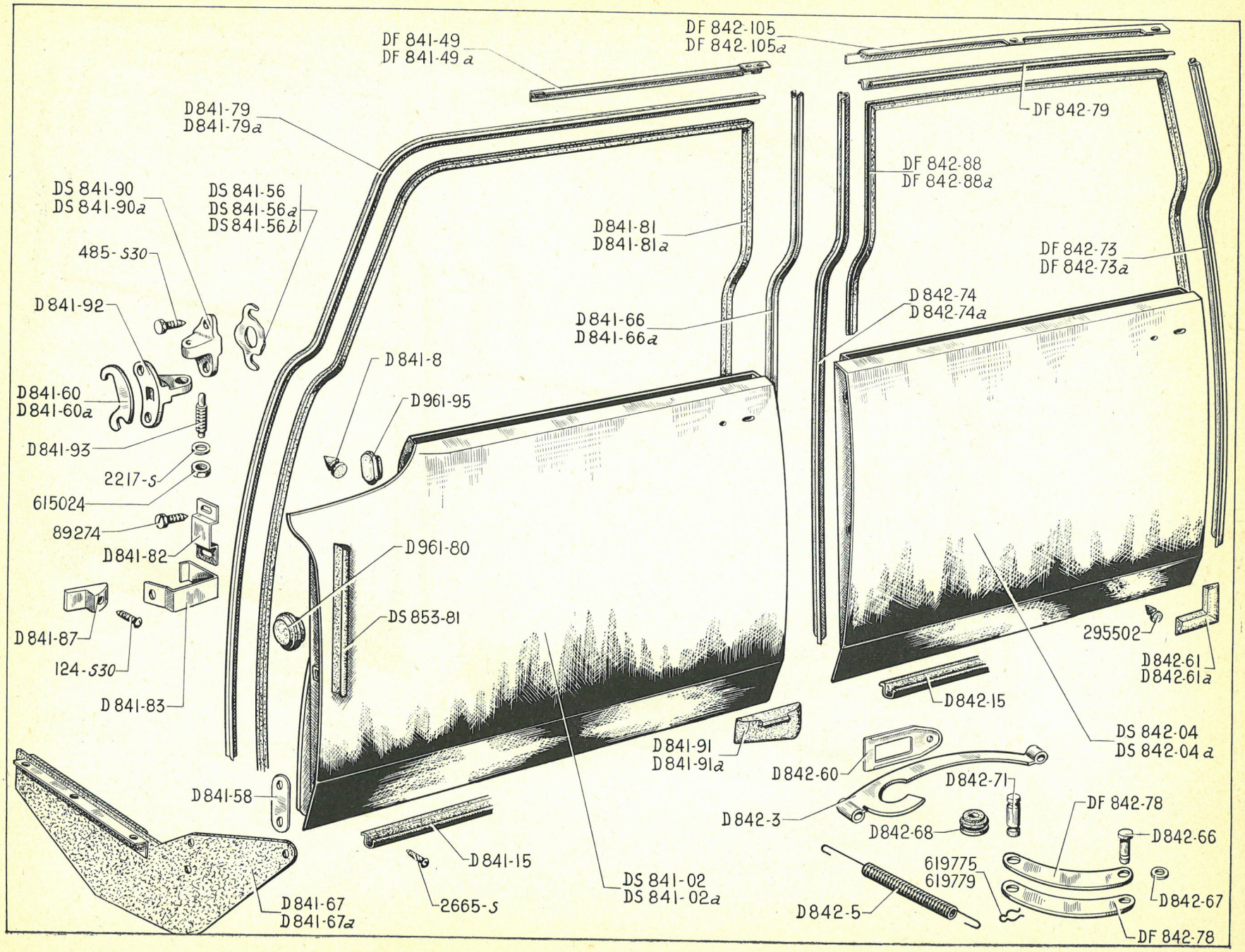
DF 841-49
DF 841-49a
DF 842-105
DF 842-105a
DF 842-79
D841-79
D841-79a
DF 842-88
DF 842-88a
DS 841-90
DS 841-90a
DS 841-56
DS 841-56a
DS 841-56b
D841-81
D841-81a
DF 842-73
DF 842-73a
485-S30
D842-74
D842-74a
D841-92
D841-66
D841-66a
D841-8
D841-60
D841-60a
D961-95
D841-93
2217-S
615024
89274
D841-82
D961-80
DS 853-81
D841-87
124-S30
D841-83
295502
D842-61
D842-61a
D842-15
DS 842-04
DS 842-04a
D841-91
D841-91a
D842-60
D842-71
D842-3
DF 842-78
D842-68
D842-66
D841-58
D841-15
619775
619779
D842-67
DS 841-02
DS 841-02a
D842-5
2665-S
D841-67
D841-67a
DF 842-78

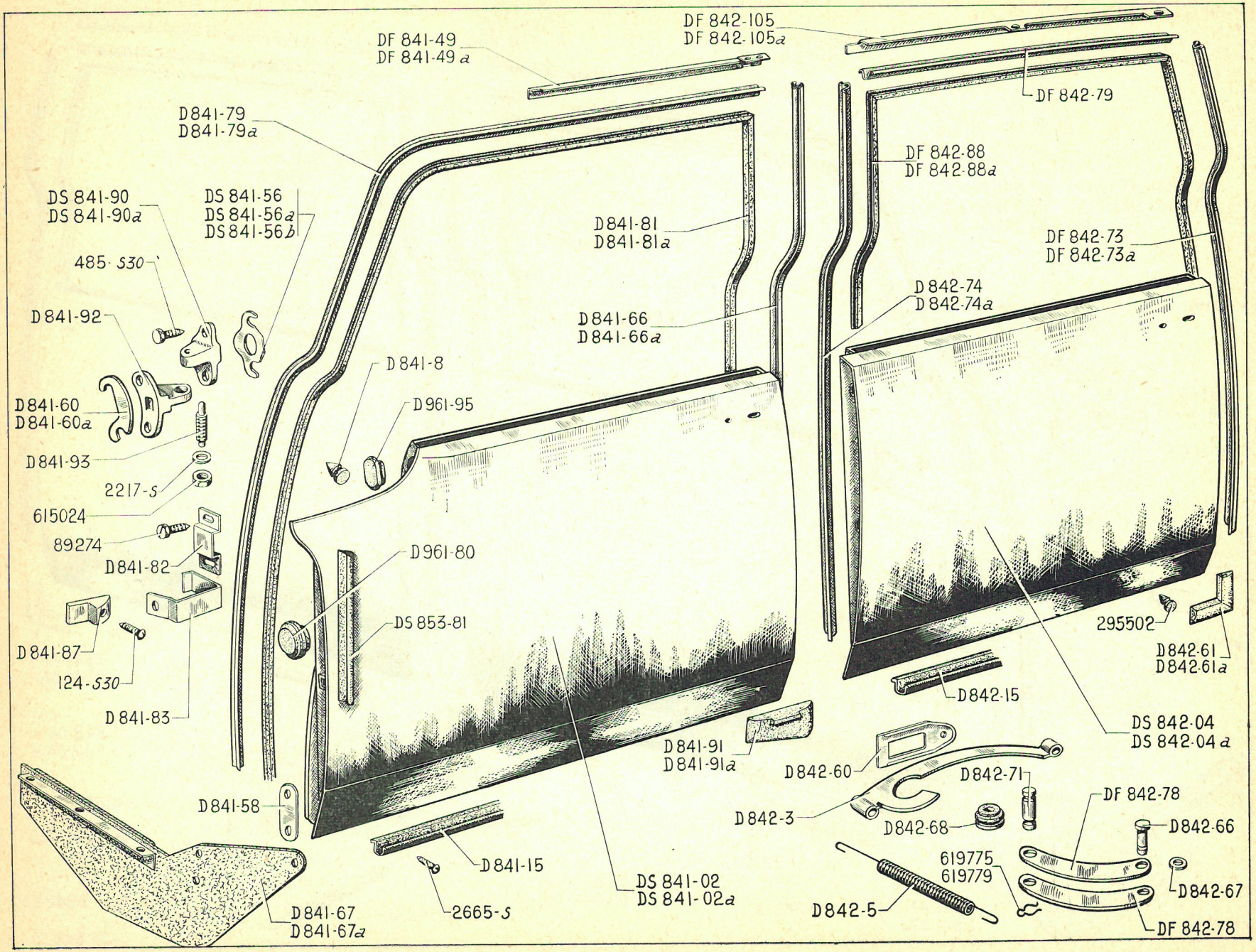
DF 842-105
DF 842-105a
DF 841-49
DF 841-49a
DF 842-79
D841-79
D841-79a
DF 842-88
DF 842-88a
DS 841-90
DS 841-90a
DS 841-56
DS 841-56a
DS 841-56b
D841-81
D841-81a
DF 842-73
DF 842-73a
485-S30
D842-74
D842-74a
D841-92
D841-66
D841-66a
D841-8
D961-95
D841-60
D841-60a
D841-93
2217-S
615024
89274
D841-82
D961-80
DS 853-81
D841-87
124-S30
D841-83
295502
D842-61
D842-61a
D842-15
DS 842-04
DS 842-04a
D841-91
D841-91a
D842-60
D842-71
D842-3
DF 842-78
D842-68
D842-66
D841-58
D841-15
619775
619779
D842-67
2665-S
DS 841-02
DS 841-02a
D842-5
D841-67
D841-67a
DF 842-78

NUMÉRO	DÉSIGNATION	COEFF.
DF 842-73	Sertissage de garniture d'étanchéité d'entrée de porte AR, côté gauche (de pied AR).	1
DF 842-73a	Sertissage de garniture d'étanchéité d'entrée de porte AR, côté droit (de pied AR).	1
D 842-74	Sertissage de garniture d'étanchéité d'entrée de porte AR, côté gauche (de pied milieu).	1
D 842-74a	Sertissage de garniture d'étanchéité d'entrée de porte AR, côté droit (de pied milieu).	1
DF 842-78	Biellette de tirant de porte entr'axes de fixat. 137 mm.	4
DF 842-79	Sertissage supérieur de garniture d'étanchéité d'entrée de porte AR (de brancard de pavillon).	2
DF 842-88	Garniture d'étanchéité d'entrée de porte côté gauche.	1
DF 842-88a	Garniture d'étanchéité d'entrée de porte côté droit.	1
DF 842-105	Renfort de sertissage de garniture d'étanchéité, côté gauche.	1
DF 842-105a	Renfort de sertissage de garniture d'étanchéité, côté droit.	1
DS 853-81	Caoutchouc d'étanchéité de porte.	4
D 961-80	Bouchon rond de 42 mm de trou infér. de réglage de guide-glace.	8
D 961-95	Bouchon ovale de 40 mm de trou supér. de réglage de guide-glace.	8
124-S 30	Vis TR de 5×12,5 de fixat. de butée élastique (R. III).	2
485-S 30	Vis TH de 7×20 de fixat. de support de pivot de porte (R. III).	32
2 217-S	Rondelle plate de 9,5×16×2 de vis de réglage de pivot de porte (R. III).	8
2 665-S	Vis Parker TR de 5×16 de fixat. de garniture infér. (R. VI).	16
89.274	Vis TH de 5×13 de fixat. de bride de ressort d'arrêt (R. III).	4
295.502	Butée caoutchouc de fermeture de porte sur pied milieu et AR (R. IV).	6
615.024	Écrou H de 9×125 de vis de réglage de pivot de porte (R. IV).	8
619.775	Épingle d'arrêt d'axe de galet de tirant de porte long. 20 mm (R. VI).	4
619.779	Épingle d'arrêt d'axe d'articulation, long. 14,5 mm (R. IV).	2

NUMÉRO	DÉSIGNATION	COEFF[4]
D 861-5	Serrure de porte AV, côté droit, à condamnation (R. VI).	1
D 861-7	Serrure de porte AR, côté gauche (R. VI).	1
D 861-7a	Serrure de porte AV, côté gauche, à condamnation (R. VI).	1
DS 861-8	Poignée extér. de porte AR, côté gauche (complète).	1
DS 861-8a	Poignée extér. de porte AR, côté droit (complète).	1
D 861-9	Serrure de porte AR, côté droit (R. VI).	1
DS 861-13	Jeu de 4 barillets (5 paillettes) de portes AV gauche et AV droite, de porte AR supér. et commutateur (R. VI).	1
D 861-16	Ressort de rappel de levier de serrure de porte (R. VI).	4
DS 861-18	Bouton poussoir de porte AV (R. VI).	2
D 861-19	Bouton poussoir de porte AR.	2
DS 861-21	Ressort de rappel de bouton poussoir de poignée de porte.	4
D 861-23	Arrêtoir de fixat. de poignée extér., long. 178 mm, une boutonnière de 24,5 mm, un trou de 7,5.	4
D 861-24	Poignée intér. de porte, côté gauche **U.S.A.**	2
D 861-24a	Poignée intér. de porte, côté droit **U.S.A.**	2
DM 861-24	Poignée int. de porte, côté gauche.	2
DM 861-24a	Poignée int. de porte, côté droit.	2
DS 861-33	Jonc de barillet (R. VI).	1
D 861-62	Axe de doigt de condamnation de poignée intérieure.	4
D 861-63	Ressort de rappel de doigt de condamnation de poignée intérieure.	4
D 861-70	Biellette de commande de serrure de porte, long. 700 mm.	4
D 861-74	Rondelle caoutchouc de 25×42 avec épaulement de poignée extér. et intér.	8
DS 861-76	Poignée extér. (nue) de porte AV et AR, côté gauche.	2
DS 861-76a	Poignée extér. (nue) de porte AV et AR, côté droit.	2
D 861-79b	Gâche de porte AV et AR, côté gauche, entr'axes de fixat. 48 m (3 dents) (R. VI).	2
D 861-79c	Gâche de porte AV et AR, côté droit, entr'axes de fixat. 48 mm (3 dents) (R. VI).	2
D 861-84	Rondelle fibre de 7,5×17×1 d'appui AR de poignée extér. (R. VI).	4
D 861-98	Vis de réglage de bouton poussoir de poignée de porte AV, long. sous tête, 18 mm.	2
D 861-98a	Vis de réglage de bouton poussoir de porte AR, long. sous tête 51 mm.	2
D 861-100	Ressort de taquet de condamnation de serrure (R. VI).	4
D 861-101	Écrou H de 5×75 de blocage de vis de réglage de bouton poussoir de poignée de porte.	4
D 861-102	Verrou de barillet de poignée AV de porte (R. VI).	2
D 861-116	Plaquette de gâche de porte sur pied milieu et AR, entr'axes de fixat. 48 mm (R. VI).	4
D 861-117a	Doigt (chromé) de condamnation de poignée intérieure. **U.S.A.**	4
DM 861-117	Doigt (nylon) de condamnation de poignée intérieure (R. VI)	4
D 861-118	Rondelle fibre de 10,5×26×1 d'appui AR de poignée intér. (R. VI).	4
D 861-119	Vis de fixat. de poignée intér., long. 14 mm, larg. de la tête 24 mm.	4
D 861-120	Rondelle de 6,4×15 de vis de fixat. de poignée intér. (R. VI).	4
D 861-121	Embase de serrage de poignée intér.	4
DS 861-132	Coupelle de maintien de bouton de poussoir (R. VI).	4
D 861-149	Plaquette d'insonorisation de 13×18 de biellette de serrure.	8
D 861-158	Cale de réglage de gâche de portes AV et AR, épais. 2 mm (R. VI).	ALD
D 861-158a	Cale de réglage de gâche de portes AV et AR, épais. 3 mm (R. VI).	ALD
481-S	Vis TH de 7×10 de fixat. de poignée extér. (R. III).	2
2.335-S	Rondelle crantée concave de 5,2 de vis de fixat. de serrure (R. VI)	12
2.388-S	Rondelle crantée de 7,2×14×0,35 de fixat. de gâche (R. VI).	8
2.547-S 30	Vis TFB de 5×12,5 de fixat. de serrure (R. VI).	12
621.505	Vis TR de 7×27,5 de fixat. de gâche de porte (R. VI).	8

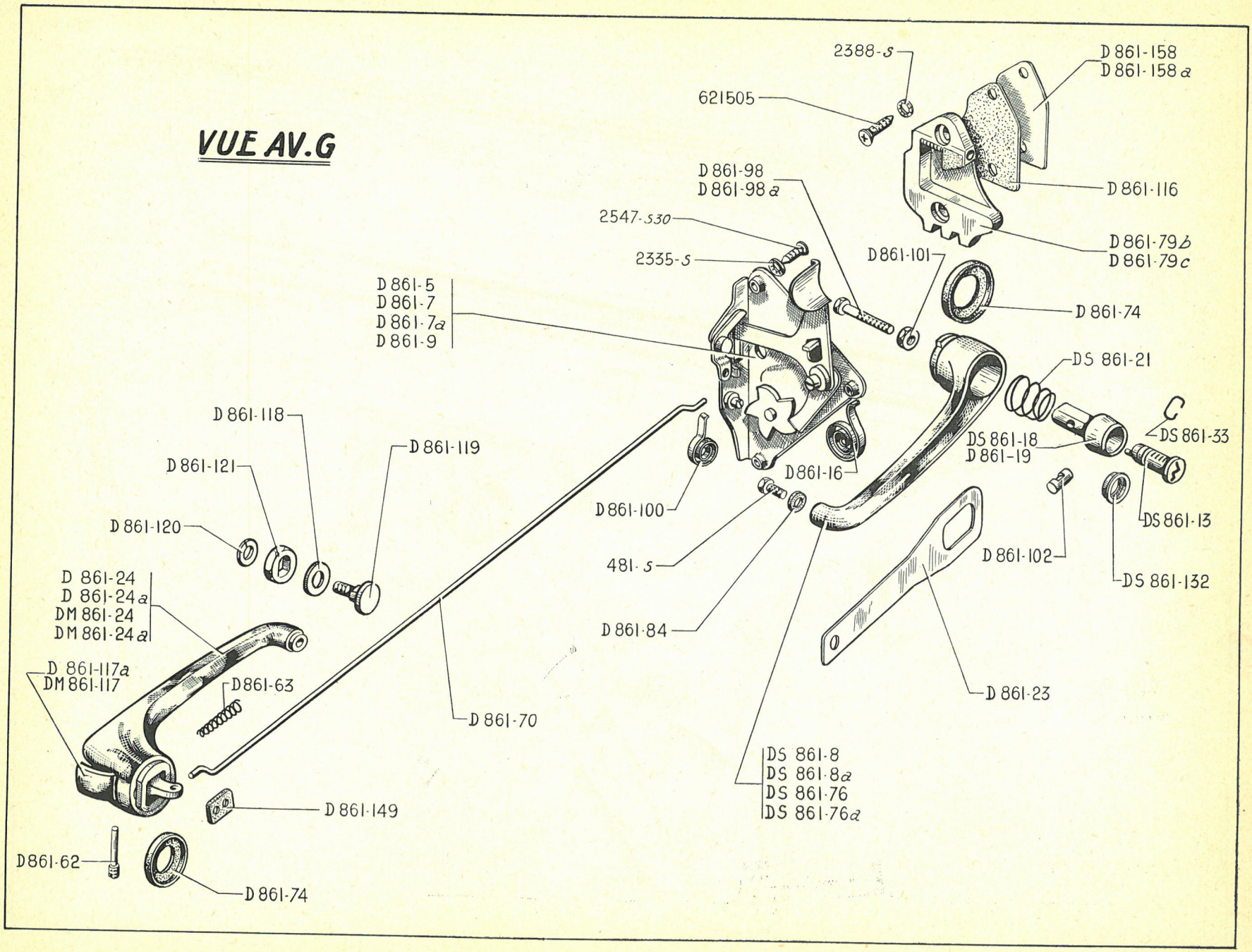
VUE AV.G
2388-S
621505
D 861-158
D 861-158 a
D 861-116
D 861-98
D 861-98 a
2547-S30
2335-S
D 861-79 b
D 861-79 c
D 861-101
D 861-74
D 861-5
D 861-7
D 861-7 a
D 861-9
DS 861-21
C
DS 861-33
DS 861-18
D 861-19
DS 861-13
D 861-118
D 861-119
D 861-121
D 861-120
D 861-16
D 861-100
481-S
D 861-84
D 861-102
DS 861-132
D 861-24
D 861-24 a
DM 861-24
DM 861-24 a
D 861-117 a
DM 861-117
D 861-63
D 861-70
D 861-23
DS 861-8
DS 861-8 a
DS 861-76
DS 861-76 a
D 861-149
D 861-62
D 861-74

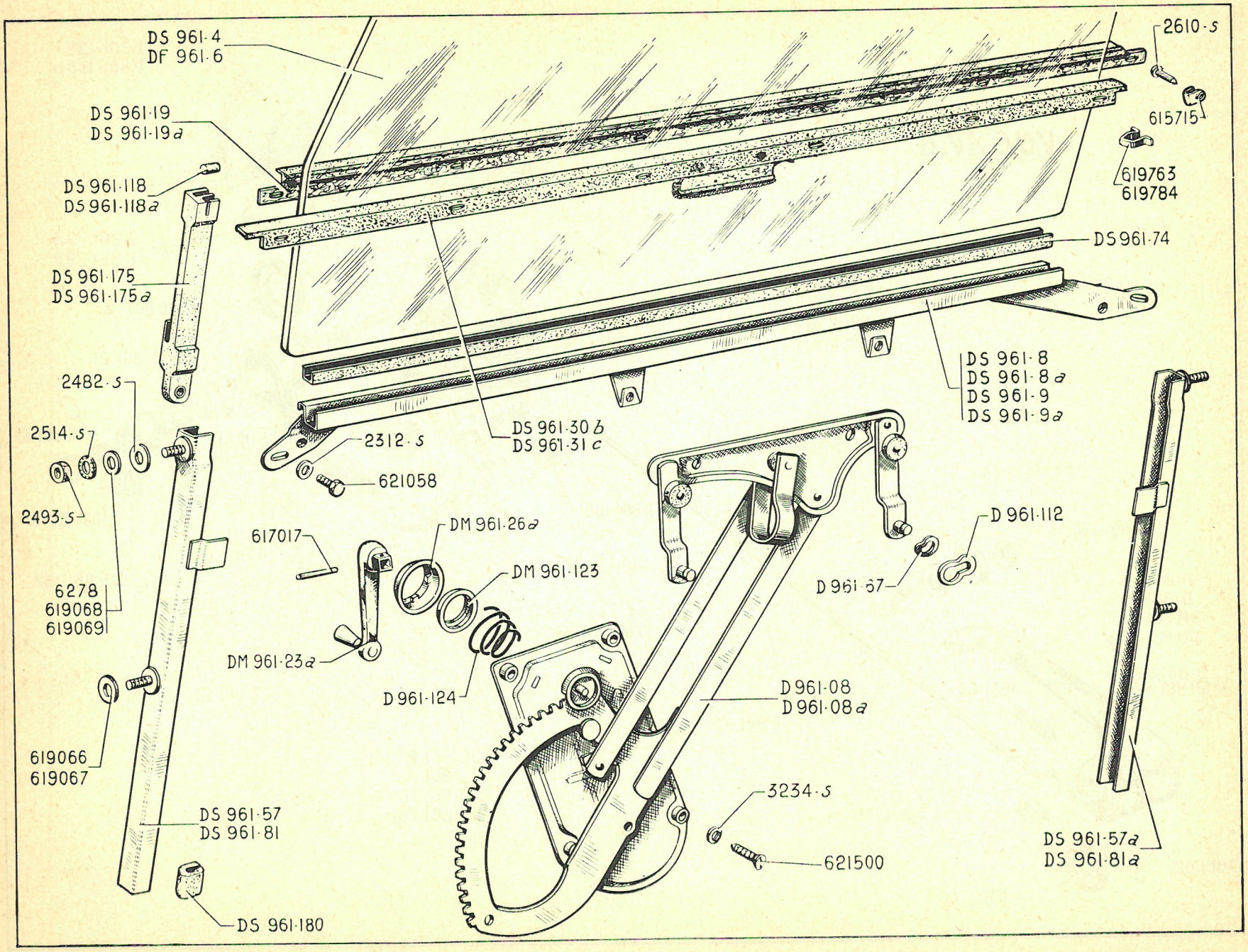
DS 961-4
DF 961-6
DS 961-19
DS 961-19 a
DS 961-118
DS 961-118 a
DS 961-175
DS 961-175 a
2482-S
2514-S
2493-S
6278
619068
619069
619066
619067
DS 961-57
DS 961-81
DS 961-180
2312-S
621058
DS 961-30 b
DS 961-31 c
617017
DM 961-26 a
DM 961-123
DM 961-23 a
D 961-124
D 961-08
D 961-08 a
3234-S
621500
D 961-67
D 961-112
2610-S
615715
619763
619784
DS 961-74
DS 961-8
DS 961-8 a
DS 961-9
DS 961-9 a
DS 961-57 a
DS 961-81 a

NUMÉRO	DÉSIGNATION	COEFF[t]
	POUR GLACE. Épaisseur 4 mm	
D 961-08	Lève-glace double bras de porte gauche (R. VI).	1
D 961-08a	Lève-glace double bras de porte droite (R. VI).	1
DS 961-4	Glace de porte AV (R. VI).	2
DF 961-6	Glace de porte AR (R. VI).	2
DS 961-8	Bas de glace de porte AV gauche, entr'axe de fixation 736 mm.	1
DS 961-8a	Bas de glace de porte AV droite, entr'axe de fixation 736 mm.	1
DS 961-9	Bas de glace de porte AR gauche, entr'axe de fixation 793 mm.	1
DS 961-9a	Bas de glace de porte AR droite, entr'axe de fixation 793 mm.	1
DS 961-19	Garniture d'étanchéité intérieure de glace de porte AV long. 741 mm (R. VI).	2
DS 961-19a	Garniture d'étanchéité intérieure de glace de porte AR long. 797 mm (R. VI).	2
DM 961-23a	Manivelle de lève-glace.	4
DM 961-26a	Embase de manivelle de lève-glace, diam. 45 mm (R. VI).	4
DS 961-30b	Garniture d'étanchéité extérieure de glace de porte AV, long. 777 mm.	2
DS 961-31c	Garniture d'étanchéité extérieure de glace de porte AR, long. 835 mm.	2
DS 961-57	Guide-glace long. 540 mm, 2 vis soudées à 280 mm d'entr'axe :	
	— AV de porte AR gauche.	1
	— AR de porte AR droite.	1
DS 961-57a	Guide-glace, long. 540 mm 2 vis soudées à 280 mm d'entr'axe :	
	— AV de porte AR droite.	1
	— AR de porte AR gauche.	1
D 961-67	Rondelle élastique de 10,9×19,02 de lève-glace sur bas de glace (R. VI).	8
DS 961-74	Caoutchouc de scellement des glaces de portes. Long. 737 mm, diam. ext. 8 mm, diam. int. 4 mm.	4
DS 961-81	Guide-glace, long. 570 mm 2 vis soudées à 280 mm d'entr'axe :	
	— AV de porte AV gauche.	1
	— AR de porte AV droite.	1
DS 961-81a	Guide-glace, long. 570 mm 2 vis soudées à 280 mm d'entr'axe :	
	— AV de porte AV droite.	1
	— AR de porte AV gauche.	1
D 961-112	Arrêtoir de fixation de lève-glace sur bas de glace (R. VI).	8
DS 961-118	Cale caoutchouc supérieure de 3,5×6 coulant de glace.	8
DS 961-118a	Cale caoutchouc infér. de 16×8×4 de coulant de glace.	8
DM 961-123	Coupelle de frottement d'embase de manivelle de lève-glace, 21×44×5,3.	4
D 961-124	Ressort de manivelle de lève-glace, diam. int. 32 mm et 45 mm.	4
DS 961-175	Coulant de glace (nylon), long. 158 mm (R. VI) :	
	— AV de porte AV et AR gauche.	2
	— AR de porte AV et AR droite.	2
DS 961-175a	Coulant de glace (nylon), long. 158 mm (R. VI) :	
	— AV de porte AV et AR droite.	2
	— AR de porte AV et AR gauche.	2
DS 961-180	Protecteur caoutchouc de guide-glace de porte AR, long. 30 mm (R. VI).	4
2.312-S	Rondelle de 5,5×9 de fixat. de bas de glace (R. III).	8
2.482-S	Rondelle plate de 7,5×14 fixat. de guide-glace à la partie supérieure (R. III).	4
2.493-S	Écrou H de 7×100 de blocage de guide-glace (R. III).	8
2.514-S	Rondelle crantée de 7,3×12 de fixation de guide-glace (R. VI).	8
2.610-S	Vis Parker de 3,5×15 de fixation de garniture d'étanchéité extérieure (R. VI).	8
3.234-S	Rondelle cuvette de 6 mm de fixation de lève-glace (R. III).	8
6.278	Rondelle de 7,5×20×2 de réglage de guide-glace à la partie supérieure (R. IV).	ALD
615.715	Écrou « Clips » de vis de fixation de garniture d'étanchéité ext. (R. VI).	8
617.017	Goupille cylindrique 3×20,5 de fixation de manivelle de lève-glace (R. IV).	4
619.066	Rondelle de 7,5×30×1 de réglage de guide-glace à la partie inférieure (R. IV).	ALD
619.067	Rondelle de 7,5×30×2 de réglage de guide-glace à la partie inférieure (R. IV).	ALD
619.068	Rondelle de 7,5×20×0,5 de réglage de guide-glace à la partie supérieure (R. IV).	ALD
619.069	Rondelle de 7,5×20×1 de réglage de guide-glace à la partie supérieure (R. II).	ALD
619.763	Agrafe de fixation de garniture d'étanchéité intér. de glace de porte (R. VI).	24
619.784	Agrafe de fixation de garniture d'étanchéité extér. de glace de porte (R. VI).	24
621.058	Vis TH de 5×9 de fixation de coulant sur bas de glace (R. IV).	8
621.500	Vis tête moletée de 5×12,5 de fixat. de lève-glace (R. VI).	16

NUMÉRO	DÉSIGNATION	COEFF.
	POUR GLACE. Épaisseur 6 mm	
D 961-08	Lève-glace double bras de porte gauche (R. VI).	1
D 961-08a	Lève-glace double bras de porte droite (R. VI).	1
DS 961-4a	Glace de porte AV (R. VI).	2
DF 961-6a	Glace de porte AR (R. VI).	2
DS 961-8b	Bas de glace de porte AV gauche, entr'axe de fixation 736 mm.	1
DS 961-8c	Bas de glace de porte AV droite, entr'axe de fixation 736 mm.	1
DS 961-9b	Bas de glace de porte AR gauche, entr'axe de fixation 793 mm.	1
DS 961-9c	Bas de glace de porte AR droite, entr'axe de fixation 793 mm.	1
DS 961-19	Garniture d'étanchéité intérieure de glace de porte AV long. 741 mm (R. VI).	2
DS 961-19a	Garniture d'étanchéité intérieure de glace de porte AR long. 797 mm (R. VI).	2
DS 961-23	Manivelle de lève-glace.	4
D 961-26	Embase de manivelle de lève-glace, diam. 45 mm (R. VI).	4
DS 961-30b	Garniture d'étanchéité extérieure de glace de porte AV, long. 777 mm.	2
DS 961-31c	Garniture d'étanchéité extérieure de glace de porte AR, long. 835 mm.	2
DS 961-57b	Guide-glace long. 540 mm, 2 vis soudées à 280 mm d'entr'axe :	
	— AV de porte AR gauche.	1
	— AR de porte AR droite.	1
DS 961-57c	Guide-glace, long. 540 mm 2 vis soudées à 280 mm d'entr'axe :	
	— AV de porte AR droite.	1
	— AR de porte AR gauche.	1
D 961-67	Rondelle élastique de 10,9×19,02 de lève-glace sur bas de glace (R. VI).	8
DS 961-74	Caoutchouc de scellement des glaces de portes. Long. 737 mm, diam. ext. 8 mm, diam. int. 4 mm.	4
DS 961-81b	Guide-glace, long. 570 mm 2 vis soudées à 280 mm d'entr'axe :	
	— AV de porte AV gauche.	1
	— AR de porte AV droite.	1
DS 961-81c	Guide-glace, long. 570 mm 2 vis soudées à 280 mm d'entr'axe :	
	— AV de porte AV droite.	1
	— AR de porte AV gauche.	1
D 961-112	Arrêtoir de fixation de lève-glace sur bas de glace (R. VI).	8
DS 961-118	Cale caoutchouc supér. de 3,5×6 de coulant de glace.	8
DS 961-118a	Cale caoutchouc infér. de 16×8×4 de coulant de glace.	8
D 961-123	Coupelle de frottement d'embase de manivelle de lève-glace, 21×44×5,3.	4
D 961-124	Ressort de manivelle de lève-glace, diam. int. 32 mm et 45 mm.	4
DS 961-175b	Coulant de glace (nylon), long. 158 mm (R. VI) :	
	— AV de porte AV et AR gauche.	2
	— AR de porte AV et AR droite.	2
DS 961-175c	Coulant de glace (nylon), long. 158 mm (R. VI) :	
	— AV de porte AV et AR droite.	2
	— AR de porte AV et AR gauche.	2
DS 961-180	Protecteur caoutchouc de guide-glace de porte AR, long. 30 mm (R. VI).	4
2.312-S	Rondelle de 5,5×9 de fixat. de bas de glace (R. III).	8
2.482-S	Rondelle plate de 7,5×14 fixation de guide-glace à la partie supérieure (R. III).	4
2.493-S	Écrou H de 7×100 de blocage de guide-glace (R. III).	8
2.514-S	Rondelle crantée de 7,3×12 de fixation de guide-glace (R. VI).	8
2.610-S	Vis Parker de 3,5×15 de fixation de garniture d'étanchéité extérieure (R. VI).	8
3.234-S	Rondelle cuvette de 6 mm de fixation de lève-glace (R. III).	8
6.278	Rondelle de 7,5×20×2 de réglage de guide-glace à la partie supérieure (R. IV).	ALD
615.715	Écrou « Clips » de vis de fixation de garniture d'étanchéité ext. (R. VI).	8
617.017	Goupille cylindrique 3×20,5 de fixation de manivelle de lève-glace (R. IV).	4
619.066	Rondelle de 7,5×30×1 de réglage de guide-glace à la partie inférieure (R. IV).	ALD
619.067	Rondelle de 7,5×30×2 de réglage de guide-glace à la partie inférieure (R. IV).	ALD
619.068	Rondelle de 7,5×20×0,5 de réglage de guide-glace à la partie supérieure (R. IV).	ALD
619.069	Rondelle de 7,5×20×1 de réglage de guide-glace à la partie supérieure (R. II).	ALD
619.763	Agrafe de fixation de garniture d'étanchéité intér. de glace de porte (R. VI).	24
619.784	Agrafe de fixation de garniture d'étanchéité extér. de glace de porte (R. VI).	24
621.058	Vis TH de 5×9 de fixation de coulant sur bas de glace (R. IV).	8
621.500	Vis tête moletée de 5×12,5 de fixat. de lève-glace (R. VI).	16

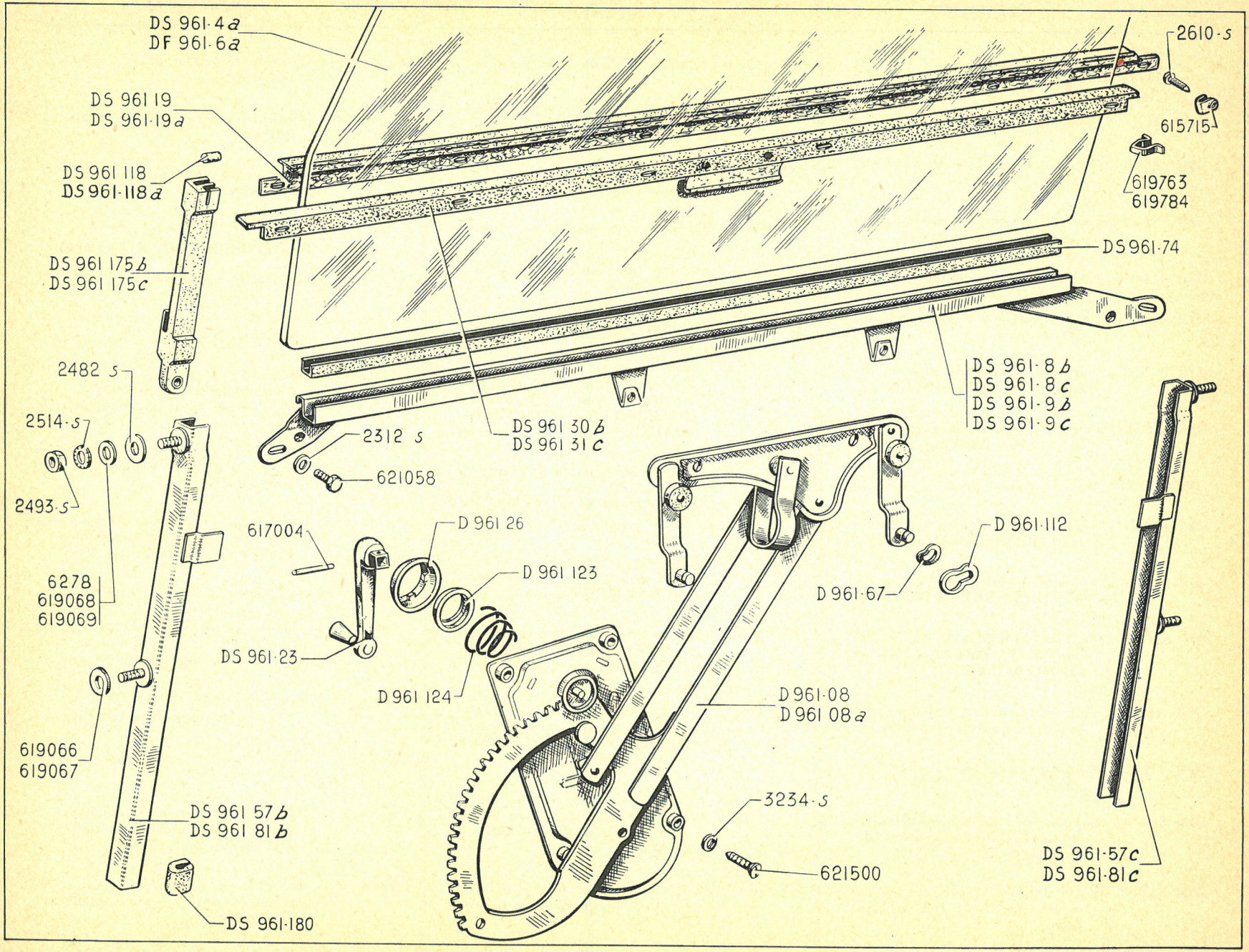
DS 961-4a
DF 961-6a
DS 961 19
DS 961-19a
DS 961 118
DS 961-118a
DS 961 175b
DS 961 175c
2482 s
2514-s
2493-s
6278
619068
619069
619066
619067
DS 961 57b
DS 961 81b
DS 961-180
2312 s
621058
DS 961 30b
DS 961 31c
2610-s
615715
619763
619784
DS 961-74
DS 961-8b
DS 961-8c
DS 961-9b
DS 961-9c
617004
D 961 26
D 961 123
DS 961-23
D 961 124
D 961-67
D 961-112
D 961-08
D 961 08a
3234-s
621500
DS 961-57c
DS 961-81c

NUMÉRO	DÉSIGNATION	COEFF^t
	Pour direction à droite voir page 169.	
DM 651-3	Couvercle de boîte à gants.	1
DM 822-03	Bandeau infér. de protection sur tablette d'auvent.	1
DM 822-04	Couvercle de support de commande électrique et mécanique (R. VI).	1
DM 822-05	Encadrement de compteur (R. VI).	1
DM 822-52	Butée caoutchouc d'appui de planche de bord.	1
DM 822-53	Couvercle central de planche de bord (sauf **AMBULANCE**).	1
DA 822-53	Couvercle central de planche de bord. **AMBULANCE.**	1
DM 822-54e	Planche de bord (partie centrale).	1
DA 822-65	Applique de finition de planche de bord (R. VI). **AMBULANCE.**	1
DB 822-65	Applique de finition de planche de bord (R. VI) **BREAK CONFORT**	1
DC 822-65	Applique de finition de planche de bord (R. VI) **BREAK LUXE** et **COMMERCIALE.**	1
DM 822-67	Garniture de finition de passage du levier de commande des vitesses.	1
DM 822-75	Garniture caoutchouc de bandeau infér.	1
DM 822-76b	Support de commande électrique et mécanique (sous arbre de direction).	1
DM 822-87	Patte de fixat. supér. gauche de planche de bord (partie centrale).	1
DM 822-141	Planche de bord avec garniture.	1
DM 853-69a	Tôle de finition entre pare-brise et planche de bord (sans support).	1
DM 853-78	Tôle d'habillage sous planche de bord, long. 1,157 m.	1
DF 981-70	Garniture de plancher de pédale.	1
DF 981-78	Garniture de tablier, partie infér., côté gauche.	1
DM 981-81	Garniture de tablier, partie infér., côté droit.	1
DB 981-83	Garniture de longeron et brancard de bas de caisse côté gauche **BREAK LUXE** et **COMMERCIALE.**	1
DB 981-83a	Garniture de longeron et brancard de bas de caisse côté droit **BREAK LUXE** et **COMMERCIALE.**	1
DF 981-83	Garniture de longeron et brancard de bas de caisse, côté gauche **FAMILIALE.**	1
DF 981-83a	Garniture de longeron et brancard de bas de caisse, côté droit **FAMILIALE.**	1
DM 981-83	Garniture de longeron et brancard de bas de caisse gauche **BREAK CONFORT** et **AMBULANCE.**	1
DM 981-83a	Garniture de longeron et brancard de bas de caisse droit **BREAK CONFORT** et **AMBULANCE.**	1
DS 984-3	Clé caoutchouc de tôle de finition de pare-brise (vendu au mètre) (R. VI).	ALD
DM 985-86	Garniture de tablier, partie supér., côté droit.	1
DF 985-98	Garniture centrale de logement moteur.	1
DF 985-99	Garniture de tablier, partie supér., côté gauche.	1

BOULONNERIE DE FIXATION

Classement alphabétique.

2.323-S	Écrou H de 5×75 de fixation de butée (R. III).	1
615.712	Écrou clips de fixation (R. VI) :	
	— de planche de bord supér.	3
	— d'encadrement de compteur.	2
615.714	Écrou clips de fixation de couvercle sur planche de bord centrale (R. VI).	2
615.715	Écrou clips de fixation de couvercle de support de commande électrique et mécanique (R. VI).	2
2.312-S	Rondelle plate de 5,5×9 de fixation (R. III) :	
	— de planche de bord centrale.	3
	— de planche de bord supér.	3
	— bandeau infér. de protection.	3
2.334-S	Rondelle crantée de 5,2×9,4 de fixat. de patte centrale (R. VI).	5
619.022	Rondelle plate de vis de fixat. de butée (R. IV).	1
2.499-S	Vis Parker de fixat. de couvercle de support de commande mécanique et électrique (R. VI).	2
2.508-S	Vis TFB de 4,85×16 de fixat. d'encadrement de compteur (R. VI).	2

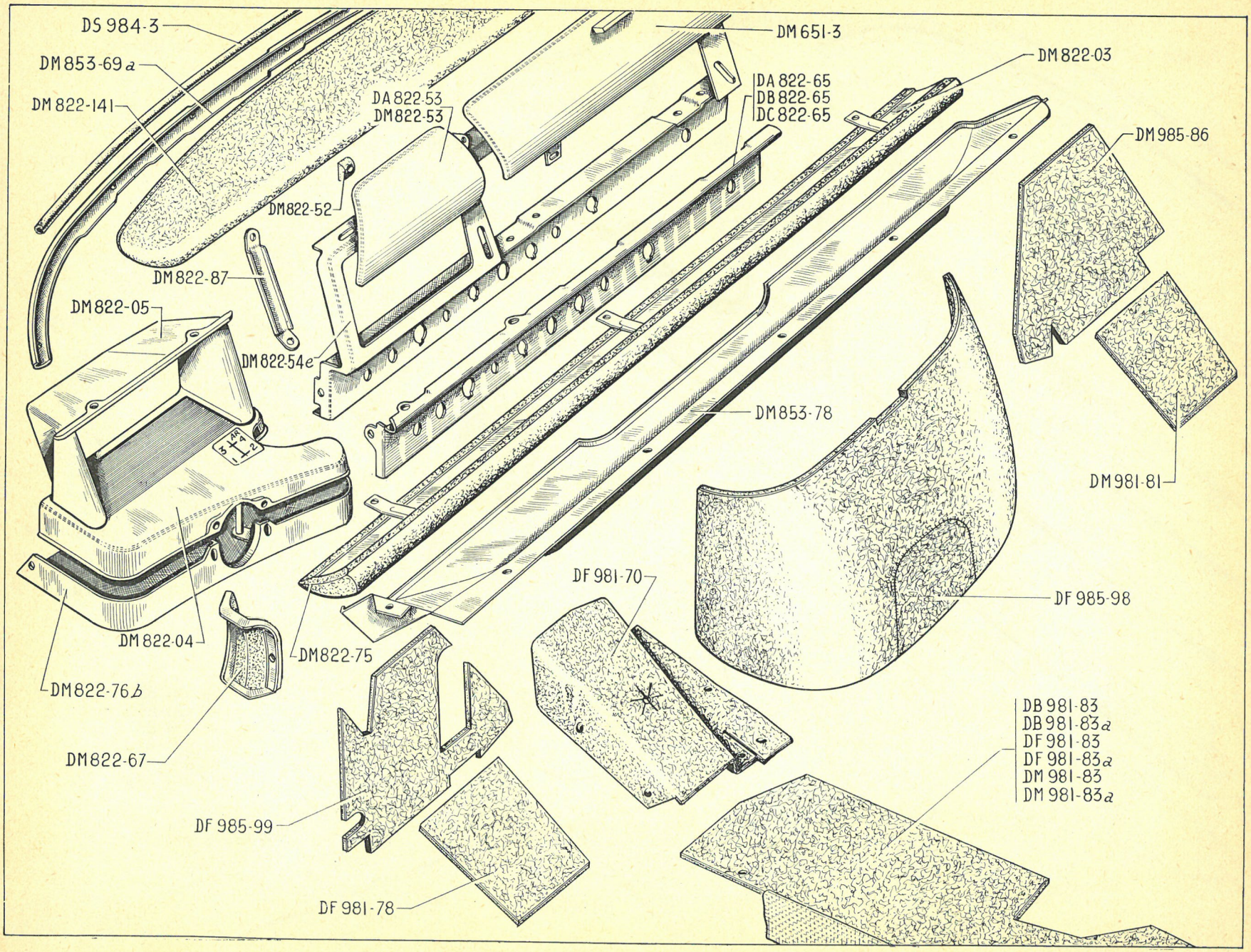
DS 984-3
DM 853-69 a
DM 822-141
DM 651-3
DM 822-03
DA 822-65
DB 822-65
DC 822-65
DA 822-53
DM 822-53
DM 985-86
DM 822-52
DM 822-87
DM 822-05
DM 822-54 e
DM 853-78
DM 981-81
DF 981-70
DF 985-98
DM 822-04
DM 822-75
DM 822-76 b
DM 822-67
DB 981-83
DB 981-83 a
DF 981-83
DF 981-83 a
DM 981-83
DM 981-83 a
DF 985-99
DF 981-78

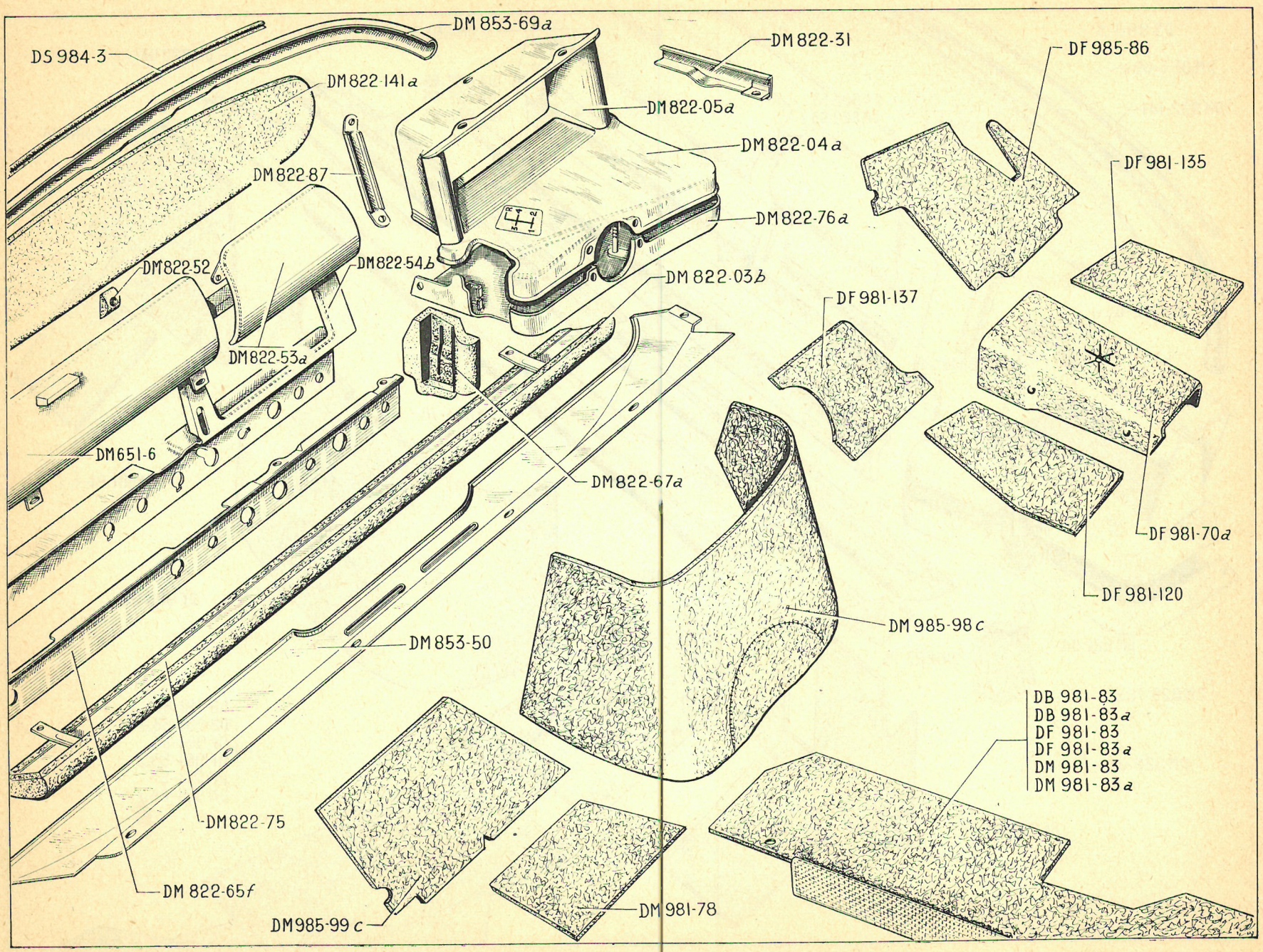
DS 984-3
DM 853-69a
DM 822-141a
DM 822-31
DM 822-05a
DM 822-04a
DM 822-87
DM 822-76a
DF 985-86
DF 981-135
DM 822-52
DM 822-54b
DM 822-03b
DM 822-53a
DF 981-137
DM 651-6
DM 822-67a
DF 981-70a
DF 981-120
DM 985-98c
DM 853-50
DB 981-83
DB 981-83a
DF 981-83
DF 981-83a
DM 981-83
DM 981-83a
DM 822-75
DM 822-65f
DM 985-99c
DM 981-78

NUMÉRO	DÉSIGNATION	COEFF.
	Pour direction à gauche voir page 166.	
DM 651-6	Couvercle de boîte à gants.	1
DM 822-03b	Bandeau infér. de protection sur tablette d'auvent.	1
DM 822-04a	Couvercle de support de commande électrique et mécanique (R. VI).	1
DM 822-05a	Encadrement de compteur (R. VI).	1
DM 822-31	Tôle de finition entre grille et cadre de compteur.	1
DM 822-52	Butée caoutchouc d'appui de planche de bord.	1
DM 822-53a	Couvercle central de planche de bord.	1
DM 822-54b	Planche de bord (partie centrale).	1
DM 822-65f	Applique de finition de planche de bord (R. VI).	1
DM 822-67a	Garniture de finition de passage du levier de commande des vitesses.	1
DM 822-75	Garniture caoutchouc de bandeau infér.	1
DM 822-76a	Support de commande électrique et mécanique (sous arbre de direction).	1
DM 822-87	Patte de fixat. supér. gauche de planche de bord (partie centrale)	1
DM 822-141a	Planche de bord supér.	1
DM 853-50	Tôle d'habillage sous planche de bord, long. 1,157 m.	1
DM 853-69a	Tôle de finition entre pare-brise et planche de bord (sans support).	1
DF 981-70a	Garniture de plancher de pédale.	1
DM 981-78	Garniture de tablier, partie infér. côté gauche.	1
DB 981-83	Garniture de longeron et brancard de bas de caisse côté gauche **BREAK-LUXE.**	1
DB 981-83a	Garniture de longeron et brancard de bas de caisse, côté droit **BREAK-LUXE.**	1
DM 981-83	Garniture de longeron et brancard de bas de caisse, côté gauche **BREAK-CONFORT.**	1
DM 981-83a	Garniture de longeron et brancard de bas de caisse, côté droit. **BREAK-CONFORT.**	1
DF 981-83	Garniture de longeron et brancard de bas de caisse, côté gauche **FAMILIALE.**	1
DF 981-83a	Garniture de longeron et brancard de bas de caisse, côté droit. **FAMILIALE.**	1
DF 981-120	Garniture de tablier, partie infér., côté droit (partie latérale gauche).	1
DF 981-135	Garniture de tablier, partie infér., côté droit (partie latérale droite).	1
DF 981-137	Garniture supér. de planche, côté gauche.	1
DS 984-3	Clé caoutchouc de tôle de finition de pare-brise (vendu au mètre) (R. VI).	ALD
DF 985-86	Garniture de tablier, partie supér., côté droit.	1
DM 985-98c	Garniture centrale de logement moteur.	1
DM 985-99c	Garniture de tablier, partie supér., côté gauche.	1

BOULONNERIE DE FIXATION

Classement alphabétique.

2.323-S	Écrou H de 5×75 de fixation de butée (R. III).	1
615.712	Écrou clips de fixat. (R. VI) :	
	— de planche de bord supér.	3
	— d'encadrement de compteur.	2
615.714	Écrou clips de fixat. de couvercle sur planche de bord centrale (R. VI).	2
615.715	Écrou clips de fixat. de couvercle de support de commande électrique et mécanique. (R. VI).	2
2.312-S	Rondelle plate de 5,5×9 de fixat. (R. III).	
	— de planche de bord centrale.	3
	— de planche de bord supér.	3
	— bandeau infér. de protection.	3
2.334-S	Rondelle crantée de 5,2×9,4 de fixat. de patte centrale (R. VI).	5
619.022	Rondelle plate de vis de fixat. de butée (R. IV).	1
2.499-S	Vis Parker de fixation de couvercle de support de commande mécanique et électrique (R. VI).	2
2.508-S	Vis TFB de 4,85×16 de fixat. d'encadrement de compteur (R. VI).	2

NUMÉRO	DÉSIGNATION	COEFF.
D 175-92	Butée caoutchouc de tôle de fermeture de serrure.	1
DF 844-07	Charnière de porte supér. AR, côté gauche.	1
DF 844-07a	Charnière de porte supér. AR, côté droit.	1
DF 844-27	Béquille femelle de porte supér. AR (R. VI).	1
DF 844-28	Doigt d'accrochage de béquille (R. VI).	1
DF 844-45	Porte supér. (nue) AR.	1
DF 844-48	Compas de maintien de porte infér. AR, côté gauche (R. VI).	1
DF 844-48a	Compas de maintien de porte infér. AR, côté droit (R. VI).	1
DF 844-49	Support avec axe de fixat. de béquille sur caisse	1
DF 844-56	Béquille mâle de porte supér. AR (R. VI).	1
DF 844-60	Charnière supér. de porte infér. AR, long. 1,080 m (R. VI).	1
DF 844-82	Arrêtoir de fixat. de compas sur panneau AR.	2
DF 844-84	Entretoise de 7,5 × 25 × 4 de fixat. de charnière sur porte supér. AR	4
DF 844-87	Garniture extér. d'étanchéité de porte supér., long. 3,300 m.	1
DF 844-89	Garniture extér. d'étanchéité infér. de porte supér., long. 1,150 m.	1
DF 844-90	Rondelle de 7,5 × 26 × 4 de fixat. de charnière supér.	6
DF 844-98	Charnière infér. de porte infér. AR, long. 1,080 m (R. VI).	1
DF 844-102	Support de charnière de porte supér.	2
DF 844-103	Axe d'articulation de porte supér. AR, diam. 10 mm-long. 18,5 mm	1
DF 844-128	Cale d'étanchéité de porte supér. AR.	2
DF 844-138	Axe d'articulation de doigt d'accrochage de béquille (R. VI).	1
DF 844-139	Ressort de doigt d'accrochage de béquille (R. VI).	1
DF 844-142	Butée caoutchouc de 10 × 10,5 × 4 de fixat. de béquille (R. VI).	1
DF 844-143	Entretoise de 7,5 × 17 × 10 de fixat. de béquille (R. VI).	1
DF 844-158	Porte infér. (nue) AR.	1
DF 844-159	Axe de charnière de porte infér., long. 1,080 m (R. VI).	1
DF 844-160	Rondelle caoutchouc de 6,5 × 20 × 4 de fixat. de béquille sur caisse (R. VI).	1
DF 844-165	Renfort caoutchouc intér. de garniture supér. de porte AR, long. 3,300 m (R. VI).	1
DF 844-166	Renfort caoutchouc intér. de garniture infér. de porte AR, long. 1,150 m (R. VI).	1
DM 854-4	Chevron de porte.	2
DF 854-50	Jonc infér. de porte supér. AR.	1
DF 854-52	Applique de finition sur charnière supér., côté gauche.	1
DF 854-52a	Applique de finition sur charnière supér., côté droit.	1
DF 854-67	Garniture caoutchouc entre pavillon et porte supér. AR, long. 1,064 m.	1
DS 854-77	Rondelle d'étanchéité de chevron.	4
DF 854-85	Applique de finition de garniture de pavillon et porte supér. AR.	1
DS 861-13	Jeu de 4 barillets de portes AV de porte AR supér. et commutateur (R. VI).	1
DS 861-18	Bouton poussoir (R. VI).	1
DS 861-21	Ressort de rappel de bouton poussoir.	1
DF 861-22	Pène de serrure (R. VI).	1
DS 861-33	Jonc de barillet (R. VI).	1
D 861-34	Ressort de rappel de pène de serrure, long. 26 mm.	1
D 861-51	Rondelle caoutchouc de 30 × 36 × 2 de guide de poussoir.	1
D 861-53	Axe de 6 mm, long. sous tête 25,5 d'articulation de pène de serrure	1
D 861-59	Guide de bouton poussoir, long. 32 mm.	1

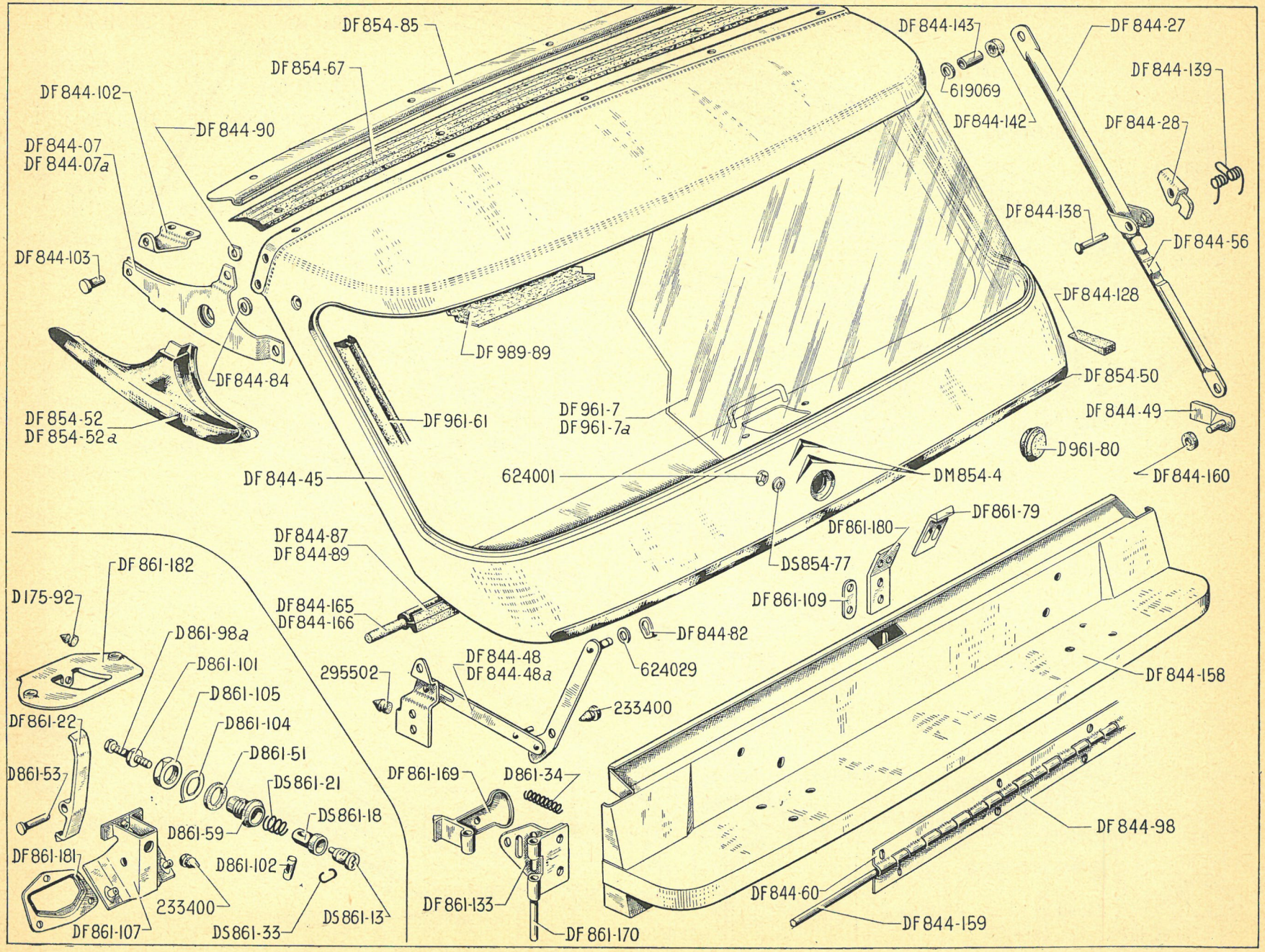
DF 854-85
DF 854-67
DF 844-102
DF 844-90
DF 844-07
DF 844-07a
DF 844-103
DF 844-84
DF 854-52
DF 854-52a
DF 989-89
DF 961-61
DF 961-7
DF 961-7a
DF 844-45
624001
DF 844-143
619069
DF 844-142
DF 844-27
DF 844-139
DF 844-28
DF 844-138
DF 844-56
DF 844-128
DF 854-50
DF 844-49
D 961-80
DF 844-160
DM 854-4
DF 861-180
DF 861-79
DS 854-77
DF 861-109
DF 844-87
DF 844-89
DF 844-165
DF 844-166
DF 844-82
624029
DF 844-48
DF 844-48a
295502
233400
DF 844-158
DF 861-182
D 175-92
D 861-98a
D 861-101
D 861-105
D 861-104
D 861-51
DS 861-21
DS 861-18
D 861-59
DF 861-22
D 861-53
DF 861-181
D 861-102
233400
DF 861-107
DS 861-33
DS 861-13
DF 861-169
D 861-34
DF 861-133
DF 861-170
DF 844-98
DF 844-60
DF 844-159

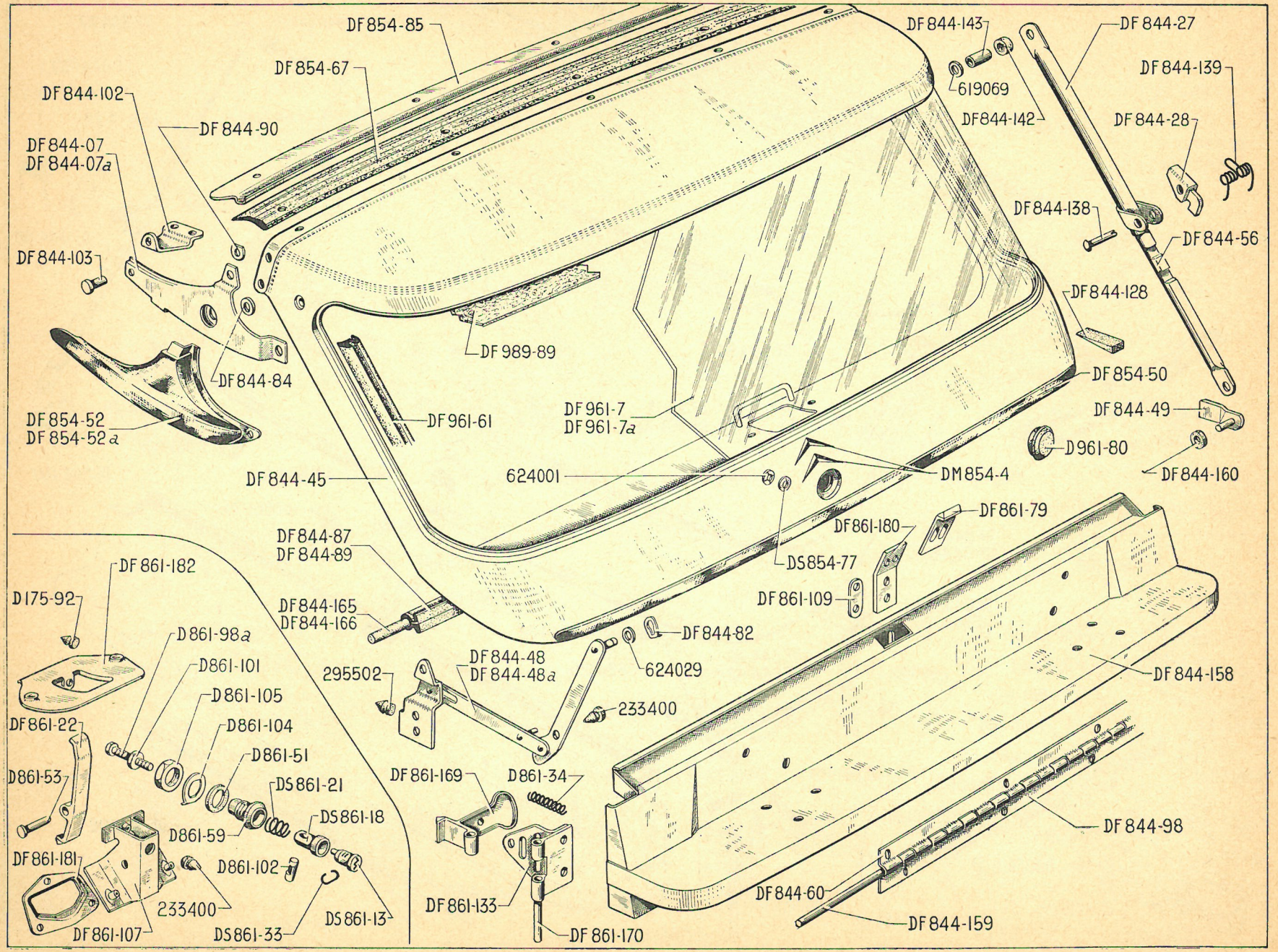
DF 854-85
DF 854-67
DF 844-102
DF 844-90
DF 844-07
DF 844-07a
DF 844-103
DF 844-84
DF 854-52
DF 854-52a
DF 989-89
DF 961-61
DF 961-7
DF 961-7a
DF 844-45
624001
DF 844-143
619069
DF844-142
DF 844-27
DF 844-139
DF 844-28
DF 844-138
DF 844-56
DF 844-128
DF 854-50
DF 844-49
D961-80
DF 844-160
DM 854-4
DF 861-79
DF 861-180
DS 854-77
DF 861-109
DF 844-158
DF 844-98
DF 844-60
DF 844-159
DF 844-82
624029
233400
DF 844-48
DF 844-48a
295502
DF 844-87
DF 844-89
DF 844-165
DF 844-166
DF 861-182
D175-92
D861-98a
D861-101
D861-105
D861-104
D861-51
DS 861-21
DS 861-18
DF 861-22
D861-53
D861-59
DF 861-181
D861-102
233400
DF 861-107
DS 861-33
DS 861-13
DF 861-169
D861-34
DF 861-133
DF 861-170

NUMÉRO	DÉSIGNATION	COEFF^t
DF 861-79	Cache de serrure de porte AR (R. VI).	3
D 861-98a	Vis de réglage, long. sous tête 51 mm.	1
D 861-101	Écrou H de 5×75 de blocage de vis de réglage de bouton poussoir	1
D 861-102	Verrou de barillet (R. VI).	1
D 861-104	Arrêtoir de 28×40 d'arrêt de guide de poussoir.	1
D 861-105	Écrou H de 30×150 de blocage de guide de poussoir.	1
DF 861-107	Boîtier de serrure (R. VI).	1
DF 861-109	Renfort de fixat. de gâche de porte infér.	1
DF 861-133	Support de pène de serrure de porte infér. AR (R. VI).	1
DF 861-169	Levier de pène de serrure de porte infér. AR (R. VI).	2
DF 861-170	Axe d'articulation de 6×63 de pène de serrure de porte infér. AR (R. VI).	1
DF 861-180	Support de gâche de serrure de porte supér. AR.	1
DF 861-181	Boîtier de pène de serrure de porte supér. AR.	1
DF 861-182	Tôle de fermeture de serrure de porte supér. AR.	1
DF 961-7	Glace de porte supér. AR (R. VI).	1
DF 961-7a	Glace de porte supér. AR, épais. 6 mm (R. VI). **U.S.A.**	1
DF 961-61	Caoutchouc de glace de porte supér. AR.	1
D 961-80	Bouchon obturateur de panneau infér. de porte supér.	4
DF 989-89	Garniture de porte supér. AR.	1
	BOULONNERIE DE FIXATION	
106-S-30	Vis TFB de 4×17 de fixation d'applique de finition de porte supér. (R. III).	5
480-S	Vis TH de 7×14 de fixat. de charnière supér. (R. III)	10
486-S-30	Vis TH de 7×22,5 de fixat. de serrure sur porte infér. (R. III).	4
487-S-30	Vis TH de 7×25 de fixat. de charnière de porte supér. (R. III).	4
489-S-30	Vis TH de 7×30 de fixat. de béquille sur porte supér. (R. III).	1
2.262-S	Rondelle plate de 4,25×10 d'applique de pavillon (R. III).	5
2.271-S	Écrou de 4×75 de fixat. : (R. III) — d'applique de pavillon. — de jonc infér.	 10 5
2.338	Vis TH de 5×20 de fixat. de compas sur panneau AR (R. III).	6
2.482-S	Rondelle plate de 7,5×14 de fixat. de charnière infér. (R. III).	5
2.502-S-30	Vis TR de 5×12 de support de gâche sur porte infér. AR (R. VI)	2
2.514-S	Rondelle crantée de 7,3×12 de fixat. de serrure (R. VI).	4
2.547-S-30	Vis TFB de 5×12,5 de fixat. de tôle de fermeture de serrure (R. VI).	2
2.548-S-30	Vis TR de 6×16,5 de fixat. de boîtier de serrure (R. VI).	3
89.840	Rondelle plate de 8,5×15×1,5 de fixat. de compas (R. II).	2
233.400	Butée caoutchouc de compas (R. IV).	2
295.502	Butée caoutchouc de compas (R. IV).	2
619.069	Rondelle de 7,5×20×1 d'arrêt de béquille sur caisse (R. II).	1
619.133	Rondelle plate de 5,5×15×1,5 de fixat. (R. IV). — de gâche. — de compas.	 2 4
624.001	Rondelle élastique, trou de 4 mm, de fixat. de chevron (R. VI).	4
624.029	Rondelle élastique de 8,4×17×2 de fixat. de compas sur porte infér. AR (R. VI).	2

NUMÉRO	DÉSIGNATION	COEFF^t
A 615-84	Butée caoutchouc de support de butoir **BREAK LUXE** et **COMMERCIALE.**	2
A 982-99	Caoutchouc d'étanchéité de plancher AR (536 × 25 × 10) (R. VI). **FAMILIALE**	1
DA 744-15	Plancher amovible de dossier de siège AR, côté gauche **AMBULANCE.**	1
DA 744-16	Plancher amovible de coussin de siège AR, côté droit **AMBULANCE.**	1
DA 744-19	Plancher amovible de coussin de siège AR, côté gauche **AMBULANCE.**	1
DA 744-24	Plancher amovible de dossier de siège AR, côté droit, **AMBULANCE.**	1
DC 744-34	Plancher AR, long. 829 mm, larg. 959 mm **BREAK LUXE** et **AMBULANCE.**	1
DF 744-34	Plancher AR de fond de coffre **FAMILIALE.**	1
DB 744-35	Support de plancher fixe **BREAK.**	2
DB 744-36	Plancher AR, long. 415 mm, larg. 134 mm **BREAK.**	2
DB 744-37	Plancher fixe AR, long. 415 mm, larg. 392 mm **BREAK.**	2
DB 744-38	Butoir de plancher de coussin **BREAK LUXE - COMMERCIALE** et **AMBULANCE.**	2
DA 744-39	Traverse support d'articulation de plancher amovible, entr'axes de fixat. des charnières 392 mm et 172 mm **AMBULANCE.**	1
DB 744-39	Traverse support d'articulation de plancher amovible, entr'axes de fixat. des charnières 942 mm. **BREAK LUXE** et **COMMERCIALE.**	1
DB 744-40	Traverse AR de plancher intermédiaire (entre banquette AR et strapontin).	1
DB 744-41	Plancher intermédiaire (entre banquette AR et strapontin **BREAK LUXE** et **COMMERCIALE.**	1
DB 744-41a	Plancher intermédiaire (entre banquette AR et strapontin) **BREAK CONFORT.**	1
DB 744-47	Butée de ressort de maintien de plancher amovible de dossier AR (R. VI) **BREAK LUXE** et **COMMERCIALE.**	1
DB 744-48	Plancher amovible de coussin AR **BREAK LUXE** et **COMMERCIALE.**	1
DB 744-49	Plancher amovible de dossier de banquette AR **BREAK LUXE** et **COMMERCIALE.**	1
DF 744-75	Patte latérale de fixat. de plancher AR, côté gauche **FAMILIALE.**	1
DF 744-76	Patte latérale de fixat. de plancher AR, côté droit **FAMILIALE.**	1
DF 744-80	Caoutchouc d'étanchéité de plancher AR, long. 3,650 m (R. VI) **FAMILIALE.**	1
DC 744-103	Axe de charnière de plancher AR, long. 80 mm (R. VI) **COMMERCIALE.**	1
DB 744-104	Ressort de maintien de plancher amovible de dossier AR (R. VI) **BREAK LUXE** et **COMMERCIALE.**	1
DC 744-138	Charnière mâle de plancher AR (R. VI) **COMMERCIALE.**	1
DB 744-139	Charnière femelle de plancher AR amovible **BREAK.**	2
DC 744-143	Charnière femelle de plancher AR (R. VI) **COMMERCIALE.**	1
DB 744-166	Tôle de finition de plancher amovible de dossier de banquette AR côté gauche **BREAK LUXE** et **COMMERCIALE.**	1
DB 744-166a	Tôle de finition de plancher amovible de dossier de banquette AR côté droit **BREAK LUXE** et **COMMERCIALE.**	1
DB 744-176	Caoutchouc d'insonorisation de plancher AR mobile long. 370 mm. **BREAK.**	2
DB 744-179	Butée caoutchouc de plancher AR (R. VI) **BREAK.**	4
DM 826-55	Caoutchouc d'étanchéité entre traverse AV d'Unit AR et traverse infér. de caisse (700 × 20 × 8) (R. VI) **FAMILIALE.**	1
DB 863-12	Loqueteau de dossier de banquette AR **BREAK LUXE - COMMERCIALE** et **AMBULANCE.**	2
DB 863-31	Ressort de rappel de pène de loqueteau (R. VI). **BREAK LUXE - COMMERCIALE** et **AMBULANCE.**	2
DB 863-61	Cale de réglage de loqueteau, épais. 2 mm **BREAK LUXE - COMMERCIALE** et **AMBULANCE.**	ALD
DB 863-61a	Cale de réglage de loqueteau épais. 1 mm **BREAK LUXE - COMMERCIALE** et **AMBULANCE.**	ALD

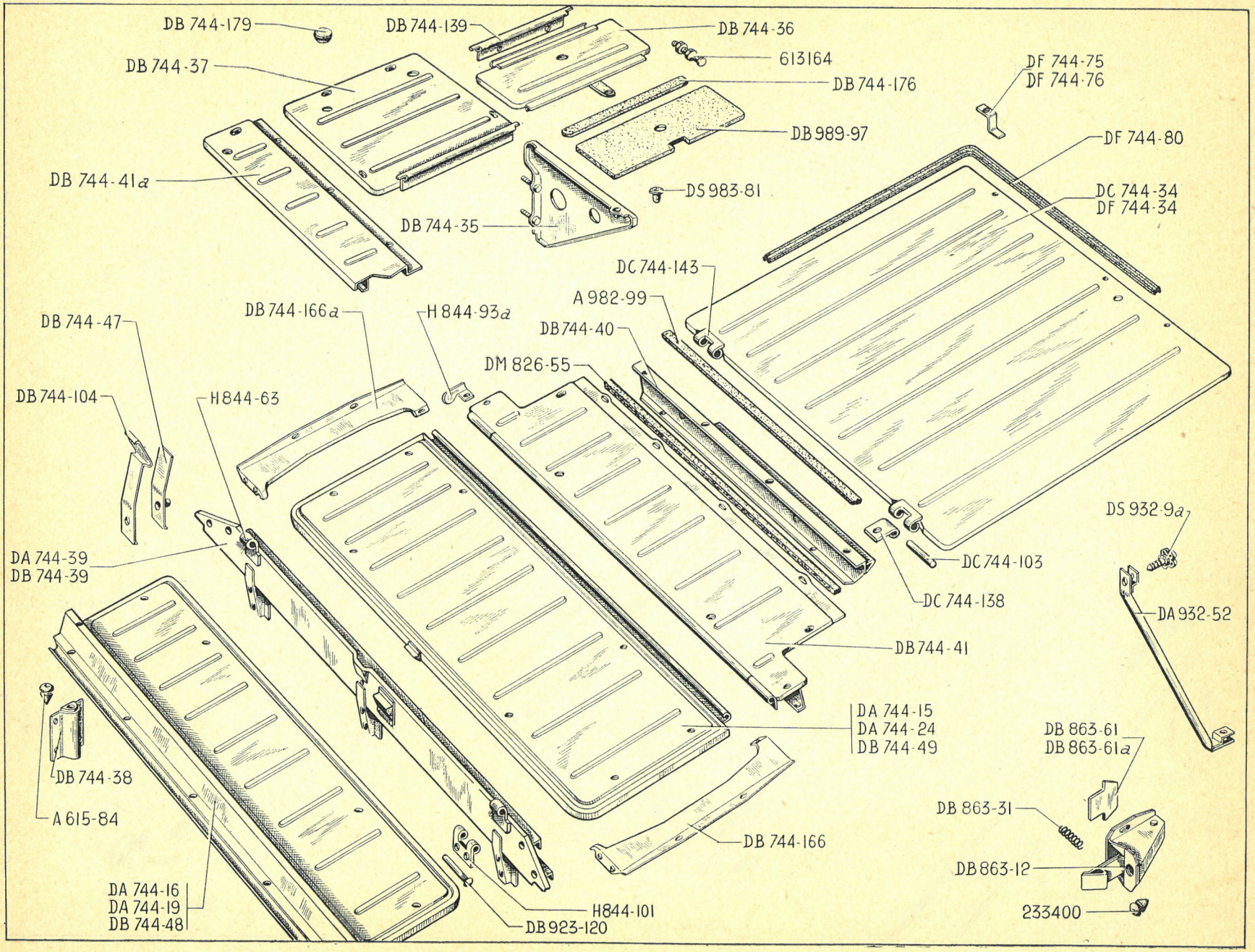
DB 744-179
DB 744-139
DB 744-36
613164
DB 744-37
DB 744-176
DF 744-75
DF 744-76
DB 989-97
DF 744-80
DB 744-41a
DS 983-81
DC 744-34
DF 744-34
DB 744-35
DC 744-143
A 982-99
DB 744-166a
H 844-93a
DB 744-47
DB744-40
DM 826-55
DB744-104
H844-63
DS 932-9a
DA 744-39
DB 744-39
DC 744-103
DC 744-138
DA 932-52
DB744-41
DA 744-15
DA 744-24
DB 744-49
DB 863-61
DB 863-61a
DB744-38
A 615-84
DB 744-166
DB 863-31
DB 863-12
DA 744-16
DA 744-19
DB 744-48
H844-101
DB 923-120
233400

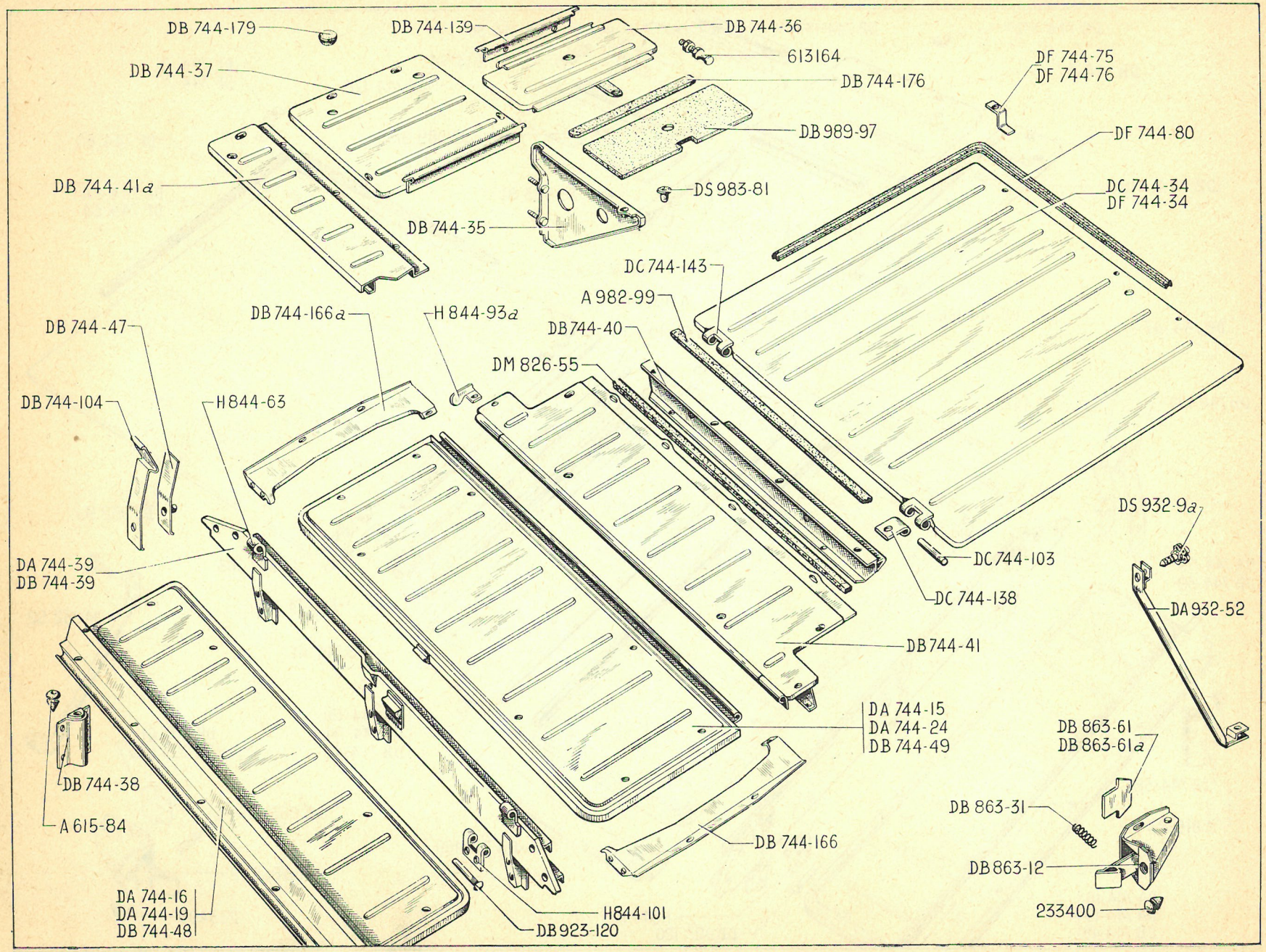
DB 744-179
DB 744-139
DB 744-36
613164
DB 744-37
DB 744-176
DF 744-75
DF 744-76
DB 989-97
DF 744-80
DB 744-41a
DS 983-81
DC 744-34
DF 744-34
DB 744-35
DC 744-143
A 982-99
DB 744-166a
H 844-93a
DB 744-47
DB744-40
DM 826-55
DB 744-104
H 844-63
DS 932-9a
DC 744-103
DA 744-39
DB 744-39
DC 744-138
DA 932-52
DB 744-41
DA 744-15
DA 744-24
DB 744-49
DB 863-61
DB 863-61a
DB 744-38
DB 863-31
A 615-84
DB 744-166
DB863-12
DA 744-16
DA 744-19
DB 744-48
233400
H844-101
DB 923-120

NUMÉRO	DÉSIGNATION	COEFFs
DS 932-9a	Bouton de blocage de béquille **AMBULANCE.**	2
DA 932-52	Béquille de dossier AR côté droit **AMBULANCE.**	1
DB 923-120	Axe de charnière de coussin de sièges AR **AMBULANCE.**	4
DS 983-81	Bouchon d'étanchéité sur plancher **COMMERCIALE.**	2
DB 989-97	Garniture feutre de plancher AR mobile **BREAK.**	2
H 844-63	Charnière mâle de plancher de coussin **BREAK LUXE** et **COMMERCIALE.**	2
H 844-93a	Butée de charnière de dossier **BREAK LUXE - COMMERCIALE** et **AMBULANCE.**	1
H 844-101	Charnière femelle de plancher amovible de coussin AR **BREAK LUXE - COMMERCIALE** et **AMBULANCE.**	2

BOULONNERIE DE FIXATION

NUMÉRO	DÉSIGNATION	COEFFs
124-S-30	Vis TR de 5×12,5 de fixat. de butée de charnière (R. III).	1
155-S-30	Vis TF 5×15 de fixat. de charnière sur plancher de coussin AR (R. III).	4
2.322-S	Écrou de 5×75 de blocage de vis de butée (R. III).	1
2.308-S	Vis TFB de 4,85×16 de fixat. de support butoir (R. III)	8
2.510-S-30	Vis TFB de 5×20 de fixat. de plancher de dossier et coussin (R. VI)	17
2.548-S-30	Vis TR de 5×16,5 de fixat. de butée de ressort (R. VI).	1
2.234-S	Rondelle crantée de 5,2×9,4 de fixat. de plancher de dossier et coussin (R. III).	17

NUMÉRO	DÉSIGNATION	COEFFs
233.400	Butée caoutchouc de loqueteau (R. IV).	2
613.164	Bouton à gorge d'accrochage de plancher mobile sur passage de roue (R. VI).	2
619.067	Rondelle de 7,5×30×2 de fixat. de supports de plancher AR sur longeron (R. IV).	4
619.122	Rondelle de 5,5×12×1 de vis de fixat. de plancher AR (R. III).	13
619.133	Rondelle de 5,25×15×1,5 (R.IV) de :	
	— plancher intermédiaire et dossier.	10
	— loqueteau de dossier AR.	4
621.062	Vis TH de 5×14 de fixat. de traverse support d'articulation de plancher (R. IV).	6
621.072	Vis TH de 5×16 de fixat. (R. III):	
	— de plancher sur caisse.	13
	— de patte latérale.	2

CLASSEMENT ALPHABÉTIQUE

BANQUETTE AV ET AR FAMILIALE

NUMÉRO	DÉSIGNATION	COEFF.
DF 922-42	**Armature** de banquette AR matelassée.	1
DF 922-62	**Armature** de banquette AV matelassée.	1
D 912-10	**Boule** de levier de verrouillage.	1
DF 922-169	**Galet** de glissière (R. VI).	6
DF 922-49	**Glissière** mobile de banquette AV, fixation au centre (R. VI).	1
DF 922-50	**Glissière** mobile de banquette AV, côté droit (R. VI).	1
DF 922-115	**Glissière** mobile de banquette AV, côté gauche (R. VI).	1
4.930-S	**Joint** torique de 15,7 × 21,1 × 2,7 de galet de banquette AV (R. VI)	6
DF 922-12	**Levier** de verrouillage de banquette AV, long. 290 mm (R. VI).	1
DF 922-164	**Ressort** de rappel de levier de verrouillage, long. 142 mm (R. VI)	1
2.482-S	**Rondelle** plate de 7,5 × 14 de vis de fixat. de support de banquette AV (R. III).	6
619.069	**Rondelle** de 7,5 × 20 × 1 de vis de fixat. de glissière sur support (R. II).	6
DF 922-118	**Support** de banquette AV (R. VI).	3
DF 922-114	**Tringle** de commande, long. 590 mm (R. VI).	1
483-S-30	**Vis** TH de 7 × 15 de fixat. de glissière sur support (R. III).	6
494-S	**Vis** TH de 7 × 42 de fixat. de support de banquette AV.	6

BANQUETTE AV BREAK LUXE ET COMMERCIALE

NUMÉRO	DÉSIGNATION	COEFF.
DB 922-62	**Armature** de banquette matelassée.	1
DM 922-13	**Axe** de verrouillage.	1
D 912-10	**Boule** de levier de verrouillage.	1
DM 922-119	**Butée** de banquette.	1
DM 922-12	**Levier** de verrouillage.	1
D 912-85	**Ressort** de rappel.	1
DM 922-118	**Support** gauche.	1
DM 922-118a	**Support** milieu et droit.	2
DM 922-114	**Tringle** de commande.	1
2.322-S	**Écrou** H de 5 × 75 de blocage de vis de fixat. de ressort (R. III).	2
2.482-S	**Rondelle** de 7,5 × 14 de vis de fixat. de banquette (R. III).	6
124-S-30	**Vis** de 5 × 12,5 de fixat. de ressort (R. III).	2
588-S	**Vis** TH 7 × 55 de fixat. de banquette (R. III).	6
621.048	**Vis** TH de 5 × 22 de fixat. de butée (R. II).	1

SIÈGES AV BREAK CONFORT ET AMBULANCE

NUMÉRO	DÉSIGNATION	COEFF.
DS 932-81a	**Axe** d'articulation de siège AV.	4
D 912-10	**Boule** de levier de verrouillage de siège AV (R. VI).	2
DS 932-9a	**Bouton** nylon de blocage d'articulation de siège AV (R. VI).	4
D 912-80	**Butée** de siège AV. Jusque décembre 59.	2
DM 922-119	**Butée** de siège AV. Depuis décembre 59.	2
DS 932-64	**Cale** AR de siège AV. Jusque février 60.	2
DS 932-66	**Cale** AV de siège AV. Jusque février 60.	2
DS 932-118	**Cale** sous support de siège. Depuis février 60.	4
DS 932-76	**Garniture** simili de dossier AR de siège AV.	2
DS 932-84	*Carcasse de coussin de siège AV matelassée. Jusque décembre* 59. *R. p.* DS 932-84a; *d. e. o.* : 1 D 912-4a, 1 DM 922-118, 1 DM 922-118a, 1 DM 922-119.	2
DS 932-84a	**Carcasse** de coussin de siège AV matelassée. Depuis décembre 59.	2
DS 932-90	**Carcasse** de dossier de siège AV matelassée.	2
DS 932-99b	**Carter** nylon de finition d'articulation de siège AV, côté gauche (R. VI).	2
DS 932-99c	**Carter** nylon de finition d'articulation de siège AV, côté droit. (R. VI).	2
DS 932-82	**Grain** de blocage d'articulation de siège AV (R. VI).	4
D 912-4	**Levier** de verrouillage de siège AV. long. 231 mm. Jusque décembre 59.	2
D 912-4a	**Levier** de verrouillage de siège AV, long. 197 mm. Depuis décembre 59.	2
D 912-85	**Ressort** de rappel de levier de verrouillage de siège AV.	2
D 912-78	**Support** droit de siège AV. Jusque décembre 59.	2
D 912-79	**Support** gauche de siège AV. Jusque décembre 59.	2
DM 922-118	**Support** gauche de siège. Depuis décembre 59.	2
DM 922-118a	**Support** droit de siège. Depuis décembre 59.	2
2.492-S	**Vis** TFB de 4 × 10 de fixat. de carter de finition sur axe d'articulation (R. VI).	2
2.756-S	**Vis** TR de 3,5 × 9,5 de fixat. de carter de finition sur armature de siège (R. VI).	2

NUMÉRO	DÉSIGNATION	COEFF[t]
	CLASSEMENT ALPHABÉTIQUE	
	COUSSIN AR	
	BREAK LUXE ET COMMERCIALE	
D 923-90a	**Bague** élastique de positionnement de coussin AR (R. VI).	2
DB 923-10	**Carcasse** de coussin AR matelassée.	1
135-S	**Vis** TR de 5 × 40 de fixat. de coussin AR (R. III).	2
	DOSSIER AR	
DB 923-5	**Carcasse** matelassée de dossier AR.	1
	BREAK-CONFORT COUSSIN AR	
D 923-90a	**Bague** élastique de positionnement de coussin AR (R. VI).	2
DS 923-10	**Carcasse** de coussin AR matelassée.	1
135-S	**Vis** TR de 5 × 40 de fixat. de coussin AR (R. III).	2
	DOSSIER AR	
DS 941-82	**Accoudoir** central de dossier AR avec matelassure.	1
DB 923-5a	**Carcasse** matelassée de dossier AR.	1
DB 923-130	**Tôle** de fermeture entre traverse AR et dossier, côté gauche.	1
DB 923-130a	**Tôle** de fermeture entre traverse AR et dossier, côté droit.	1
DB 923-20	**Traverse** de maintien de dossier (R. VI).	1
	AMBULANCE SIÈGES AR	
DA 932-35	**Carcasse** de dossier matelassée, côté droit.	1
DA 932-36	**Carcasse** de dossier matelassée, côté gauche.	1
DA 932-44	**Carcasse** de coussin matelassée, côté droit.	1
DA 932-45	**Carcasse** de coussin matelassée, côté gauche.	1
DA 932-52	**Béquille** de dossier AR, côté droit.	1
DA 923-9a	**Bouton** de fixat. de béquille.	2
	TAPIS BREAK LUXE-FAMILIALE COMMERCIALE	
DM 982-58	**Garniture** de plancher sous tapis AR.	1
DF 982-81	**Garniture** de plancher sous tapis AV.	1
DF 981-1	**Tapis** AV (caoutchouc) **D.** à **G.**	1
DF 981-1a	**Tapis** AV **D.** à **D.**	1
DM 981-2	**Tapis** AR (feutre) sauf **FAMILIALE.**	1
	BREAK CONFORT ET AMBULANCE	
613.159	**Boule** fermoir de fixat. de tapis (R. VI).	6
DM 982-58	**Garniture** de plancher sous tapis AR.	1
DF 982-81	**Garniture** de plancher sous tapis AV.	1
DB 981-1	**Tapis** AV moquette.	1
D 981-2a	**Tapis** AR moquette.	1
	STRAPONTINS	
DB 935-1	**Strapontin** complet **BREAK.**	1
	FAMILIALE	
150.479	**Axe** d'articulation de dossier (R. IV).	6
DF 981-64	**Garniture** de strapontin (formant tapis).	3
DF 935-1	**Strapontin** complet	3
D 825-92	**Vis** TFB de 7 × 20 de fixat. de support de coussin.	12
2.510-S	**Vis** TFB de 5 × 20 de fixat. de coussin (R. VI).	12
2.548-S-30	**Vis** TR de 5 × 16,5 de fixat. de tôle de fermeture (R. VI).	12
	GARNITURE DE COFFRE AR	
DB 989-1	**Garniture** (feutre) de fond de coffre AR. Sauf **FAMILIALE.**	1
DF 989-1	**Garniture** de fond de coffre AR. **FAMILIALE.**	1
DB 989-50	**Garniture** (feutre) sur passage de roue gauche.	1
DB 989-50a	**Garniture** (feutrè) sur passage de roue droite.	1

NUMÉRO	DÉSIGNATION	COEFF[t]
	CLASSEMENT ALPHABÉTIQUE	
	GARNITURES DE PORTES LATÉRALES AV ET AR BREAK CONFORT	
D 841-57	**Bordure** de protection de bas de porte AV gauche long. 523 mm.	1
D 841-57a	**Bordure** de protection de bas de porte AV droite long. 523 mm.	1
D 842-56	**Bordure** de protection de bas de porte AR gauche long. 350 mm.	1
D 842-56a	**Bordure** de protection de bas de porte AR droite long. 350 mm.	1
DS 983-10	**Jonc** de finition de panneau AV gauche (R. VI).	1
DS 983-10a	**Jonc** de finition de panneau AV droit (R. VI).	1
DS 983-11	**Jonc** de finition de panneau AR gauche (R. VI).	1
DS 983-11a	**Jonc** de finition de panneau AR droit (R. VI).	1
D 941-2	**Matelassure** d'accoudoir de portes AV et AR gauche (R. VI).	2
D 941-2a	**Matelassure** d'accoudoir de portes AV et AR droite (R. VI).	2
D 983-59	**Panneau** (nu) sans accoudoir de porte AV gauche.	1
D 983-71	**Panneau** (nu) avec accoudoir de porte AR gauche.	1
D 983-71a	**Panneau** (nu) avec accoudoir de porte AR droite.	1
D 983-75	**Panneau** (nu) avec accoudoir de porte AV droite.	1
2.499-S	**Vis** Parker de 3,5 × 9,5 de fixat. de bordure de bas de porte (R. VI).	ALD
	BREAK LUXE ET COMMERCIALE	
DM 941-1	**Accoudoir** (tôle) de panneau AR.	2
619.766	**Agrafe** de fixat. de panneau (R. VI)	40
619.778	**Agrafe** de fixat. de panneau (R. VI)	4
DS 983-81	**Bouchon** d'étanchéité d'agrafe de fixat. de panneau (R. VI).	44
DB 941-3a	**Garniture** d'accoudoir sur panneau AR (simili Rio et gris).	2
DM 986-95	**Garniture** infér. sur pied milieu gauche (R. VI).	1
DM 986-95a	**Garniture** infér. sur pied milieu droit (R. VI).	1
D 983-59	**Panneau** (nu) de porte AV gauche.	1
DM 983-71	**Panneau** (nu) de porte AR gauche.	1
DM 983-74	**Panneau** (nu) de porte AR droite.	1
DM 983-78	**Panneau** (nu) de porte AV droite.	1
	GARNITURE DE TRAVERSE SUPÉRIEURE AR	
DB 986-1b	**Bourrelet** de protection sur doublure de panneau de custode (gris).	1
DF 988-98	**Garniture** de traverse supér. AR.	1
2.262-S	**Rondelle** plate de 4,25 × 10 de vis de fixat. de bourrelet (R. III).	2
3.230-S	**Rondelle** cuvette de 3,5 de vis de fixat. de garniture (R. VI).	2
2.610-S	**Vis** Parker de 3,5 × 15 de fixat. de garniture (R. VI).	2
2.756-S	**Vis** Parker de 3 × 10 de fixat. de bourrelet (R. VI).	2
	PARE-BRISE	
DS 565-117a	**Butée** caoutchouc de balai d'essuie-glace sur encadrement infér. de pare-brise.	4
DM 961-17	**Caoutchouc** d'étanchéité infér. de pare-brise.	1
D 961-98	**Caoutchouc** de scellement supér. de pare-brise, long. 2,160 m (R. VI).	1
DS 961-146	**Caoutchouc** de scellement infér. de pare-brise, long. 1,550 m.	1
DS 961-161b	**Encadrement** inférieur de glace de pare-brise avec patte de fixat. central.	1
D 961-3a	**Glace** de pare-brise « TRIPLEX » (R. VI) **U.S.A.**	1
DS 961-3a	**Glace** de pare-brise « LUXRIT » (R. VI).	1
DS 961-56	**Presse-glace** latéral de pare-brise long. 50 mm, larg. 17,5 mm, haut. 36 mm.	2
DS 961-189	**Renfort** central d'encadrement de pare-brise sur dôme d'auvent.	1
485-S-30	**Vis** TH de 7 × 20 de fixat. du support réglable latéral (R. III).	4

ID 19

AMBULANCE
BREAK
COMMERCIALE
FAMILIALE

