CITROËN

BERLINE 2 CV FOURGONNETTE

1949 — 1969

PIECES DETACHEES — ERSATZTEILE

SPARE PARTS — PIEZAS DE RECAMBIO

PEZZI DI RICAMBIO

Nº 446/XT 2

XII/1969

CITROËN

2 CV

BERLINE - FOURGONNETTE

—

- PIECES DETACHEES
- ERSATZTEILE
- SPARE PARTS
- PIEZAS DE RECAMBIO
- PEZZI DI RICAMBIO

N° 446/XT2

XII - 1969

Service des Pièces Détachées - 23 Rue Ernest Cognacq - 92 LEVALLOIS-PERRET (FRANCE)
Adresse Télégraphique: CITROEN LEVALLOIS - Téléphone: 737 - 52 - 10 - Telex: 62732 et 62733

SOCIETE ANONYME AUTOMOBILES CITROEN
Service des Pièces Détachées
Boîte Postale No 306
23, rue Ernest Cognaq

92 - LEVALLOIS-PERRET

CORRECTIONS TO CATALOGUE 446 XT2 - (N° 1 - 11/69)

On the sheets enclosed, we indicate the pages to be rectified, in the margin. We only give the descriptions for the new parts. The particulars about the parts numbers without description are to be written out in the right place.

CORRECTIONS AU CATALOGUE 446 XT2 - (N° 1 - 11/69)

Sur les feuilles ci-jointes, nous indiquons en marge les pages à corriger. Nous ne donnons les désignations que pour les pièces nouvelles. Les precisions concernant les numeros sans désignation sont à transcrire en bonne place.

CORRECCIONES AL CATALOGO 446 XT2 - (N° 1 - 11/69)

En las hojas aqui adjuntas, indicamos en la margina las paginas que deben ser corregidas. Damos las designaciones solo para las piezas nuevas. Las precisiones que tocan los numeros sin designación son de transcribire buen sitio.

BERICHTIGUNGEN ZUM KATALOG 446 XT2 - (Nr. 1-11/69)

Auf den nachstehenden Blättern geben wir am Rande die Seiten an, auf denen Berichtigungen vorzunehmen sind. Wir geben Bezeichnungen nur für neue Teile an. Die Angaben bezüglich der Nummern ohne Bezeichnung sind im Katalog an entsprechender Stelle einzutragen.

CORREZIONI AL CATALOGO 446 XT2 - (N° 1 - 11/69)

Sui fogli qui allegati indichiamo in margine, le pagine da corregere. Diamo le designazioni solo per i pezzi nuovi.
Le precisioni concernenti i numeri senza designazione debbono esere trascritte accanto ai medesimi.

Seite-Page-Pagina: 1/12		K	No 1 - 11/69	CORRECTIONS AU CATALOGUE 446 XT2	BERICHTIGUNGEN ZUM KATALOG 446 XT2	CORRECTIONS TO CATALOGUE 446 XT2	CORRECCIONES AL CATALOGO 446 XT2	CORREZIONI AL CATALOGO 446 XT2
I	N^{os}							
1	265		→| 3/63	Pochette de joints moteur	Beutel mit Motor-dichtungen	Set of joints for engine	Conjunto de juntas de motor	Insieme guarnizioni motore
	266		|→ 3/63 →| 2/69	"	"	"	"	"
	273		|→ 2/69	"	"	"	"	"
11	A 132-1	3	→| 5/69	Bouchon de vidange	Ablassschraube	Drain plug	Tapón de vaciado	Tappo di scarico
		1	|→ 5/69					
13	489-S	4	→| 6/51					
		3	|→ 6/51 →| 2/69					
	490-S	3	TH 7 x 32 |→ 2/69	Vis	Schraube	Screw	Tornillo	Vite
15	2.478-S	3	→| 5/69	Joint cuivre	Kupferdichtung	Copper joint	Junta de cobre	Guarn. di rame
		1	|→ 5/69					
17	A 112-2	?	→| 7/52 N.F.P.					
19	A 224-99	4	→| 7/52 N.F.P.					
27	AM 132-2	2	→| 2/69					
	AM 132-2 B	2	|→ 2/69	Couvre-culasse	Zylinderkopfdeckel	Cylinder head cover	Tapa culata	Coperchio testata
	A 132-3	2	→| 2/69					
	AM 132-3 A	2	|→ 2/69	Joint	Dichtung	Joint	Junta	Guarnizione
	AM 132-90	2	|→ 12/66 →| 2/69					
	AM 132-90 A	2	H 7 x 100 h 20 |→ 2/69	Ecrou borgne	Hutmutter	Cap nut	Tuerca borna	Dado cieco

Seite-Page-Pagina: 2/12		K	No 1 - 11/69	Suite	Forts.	Cont.	Cont.	Cont.
I	N^{os}							
27	AM 132-104 617.810	2 2	9,8 x 28 x 3 ↦ 2/69 6,5 x 29 x 1,8 ↦ 2/69	Rondelle Joint caoutchouc	Scheibe Gummidichtung	Washer Rubber seal	Arandela Junta de caucho	Rondella Guarnizione di gomma
29	A 142-3		→| 4/52 N.F.P.					
41	A 132-02		→| 10/52 N.F.P.					
43	A 222-6 AM 222-6 A	1 1	AZU →| 9/67 AZ →| 4/69 AZU ↦ 9/67 AZ ↦ 4/69					
49	A 314-93	2	→| 2/52 N.F.P.					
51	AZ 312-7 AY 317-7	1 1	→| 5/69 ↦ 5/69	Couronne avec segments	Fliehgewichtskranz m. Belägen	Coupling ring with segments	Corona con segmentos	Corona con segmenti
54	AZU 33-06 F AZU 33-06 Y AZU 33-08 A	1 1 1	AZU ↦ 10/65 →| 12/65 NFP AZU ↦ 3/68 →| 5/68 AZU ↦ 5/68	Boîte de vitesses pour transmissions à billes	Getriebe für homokinetische Kugelgelenkwellen	Gear box for cardan-shafts with balls	Caja decambio para transmisiones a bolas	Scatola cambio per trasmissioni a sfere

Seite-Page-Pagina: 3/12		K	No 1 - 11/69	Suite	Forts.	Cont.	Cont.	Cont.
I	N°							
57	AZ 331-02	1	2° AZU ↦ 6/65 ⇥ 11/68 AZU ↦ 2/69 AZ ↦ 6/65					
	AZ 331-02 G	1	AZU ↦ 11/68 ⇥ 2/69 AZ ↦ 1/69 ⇥ 2/69					
61	491-S	4	2° TH 7 x 35 AZU ↦ 9/64 ⇥ 11/68 AZU ↦ 2/69 AZ ↦ 9/64					
	492-S	4	TH 7 x 38 AZU ↦ 11/68 ⇥ 2/69 AZ ↦ 1/69 ⇥ 2/69					
	493-S	1	2° TH 7 x 40 AZU ↦ 9/64 ⇥ 11/68 AZU ↦ 2/69 AZ ↦ 9/64					
	494-S	1	TH 7 x 42 AZU ↦ 11/68 ⇥ 2/69 AZ ↦ 1/69 ⇥ 2/69					
67	A 333-7	1	1° ⇥ 4/66					
89	A 412-1 H	1	G ↦ 5/53 ⇥ 5/69 RMP DEO 2_ 620041					
	A 412-1 I	1	D ↦ 5/53 ⇥ 5/69 RMP DEO 2_ 620041					
	AZ 412-1	1	P.O. G ↦ 1/64 ⇥ 5/69					
	AZ 412-1 A	1	P.O. D ↦ 1/64 ⇥ 5/69					

9

I	N^{os}	K	No 1 - 11/69	Suite	Forts.	Cont.	Cont.	Cont.
89	AZ 421-1 B	1	G ↦ 5/69	Bras	Schwingarm	Arm	Brazo	Braccio
	AZ 421-1 C	1	D ↦ 5/69	"	"	"	"	"
	AZ 421-1 D	1	PO - G ↦ 5/69	"	"	"	"	"
	AZ 421-1 E	1	PO - D ↦ 5/69	"	"	"	"	"
95	AM 416-4 A	5	380 ↦ 3/63	Jante de roue (peinte)	Radfelge (gestrichen)	Wheel rim (painted)	Llanta de rueda (pintada)	Cerchio di ruota (verniciata)
	AM 416-12	5	L 47	Valve	Schlauchventil	Valve	Valvula	Valvola
97	AZU 42-0 C	1	AZU. PO ↦ 3/63 N.F.P.					
101	AX 422-1		⇥ 5/60					
	AX 422-1 A		⇥ 5/69					
	AZ 422-1 L		PO ⇥ 5/69					
	AZ 422-1 M		PO ⇥ 5/69					
	AX 422-1 B	1	↦ 5/69	Bras gauche	Linker Schwingarm	Arm LH	Brazo izquierdo	Braccio sinistro
	AX 422-1 C	1	↦ 5/69	Bras droit	Rechter Schwingarm	Arm RH	Brazo derecho	Braccio destro
	AZ 422-1 N	1	PO ↦ 5/69	Bras gauche	Linker Schwingarm	Arm LH	Brazo izquierdo	Braccio sinistro
	AZ 422-1 P	1	PO ↦ 5/69	Bras droit	Rechter Schwingarm	Arm RH	Brazo derecho	Braccio destro
107	A 435-2	2	⌀ 105 h 37 N.F.P.					

Seite-Page-Pagina: 5/12		K	No 1 - 11/69	Suite	Forts.	Cont.	Cont.	Cont.
I	N^{os}							
109	AZ 434-0 A	2	AZU →| 1/69 AZ →| 7/69					
	AZU 434-011 A	2	AZU ↦ 1/69 →| 7/69					
	AZU 434-908	2	AZ, AZU ↦ 7/69	Pot complet	Federungstopf, kompl.	Suspension mit compl.	Tubo completo	Cilindro sospens. compl.
	AZ 434-88	2	L 182 AR →| 7/69					
	AZU 434-288A	2	L 181, 7 AR ↦ 7/69	Embout de réglage	Einstellendstück	End piece adjustable	Terminal de reglaje	Terminale di regolazione
	AU 434-91	2	AZU →| 1/69 AZU ↦ 7/69 AZ					
	AM 434-91	2	AZU ↦ 1/69 →| 7/69					
113	AM 436-52 B	2	↦ 12/67 →| 7/69					
		4	↦ 7/69					
	AZ 436-58	1	AR, G →| 7/69					
	AZ 436-58 A	1	AR, D ↦ 7/69					
	AZ 436-58 B	1	AR, D ↦ 7/69					
	AZ 436-58 C	1	AR, G ↦ 7/69					
	AM 436-59 A	2	↦ 12/67 →| 7/69					

Seite-Page-Pagina: 6/12		K	No 1 - 11/69	Suite	Forts.	Cont.	Cont.	Cont.
I	N^{os}							
127	A 443-92	2	3 x 3,2 x 9,66 ⇥ 9/52 NFP					
153	AM 314-53	1	N.F.P					
	AM 314-179	1	N.F.P.					
149	1 619.789	2	R.P. 619.799					
155	A 454-9	1	Ø 12 ⇥ 9/54 NFP					
163	224.186	1	50 x 95 ⇥ 9/54 N.F.P.					
175	A 241-1	1	A, AU ⇥ 6/53 NFP					
181	AZ 615-18	2	(D) ⇥ 9/68	Embout sur tampon	Endstück am Puffer	Terminal for over rider	Terminal sobre tope	Terminale sul rostro
	AZ 615-95	2	AZL, AZU ⇥ 9/65 ⇥ 9/68 RP AZ 615-95 A					
	AZ 615-95 A	2	AZL-AZU ⇥ 9/68	Butoir caoutchouc	Gummi-Puffer	Rubber buffer	Tope caucho	Rostro di gomma

Seite-Page-Pagina: 7/12		K	No 1 - 11/69	Suite	Forts.	Cont.	Cont.	Cont.
I	N^{os}							
189	AZ 721-2 B	1	AZ ↦ 9/65 →| 7/69 RMP					
	AZ 721-2 C	1	AZ P.O. ↦ 9/65 →| 7/69 RMP					
		1						
	AZU 721-1 U	1	AZU ↦ 9/65 →| 7/69 RMP					
	AZU 721-1 X	1	AZU, PO ↦ 9/65 →| 7/69 RMP					
	AZU 721-2	1	AZU - PO ch -20° ↦ 9/65 →| 7/69					
	AZ 721-2 A	1	AZU ch -20° ↦ 9/65 →| 7/69					
	AZ 721-2 M	1	AZ ↦ 7/69	Plateforme assemblée	Rahmen komplett	Platform assy	Plataforma ensamblada	Piattaforma assiemata
	AZ 721-2 P	1	AZ PO ↦ 7/69	"	"	"	"	"
	AZU 721-2 D	1	AZU ↦ 7/69	"	"	"	"	"
	AZU 721-2 F	1	AZU PO ↦ 7/69	"	"	"	"	"
	AZU 721-2 I	1	AZU - ch -20° ↦ 7/69	"	"	"	"	"
	AZU 721-2 J	1	AZU, PO ch -20° ↦ 7/69					
193	AZ 211-212A	1	↦ 9/68	Jeu de pièces de connexion	Satz von Kontaktteilen	Set of connecting parts	Juego de piezas de contacto	Serie di pezzi di connessione
217	A 532-15	2	→| 11/52 NFP					
	A 535-1	1	"DUCEL" (1283 SP 39) "DUCEL" (8261 A)					
	A 532-16 A		NFP					
219	A 535-1	1	"DUCEL" (8261 A)					

Seite-Page-Pagina: 8/12		K	No 1 - 11/69	Suite	Forts.	Cont.	Cont.	Cont.
I	N^{os}							
299	A 533-99	1	NFP					
231	A 533-99	1	NFP					
233	A 533-13 B	1	NFP					
235	A 533-99	1	NFP					
239	A 533-99	1	NFP					
245	AZ 565-10 D	1	D à D	Porte-balai nu	Wischerarmträger o. Ausrüstung	Wiper arm only	Porta-escobillas desnuda	Portaspazzola nuda
269	A 541-74	2	CIBIE AZL, AZU → 9/69					
	706.740	2	6 V, 4 W. T.T.					
267	AZ 541-205	2	RP AZ 541-205 A					
	AZ 541-208 A	2						

I	N°s	K	No 1 - 11/69	Suite	Forts.	Cont.	Cont.	Cont.
			↦ 11/61 ⇥ 9/69					
277	AZU 544-016							
	AZU 544-016 A							
	HY 544-06 A							
	HY 544-06 B							
	DF 544-89							
	DF 544-89 B							
	DF 575-8 A							
	DF 575-8 B							
	706.728 706.732 706.733 706.736							
			↦ 9/69					
	AK 544-143 A	2	AXO	Lanterne complète	Rückleuchte komplett	Lamp complete	Linterna completa	Fanalino completo
	AK 544-144 A	2	AXO	Globe	Leuchtenglas	Globe	Tapa	Coperchio
	AK 544-161 A	2	SEIMA	"	"	"	"	"
	AK 544-171 A	2	SEIMA	Lanterne complète	Rückleuchte komplett	Lamp complete	Linterna completa	Fanalino completo
	DJF 544-144 A	2	AXO	Semelle	Unterlage	Pad	Base	Basetta
	DJF 544-146 A	2		Vis	Schraube	Screw	Tornillo	Vite
	706.754	2	6 V 21/5 W	Lampe	Glühbirne	Bulb	Lampara	Lampada

Seite-Page-Pagina: 10/12		K	No 1 - 11/69	Suite	Forts.	Cont.	Cont.	Cont.
I	N^{os}							
303	AZU 821-48 A	1	(D) ↦ 6/68					
307	AU 844-63		→| 9/57 N.F.P.					
	H 863-96	2	TT					
		2	(D) →| 9/68					
309	A 851-72	2	→| 12/60 N.F.P.					
313	A 851-3 A	1	D →| 4/54 N.F.P.					
	AZ 851-80 I	2	↦ 9/66 →| 9/69					
	AZ 851-80 K	2	↦ 9/67 →| 9/69					
	AZ 851-80 M	2	↦ 9/67 →| 9/69					
	AZ 851-381 A	2	↦ 9/69	Jonc blanc cygne	Abdichtungsstutz. weiss	Beading white	Junquillo blanco	Bordino bianco
	AZ 851-382 A	2	↦ 9/69	Jonc bleu thasos	Abdichtungsstutz. blau	Beading blue	Junquillo azul	Bordino blu
	AZ 851-383 A	2	↦ 9/69	Jonc paille brûlée	Abdichtungsstutz. braun	Beading brown	Junquillo prado	Bordino marrone

I	N°s	K	No 1 - 11/69	Suite	Forts.	Cont.	Cont.	Cont.
317	AZ 852-3 N	1	↦ 9/65 →| 9/69					
	AZ 852-3 P	1	↦ 9/65 →| 9/69					
	AZ 852-3 Q	1	↦ 9/65 →| 9/69					
	AZU 852-3	1	AZU ↦ 5/68 →| 9/69					
	AZU 852-3 A	1	AZU ↦ 5/68 →| 9/69					
	AZU 852-3 B	1	AZU ↦ 5/68 →| 9/69					
	AZ 852-203 A	1	↦ 9/69	Rideau blanc cygne	Motorhaubenabd. weiss	Muff white	Cortinilla blanca	Mascherina bianca
	AZ 852-204 A	1	↦ 9/69	" bleu Thasos	" blau	" blue	" azul	" blu
	AZ 852-205 A	1	↦ 6/69	" paille brûlée	" braun	" brown	" pardo	" marrone
327	AZ 841-110	2	→| 6/69					
	AZ 841-110A	2	↦ 6/69	Renfort de serrure	Verstärkung f. Schloss	Plate for lock	Refuerzo de cerradura	Rinforzo per serratura
347	2.305-S-30	4	TF 5 x 14					
349	A 961-86 B	2	→| 5/69					
		1	↦ 5/69					
	A 961-86 C	2	→| 5/69					
		1	↦ 5/69					
362				GARNITURE SIMILI	SIMILI-BEZÜGE	TRIMMINGS SIMILI	GUARNECIDO IMITAC!	RIVEST. SIMIPELLE
	AZU 912-214 A	2	↦ 2/69	Garniture fauwe	Bezug gelb	Trimming fawn	Guarnecido fauve	Rivest. fulvo

Seite-Page-Pagina: 12/12		K	No 1 - 11/69	Suite	Forts.	Cont.	Cont.	Cont.
I	N°s							
364	AY 912-3 B	1	G →| 3/69					
	AY 912-3 C	1	D →| 3/69					
	AY 912-275A	1	G ↦ 3/69	Armature nue	Armatur o. Ausrüstung	Frame only	Armadura desnuda	Armatura nuda
	AY 912-276A	1	D ↦ 3/69	"	"	"	"	"
370	AY 922-04	1	→| 1/69					
	AY 922-94 E	1		Armature nue	Armatur o. Ausrüstung	Frame only	Armadura desnuda	Armatura nuda
365	AZL 912-209A	1	AV, G ↦ 4/69	Garniture verte	Bezug grün	Trimming green	Guarnecido verde	Rivestimento verde
	AZL 912-210A	1	AV, D ↦ 4/69	"	"	"	"	"
	AZL 932-319A	1	AV, G (D) ↦ 4/69	"	"	"	"	"
	AZL 912-210A	1	AV, D (D) ↦ 4/69	"	"	"	"	"
374	AZ 922-38 F	1	N.F.P.					
	AZL 922-609A	1	AV ↦ 4/69	Garniture verte	Bezug grün	Trimming green	Guarnecido verde	Rivestimento verde
375	AZ 651-47	1	N.F.P.					
	AZ 922-21 B	1	N.F.P.					
	AZ 922-610 A	1	AR ↦ 4/69	Garniture verte	Bezug grün	Trimming green	Guarnecido verde	Rivestimento verde
381	AZ 971-3	1	AZL →| 9/68					
	AZ 971-3 P	1	AZAM ↦ 4/67 →| 9/68					

TYPES DE VEHICULES
FAHRZEUGTYPEN - TYPES OF VEHICLES
TIPOS DE VEICULOS - TIPI DI VEICOLI

	MOTEUR MOTOR - ENGINE 375 cm3 MOTOR - MOTORE	2 CYLINDRES 2 ZYLINDER - 2 CYLINDERS 62 x 62 2 CILINDROS - 2 CILINDRI
A	BERLINE LIMOUSINE - SALOON BERLINA - BERLINA	
AU		FOURGONNETTE LIEFERWAGEN - LIGHT VAN FURGONETA - FURGONCINO

	MOTEUR MOTOR - ENGINE 425 cm3 MOTOR - MOTORE	2 CYLINDRES 2 ZYLINDER - 2 CYLINDERS 66 x 62 2 CILINDROS -2 CILINDRI
AZ → 9/54 →| 9/59	BERLINE LIMOUSINE - SALOON BERLINA - BERLINA	
AZU → 9/54		FOURGONNETTE LIEFERWAGEN - LIGHT VAN FURGONETA - FURGONICO
AZL → 12/56	BERLINE LUXE LIMOUSINE - SALOON LUXE BERLINA LUXE - BERLINA LUXE	
AZAM → 3/63 →| 9/67	BERLINE CONFORT LIMOUSINE CONFORT - SALOON CONFORT BERLINA CONFORT - BERLINA CONFORT	

29

INDICATIONS GENERALES

Ce catalogue donne la référence et la désignation succinte des pièces détachées que nous fournissons pour les modèles 2 CV BERLINE et FOURGONNETTE 250 KG.

La 1ère colonne indique le numéro de référence de chaque pièce, à utiliser pour toute commande.

Le chiffre de la 2ème colonne correspond au nombre d'exemplaires de chaque pièce entrant dans la composition de l'organe traité au chapitre.

Dans la 3ème colonne, nous donnons des précisions aidant à l'identification de certaines pièces sous la forme de:

- chiffres donnant leurs dimensions en millimètres
- symboles dont vous trouverez la signification dans la "Légende des symboles".

Pour faciliter la recherche d'une pièce dont vous ne connaitriez que le numéro, nous avons établi un "Index numérique" indiquant la page du catalogue où figure la pièce considérée.

RECOMMANDATIONS

Les commandes sont préparées à partir des numéros de pièce et non de leur désignation. Nous vous prions donc d'apporter le plus grand soin à leur rédaction, en respectant la présentation des numéros:

- lettres majuscules en préfixe et suffixe
- tiret séparant les deux nombres

Si vous éprouvez une difficulté à déterminer le numéro, précisez-nous les caractéristiques exactes et complètes du véhicule, son numéro de chassis (le voltage et la marque du fabricant pour l'appareillage électrique) afin de nous permettre d'identifier la pièce.

LEGENDE DES SYMBOLES

AR	ARRIERE
AV	AVANT
B. V	BOITE DE VITESSES
(CDN)	MONTAGE SPECIAL CANADA
Co	CONTACT (STRIEE SUR FACE CONVEXE)
Cr	CRANTEE
CH -20°	CHAUFFAGE POUR FROID -20°
(CH)	MONTAGE SPECIAL SUISSE
D	COTE DROIT
(D)	MONTAGE SPEC. ALLEMANGE
D à D	DIRECTION A DROITE
D à G	DIRECTION A GAUCHE
DEO	DEMANDER EN OUTRE
e	EPAISSEUR
entr.	ENTR'AXES
Ext	EXTERIEUR
f	FILETAGE
G	COTE GAUCHE
H	HEXAGONAL
h	HAUTEUR
(I)	MONTAGE SPECIAL ITALIE
Inf.	INFERIEUR
Int.	INTERIEUR
L	LONGUEUR
l	LARGEUR

NFP	NE FOURNISSONS PLUS
(NL)	MONTAGE SPECIAL HOLLANDE
P. O	EQUIPEMENT TROPICAL
RMP	REMPLACE MODELES PRECEDENTS
RP	REMPLACE PAR
Sup	SUPERIEUR
TF	TETE FRAISEE
TFB	TETE FRAISEE BOMBEE
TH	TETE HEXAGONALE
TR	TETE RONDE
TT	TOUS TYPES
V	VOLT
W	WATT
(YU)	MONTAGE SPECIAL YOUGOSLAVIE
ø	DIAMETRE OU ALESAGE
?	NOMBRE D'EXEMPLAIRES INDETERMINE
↦	DEPUIS
⇥	JUSQU'A
1°	1ère POSSIBILITÉ
2°	2ème POSSIBILITE

TABLE DES MATIERES

	No page
ACCELERATEUR	28-39
AILES	308-313
ALIMENTATION D'ESSENCE	160-167
ALLUMAGE	192-197
ANTI-VOL	120.121
ARBRE A CAMES	16-27
BANQUETTES	369-375
BOITE DE VITESSES	54-71.78-81
CABLERIES ELECTRIQUES	282-287
CAPOT	314-321
CAPOTE	380-383
CARROSSERIE BERLINE	288-297
CARROSSERIE FOURGONNETTE	298-307
CARTER MOTEUR	4
CEINTURES DE SECURITE	183
CLIMATISATION	248-263
COMMANDE DES VITESSES	72-77
CULASSES	2.3.16-27
CYLINDRES	5
DEMARREUR	228-241
DIRECTION	116-127
DYNAMO	216-227
ECHAPPEMENT	168-173
ECLAIRAGE	264-269
ECLAIRAGE INTERIEUR	270.274
EMBRAYAGE	46-53
ENJOLIVEURS DE ROUES	183
ESSIEU ARRIERE	96-101
ESSIEU AVANT	88-95
ESSUIE-GLACE	242.247
FILTRE A AIR	28-39
FREIN A MAIN	154-157
FREINS	128-149
GARNITURES INTERIEURES	377-379
GLACES	348-357
INDICATEURS DE DIRECTION	270.271.280.281
INTERRUPTEUR DE STOP	273-277
LANTERNES ARRIERE	272-279
LAVE-GLACE	187
LUNETTE AR	360.361
MOTEURS	1
OUTILLAGE	183
PARE-BRISE	360.361
PARE-CHOCS	178-187
PARE-SOLEIL	376
PEDALIER	150-153
PLANCHE DE BORD	358.359
PLATE-FORME	188-191
POMPE A HUILE	40-45
PORTE DE COFFRE	330-333
PORTES	322-329
PORTES AR FOURGONNETTE	334-337
REFRIGERATEUR	40-45
RETROVISEUR INTERIEUR	376
SEGMENTS	6
SERRURES	338-347
SIEGES AV SEPARES	362-368
SUSPENSION	102-115
SUSPENSION MOTEUR	158-159
TABLEAU DE BORD	198-215
TAPIS	377
TRANSMISSIONS	82-87
TUBULURE ADMISSION	28-39
VENTILATEUR	174-177
VILEBREQUIN	7-15

31

GENERELLE HINWEISE

Der vorliegende Katalog gibt die Referenz-Nummern und die kurzgefasste Bezeichnung der Ersatzteile wieder, die wir für die Modelle 2 CV - LIMOUSINE und LIEFERWAGEN, auf Lager halten.

Die erste Spalte enthält die Referenz-Nummer eines jeden Teiles, die bei jeder Bestellung angegeben werden muss.

Die Zahl in der zweiten Spalte zeigt an, in welcher Anzahl jedes Teil in dem in dem betreffenden Kapitel behandelten Organteil enthalten ist.

In der dritten Spalte finden Sie genaue Angaben, die Ihnen bei der Idenfizierung der einzelnen Teile helfen sollen, und zwar:

- Zahlen, welche die Abmessungen der Teile in Millimetern angeben, und
- Zeichen, deren Bedeutung Sie unter "Zeichenerklärung" finden.

Um das Auffinden eines Teiles zu erleichtern, dessen Nr. Sie kennen, haben wir ein "Inhaltsverzeichnis" aufgestellt, welches die Katalogseite angibt, auf welcher Sie das betreffende Teil finden.

EMPFEHLUNGEN

Die Bestellungen sind an Hand der Teile-Nrn. und nicht nach der Teile-Bezeichnung aufzugeben. Wir bitten Sie ausserdem, die grösste Sorgfalt bei Abfassung der Bestellungen walten zu lassen und die Teile-Nrn. wie folgt anzugeben:

- grosse Buchstaben vor und nach der Zahl stehend,
- beide Zahlen durch Bindestrich getrennt.

Sollten Sie bei der Bestimmung einer Teile-Nr. Schwierigkeiten haben, so geben Sie uns, bitte, die genauen und vollständigen Daten des Fahrzeuges an, seine Fahrgestell-Nr. (bei elektrischen Aggregaten Voltstärke der elektrischen Anlage), um uns die Identifizierung des Teiles zu gestatten.

ZEICHENERKLÄRUNG

AR	HINTEN
AV	VORN
B. V.	GETRIEBE
CDN	SPEZIALMONTAGE KANADA
Co	KONTAKT (AUF KONVEXER FLÄCHE GERIFFELT)
Cr	VERZAHNT
CH -20°	HEIZUNG FÜR KÄLTE -20°
CH	SPEZIALMONTAGE SCHWEIZ
D	RECHTE SEITE
D	SPEZIALMONTAGE DEUTSCHLAND
D à D	RECHTSLENKUNG
D à G	LINKSLENKUNG
Deo	DAZU
e	STÄRKE
entr	ACHSABSTAND
Ext	AUSSENSEITE
f	GEWINDE
G	LINKE SEITE
H	SECHSKANT
h	HÖHE
I	SPEZIALMONTAGE ITALIEN
Inf	UNTEN
Int	INNEN
L	LÄNGE
l	BREITE
NFP	NICHT MEHR LIEFERBAR
NL	SPEZIALMONTAGE HOLLAND
P. O.	TROPENAUSRÜSTUNG
RMP	ERSETZT DIE FRÜHEREN AUSFÜHRUNGEN
RP	ERSETZT DURCH
Sup	OBEN
TF	FRÄSKOPF
TFB	GEWÖLBTER FRÄSKOPF
TH	SECHSKANTKOPF
TR	RUNDKOPF
TT	ALLE TYPEN
V	VOLT
W	WATT
YU	SPEZIALMONTAGE JUGOSLAWIEN
ø	DURCHMESSER
?	STÜCKZAHL NACH BEDARF
↦	AB
⇥	BIS
1°	1. AUSFÜHRUNG
2°	2. AUSFÜHRUNG

32

	Nr. Seite
ANLASSER	228-241
ARMATURENBRETT	358.359
AUSPUFFANLAGE	168-173
BELEUCHTUNG	264-269
BEZÜGE	377-379
BLINKER	270.271.280.281
BODENMATTE	377
BREMSEN	128-149
DIEBSTAHLSICHERUNG	120.121
EINLASSKRÜMMER	28-39
FEDERUNG	102-115
GASPEDALGESTÄNGE	28-39
GELENKWELLEN	82-87
GETRIEBE	54-71.78-81
HANDBREMSE	154-157
HECKSCHEIBE	360.361
HINTERACHSE	96-101
INNENBELEUCHTUNG	270.271
KABELBÜNDEL	282-287
KAROSSERIE, LIEFERWAGEN	298-307
KAROSSERIE, LIMOUSINE	288-297
KLIMAANLAGE	248-263
KOFFERRAUMKLAPPE	330-333
KOMBIINSTRUMENT	198-215
KOLBENRINGE	6
KOTFLÜGEL	308-313
KRAFTSTOFFZUFÜHRUNG	160-167
KUPPLUNG	46-53
KURBELWELLE	7-15
LENKUNG	116-127
LICHTMASCHINE	216-227
LUFTFILTER	28-39
MOTOR	1
MOTORAUFHÄNGUNG	158-159
MOTORGEHÄUSE	4
MOTORHAUBE	314-321
NOCKENWELLE	16-27
ÖLKÜHLER	40-45
ÖLPUMPE	40-45
PEDALWERK	150-153
RADZIERKAPPEN	183
RAHMEN	188-191
ROLLVERDECK	380-383
RÜCKBLICKSPIEGEL, INNEN	376
RÜCKLEUCHTEN/KENNZEICHEN	272-279
SCHALTGESTÄNGE	72-77
SCHEIBENWASCHER	187
SCHEIBENWISCHER	242-247
SICHERHEITSGURTE	183
SITZE, EINZELSITZE VORN	362-368
SITZBÄNKE	369-375
SONNENBLENDE	376
STOSSSTANGEN	178-187
STOPPLICHTSCHALTER	273.277
TÜR, HINTERE, LIEFERWAGEN	334-337
TÜREN	322-329
TÜRENSCHEIBEN	348-357
TÜRSCHLÖSSER	338-347
VENTILOR	174-177
VORDERACHSE	88-95
WERKZEUG	183
WINDSCHUTZSCHEIBE	360-361
ZÜNDANLAGE	192-197
ZYLINDER	5
ZYLINDERKÖPFE	2.3.16-27

GENERAL INFORMATION

This catalogue gives number and short description of spare parts supplied for 2 CV, SALOON and LIGHT VAN models.

The 1st column indicates the part number which you must quote in any order.

The figure in the 2nd column shows the number of each part used in the unit or sub-assembly of the corresponding chapter.

In the 3rd column, precisions are given in order to help the indentification of some parts, by:

- numbers giving their dimensions in millimeters,
- symbols as explained in the "Legend of Symbols".

To make it easier to find a part whose number you know, we have compiled an "Index" which shows you the page on which the part concerned appears.

RECOMMENDATION

Orders are prepared according to parts numbers, and not descriptions. You should take great care to make out your order most carefully and respect the spare part numbering system by using:

- Capital letters as prefix and as suffix,
- Hyphens separating the two numbers.

Should you meet with difficulties in finding any number, give us precise and complete details about the vehicle, the chassis number (voltage and manufacturer's make for electrical equipment) in order to enable us to identify the part.

LEGEND OF SYMBOLS

AR	REAR
AV	FRONT
B. V.	GEARBOX
(CDN)	SPECIAL FITTING FOR CANADA
Co	SCORED ON CONVEX SIDE
Cr	SHAKEPROOF
CH-20°	HEATING FOR COLD -20°
(CH)	SPECIAL FITTING FOR SWITZERL.
D	RIGHT HAND SIDE
(D)	SPECIAL FITTING FOR GERMANY
D à D	RIGHT HAND STEERING
D à G	LEFT HAND STEERING
Deo	ORDER IN ADDITION
e	THICKNESS
entr	DISTANCE BETWEEN CENTRES
Ext.	EXTERNAL
f	THREADING
G	LEFT HAND SIDE
H	HEXAGONAL
h	HEIGHT
(I)	SPECIAL FITTING FOR ITALY
Inf.	LOWER
Int.	INTERNAL
L	LENGTH
l	WIDTH
NFP	NO LONGER SUPPLIED
(NL)	SPECIAL FITTING FOR NETHERLANDS
P. O.	TROPICAL FITTING
RMP	REPLACES PRECEDING MODELS
RP	SUPERSEDED BY
Sup	UPPER
TF	COUNTERSUNK HEAD
TFB	ROUNDED COUNTERSUNK
TH	HEXAGONAL HEAD
TR	ROUND HEAD
TT	ALL TYPES
V	VOLT
W	WATT
(YU)	SPECIAL FITTING FOR YUGOSLAVIA
ø	DIAMETER OR BORE
?	AS NECESSARY
⊢▶	SINCE
▶⊣	UNTIL
1°	1st POSSIBILITY
2°	2nd POSSIBILITY

TABLE OF CONTENTS

	No page
ACCELERATOR	28-39
AIR CONDITIONING	248-263
AIR FILTER	28-39
ANTI-THEFT DEVICE	120.121
AXLE, FRONT	88-95
AXLE, REAR	96-101
BENCH SEATS	369-375
BODY, LIGHT VAN	298-307
BODY, SALOON	288-297
BONNET	314-321
BRAKES	128-149
BUMPERS	178-187
CAMSHAFT	16-27
CARPETS	377
CLUTCH	46-53
CRANKCASE	4
CRANKSHAFT	7-15
CYLINDER HEADS	2.3.16-27
CYLINDERS	5
DASH BOARD	358.359
DIRECTION INDICATORS	270.271.280.281
DOORS	322-329
DRIVESHAFTS	82-87
DYNAMO	216-227
ELECTRIC HARNESS	282-287
ENGINE	1
ENGINE SUSPENSION	158-159
EXHAUST	168-173
FAN	174-177
GEAR BOX	54-71, 78-81
GEAR BOX CONTROL	72-77
GLASSES	348-357
HANDBRAKE	154-157
HOOD	380-383
IGNITION	192-197
INLET MANIFOLD	28-39
INSTRUMENT PANEL	198-215
LIGHTING	264-269
LIGHTING, INTERIOR	270.271
LIGHTING (REAR)	272-279
LOCKS	338-347
OIL COOLER	40-45
OIL PUMP	40-45
PEDAL GEAR	150-153
PETROL SYSTEM	160-167
PISTON RINGS	6
PLATFORM	188-191
REAR BOOT DOOR	330-333
REAR DOORS, LIGHT VAN	334-337
REAR VIEW MIRROR (INTERNAL)	376
REAR WINDOW	360.361
SAFETY BELTS	183
SEATS, SEPARATED, FRONT	362-368
STARTER MOTOR	228-241
STEERING	116-127
SUN VISOR	376
SUSPENSION	102-115
SWITCH FOR STOP LAMP	273.277
TOOLS	183
TRIMMING	377-379
WHEEL EMBELLISHERS	183
WINDSCREEN	360.361
WINDSCREEN WASHER	187
WINDSCREEN WIPER	242-247
WINGS	308-313

INDICACIONES GENERALES

Este catalogo de la referencia y la designación breve de las piezas de recambio de los modelos 2 CV BERLINA y FURGONETA 250 KG.

La 1a columna indica el numero de referencia de cada pieza, que se debe utilizar para cada pedido.

La cifra de la 2a columna corresponde al numero de unidades de cada pieza dentro del organo o subconjunto tratado en el capitulo.

En la 3a columna damos precisiones que ayudan para identificar ciertas piezas:

- cifras, dando sus dimensiones en milimetros
- simbolos, cuyo significado encontraran en la "Leyenda de los simbolos".

Para facilitar la localización de una pieza de la que solo se conoce el numero, hemos establecido un "Indico numerico" que indica la pagina donde se encuentra.

RECOMANDACIONES

Los pedidos se preparan a partir del numero de las piezas y no de su designación. Por eso les rogamos prestar el mayor cuidado a su redacción, respetando la presentación de los numeros:

- letras mayusculas en prefijo y sufijo
- guion separando los dos numeros

Si encuentran alguna dificultad para determinar un numero, anadan las caracteristicas exactas y completas del vehiculo, su numero de chassis (el voltaje y la marca del fabricante para el equipo electrico) para permitirnos la identificación de la pieza.

LECTURAS DE LOS SIMBOLOS

AR	ATRAS
AV	DELANTE
B. V.	CAJA DE CAMBIO
(CDN)	MONTAJE ESPECIAL CANADA
Co	CONTACTO (ESTRIADO SOBRE LADO CONVEXO)
Cr	DENTATO
CH -20°	CALEFACCIÓN PARA FRIO -20°
(CH)	MONTAJE ESPECIAL SUIZA
D	LADO DERECHO
(D)	MONTAJE ESPECIAL ALEMANIA
D à D	DIRECCIÓN A DERECHA
D à G	DIRECCIÓN A IZQUIERDA
Deo	PEDIR ADEMAS
e	ESPESOR
entr	ENTRE EJES
Ext.	EXTERIOR
f	ENROSCAMIENTO
G	LADO IZQUIERDO
H	HEXAGONAL
h	ALTURA
(I)	MONTAJE ESPECIAL ITALIA
Inf.	INFERIOR
Int.	INTERIOR
L	LONGITUD
l	ANCHURA
NFP	NO FABRICAMOS MAS
(NL)	MONTAJE ESPECIAL HOLANDA
P. O	EQUIPO TROPICAL
RMP	REEMPLAZA MODELOS PRECEDENTES
RP	REEMPLAZADO POR
Sup	SUPERIOR
TF	CABEZA FRESADA
TFB	CABEZA FRESASA BOMBEADA
TH	CABEZA HEXAGONAL
TR	CABEZA REDONDA
TT	TODOS TIPOS
V	VOLTIO
W	WATIO
(YU)	MONTAJE ESPECIAL YUGOSLAVIA
ø	DIAMETRO O ALISADURA
?	NUMERO DE EJEMPLARES INDETERMINADO
↦	DESPUES
⇥	HASTA
1°	1ª POSIBILIDAD
2°	2ª POSIBILIDAD

TABLA DE MATERIAS

	No pagina
ACELERADOR	28-39
ALETAS	308-313
ALFOMBRAS	377
ALIMENTACIÓN GASOLINA	160-167
ALUMBRADO	264-269
ANTI-ROBO	120.121
ARBOL DE LEVAS	16-27
ARRANQUE	228-241
ASIENTOS	369-375
ASIENTOS DEL SEPARADOS	362-368
BOMBA DE ACEITE	40-45
CABLES ELECTRICOS	282-287
CAJA DE CAMBIO	54-71, 78-81
CAPOT	314.321
CAPOTA	380-383
CARROCERIA BERLINA	288-297
CARROCERIA FURGONETA	298-307
CARTER MOTOR	4
CERRADURAS	338-347
CIGUEÑAL	7-15
CILINDROS	5
CINTURONES DE SEGURIDAD	183
CLIMATIZACIÓN	248 - 263
CRISTALES	348 -357
CULATAS	2-3, 16-27
DINAMO	216 -227
DIRECCIÓN	116 -127
EJE DELANTERO	88-95
EJE TRASERO	96-101
EMBELLECEDORES DE RUEDAS	183
EMBRAGUE	46-53
ENCENDIDO	192 -197
ESCAPE	168 -173
FILTRO DE AIRE	28-39
FRENO DE MANO	154 -157
FRENOS	128 -149
GUARNECIDOS INTERIORES	377 -379
INDICADORES DE DIRECCIÓN	270.271.280 .281
INTERRUPTOR DE STOP	273 .277
LAVA-PARABRISAS	187
LIMPIA-PARABRISAS	242 -247
LINTERNAS TRASERAS	272 -279
LUNETA TRASERA	360 .361
LUZ INTERIOR	270 .271
MANDO DE VELOCIDADES	72-77
MOTORES	1
PARABRISAS	360.361
PARACHOQUES	178-187
PARASOL	376
PEDALES	150-153
PLANCHA DE ABORDO	358.359
PLATAFORMA	188-191
PUERTA DE MALETA	330-333
PUERTAS	322-329
PUERTAS TRAS. FURGONETA	334-337
REFRIGERADOR	40-45
RETROVISOR INTERIOR	376
SEGMENTOS	6
SUSPENSIÓN	102-115
SUSPENSIÓN MOTOR	158.159
TABLERO DE ABORDO	198-215
TRANSMISIONES	82-87
TUBO ADMISION	28-39
UTILLAJE	183
VENTILADOR	174-177

27

INDICAZIONI GENERALI

Questo catalogo indica il riferimento e la denominazione succinta delle parti di ricambio che vengono fornite per le vetture 2 CV BERLINA e FURGONCINO 250 KG.

Nella 1. ma colonna si trova il numero di riferimento di ogni pezzo, che si deve utilizzare per tutte le ordinazioni.

La cifra dell 2a colonna corrisponde alla quantità di ogni pezzo utilizzato nella composizione dell'organo trattato nel capitolo.

Nella 3. a colonna troverete delle indicazioni che aiutano alla identificazione di certi pezzi:

- cifre con le dimensioni in millimetri
- simboli di cui troverete il significato sulla "Leggenda dei Simboli".

Per facilitare la ricerca di un pezzo di cui non conoscete che il numero di riferimento, noi abbiamo stabilito un "Indice numerico" indicando la pagina dove è figurato il pezzo in questione.

RACCOMANDAZIONI

Le ordinazioni vengono considerate con il numero del pezzo e non dalla sua denominazione. Preghiamo percio la migliore cura nella compilazione delle stesse, rispettando la presentazione dei numeri:

- lettere maiuscole iniziali e terminali
- unea di separazione fra i due gruppi

Se trovate delle difficoltà a determinare un numero, per permetterci l'identificazione del pezzo, dovete precisare le caratteristiche esatte e complete del veicolo con il numero di telaio (il voltaggio e la marca del fabbricante se si tratta di apparecchiatura elettrica.)

PROSPETTO DEI SIMBOLI

AR	POSTERIORE
AV	ANTERIORE
B. V.	SCATOLA CAMBIO
(CDN)	MONTAGGIO SPECIALE CANADA
Co	CONTATTO (STRIATO SULLA FACCIA CONVESSA)
Cr	DENTATA
CH -20°	RISCALDAMENTO PER FREDDO -20°
(CH)	MONTAGGIO SPECIALE SUIZZERA
D	LATO DESTRO
(D)	MONTAGGIO SPECIALE GERMANIA
D à D	GUIDA DESTRA
D à G	GUIDA SINISTRA
Deo	RICHIERDERE INOLTRE
e	SPESSORE
entr	INTERASSE
Ext.	ESTERNO
f	FILETTATURA
G	LATO SINISTRO
H	ESAGONALE
h	ALTEZZA
(I)	MONTAGGIO SPECIALE ITALIA
Inf.	INFERIORE
Int.	INTERNO
L	LUNGHEZZA
l	LARGHEZZA

NFP	NON PIU FORNITO
(NL)	MONTAGGIO SPECIALE OLANDA
P. O	EQUIPAGGIAMENTO TROPICALE
RMP	SOSTITUISCE I MODELLI PRECEDENTI
RP	SOSTITUITO DA
Sup	SUPERIORE
TF	TESTA SUASATA
TFB	TESTA SUASTA TONDA
TH	TESTA ESAGONALE
TR	TESTA RONDA
TT	TUTTI I TIPI
V	VOLT
W	WATT
(YU)	MONTAGGIO SPECIALE YUGOSLAVIA
Ø	DIAMETRO O ALESAGIO
?	NUMERO D'ESEMPLARI INDETERMINATI
⊢▶	DA
▶⊣	FINO
1°	1ª POSSIBILITA
2°	2ª POSSIBILITA

TABELLA DELLE MATERIE

	No pagina
ACCELERATORE	28-39
ACCENSIONE	192-197
ALBERA DISTRIBUZIONE	16-27
ALBERO MOTORE	7-15
ALIMENTAZIONE BENZINA	160-167
ANTI FURTO	120.121
ASSALE ANTERIORE	88-95
ASSALE POSTERIORE	96-101
ATTEZZI DI DOTAZIONE	183
CALOTTE COPRIMOZZO	183
CAPOTE	380-383
CARROZZERIA BERLINA	288-297
CARROZZERIA FURGONCINO	298-307
CARTER MOTORE	4
CAVETTI ELETTRICI	282-287
CILINDRI	5
CINTURE DI SICUREZZA	183
CLIMATIZZAZIONE	248-263
COFANO MOTORE	314-321
COLLETTORE ASPIRAZIONE	28-39
COMANDO CAMBIO MARCE	72-77
CRISTALLI	348-357
DINAMO	216-227
FANALINI POSTERIORI	272.279
FILTRO ARIA	28-39
FRENI	128-149
FRENO A MANO	154-157
FRIZIONE	46-53
ILLUMINAZIONE	264-269
ILLUMINAZIONE INTERNA	270-271
INDICATORI DI DIREZIONE	270.271.280.281
INTERRUTTORE DELLO STOP	273.277
LAVACRISTALLO	187
LUNOTTO	360.361
MOTORI	1
MOTORINO AVVIAM.	228-241
PANNELLO CRUSCOTTO	358.359
PARABREZZA	360.361
PARAFANGHI	308-313
PARA SOLE	376
PARAURTI	178-187
PEDALIERA	150-153
PIATTA FORMA	188-191
POMPA OLIO	40-45
PORTELLO DEL COFANO	330-333
PORTIERE	322-329
PORTIERE POST. FURGONCINO	334-337
QUADRO STRUMENTAZIONI	198-215
RADIATORE	40-45
RETROVISOR INTERNO	376
RIVESTIMENTI INTERNI	377-379
SCARICO	168-173
SCATOLA CAMBIO	54-71, 78-81
SEDILI	369-375
SEDILI ANT. SEPARATI	362-368
SEGMENTI	6
SERRATURE	338-347
SOSPENSIONE	102-115
SOSPENSIONE MOTORE	158.159
STERZO	116-127
TAPPETI	377
TERGICRISTALLO	242-247
TESTATE	2.3.16-27
TRASMISSIONI	82-87
VENTOLA	174-177

N°	N° page
AYA 1-03	1
AYA 1-03 B	1
AZ 1-03 K	1
AZ 1-03 M	1
AZU 8-03 W	299
AZU 8-016 T	299
AZ 8-017	289
AZ 8-017 C	289
AZ 8-017 E	289/299
AZ 8-017 G	289
AZ 8-017 R	289
AZU 8-017 W	299
AZ 33-06 P	55
AZ 33-06 Q	54
AZ 33-06 R	55
AZ 33-06 S	54
AZ 33-06 Z	54
AZU 33-06 B	54
AZU 33-06 F	54
AZU 33-06 P	54
AZU 33-06 Y	54
AZ 41-04 F	89
AZ 41-04 G	89
AZ 41-04 M	89
AZ 41-04 N	89
AU 42-0 A	97
AZ 42-0 G	101
AZ 42-0 H	101
AZU 42-0	97
AZU 42-0 C	97
A 111-01 B	5
AZ 111-01 G	5
AYA 111-02	5
AZ 111-02 A	5
AZ 111-02 B	5
A 112-01 D	2
A 112-01 E	2
AYA 112-01	2
AYA 112-01 A	2
AZ 112-01	2
AZ 112-01 A	2
AZ 112-01 D	2
AZ 112-01 E	2
AYA 112-02	3
AYA 112-02 A	3
AZ 112-02	3
AZ 112-02 A	3
AZ 112-02 B	3
AZ 112-02 C	3-5
AZ 112-02 D	3
AZ 112-02 E	3
A 112-2	17
AZ 112-86	25
AM 112-86	25
A 112-98	17
A 112-98 A	21-25
AM 112-98	25
A 112-99	17-21
A 112-99 A	17-21
A 113-2	7
A 113-2 E	7
AYA 113-2	7
A 113-6	7-41
A 113-6 A	7-41
A 113-6 B	7-41
AZ 113-6	7-41
A 113-99	7-17-21-25
A 113-99 A	7
A 113-99 B	17-21-25
A 114-01 B	4
A 114-01 C	4
A 114-01 D	4
A 114-01 F	4
AYA 114-01	4
AZ 114-01	4
AZ 114-01 A	4
AZ 114-01 B	4
AZ 114-01 C	4
A 114-88	7
A 114-88 B	7
A 114-88 C	7
A 114-91	7-41
AZ 114-91	7-41
A 114-93	7
A 114-94	7
AZ 114-94	9
AZ 114-94 A	9
AZ 114-94 B	9
A 114-95	9
A 114-95 B	9
AZ 114-95	9
AZ 114-95 A	9
AZ 114-95 B	9
A 114-96 A	9
A 114-97	9
A 121-02 I	9
AYA 121-02 A	9
A 121-05 A	9
AM 121-05 A	11
AM 121-05 E	11
AZ 121-05	11
AZ 121-05 A	11
AZ 121-05 B	11
AYA 121-022	9
AZ 121-2	11
AZ 121-4	11
A 121-6	6
A 121-6 B	6
AZ 121-6	6
AZ 121-6 A	6
AZ 121-6 C	6
A 121-7 A	6
AZ 121-7 C	6
A 121-92 A	11
A 121-92 B	11
AM 121-92	11
A 122-98	17-21-25
A 123-0 A	17-21
AYA 123-0	25
AYA 123-0 A	25
AZ 123-0	21
AZ 123-0 A	21
AZ 123-0 I	21-25
AZ 123-0 M	21
AZ 123-0 N	25
A 124-1	17-25
A 124-1 A	21
AM 124-1 A	25
A 124-2 D	17
A 124-2 E	17
A 124-2 F	21
A 124-2 G	21
AM 124-2	25
AM 124-2 A	25
A 124-4	17-21-25
A 124-5	17
A 124-5 A	21
AZ 124-5 C	25
AZ 124-5 D	21
AYA 124-5	25
A 124-6	17-21
A 124-7	17
A 124-7 A	21
AYA 124-7	25
AZ 124-7 B	25
A 124-8	19
A 124-8 A	21
A 124-8 B	21
AYA 124-8	25
AZ 124-8 C	27
A 124-9	19-23-27
A 124-9 A	23-27
AM 124-9	27
A 124-11	19
A 124-11 A	23
AM 124-11 A	27
A 124-14	19
AM 124-14	27
AYA 124-14	27
A 124-15	19
A 124-16	19-23
A 124-16 A	19-23
A 124-18	23-27
AM 124-18	27
AM 124-25	27
AYA 124-63	27
AM 124-80 A	27
AM 124-84 A	27
AM 124-85	27
AM 124-86 A	27
A 124-92	19
A 124-92 A	19
A 124-92 B	23-27
A 124-93	19-23-27
A 124-97	19
A 124-98	19-23
A 132-02	41
A 132-02 A	41
A 132-02 B	41
A 132-1	11-57
A 132-2	19-23-27
A 132-3	19-23-27
A 132-85	11
A 132-85 A	11
A 132-90	19-23-27
AM 132-90	27
A 133-1 A	159
A 133-2 F	159
A 133-64	159
AZ 133-86	159

N°	N° page
AZ 133-86 A	159
A 133-87	159
A 133-91	89
AM 133-96	159
A 141-1 A	29
AYA 141-1	39
AYA 141-1 A	39
AZ 141-1	31
AZ 141-1 B	35
AZ 141-1 C	35
AZ 141-1 D	35
AZ 141-1 E	35
A 141-2	29-31
AM 141-2 A	35-39
A 141-4	29-31-35-171
AZ 142-04	31
A 142-1	29
A 142-1 A	29-31-35
AM 142-1 A	39
AZ 142-1	35
A 142-3	29
A 142-5	29
AM 142-5 A	35-39
AZ 142-5	31
AZ 142-23	31
AZ 142-27	31
AZ 142-35	31
AK 142-80 B	39
A 142-82	29-31
AM 142-82	35-39
A 142-83	29-31-35-39
A 142-85	29
A 142-89	29-31-35
AK 142-89 A	35-39
AZ 142-89	35
A 142-90	31-35
AK 142-90	29-35-39
A 142-95	29-31-35

N°	N° page
AZ 142-95	35-39
A 142-96	29
AZ 142-96	31-35
AZ 142-96 A	35-39
A 142-98	29-31
AYA 142-98	39
AZ 142-98	35
A 142-99	29
A 142-99 A	29
AZ 142-99	31
AZ 142-99 A	31
AZ 142-99 C	35
AZ 142-100	31
AZ 142-105	31
AM 142-106 A	39
AZ 142-107	35-39
AM 142-114	39
AZ 142-121	35
AM 142-139	35-39
A 171-0	29
A 171-0 A	29
A 171-0 C	29
A 171-0 D	31
AYA 171-0 B	39
AYA 171-0 C	39
AZ 171-0 A	31
AZ 171-0 D	31
AZ 171-0 F	31
AZ 171-0 J	37
AZ 171-0 K	37
AZ 171-0 M	37
AZ 171-0 N	37
AZU 171-0	39
AYA 171-5	39
AYA 171-5 A	39
AZ 171-5	31-37-39
AZ 171-5 C	31-37
AZ 171-5 D	37

N°	N° page
AZ 171-57	31
AZ 171-57 A	37
AM 171-60 A	39
AZ 171-60	31
AK 171-76	31-39
AZ 171-76	37
AZ 171-82	31-37
AM 171-88 D	39
AZU 171-88	39
AM 171-89	39
AM 171-90	39
AM 171-91	39
A 171-92	29
AZ 171-96	31
AZ 171-96 C	37
AZ 171-97	31
A 171-99	29
A 171-99 A	29-31
AM 171-99 C	39
AYA 171-99 A	39
AZ 171-99	37
A 172-93	29
A 172-95	29
A 173-0	161-165
A 173-0 A	161-165
AM 173-0 D	165
AZ 173-2	165
A 173-8	161-165
A 173-8 A	161-165
A 173-82	161-167
AZ 173-82	167
A 173-98	161-165
A 173-99	161-165
AZ 174-1 B	161-165
A 174-7	161-165
AM 174-7 A	161-165
A 174-10 B	161
AU 174-10 A	161

N°	N° page
AZ 174-59	165
A 174-83	161-165
A 174-84	161-165
A 174-86	161
A 174-95	161
A 174-98 A	161
A 174-98 B	161-165
AU 174-98	161-165
A 175-1 A	161-165
AU 175-1 A	161-165
AY 175-03	165
AY 175-03 A	161
A 175-4	161-165
A 175-4 A	161
AK 175-5 E	167
AM 175-5 H	167
AM 175-5 I	167
AZ 175-5 H	167
AZ 175-5 I	167
AZ 175-5 J	167
AZ 175-5 K	167
AZU 175-5 E	167
AZU 175-5 G	167
A 175-9 A	161-165
AZ 175-10	161
AZU 175-10	161
A 175-14	163-165
A 175-14 A	163
A 175-15	163
AY 175-16	297
AM 175-47 U	165
AM 175-47 X	165
AK 182-1 A	171
AK 182-2	171
AX 182-2	171
AK 182-4	171
AM 182-6 B	169-171
AZ 182-63	171

N°	N° page
AX 182-68	171
AM 182-75	171
AK 182-80	171
AM 182-84	171
AK 182-94	171
AZ 182-99	171
AX 182-100	171
AM 182-101 A	171
AZ 182-102	171
AK 182-107 A	171
AZ 182-108	171
AZ 182-109	171
AM 182-118	171
AZ 182-123	171
AZ 183-1	169
AZ 183-1 A	169
AZ 183-1 B	169
AZ 183-1 C	169
A 183-2 B	169
AM 183-2 A	169-171
AZ 183-4	169
AM 183-48	173
A 183-79	169-173
A 183-80	169-173
A 183-80	169
AM 183-88	173
AK 183-91	173
A 211-2	193
AZ 211-2	193
A 211-4	193
A 211-4 A	193
AZ 211-05	193
AZ 211-6	193
AYA 211-6	193
AZ 211-6 A	193
A 211-8	193
AZ 211-8	193
A 211-9	193

41

N°	N° page
AZ 211-9	193
A 211-12	193
A 211-17	193
AY 211-17	193
A 211-80	193
A 211-92	193
AZ 211-92	193
AZ 211-92 A	193
AZ 211-92 B	193
A 211-93	193
AZ 211-116	193
AZU 212-01	193
AM 212-08	195
AZ 212-5 B	195
AZ 212-5 E	195
AZU 212-5 A	195
AZ 212-6 B	195
AZ 212-6 E	195
A 212-14	199
AM 212-14 A	199
AZU 212-14	199-205
AZU 212-14 B	213
A 212-73 D	195
A 212-73 E	195
A 212-73 F	195
A 212-73 G	195
AK 212-73	197
AK 212-73 A	197
AZU 212-73	197
AZU 212-73 A	197
A 212-77 A	197
AZ 212-140	197
AZ 212-140A	197
A 221-1	41
AK 221-1	41
AZ 221-1	41
AZ 221-1 B	41
A 221-3	41
AYA 221-3	41
AM 221-87 B	41
A 221-92	41
AM 221-92	41
AM 221-92 B	41
A 221-95 A	41
A 221-96	41
AYA 221-96	41
A 222-5	41
AM 222-5	41
A 222-6	43
AM 222-6 A	43
A 222-7	43
A 222-7 A	43
AZ 222-7	43
A 222-8	43
A 222-8 A	43
AZ 222-8	43
A 222-85	43
A 222-85 A	43
AZ 222-87	43
A 222-88	43
A 222-98	43
A 222-98 A	43
AM 222-98	43
A 222-99	43
A 222-99 A	43
A 224-95 A	19-23
A 224-95 B	23
AZ 224-95	27
A 224-96	19-23-27
A 224-96 A	23
A 224-97 A	19-23
AM 224-97	27
A 224-98	19-23
AM 224-98	27
A 224-99	19-27
A 224-99 A	19-23
AZ 224-99	27
A 225-1	43
A 225-1 A	43
AZ 225-1	43
A 225-84	43
A 225-85	43
A 225-86	43
A 225-86A	43
A 225-87	43
A 225-88	45
A 225-88A	45
AZ 225-88	45
AZ 225-88A	45
A 225-91	45
A 225-97	45
A 241-1	175
A 241-1 A	175-219-223
AM 241-1 B	175-177
AZ 241-1 B	175-219-223
AZ 241-1 C	177
AY 241-2	175
AM 241-3 B	177
AM 241-3 C	177
AM 241-93	175-177
A 241-95	175-219-223
AM 241-95A	177
AZ 242-1 C	175
AZ 242-1 E	175
AZ 242-1 G	177
AZU 242-1	175
AZU 242-1 B	175
AZU 242-1 C	177
A 242-80	175-177
A 242-80A	175-177
A 251-1 A	175-85
AZ 251-1 A	177-183
A 251-87A	175
AZ 251-87	175-177
A 312-0	47
A 312-0 A	47-51
AZ 312-01	51
A 312-1 A	47-51
A 312-2	17-51
A 312-2 A	47-51
A 312-3	47-51
AZ 312-7	51
AZ 312-87	51
AZ 312-97 A	51
A 312-99	47-51
A 313-01	47
A 313-01 A	47
A 313-01 C	47
AM 313-01	47
AZ 313-01 A	51
AZ 313-01 B	47
AZ 313-01 C	51
AZ 314-01 C	47-51
AM 314-2 C	153
AZ 314-2 A	151
A 314-4	47-51
A 314-4 A	47
A 314-4 C	47
AM 314-4 A	47-51
A 314-5 A	47-51
A 314-6 A	47-51
A 314-7	47-51
A 314-8	47-51
A 314-9 A	47-51
A 314-9 B	47
A 314-14 A	47-51
A 314-16	47-51
A 314-17	151-153
AM 314-53	153
A 314-72	47-51
A 314-85	47-51
A 314-88	47-51
AZ 314-88 à AZ 314-88 F	49-51-53
A 314-89	49-53
A 314-91	49
A 314-92	151-153-157
A 314-93	49
AM 314-179	153
AZ 331-01 G	57
AZ 331-01 I	57
A 331-02	57
AZ 331-02	57
AZ 331-02 B	57
AZ 331-02 C	57
AZ 331-02 G	57
A 331-4 A	57
AZ 331-4	57
A 331-5	57
A 331-7	57
AZ 331-7	57
AZ 331-9	83
AZ 331-9 A	83
AZ 331-9 H	83-87
AZ 331-9 I	83-87
AZ 331-83	65
AZ 331-84	11
AZ 331-84 A	11
AZ 331-84 B	11-57
AZ 331-84 C	11-57
AM 331-85	57
AZ 331-85	57
A 331-86	83
AM 331-86	83
AM 331-86 A	83-87
AW 331-86	83
A 331-95	83
AW 331-95	83
A 331-98	57
A 331-99	59

42

N°	N° page
A 331-99 A	13-59
AZ 331-99	13-59
A 332-1	65
A 332-1 B	65
AZ 332-1	65
AZ 332-1 G	65
AZ 332-1 H	65
AY 332-1 A	65
AY 332-1 B	65
A 332-2	65
AZ 332-2	65
A 332-3	65
AZ 332-3	65
A 332-4	65
AZ 332-4	65
AZ 332-5	53
A 332-9	59
AZ 332-48	65
A 332-94	65
A 332-95	65
A 332-95 A	65
A 332-95 B	65
A 332-96	67
A 332-97	67
A 332-99	67
AZ 332-99	53
AZ 332-99 A	53
AZ 332-99 B	53
AZ 332-99 C	53
AZ 332-99 D	53
AZ 332-99 E	53
A 332-2	67
AZ 332-2	67
AY 333-2	67
A 333-3	67
AZ 333-3	67
AZ 333-3 A	67
AZ 333-3 B	67

N°	N° page
A 333-4	67
A 333-4 A	67
AZ 333-4	67
A 333-5	67
AZ 333-5	67
AY 333-5	67
A 333-7	67
AZ 333-7	67
A 333-88	69
A 333-88 A	69
AZ 333-88	69
A 333-92	69
AZ 333-92	69
A 333-94	69
A 333-95	69
AZ 333-95	69
AZ 333-95 B	69
A 333-98	69
AZ 334-01 C	73
AZ 334-01 E	73
A 334-03	73
AZ 334-03 C	73
AZ 334-025 C	73
AZ 334-1	73
A 334-2	73
AM 334-2 D	73
AM 334-2 E	73
AZ 334-2	73
AZ 334-2 A	73
A 334-3	73
AZ 334-3 B	73
A 334-6	73
A 334-6 A	73
AZ 334-6	73
A 334-7	73
A 334-7 A	73
A 334-8	73
A 334-8 A	73

N°	N° page
AZ 334-9	75
A 334-10	75
AZ 334-10	75
AZ 334-10A	75
A 334-11	75
A 334-16	75
A 334-51	75
A 334-57	75
AM 334-60B	75
A 334-62	75
A 334-67	75-151-153-157
AZ 334-67A	75
A 334-73	75-317-331
A 334-78	75
A 334-80	75
AZ 334-80	75
A 334-81A	75
A 334-86	75
A 334-87	75
AZ 334-87B	75
A 334-93	59-75
A 334-94	75
A 334-95	75
A 334-97	75
A 334-99	77
AZ 334-103	77
AW 334-57	77-257
AZ 335-02	69
A 335-03	69
A 335-04	69
A 335-90A	69
A 335-96	69
AZ 343-05	79
AZ 343-1	79
A 343-2	79
A 343-2 A	79
AM 343-2	79

N°	N° page
AZ 343-2 A	79
A 343-3	79
A 343-3 A	79
AM 343-3	79
A 343-4	79
AM 343-4	79
AM 343-4 A	79
A 343-5	79
A 343-5 A	79
A 343-5 B	79
AZ 343-5	79
A 343-6	79
A 343-6 A	79
A 343-6 B	79
AM 343-7	79
AM 343-7 B	79
AM 343-7 D	79
AM 343-7 F	79
AM 343-8	81
AM 343-8 B	81
AM 343-8 D	81
AM 343-8 F	81
AM 343-8 H	81
AM 343-8 J	81
AM 343-8 L	81
A 343-10	81
A 343-98	81
A 343-98 A	81
A 343-98 B	81
A 343-98 C	81
A 343-98 D	81
AZ 343-252	81
A 343-304	81
A 343-306	81
A 344-01	81
A 344-01 A	81
A 344-01 B	81
AU 344-01	81

N°	N° page
AU 344-01 A	81
AZ 344-02	81
AZ 344-02 A	81
AZU 344-02 B	81
A 344-5	69
A 344-5 A	69
A 344-93	69
A 344-93 A	69
A 344-93 B	69
A 344-93 C	69
A 344-93 D	69
AZ 344-96	69
A 344-97	69
A 344-98	69
A 344-99	71
A 344-99 A	71
A 344-99 B	71
A 344-99 C	71
A 344-99 D	71
AZ 371-94 A	87
A 372-0	83
A 372-0 F	83
AZ 372-0 A	83
A 372-02 E	83
A 372-03	83
A 372-2	83
A 372-4	83
A 372-5	83
A 372-5 A	83
AM 372-6 A	83
A 372-7	83
AZ 372-7 A	85
A 372-8	85
A 372-8 A	85
A 372-88	85
A 372-88 A	85-87
A 372-90 B	85-87

43

N°	N° page	N°	N° page	N°	N° page	N°	N° page	N°	N° page
A 372-91	85	A 413-01D	93	A 416-8A	95	A 434-0	105	AY 435-01 B	109
A 372-91 A	85-87	A 413-01E	93	AZ 416-8 A	95	A 434-0 B	105	A 435-1	107
A 372-98 A	85	A 413-01F	93	AZ 416-84	183	AU 434-0	105	A 435-1 B	107-109
A 372-99	85	A 413-01G	93	A 416-99	95	AZ 434-0	105	A 435-2	107
AM 373-01	85	A 413-01H	93	A 422-1 J	97	AZ 434-0 A	109	A 435-76	103
AM 373-01 B	87	A 413-01 I	93	A 422-1 K	97	A 434-55	105	A 435-77	103
AM 373-03 A	85	A 413-2	93	A 422-1 L	97	A 434-60	105-109	A 436-02 A	103
AZ 373-03 A	87	A 413-3	93	A 422-1 M	97	A 434-73	103	AZ 436-02	113
AZ 373-88A	87	A 413-3 A	93	AX 422-1	101	A 434-82	103	AZ 436-02 B	111
AM 373-99A	87	A 413-3 B	93	AX 422-1 A	101	AU 434-82	103	A 436-03 A	103
AZ 373-102	87	A 413-4 B	93	AZ 422-1	97	A 434-83	103	AZ 436-03 A	111-113
A 381-1	59	A 413-4 C	93	AZ 422-1 A	97	A 434-84	103-105-109	AM 436-51	113
A 381-1 A	59	AZ 413-4	93	AZ 422-1 B	97	AM 434-84 A	109	AM 436-52	111-113
AM 381-1	59	AZ 413-4 A	93	AZ 422-1 C	97	A 434-85	105-109	AM 436-52 B	113
AU 381-1	59	A 413-5 A	93	AZ 422-1 L	101	A 434-85 A	103	AM 436-54 A	113
AZ 381-1	59	A 413-7	93	AZ 422-1 M	101	A 434-86	105-109	AM 436-56	113
AZU 381-1	59	A 413-7 A	93	AZU 422-1	97	AZ 434-87	105-109	AZ 436-58	113
A 381-2	59	A 413-7 B	93	AZU 422-1 A	99	A 434-88	105-109	AZ 436-58 A	113
AZ 381-2	59	A 413-8	93	AZU 422-1 B	99	A 434-88 A	105	AM 436-59	113
A 381-3	59	A 413-9	93	AZU 422-1 C	99	AZ 434-88	109	AM 436-59 A	113
A 381-3 A	59	AM 413-89	93	AM 422-50	101	A 434-91	105	AM 436-62	113
AT 381-3 A	59	A 413-90	93	A 422-93	91-99	AM 434-91	105	AM 436-74 A	111
AZ 381-3	59	A 413-95	93	AM 424-01	99-101	AU 434-91	105-109	AM 436-82	111-113
AZ 381-3 B	59	A 413-98 A	93	AZ 424-96	91-99-101	A 434-93	105-109	AM 436-85	111-113
AZU 381-3	59	A 414-01	89	AU 424-97	99-101	A 434-96	105	AM 436-90 A	111-113
AZU 381-3 B	59	AZ 414-01 B	89	AU 424-97A	99-101	A 434-96 B	105	A 436-91	103
A 381-96	59	AZ 414-01 C	91	A 426-0 B	99-101	AW 434-96	105	AZ 436-91	111-113
A 381-97	59	A 414-89	91-97-101	A 426-2	99-101	AZ 434-99	109	A 436-92	103-111
A 381-99	59	AZ 414-90	91-97	A 426-3	99	A 434-99	105	AM 436-93 A	111-113
A 381-99A	61	AM 414-91	91-97-101	AZ 426-3	99-101	AZ 434-99	105-109	AM 436-95	111-113
A 412-1 H	89	A 414-92	91-97-101	A 426-97	99-101	A 435-01 A	103	AM 436-97 D	111-113
A 412-1 I	89	AZ 414-92 A	91-97-101	A 426-99	99	A 435-01 C	107	A 437-1	103-111-113
AZ 412-1	89	A 416-01	93	A 431-1	105	AZ 435-01	107-109	A 437-1 A	111-113
AZ 412-1 A	89	AZ 416-01	93	A 431-1 A	103	AZ 435-01 A	107-109	AZ 437-1 A	111
A 412-93	89-97-101	A 416-2	95	AZ 431-1	105-109	AZ 435-01 B	107-109	AZ 437-1 B	111-113
A 412-93A	89-97-101	A 416-7	95-97-101	A 431-2	105-109	AY 435-01	109	A 437-85	103-111-113
A 412-93 B	89-97-101	A 416-8	95	A 431-2 A	103	AY 435-01 A	109	AW 437-85	111-113
A 412-93C	89-97-101								

N°		N° page
A	437-86	103-111
AZ	437-86 B	111-113
A	437-88	103
A	437-88 A	103
AZ	437-88	111-115
AZ	437-88 A	111-115
A	437-89	103-111-115
A	437-89 B	115
AZ	437-89	111
AZ	437-89 A	111
AZ	437-89 B	111
AZ	441-1 A	117
A	441-2	117
A	441-2 B	117
AZ	441-2	117
AZ	441-2 A	117
AZ	441-2 B	117
AZ	441-2 D	117
A	441-4	117
A	441-4 B	117
A	441-4 D	117
AZ	441-4	117
AZ	441-4 A	117
AZ	441-4 B	117
AZ	441-4 C	117
AY	441-51 A	117
AZ	441-51 A	117
AZ	441-51 B	117
AZ	441-56	117
AY	441-61	117
AZ	441-61	117
A	441-83 A	117
AZ	441-83	117
A	441-84 A	117
A	441-86	119
AZ	441-88	119
AZ	441-88 A	119
A	441-91 A	119
AZ	441-91	119
AZ	441-93	119
AZ	441-93 B	119
AZ	441-96	119
A	442-01	123
AZ	442-05	123
AZ	442-05 A	123
A	442-1	123
A	442-1 A	123
AZ	442-1	123
A	442-2 A	123
A	442-4 A	123
A	442-4 B	123
A	442-5	123
A	442-7	123-127
A	442-8	123
AM	442-8	123
A	442-16	119
A	442-17	119
A	442-18	119
A	422-71	123
A	442-72	123
A	442-74	123
AZ	442-75	123-127
A	442-76	123
AZ	442-76	123
A	442-78 A	123
A	442-79	123
AZ	442-80	123
AZ	442-80 A	123
A	442-83	123-127
A	442-84	125
A	442-86 A	125
A	442-87 A	125
A	442-95	125
A	442-96	125
A	442-97 A	125
A	442-99	125
A	443-1 G	127
A	443-1 J	127
A	443-2	127
AZ	442-2	125-127
A	443-3	127
A	443-13 B	127
A	443-92	127
A	443-97 D	127
A	443-98 B	127
A	443-98 D	127
A	443-99	127
A	443-99 C	127
A	443-99 J	127
A	443-99 K	127
AW	451-01 D	129
AW	451-01 F	129
AW	451-01 G	129
AZ	451-01 B	129
AZ	451-01 C	129
AZ	451-01 D	129
AZ	451-01 E	129
AZ	451-01 F	129
AZ	451-01 H	129
AZ	451-01 I	129
AZ	451-02	129
AZ	451-02 A	129
AZ	451-02 T	129
AZ	451-02 U	129
A	451-2	129-133
A	451-3	133
A	451-6 B	129
AW	451-6	129
AZ	451-6 A	129
AZ	451-13	129
AZ	451-13 A	129
AZ	451-13 T	129
AZ	451-13 U	129
A	451-14	129
A	451-14 B	129
A	451-15 B	129
A	451-15 C	133
A	451-16	131-133
A	451-17 A	131
AZ	451-17	131
AY	451-19	133
AZ	451-19	133
AZ	451-19 M	133
AZ	451-19 V	133
AY	451-20	133
AZ	451-20	133
AZ	451-20 M	133
AZ	451-20 V	133
AM	451-21	133
AM	451-21 A	133
AZ	451-65	133
A	451-75	131
A	451-80	131
AW	451-81	131
A	451-83	131-133
A	451-85	131-133
A	451-86	133
A	451-87	133
A	451-88	131
A	451-91 A	131
A	451-91 B	131
A	451-94 A	85
AM	453-0 C	153
AZ	453-0 A	151
AM	453-03	135
AM	453-03 A	135
AM	453-03 B	135
AZ	453-03	141
AM	453-04 A	137
AZ	453-04	137
AZ	453-04 A	141
AZU	453-04	137
AZ	453-05	139
AZ	453-05 A	139
AZ	453-05 C	143
AM	453-026	135
AZ	453-026	141
AZ	453-032	143
AM	453-033	139
AZ	453-033	143
AM	453-034	139
AM	453-034 A	139
AZ	453-034	143
AZ	453-034 A	139
AM	453-035	139
AZ	453-035	143
AZ	453-035 A	139
AZ	453-036	143
AZ	453-036 A	139
AZ	453-037	143
AZ	453-037 A	139
AM	453-039	139
AZ	453-1	151
AZ	453-1 A	153
AZ	453-4	151
A	453-5 A	135
AM	453-5 A	135
A	453-5 B	135
A	453-10	135
AZ	453-10	141
A	453-11	135
A	453-12	135
AZ	453-12	141
A	453-13	135
AZ	453-13	141
A	453-15	135
AM	453-15	135

N°	N° page
AZ 453-15	141
A 453-17	135
AM 453-17	135
A 453-19A	137
AM 453-19	137
AM 453-19A	137
AZ 453-19	141
A 453-21	139
AZ 453-21	143
AZ 453-22	141
A 453-24	139
AM 453-24	137
AZ 453-24	141
AZ 453-24A	143
A 453-25	151-153
AZ 453-25	151-153
A 453-26	137-139
AM 453-26	139
A 453-28	137-139
AZ 453-28	141-143
AM 453-29	145
AM 453-29A	147
AZ 453-29B	149
A 453-30A	145
AZ 453-30A	145-147
AZ 453-30B	149
A 453-31A	145
AZ 453-31A	145-147
AZ 453-31B	145
AZ 453-31C	149
A 453-32	145
AM 453-32	145
AM 453-32A	147-149
AM 453-32B	147
A 453-33	145
AM 453-33A	147
AM 453-33B	147
A 453-34	145
A 453-34 A	145
AZ 453-34 B	147-149
AZ 453-34 C	147-149
A 453-35	145
AM 453-35	147-149
AZ 453-51	143
AZU 453-53	147-149
A 453-57	143
AZ 453-57	145-147
A 453-58	145
AZ 453-60	149
AM 453-66	135
A 453-67	145
A 453-67 A	145
AM 453-67	147-149
AM 453-67 A	147-149
AM 453-70 A	147-149
A 453-72	145
AM 453-73	151-153
A 453-77	145-147
AM 453-77 A	147-149
A 453-79	135-145-147
AZ 453-80	149
A 453-96	151
A 453-97	151-153
A 453-105	135
A 453-105 A	135
AZ 453-111	145-147
AZ 453-111 A	149
AZ 453-112	143
AM 453-118	137
AZ 453-123	141-143
AZ 453-124	141-145-147
AM 453-130	151-153
AY 453-175	149
AM 453-190	149
AZ 453-376 A	137
A 454-1	155
AZ 454-1 F	155-157
A 454-3	155
A 454-3 A	155
AK 454-3	157
AZ 454-3	157
AM 454-4	157
AZ 454-4	155
A 454-9	155
A 454-9 A	155
AM 454-9	155-157
AW 454-10	157
A 454-17	155
A 454-18	131
A 454-18A	131
AM 454-49B	157
AM 454-49C	157
AM 454-49D	157
AM 454-49 E	157
AM 454-50 A	157
A 454-74	151-153-155-157
A 454-75	151-153-155-157
A 454-76	151-153-155-157
A 454-84	155
A 454-84 A	155
AZ 454-140	155
AZ 454-159	155-157
AZ 454-160	155
AM 454-173B	157
AK 454-177	157
AZ 511-3 A	285
AZ 511-3 D	285
AZ 511-3 E	285
AZ 511-3 F	285
AZ 511-3 G	285
AZ 511-3 H	285
AZ 511-3 I	285
AZU 511-3	285
AZU 511-3 A	285
AZU 511-3 D	285
AZU 511-3 E	285
AZ 511-3 F	285
AZU 511-3 G	285
AZU 511-4 B	285
A 511-5 A	286
AZ 511-5 A	286
AZ 511-5 B	286
A 511-6	282
A 511-6 A	282
AK 511-6 A	284
AZ 511-6 B	284
AZ 511-6 C	284
AZ 511-6 D	284
AZU 511-6	284
A 511-8	286
AZ 511-8	286
AZU 511-8 B	286
A 511-9	282
AZ 511-9	282
AZ 511-9 A	282
AZ 511-9 B	282
AZ 511-9 C	282
AZ 511-9 F	282
AZ 511-9 G	282
AZ 511-9 H	282
AZ 511-9 I	282
AZ 511-9 J	282
AZ 511-9 K	282
AZ 511-9 L	282
AZ 511-9 M	282
AZ 511-9 S	283
AZ 511-9 T	283
AZ 511-9 U	283
AZ 511-9 V	283
AZ 511-9 W	283
AZ 511-9 X	283
AZ 511-9 Y	283
AZ 511-9 Z	283
AZU 511-9	282
AZU 511-9 K	283
AZ 511-14 L	284
AZ 511-14 N	284
AZU 511-14 F	284
AZU 511-14 G	284
AZU 511-14 L	284
AZU 511-14 N	284
AZ 511-15 D	285
AZU 511-15 D	285
AZ 511-18	284
AZ 511-23 B	283
AZ 511-23 F	283
AZ 511-23 X	283
AZ 511-23 Y	283
AZ 511-23 Z	283
AZ 511-32	197
AZ 511-53 D	284
AZ 511-82	205
A 512-3	286
A 512-3 A	286
A 512-3 B	287
AZU 512-98 A	287
A 512-4 A	287
A 512-5	287
A 512-5 B	287
A 512-01 A	199
AZ 521-01	205
AZ 521-01 B	205
AZU 521-01	199
AZ 521-02 A	205
AZ 521-02 E	205
AZ 521-02 J	205
AZ 521-02 Z	211
AZ 521-03 P	213
AZ 521-03 R	213
AZ 521-06 J	199

Nº	Nº page	Nº	Nº page	Nº	Nº page	Nº	Nº page	Nº	Nº page
AZ 521-06 K	199	AZ 522-10 A	205-213-245	A 532-15	217	A 532-94	217	A 533-4 B	229-231
AZ 521-06 N	199	AZ 522-98A	201	A 532-15A	217	A 532-94 A	217	AY 533-4	239
AZ 521-06 U	211	AZ 522-98 B	207	A 532-15E	223-225	A 532-94D	223-225	AZ 533-4 D	241
AZ 521-07 A	205	A 525-1	201	AM 532-15	227	A 532-94 E	219-221	A 533-5	229
AZ 521-07 B	205	AZ 525-1 A	207-213	A 532-16A	217	AM 532-94	227	A 533-5 A	233-237
AZ 521-07 G	211	AZ 525-1 B	207	A 532-16E	219	A 532-99	217-219-221-223	AM 533-5	231-239
AZ 521-07 K	211	AZ 525-1 E	211-213	A 532-16G	223		225	AZ 533-5 D	241
AZ 521-1	213	AZ 525-1 F	211	AZ 532-16B	221	AZ 532-128A	225	A 533-6	229-231-233-239
AM 521-3 B	205-213	A 525-2	201-207-213	AZ 532-16C	225	AZ 532-129A	225	A 533-7	229-231-233-239
AZ 521-3 A	205	AZ 525-2 C	207	AM 532-17A	227	A 533-01	229	A 533-9 A	229-231
AZ 521-3 B	205	AZ 525-92	207-213	A 532-19	217	A 533-01 H	233	A 533-9 C	233
AZ 521-3 D	205	A 525-95 A	201-207-213	A 532-19B	219-221	AM 533-01	231	A 533-9 F	233-237
A 521-5	199	A 525-96 A	201-207-213	A 532-19C	223	AM 533-01 A	237	AM 533-9	239
AZ 521-7 B	199	AZ 531-55	211-213	A 532-19F	223-225	AZ 533-01 D	241	AZ 533-9 D	241
AZ 521-7 C	199	A 531-87	201-207-213	AM 532-19D	227	A 533-02	229-231-233-239	A 533-10	229-231-239
AZ 521-7 D	199	AZ 531-87 A	211-213	A 532-27E	219	A 533-03	229-231-232-239-	A 533-10 B	233-237
AZ 521-20	205	A 531-91 A	201-207-213	A 532-27F	223		241	AZ 533-10 D	241
A 521-91 A	199	AZ 531-91 B	211-213	AZ 532-27B	221	A 533-04	229-231	A 533-11 C	229-231
AZ 521-96	205-213	A 531-94 A	201-207-215	AZ 532-27C	225	A 533-04 B	233-237	A 533-11 D	233
AZ 521-99 B	199	A 532-0 E	217-219	A 532-28B	219	AM 533-04	239	A 533-11 G	233-237
AZ 521-99 D	209	A 533-0 G	223	A 532-28D	219	AZ 533-04 D	241	AM 533-11	239
AZU 521-99 A	199	AM 532-0 M	227	A 532-28E	223	AZ 533-05	239	AZ 533-11 D	241
AZ 521-102	213	AZ 532-0 B	225	AM 532-28E	227	AK 533-06 A	237	A 533-12 B	229-231-233-237
AZ 522-02	199-205	AZ 532-0 C	221	AZ 532-28B	221	A 533-1 A	13-229-231-233-	AZ 533-12 D	241
AZ 522-02 A	213	AM 532-03	227	AZ 532-28 C	225		237-239-241	A 533-13 B	233
AZ 522-02 B	205	AM 532-07	227	A 532-31B	219-221	A 533-2	229-231-233-237	A 533-13 C	233
AZ 522-05	199-205	AM 532-4	227	A 532-31C	223-225	AW 533-2	239	A 533-13 D	229-231-241
AZ 522-05 A	199-205	A 532-5 D	219-221	A 532-31D	219-221	AZ 533-2 D	241	A 533-13 G	233-237
AZ 522-05 D	205	A 532-5 E	223-225	AM 532-32	227	A 533-3 C	229	AM 533-13	239
AZ 522-05 E	209	AM 532-5	227	AM 532-34	227	A 533-3 D	233	A 533-14 A	229-231
AZ 522-05 F	211	AZ 532-10A	201-207	AZ 532-60	227	A 533-3 G	233	A 533-14 B	233-237
AZ 522-05 G	209	A 532-11A	217	A 532-82	223-225	AM 533-3	231	AM 533-14	239
AZ 522-05 J	213	A 532-11C	219-221	AM 532-85	227	AM 533-3 A	237	A 533-15 A	229-231-241
A 522-9	199	A 532-11E	223	AM 532-85A	227	AM 533-3 B	239	A 533-15 B	229-231-241
AZ 522-9 A	205	A 532-11 I	223-225	AM 532-85B	227	AZ 533-3 D	241	A 533-15 E	233
AZ 522-9 B	205-213	AM 532-11	225	A 532-90	223	A 533-4 A	233-237	A 533-15 F	233
				A 532-91	219-221				

47

N°	N° page
A 533-15G	233
A 533-15M	235-237
AM 533-15	239
AM 533-15 A	239
A 533-17 A	229-231-239-241
A 533-17 B	235-237
A 533-18	229
A 533-18 A	235-237
AZ 533-19	231
A 533-21 A	235-237
A 533-93	229-231-239
A 533-94	229-231-239
A 533-94 B	235-237
A 533-95	229-231-235-237-239
A 533-96	219-221-223-225-229-231-235-237-239
A 533-97 A	229-231-235-239
A 533-97 E	235-237
AZ 533-97 B	241
A 533-99	229-231-235-239
A 535-1	217-219-223
A 535-1 C	219-223
A 535-1 E	219-223
AZ 535-1 B	221-225
AZ 535-1 C	221-225
AM 535-1 E	221-225
AM 535-92	227
AZ 535-98	221-225
A 541-01	265
AK 541-01 E	267
AZ 541-01	265
AZ 541-01 D	267
AZ 541-01 E	267
AZ 541-01 F	267
AZ 541-01 G	265
AZU 541-01	265

N°	N° page
A 541-1 B	265-267
A 541-1 C	265-267
AZ 541-1 P	267
AZ 541-1 R	267
AZ 541-1 S	267
AZ 541-1 T	265-267
AZ 541-1 U	267
A 541-2	265-267
A 541-3	265-267
A 541-4	265
A 541-4 A	265-267
A 541-4 B	265-267
AZ 541-4 E	267
AZ 541-4 F	267
AZ 541-4 G	267
A 541-7 B	265
AZ 541-7	269
AZ 541-7 B	269
A 541-10	265-269
AZ 541-12	269
AZ 541-12 A	269
AZ 541-13 B	269
AZ 541-13 C	269
AZ 541-13 D	269
AZ 541-16 A	269
AK 541-51	269
AZ 541-65	209-215
A 541-74	265-269
A 541-75	265-269
A 541-76	265
AZ 541-85	269
A 541-86	265-269
AZ 541-205	267
AZ 541-208	267
A 541-239 A	267
AZ 541-240 A	267
AZ 544-03	273

N°	N° page
AZ 544-03 A	273
AZ 544-03 C	273
AZ 544-03 D	273
AZ 544-03 E	273
AZ 544-03 H	275
AZ 544-03 I	275
AZ 544-03 J	275
AZ 544-03 K	275
AZ 544-03 M	275
AZ 544-03 Q	275
AZ 544-03 R	275
AZ 544-010A	275
AZ 544-011	273
AZ 544-011A	275
AZ 544-011C	275
AZ 544-011 D	275
AZU 544-016	277
AZU 544-016A	277
A 544-1	273
AZ 544-1	273
AZ 544-1 A	273
AZ 544-1 B	273
AZ 544-1 C	273
AZ 544-12 A	273-275
AZ 544-12 B	273-275
AZ 544-13 A	273
AZ 544-13 C	275
AZ 544-13 D	275
AZ 544-13 E	275
AZ 544-13 F	275
AZ 544-13 G	275
AZ 544-13 H	275
A 544-189A	275
AZ 545-03	271
AZ 545-03A	271
AZ 545-4	271
AZ 545-4 A	271
AU 551-2	309

N°	N° page
A 551-3 B	376
AZ 551-3 B	376
AZ 551-3 C	376
AZU 551-3 A	309
AZU 551-3 G	323-329
AZU 551-3 H	329
AZ 551-11	325
AMB 551-95	325
AU 551-95	159
A 554-1 A	376
AM 554-1	376
AZ 554-1 A	376
AZ 554-1 B	376
A 554-2 B	376
AZ 554-2 A	376
AY 554-78	376
A 554-92	376
AZ 561-2	245
AZ 561-2 A	245
AZ 561-6	245
AZ 561-6 A	245
AZ 561-64	245
AM 561-69	245
AZ 561-77	245
AM 561-79	245
AM 561-83	245
AM 561-97	245
A 563-03 B	243
A 563-03 C	201-243
A 563-04	201-243
A 563-8 A	243
A 563-13	201-243
A 563-13A	201-243
A 563-16C	201-243
A 563-76	201-243
A 563-98	289-299
AZ 564-03 B	187
AZ 564-020	187

N°	N° page
AZ 564-5	249
AZ 564-5 A	253
AZ 564-5 B	257
AZ 564-5 D	257
AZ 564-5 E	257
AM 564-9 A	187
AZ 564-49	253-257
AZ 564-50 E	257
AZ 564-50 F	257
AZ 564-59	187
AZ 564-68	187
AZ 564-74	249
AZ 564-74 A	253-257
AZ 564-74 B	257
AZ 564-81	249
AZ 564-81 A	253-257
AZ 564-81 B	257
AZ 564-82	249
AK 564-84	257
AZ 564-84	249
AZ 564-84 B	253-257
AZ 564-94	249
AZ 564-94 A	253-257
AZ 565-0	245
AZ 565-04	245
A 565-1 A	243
A 565-2 A	243
AZ 565-2 B	245
AZ 565-2 C	245
AZ 565-2 D	245
A 565-4	243
AZ 565-4	243
A 565-5	243-245
AZ 565-5 A	243
A 565-7	243
AZ 565-7	243
A 565-8	243

48

N°	N° page
AZ 565-8	243
AZ 565-10B	245
AZ 565-10C	245
AZ 565-12	245
AZ 565-14	245
AZ 565-18	245
AZ 565-49	245
AZ 565-49 A	247
AZ 565-70	247
AZ 565-79	247
AM 565-94	247
AZ 565-94	247
AZ 565-96	247
A 565-97	243
A 565-98	243
AZ 565-113	247
A 571-1	287
AZ 571-4	287
AZ 571-5 B	287
AZ 571-5 D	287
A 571-99	287
A 571-99 B	287
AZ 571-99	287
AZ 575-1	271
AZ 575-1 A	271
AZ 575-8	281
AZ 575-16	281
AZ 575-16 A	281
AZ 575-16 V	281
AZ 575-16W	281
AZ 575-16 Y	281
AZ 575-16 Z	281
AZ 575-20	281
AZ 575-20 A	281
AZ 575-20 S	281
AZ 575-20 T	281
AZ 575-20 U	271
AZ 575-22 B	281
AZ 575-33	271
AZ 575-34	271
AZ 575-73	271
AZ 575-98	209-215
AZ 575-100	209
AZ 575-100A	207
AZ 575-100B	209-215
AZ 575-100C	211
AZ 575-100D	209-215
AZ 575-104	209
AZ 576-02	273-277
AZ 576-80	273-277
AZ 576-99	273-277
A 578-1	179
A 578-1 B	179
AZ 611-03	120
AZ 611-03 A	120
AZ 611-03 B	121
AZ 611-1 A	120
AZ 611-1 B	120
AZ 611-1 C	121
AZ 611-11	120
AZ 611-11 A	120
AZ 611-12 A	120
AZ 611-14	120
AZ 611-14 A	121
AY 611-48	121
AY 611-49	121
AZ 611-50	120-121
AZ 611-54	120
AZ 611-54 A	121
AZ 611-55 A	120
AZ 611-57	120
AZ 611-57A	121
AY 611-58	121
AY 611-59	121
AZ 611-73	120-121
AY 611-89	121
AY 611-98	121
AY 611-99	121
AZ 611-103	121
AZ 611-104	121
A 615-02	179
AZ 615-1	181
AZ 615-1 A	181
AZ 615-4 A	179
AZ 615-4 E	179
AZ 615-4 H	181
AZ 615-4 I	179
AZ 615-8	185
AZ 615-19	181
AZ 615-19 A	181
AZ 615-22	185
AZ 615-22 A	185
AZ 615-44	185
AZ 615-46	181
AZ 615-46 A	181
AZ 615-72	185
AZ 615-72 A	185
AZ 615-76	189
AZ 615-76 A	189
A 615-84	173-179-181-189 317-335
AZ 615-88	185
AY 615-90	185
AZ 615-90 D	185
AZ 615-90 E	185
A 615-91	179
A 615-95	179
AZ 615-95	181
A 615-100	179
AZ 615-121	185
AZ 615-121 A	185
AZ 615-123	181-185
AZ 615-129	181
AZ 616-1 A	183
AZ 616-1 C	183
AZ 616-1 E	183
AZ 616-1 G	183
AZ 616-1 I	183
AM 616-52	189
AM 616-87	183-189
AZ 616-99	189
A 623-0 A	183
AU 623-84	303
AZ 641-0	262
AZ 641-9	262
AZ 641-55	262
AZ 641-57	262
AZ 641-58	262
AZ 641-59	262
AZ 641-60	262
AZ 641-61	262
AZ 641-62	262
AZ 641-63	262
AZ 641-64	262
AZ 641-65	262
AZ 641-66	262
AZ 641-67	262
AZ 641-68	262
AZ 641-69	262
AZ 641-70	262
AZ 641-71	262
AZ 641-72	262
AZ 641-73	262
AZ 641-93	262
AZ 641-94	263
AZ 641-95	263
AZ 641-99	263
AK 643-1	257
AZ 643-1	253-257
AZ 643-1 E	263
AZ 643-1 H	263
A 643-2	249-253
AZ 643-2	257
AZ 643-3	249
AZ 643-3 A	249
AZ 643-3 D	249
AZ 643-3 E	249
AZ 643-3 F	253-257
AZ 643-3 G	253-257
AZ 643-3 H	257
AZ 643-3 I	257
AZ 643-3 J	263
AZ 643-3 K	263
AZ 643-70	253
AZ 643-70 A	253
AZ 643-70 D	253-257
AZ 643-70 E	253-257
AZ 643-70 H	257
AZ 643-70 I	257
AZ 643-87	263
A 643-90	249-259
A 643-91 A	249
AZ 643-91	249
AZ 643-91 D	253-259
AZ 643-121	253
AZ 643-166	263
AZ 643-167	189
AZ 643-168	263
AZ 643-169	263
AZ 643-179	263
AZ 643-182	263
AZ 643-182 A	263
AZ 644-05	249-253
AZ 644-05A	259
AZ 644-05 B	259
AZ 644-05 C	259
AZ 644-6	249-253-259
AZ 644-19	263
AZ 644-50	253-259
AZ 644-50A	253-259

49

N°	N° page
AZ 644-50B	259
AZ 644-50 C	259
AZ 644-50 D	263
AZ 644-50 E	259
AZ 644-50 F	259
AZ 644-53 A	263
A 644-60	243-249-265
AZ 644-61	253-259
AK 644-64	259
AZ 644-64	253-259
AZ 644-64 D	259
AZ 644-65	263
AZ 644-65 A	263
AZ 644-66	259
AZ 644-70	263
AZ 644-77	259
AZ 644-79	249-253-259-269
A 644-80	249-253
AZ 644-80	259
A 644-81	249
AZ 644-81B	249
AZ 644-81 C	253
A 644-83	249-253
AZ 644-84	249-253-259-269
AZ 644-89	255-259
AZ 644-89 A	263
A 644-94	249-255-259-263
A 644-95	249-255-259
A 644-96	251-255
AZ 644-96	259
AZ 644-103	251-255-259-269
AZ 644-113	259
AZ 644-113A	259
AZ 644-115	255-259
AZ 644-116	255-261
AZ 644-118 B	255-261
AZ 644-118C	261
AZ 644-130	261
AZ 651-47	375
AZ 654-84C	26
AU 664-4	305
AZU 721-1 U	189
AZU 721-1 X	189
AZ 721-2 B	189
AZ 721-2 C	189
AZU 721-2	189
AZU 721-2 A	189
A 721-54	189
A 721-54 A	189
A 721-61	189
A 721-61 A	189
A 721-65 C	189
A 721-67 C	189
A 721-84 C	191
AZ 721-84	191
A 721-104	191
A 721-104A	191
AU 811-98	305
AU 811-99	105
AZ 813-1 B	289-293
AZU 813-2 C	299
A 813-64	289-299
A 813-87	289-293-299
AZ 813-87	289-293-299
A 813-88	289-293
A 813-90	289-293
AZ 813-103	293-299
AU 821-1	305
AZ 821-1 P	293
AZ 821-2 P	293
A 821-3 A	291
AZ 821-3	293
AU 821-4	299
AU 821-4 A	299
AZ 821-4 D	299
AZ 821-4 E	299
AZU 821-4 B	299
AZU 821-4 C	299
AZU 821-5	303
AZU 821-5 A	303
AZU 821-5 B	303
AZU 821-5 C	303
AZU 821-5 D	303
AZU 821-5 E	303
AZ 821-6	291-293
AZ 821-6 A	291-293
AZ 821-7 J	291
AZ 821-7 K	291
AZ 821-7 N	293
AZ 821-7 M	293
AZ 821-7 P	293
AZ 821-7 Q	293
AZU 821-48A	303
AU 821-61	305
AU 821-61 A	305
AU 821-68	303
AZU 821-68	303
A 821-72	297
A 821-72 A	297
A 821-76	323
AZ 821-76	325
A 821-77	323
AZ 821-77	325
AU 821-85 A	305
AZU 821-86	299
AZU 821-86A	299
AU 821-89	305
A 821-90	291
AU 821-90	305
AU 821-90A	305
AZU 821-90	305
AZU 821-90A	305
AU 821-91	301
AU 821-91 A	301
AU 821-92	301
AZ 821-92A	301
AZU 821-92	301
AZU 821-92A	301
AZ 821-106	291-293
AZ 821-125	293
AZU 821-125	301
A 822-2	291-293-301
A 822-2-A	291-293-301
AZ 822-6	261-359
AZ 822-6 A	359
AZ 822-6 B	359
AZ 822-8	359
AZ 822-8 A	359
AZ 822-8 B	359
AZ 822-52	359
AZ 822-55	359
AZ 822-65	359
AZ 822-65 A	359
AZ 822-76	359
AZ 822-143	255-261
AZ 823-1 C	297
AZU 823-4 A	305
AZU 823-4 D	305
AZU 823-6 D	305
AZU 823-6 E	305
AZU 823-6 J	305
AZU 823-6 K	305
AU 823-90	305
AZU 825-77	305
AZU 825-82	301
AZU 825-95	305
AZU 825-95A	305
AZU 825-95B	305
AZU 825-95C	305
AU 825-96	305
AZU 825-98A	305
AZU 825-98C	305
AU 825-99	305
AZ 831-1 C	291-293
AZ 831-1 D	291-295-301
A 831-2	297
AZU 831-3	303
AZU 831-3 A	303
A 831-82	297
A 831-82A	297
AZ 831-85B	297
AZ 831-85 C	297
AU 832-2	303
AU 832-3	303-307
AZ 832-4	297
AZ 832-5 B	297
AU 832-73	303
AK 832-81	303
AZU 832-82 A	303
AU 832-84	303-307
AZ 832-91	297
AU 832-94	303
AZU 832-127	307
AZU 832-132	307
AZU 832-133	307
AZ 833-01 C	291-301
AZ 833-01 Q	291
AZ 833-01 W	291
AZU 833-01 Y	301
AZ 833-03 F	295-301
AZ 833-03 G	295
AZ 833-03 H	295
AZ 833-93	317
AK 841-02 A	327
AK 841-02 C	327
AZ 841-02 D	325
AZ 841-02 F	325

50

N°	N° page	N°	N° page	N°	N° page	N°	N° page	N°	N° page
AZ 841-02 G	325	AZ 842-04 K	323	AZ 844-128	331	AZ 852-2 G	317	AZ 854-4	319
AZ 841-02 P	323	AZ 842-67	327	AZ 844-128A	331	AZ 852-3	315	AZ 854-11	323-327
AZ 841-02 T	325	AZ 842-69	327	AZ 844-130	331	AZU 852-3	317	A 854-12	323-327
AZU 841-02 C	325-329	AZ 842-70	327	AZ 851-1 D	309	AZU 852-3 A	317	A 854-13	291-295
AZU 841-02 D	329	A 842-88 B	323-327	AZ 851-1 E	309	AZU 852-3 B	317	AZ 854-14	179
AZU 841-02 E	323	A 842-88 C	323-327	AZ 851-1 J	309	AZ 852-3 M	317	AZ 854-14 A	179
AZU 841-02 H	323	AU 844-1	307	AZ 851-1 K	309	AZ 852-3 N	317	AZ 854-15	179
AZU 841-02 I	329	AK 844-11	335	AZ 851-1 M	309	AZ 852-3 P	317	A 854-16	315
AZU 841-02 K	329	AU 844-11	335	AZ 851-1 N	309	AZ 852-3 Q	317	AZ 854-16 A	319
AZ 841-7 B	325-329	AK 844-12	335	AZ 851-1 P	309	AZ 852-3 R	317	AZ 854-16 D	319
AZ 841-7 C	325-329	AU 844-12	335	A 851-3 A	313	A 852-5	315	A 854-18	179-291-295
AZ 841-11 B	325-329	AU 844-14	335	A 851-4	309	AZ 852-5	317	A 854-19	181-185-315
AZ 841-11 C	325-329	AU 844-15	335	AM 851-51	207-215	AZ 852-5 A	317	AZ 854-19	181-185
AZ 841-53	325-329	AZ 844-19	331	AZ 851-60	309	A 852-10	315	A 854-20	323-327
AZ 841-60	325-329	AZ 844-22 A	331	A 851-65	191	AZ 852-62	317	AZ 854-64 A	179
A 841-78	323-325	AZ 844-24 A	331	A 851-70	191	AZ 852-62 A	317	AZ 854-64 C	181
AZ 841-79	295-301	AZ 844-59	331	A 851-72	309	AZ 852-72	317	AZ 854-64 E	181
AZ 841-79 A	295-301	AU 844-61	307	A 851-75	309	AZ 852-73	315	AZ 854-64 I	181
A 841-81 B	323	AU 844-63	307	A 851-75 A	309	AZ 852-74	317	AZ 854-64 K	181
A 841-81 C	323	AZU 844-63	307	A 851-80	313	AZ 852-79	317	AZ 854-64 N	181
AZU 841-81	325-329	AZU 844-63 A	307	AZ 851-80 D	313	AZ 852-80	317	AZ 854-65 A	185
AZU 841-81 A	325-329	AZ 844-64	331	AZ 851-80 G	313	AZ 852-80 A	317	AZ 854-65 C	185
AZ 841-82 B	295-301	AU 844-69	307	AZ 851-80 H	313	A 852-89	315-317	AZ 854-65 E	185
AZ 841-82 C	295-301	AZ 844-72	331	AZ 851-80 I	313	A 852-90	315-317	AZ 854-65 J	185
A 841-92	323	AZ 844-72 A	331	AZ 851-80 J	313	AZ 852-100	319	AZ 854-65 M	185
AZ 841-93	325	AU 844-80 A	335	AZ 851-80 K	313	AZ 852-100A	319	AZ 854-65 P	185
AZ 841-93 A	325	AU 844-88	335	AZ 851-80 M	313	A 852-102A	315	AZ 854-65 R	185
AZ 841-93 B	325-329	AU 844-88 A	335	A 851-85 A	309	A 852-103	315	AZ 854-65 T	185
AZ 841-93 C	325-329	AU 844-89	335	A 851-86	309	AZ 852-106	319	AZ 854-77 B	361
AZ 841-100	343	AZ 844-89	331	A 851-87	313	AZ 852-106A	319	AZ 854-77 C	361
AZ 841-100A	343	AZU 844-90	335	A 851-87 A	313	A 852-108	315	AZ 854-78	311
AZ 841-108	327-329	AU 844-91	335	A 851-87 B	313	A 852-109	315	A 854-87	315
AZ 841-110	327-329	AU 844-91 A	335	AZ 851-88 B	313	A 852-110	315	A 854-97	315
AZ 841-121	327-329	AZU 844-108	335	AZ 851-88 C	313	AZ 852-110	265	A 854-97 A	315
AZ 841-123	343	AZU 844-109	335	AZ 851-91 B	309	A 852-111	315	AM 854-98 A	183
AZ 841-126	343	AZU 844-119	307	AZ 851-91 C	309	AZ 852-119	319	A 854-99 A	315
AZ 842-04 F	327	AZ 844-123	331	AZ 851-91 D	311	AZ 852-132A	319	AZ 854-109 C	357
AZ 842-04 G	327	AZ 844-127	331	AZ 851-91 E	311	AZ 852-151	319	AZ 854-110C	357
AZ 842-04 J	323	AZ 844-127 A	331	AZ 852-01 B	315	AM 854-1 B	183	AZ 854-111 C	357

51

N°	N° page	N°	N° page	N°	N° page	N°	N° page	N°	N° page
AZ 854-112C	357	AZ 861-37 E	319	AZ 861-147B	345	AMB 912-12	367	AZ 912-19 Q	364
AZ 854-120A	357-361	AY 861-42 A	331-335	AZ 861-147C	345	AMB 912-13 H	368	AZ 912-19 T	366
AZ 854-122B	357	AZ 861-42	331	AZ 861-162	319	AMB 912-13 I	368	AMB 912-52	363-367
AZ 854-122C	357	A 861-43	201-207-215	AZ 861-187	345	AMB 912-13 M	368	AY 912-70	364
AZ 854-123 B	357	AZ 861-46	343	AZ 861-196	341-345	AMB 912-13 N	368	AY 912-70 A	364
AZ 854-123 C	357	AZ 861-57	331	AZ 861-196A	345	AMB 912-13 P	368	AZ 912-70	363
AZ 854-133	295-301	AZ 861-58	323-343	AZ 861-197	341-345	AMB 912-13 Q	368	AZ 912-70 A	363
AZ 854-142	183	AZ 861-60	345	A 863-2 A	315	AMB 912-13 R	368	AM 912-78	364
A 861-3	339	AZ 861-60 A	345	A 863-7 A	315	AMB 912-13 S	368	AY 912-78	363-367
AZ 861-3 A	343	AZ 861-70	319	AU 863-89	307	AU 912-13 D	362	AMB 912-100A	364
AZ 861-3 B	339	AZ 861-71	319	AZU 863-94	307	AZ 912-13 B	365	AM 912-111	364
AZ 861-3 C	343	AZ 861-71 B	319	AU 863-95	335	AZ 912-13 C	365	AY 922-04	369-370
AZ 861-3 D	343	AZ 861-72 E	335-339	A 863-98 A	315	AZ 912-13 D	365	AM 922-05	373
A 861-5 A	339	AZ 861-72 F	331-339	A 863-98 C	315	AZ 912-13 E	365	A 922-3	369
AZ 861-5 B	339	AZ 861-72 G	345	AZ 912-09	363	AZ 912-13 F	365	A 922-4	369
A 861-7 A	335-339	A 861-74	331-335-339	AZ 912-09 A	363	AZ 912-13 G	365	A 922-5	369
AZ 861-7 A	335-339	A 861-75 A	335-339	AZ 912-09 B	363	AZ 912-13 T	366	A 922-6	369
AZ 861-7 C	343	AZ 861-75 A	345	AZ 912-09 C	363	AZ 912-13 U	366	AM 922-12	373
AZ 861-7 D	343	A 861-76	335-339	AMB 912-3	367	AZ 912-13 V	366	AM 922-12 A	363-367
AZ 861-7 E	343	AZ 861-76 A	345	AMB 912-3 A	367	AZ 912-13 W	366	AY 922-18 E	372
AZ 861-7 G	343	AZ 861-76 B	339	AY 912-3 B	364	AZ 912-13 X	366	AM 922-18 F	374
A 861-9 A	339	AZ 861-76 C	345	AY 912-3 C	364	AZ 912-13 Y	366	AM 922-18 H	374
AZ 861-9 A	339	AZ 861-76 D	345	AZU 912-3	362	AZU 912-13 J	362	AM 922-18 I	374
AZ 861-9 C	343	AZ 861-76 E	345	AZU 912-3 A	362	AZU 912-13 K	362	AZ 922-18 J	372
AZ 861-9 D	343	A 861-80	331-335-339	AM 912-4	364	AZU 912-13 M	362	AZ 922-18 K	372
AZ 861-9 E	343	AZ 861-81	345	AZ 912-9	366	AY 912-18 S	366	AZ 922-18 M	372
AZ 861-9 F	343	AZ 861-81 A	345	AZ 912-9 A	366	AZ 912-19 B	365-368	AZ 922-18 N	372
A 861-13 A	339-343	A 861-84	339-345	AZ 912-9 D	364	AZ 912-19 C	365-368	AZ 922-18 P	372
AU 861-13 A	331-335-339-343	AZ 861-84	335	AZ 912-9 E	364	AZ 912-19 D	368	AZ 922-18 Q	372
AZ 861-13	343	A 861-85	341	AZ 912-9 F	364	AZ 912-19 E	368	AZ 922-18 R	372
AZ 861-22	331	AZ 861-89	331-335	AZ 912-9 G	364	AZ 912-19 F	368	AZ 922-18 S	372
AZ 861-33	319	AZ 861-91 A	335-345	AZ 912-9 H	364	AZ 912-19 G	368	AZ 922-18 T	371
AZ 861-33 A	319	AZ 861-123	345	AZ 912-9 I	364	AZ 912-19 J	364	AZ 922-18 U	371
AZ 861-34	331-335-343	AZ 861-124	335-345	AZ 912-9 M	366	AZ 912-19 K	364-365	AZ 922-18 V	371
A 861-35	335-339-343	AK 861-127	319	AZ 912-9 N	366	AZ 912-19 M	364	AZ 922-18 W	371
AZ 861-36	319	AZ 861-131	345	AMB 912-11	367	AZ 912-19 N	364	AZ 922-18 X	371
AZ 861-37 D	319	AZ 861-141	345	AMB 912-11 A	367	AZ 912-19 P	364	AZ 922-18 Y	371

52

N°	N° page	N°	N° page	N°	N° page	N°	N° page	N°	N° page
AZ 922-21	375	A 922-69 I	371	AM 922-160	367-373	AZ 961-55	353	A 961-96 A	351
AZ 922-21 A	375	A 922-69 P	371	AM 922-160A	373-375	AZ 961-55 A	353	AZ 961-96	351
AZ 922-21 B	375	A 922-69 R	371	AM 922-228	363-367-373	AZ 961-60	349-353	AZ 961-96 A	351
AZ 922-21 C	375	AY 922-69 J	372	AM 922-229	367-373	A 961-61	361	AZ 961-96 B	353
AZ 922-21 E	375	AY 922-69 K	372	AM 922-229A	363	A 961-61 A	361	AZ 961-96 C	353
AZ 922-21 F	375	AZ 922-69 H	371	AZ 922-239	375	AK 961-61	337	A 961-97	351
AZ 922-21 G	375	AZ 922-69 I	371	AM 922-258B	373	AU 961-61	337	A 961-97 A	351
AZ 922-21 H	375	AZ 922-69 J	371	AM 922-258C	373	A 961-62 B	349-353	AZ 961-97	355
AZ 922-23 A	371	AZ 922-69 K	371	AM 922-267	373	A 961-74	357	AZ 961-97 A	355
AZ 922-23 B	371	AZ 922-69 R	371	AM 922-271	373	AZ 961-74 C	357	A 961-98 A	361
AZ 922-23 C	371	AZ 922-69 S	371	AM 922-271 A	363-367	AZ 961-74 D	357	AZ 961-98	361
AZ 922-23 F	372	AZ 922-69 T	371	AM 922-271B	364	A 961-83	349-353	A 961-102	361
AZ 922-29 A	371	AZ 922-69 U	371	AZ 922-273	370	A 961-84	349	AZ 961-102	361
AZ 922-29 B	371	AZ 922-69 V	371	AM 922-280	363-367	AZ 961-84	353	AZ 961-102B	361
AZ 922-29 C	371	AZ 922-69 W	371	AY 932-1 A	364	A 961-85 A	349	AZ 961-103	295
AM 922-29 J	374	A 922-84 B	369	AZU 932-1	362	AZ 961-85	353	AZ 961-104	295
AZ 922-38 D	374	AY 922-84 A	370	AZ 932-19A	365	A 961-86 B	349	AZ 961-108	355
AZ 922-38 E	374	AZ 922-84	375	AZ 932-19B	365	A 961-86 C	349	AZ 961-111	355
AZ 922-38 F	374	AY 922-89	370	AZ 932-19C	365	AZ 961-86	353	AZ 961-116	355
AZ 922-38 G	374	AZ 922-89 A	369	AMB 932-100A	362	AZ 961-86 A	353	AZ 961-136	355
AZ 922-48	362-369-370	AM 922-94 D	373	A 961-3 B	361	A 961-87 A	349	AZ 961-136 A	355
AM 922-54	373	A 922-101	369	AZ 961-3 A	361	AZ 961-87	353	AZU 961-147	307
AY 922-54	363-367	A 922-102	369-370-375	AZ 961-4	349-353	A 961-88 D	349	AZ 961-171	351-355
A 922-56G	371	AM 922-104	373-375	A 961-5	349-353	A 961-88 E	349	A 971-01 C	381
A 922-56K	371	AM 922-104 E	362-363-367-370	A 961-6	357	A 961-89	349	A 971-01 D	381
AY 922-56G	372	A 922-109	369	AZ 961-6 A	357	A 961-89 A	349	AZ 971-3	381
AZ 922-56E	371	AM 922-109C	367	A 961-7 A	361	A 961-89 D	349	AZ 971-3 E	381
AZ 922-56F	371	A 922-110	369	AK 961-7	337	A 961-89 E	349	AZ 971-3 F	381
AZ 922-56N	372	A 922-111	362-363-364-367	AU 961-7	335	AZ 961-89	353	AZ 971-3 I	381
AZ 922-56P	372		369-370-373-375	AZ 961-32	357	AZ 961-89A	353	AZ 971-3 J	381
AZ 922-56Q	372	A 922-112	363-363-364-367	AZU 961-32	307	A 961-90	349-353	AZ 971-3 K	381
AZ 922-56R	372		369-370	AZ 961-33	307-357	A 961-91	349-353	AZ 971-3 M	381
AZ 922-56 T	371	AM 922-112	367-373-375	AZ 961-51	349	A 961-92	357	AZ 971-3 N	381
AZ 922-56 U	371	A 922-113	362-363-364-367	AZ 961-52	349	A 961-93	351	AZ 971-3 P	381
AZ 922-66	375		369-370-373-375	A 961-53	319-349-353	A 961-93 A	351	AZ 971-3 Q	381
AZ 922-66A	375	AM 922-113	367	AZ 961-53	349-353	AZ 961-93	351-353	A 971-64	381
A 922-68	303	AM 922-132	367-373	AZ 961-53A	349-353	A 961-94 A	351-353	AZ 971-67	381
AM 922-68	373	AM 922-158	364-373	AZ 961-54	353	A 961-96	351	A 971-72	179-311-381
				AZ 961-54A	349-353			A 971-74	381

53

N°	N° page
A 971-76	381
AZ 971-76 A	381
A 971-78 A	381
A 971-79	381
AZ 971-79	381
AZ 971-79 A	381
A 971-80 A	381
A 971-82 A	381
A 971-83	381
A 971-84	381
A 971-85	381
A 971-86 C	383
AZ 971-86	383
A 971-90	383
AZ 971-90	383
AZ 971-93	383
AZ 971-98	383
AZ 971-98 A	383
A 971-99	383
AZ 981-1 E	377
AZ 981-2 D	377
AZ 981-70 B	377
AZ 981-77	377
A 982-92	191
A 982-94	191
A 982-95	191
A 982-96	191
A 982-99	191
AZ 983-1	377
AZ 983-1 A	377
AZ 983-1 B	377
AZ 983-1 C	377
AZ 983-2	377
AZ 983-2 A	377
AZ 983-69	377
AZ 983-69 A	377
AZ 983-71	377
AZ 983-72	377
AZ 983-72A	377
AZ 983-72B	377
AZ 982-72 C	377
A 983-74	377
AZ 983-75	377
AZ 983-75 A	377
AZ 983-80	377
AZ 983-83	377
AZ 983-78 D	377
AZ 985-78 J	377
AZ 985-86 C	377
AZ 985-99 C	379
AZ 986-39 A	379
AZ 986-40	379
AZ 986-40 A	379
AZ 986-62	379
AZ 986-62 A	379
AZ 986-88 B	379
AZ 986-88 C	379
AT 986-91 B	379
AZ 986-91 C	379
AZ 987-75	379
AZ 987-76	379
AZ 987-84 H	379
AZ 987-84 P	379
AZ 987-85	379
AZ 987-85 A	379
AZU 987-99	307
AZU 987-99 A	307
H 426-94	45-376
HY 453-24A	137
HY 453-112	139
HY 522-05 A	215
H 541-2 A	265
H 541-8	265
H 544-06	277
HY 544-06 A	277
HY 544-06 B	277
HY 565-61	243
HY 575-100	215
HY 841-122	323-327-363-364 368-373
H 844-93	337
H 844-93A	337
H 863-2	307-337
H 863-3	307-337
H 863-96	307
DS 173-2	163-165
D 175-92	317
DS 182-80 B	173
D 182-85	173
DS 212-7 E	197
DS 212-113A	197
DX 251-88	337
D 331-6 A	61
DS 391-127	207-215
D 435-150	149
DS 443-10	127
DM 443-64	207-215
D 443-70	127
D 453-82	147
DM 453-82	147
DM 453-82 A	145-147
AM 512-86 A	287
DM 523-4	287
DW 523-6	287
DM 523-99	287
DS 532-13	227
DM 533-2	239
DS 533-15 B	235-237
DM 535-1 D	227
DF 544-89	277
DF 544-89 B	277
DS 564-55 B	187
DS 564-67 B	187
DS 564-72 B	187
DS 564-99	187
DM 564-103	187
DM 571-2	287
DM 571-3 A	287
DM 571-4	287
DF 575-8 A	277
DF 575-8 B	277
DX 611-55	120
DS 611-58	120
DS 611-59	120
D 615-73	345
DS 854-77	319
D 912-10	363-368-373
N 832-63	173

Nº	Nº page	Nº	Nº page	Nº	Nº page	Nº	Nº page	Nº	Nº page
78-S	197	493-S	33-37-61-95	2218-S	351	2308-S	179-197-217-359		179-181-197-227-
98-S-30	165-229-235-237	494-S	61-173	2219-S	251-255-261-315	2312-S	155-251-255-261		307-311
283-S	173-255-261	497-S	13	2224-S	333-351		333	2493-S	63-163-191
283-S-30	221-225-261-359	538-S-30	191	2226-S	351	2319-S	29-45-181-187-	2494-S	131-133
295-S-30	347	577-S	61-231-237-239-	2231-S	201-207-215		255-261-275-321-	2496-S	63-103-111-115
302-S	131-137-139-141		241	2240-S	197-351		323-327-337-373	2498-S	251-255-323-327
	143-321-327	580-S	61-119	2241-S	201-323-327-329	2320-S	33-37-333	2499-S	255-261-327-329
303-S	53	582-S	61-169		351-355	2323-S	201-207-215-243	2502-S-30	38-155-157-201-
304-S	49	633-S	13-61-197	2242-S	197-323	2334-S	173-219-221-223-		207-215-219-223-
308-S-30	61	634-S	61	2242-S-30	197-201-207-215		225-247-279-321-		251-255-261-307-
450-S	13	635-S	13-61-63	2243-S	49-53-327-351-		327-373		333-337-376
480-S	119	636-S	19-23		355	2335-S	337-341-347	2503-S	91-119-163-167-
481-S	61-125-159-191-	637-S	29-33-37-63	2243-S-30	163	2363-S	151-153-364		307-337
	265	638-S	13	2244-S	279	2368-S	115	2504-S	269
482-S	103-111-115-119	641-S	63	2245-S	297	2369-S	159-227	2505-S-30	279
	163-165-169-173-	647-S	13-19-23	2248-S	29-33-37-77-279-	2370-S	63-131	2507-S	203
	175-251-255	650-S	27		337-376	2372-S	227-323-329	2508-S	247
483-S	77-135-141-145-	651-S	63	2250-S-30	221-225	2385-S	159	2509-S	337
	147-149-151-153	669-S	27	2251-S	201-255-261	2389-S	227	2509-S-30	181-187-341
	163-165	838-S	63-159	2261-S	157	2417-S	147	2510-S-30	347
483-S-30	119-173-255-261	858-S	159	2262-S	29-279-311-315-	2422-S	364	2514-S	29-33-37-45-77-
	313-362-370	964-S	383		323-327-329-347	2433-S	131		103-111-115-145-
484-S	61-77-153-169-	1000-S	13	2264-S	251-255-261-351	2457-S	145-147		147-151-153-159-
	227-263-307	1002-S	13		355	2458-S	15-45-135-147		173-363-364-368-
484-S-30	329	1004-S	13	2265-S	217	2462-S	163-167		373
485-S	61-71-173-197	1006-S	13-63	2269-S	29-179-181-187-	2463-S	163	2516-S	321
485-S-30	179-181-187-291	1007-S	13-63		197-201-219-221-	2471-S	45-197	2516-S-30	207
	295-301-311-327	1008-S	15		223-225-229-235	2472-S	45	2530-S	287
	363-364-368-369	1009-S	15		237-251-255-279-	2475-S	63	2548-S-30	247-313-333
	373	1061-S	265-269-286		311-315-321-351-	2478-S	15-63-135	2555-S	163-167
486-S	61	1062-S	153-286		355	2482-S	131-133-151-153-	2556-S	29-33-77
486-S-30	61-261	1064-S	286	2270-S	347		163-167-179-181-	2580-S	19
487-S	61-91-131	1065-S	286	2283-S	321		187-227-265-269-	2581-S	251-255
487-S-30	269	1548-S	77	2284-S	197-219-221-223-		291-295-301	2609-S	91-99-107-109-287
489-S	13-95-127-163-	1584-S	149		225-323-351-355	2486-S	77-119	2610-S	271-287-379
	167	2102-S-30	311	2302-S-30	347	2489-S	15-33-37-45-63-	2611-S	15
491-S	61-159	2165-S	95-99	2303-S	359		85-111-115-127-1	2614-S	103-107-125-127
492-S	61	2217-S	323-327-329	2305-S-30	347		131-133-145-147-	2633-S	63
							149-159-169-173-		

55

N°	N° page	N°	N° page	N°	N° page	N°	N° page	N°	N° page
2634-S	159	4982-S	137	586354	163	615714	271	619-829	327-329
2652-S	383	5220	271	586356	163	615721	345	619-848	313
2653-S	261	6278	181-313	589520	29	615725	383	620-000	95-99
2668-S	333-383	10482	85-87	595386	167	615728	191-291-295-301	620-002	71
2669-S	265-269	88119	103-109	602009	85-251-255-261	615734	185	620-003	71
2709-S	77	88284	39	611013	119	615765	183	620-014	71
2744-S	261	88300	148-149	611020	159	615810	313	620-041	91-99-101
2746-S	327-329	88539	95-99-101	612523	95-99-101	615900	125-127	620-042	91-99-101
2756-S	271-383	88616	183-187	612604	15	615906	115	620-102	15
2762-S	363-368-374	88629	19-23	612607	15	616006	63	620-103	53
2854-S	87	89330	119	612618	85-87	616061	23-27	620-193	71
2884-S	163-167-251-255	89591	203	612637	15	616068	27	620-227	71
	261	89964	81	612648	15	616070	23	620-230	53
2900-S	327-329	215054	333-337-341-347	612649	15	616500	63	620-232	71
2902-S	187-359	215073	341	612700	107-109	616501	63	620-249	71
2903-S	321	224186	163	613014	321	617-020	255-261	620-270	71
2905-S	327-329	233400	307	613018	191	617-257	85	620-320	15
3230-S	251-255-379-383	295502	376	613677	359	617-802	135	620-323	15
3234-S	203-207-261	299782	179	614002	87	617-803	135	620-517	71
3297-S	103	380466	85	614008	87	618-713	321	620-534	71
3732	286	438155	133	614015	87	618-718	321	620-542	71
3733	286	438157	131-133	614021	251	618-745	327	621-022	119
4017	333	438348	137	614025	37	618-757	173	621-026	53
4101-S	45	438352	137	614540	286	619-051	131-133	621-055	273-277
4104-S	45	450234	145-243	614541	286	619-122	321-327-329	621-062	321
4151-S	45	451187	63	614542	286	619-132	321-374	621-116	313
4154-S	227	451402	95	614543	286	619-133	183-187-359	621-951	183
4176-S	71	451455	63	614544	286	619-171	364	622-009	355
4737-S	85-87-95	456074	197	615025	227	619-506	359	622-536	183
4739-S	95	456203	23	615029	243	619-613	363-368	622-553	355
4797-S	63	456871	81	615030	131	619-762	379	622-812	27
4800-S	125	457707	197	615033	149	619-764	362-363-364-369	624-001	255-261-321
4802-S	95	460644	15	615602	327		370	624-003	333
4814-S	243-251-255-261	481196	203	615703	183-187-191-291-	619-788/89	149-315	624-022	77
	265-269	500837	63		295-301	619-798	347	624-024	347
4815-S	243-251-255-261	507244	63	615710	359	619-799	148	624-026	364
	265-269	508301	49	615711	221-225	619-800	261	650-137	183
4816-S	243-251-255-261	550987	135	615712	261-359	619-825	148-149-167	650-146	183
	265-269								

N°	N° page	N°	N° page	N°	N° page	N°	N° page	N°	N° page
650-147	183	721-328	277						
702-013	279	721-340	277						
702-295	219-221	722-429	286						
704-216	203-209-215	722-592	286						
704-250	203	722-593	286						
704-251	203	803-884	163-167						
704-518	203-209-215	807-103	163-167						
706-067	271	807-107	167						
706-422	265-269	910-505	163-167						
706-529	265-269								
706-537	269								
706-542	203-209								
706-570	271-275-277-281								
706-604	271-275-281								
706-616	209-215								
706-639	203-211-215								
706-715	215								
706-721	265-269-275-279								
706-722	211-215								
706-728	277-281								
706-729	269								
706-731	269								
706-732	277								
706-733	277								
706-736	277								
706-738	269								
706-740	269								
707-193	271-275								
707-194	275-279								
707-255	203-209-215-281								
711-472	276								
712-431	203								
721-081	243								
721-246	277								
721-319	277								
721-321	277								
721-323	277								

No	K		MOTEURS	MOTOREN	ENGINES	MOTORES	MOTORI
			Les moteurs sont fournis: AVEC: Réfrigérateur d'huile, jauge d'huile, allumeur. SANS: Supports AV, collecteur d'air, ventilateur, (poulie de commande de dynamo), reniflard, tubulure admission et échappement, dynamo, démarreur, bougies, filtre à air, carburateur, pompe à essence et tige de commande, embrayage ni disque.	Die Motoren werden geliefert: MIT: Ölkühler, Ölmessstab und Zündverteiler OHNE: Vordere Motoraufhängung, Luftführung, Gebläserad, (Riemenscheibe für Lichtmaschine) Entlüfter, Ein- u. Auslasskrümmer, Lichtmaschine, Anlasser, Zündkerzen, Luftfilter, Vergaser, Kraftstoffpumpe und Betätigungsstange, Kupplung und Kupplungsscheibe	Engines are supplied: WITH: oil cooler, oil dipstick, contact breaker WITHOUT: front brackets air intake, fan, (dynamo driving pulley) breather, inlet and exhaust manifold, dynamo, starter motor, sparking plugs, air filter, carburettor, petrol pump and control rod, clutch	Los motores son entregados: CON: Refrigerador de aceite, varilla de aceite, encendido SIN: Soporte AV, colector de aire, ventilador, (polea mando de dinamo), reniflard, colector de admision y escape, dinamo, bujias, filtro de aire, carburador, bomba gasolina y varilla de mando de embrague ni disco	I motori sono forniti: CON: Radiatore d'olio astina livello olio, spinterogeno SENZA: Supporto ant., convogliatore d'aria, ventilatore, (puleggia comando dinamo), sfiatatoio vapori d'olio, colletore d'aspirazione e scarico, dinamo motorino avv., candele filtro dell'aria, carburatore, pompa benzina con asta comando, frizione né disco di frizione.
AZ 1-03 K	1	66 x 62, AZ ↦ 3/63 AZU ↦ 3/63 ⇥ 9/67	Moteur (embrayage normal)	Motor, (Normalkupplung)	Engine (normal clutch)	Motor (embrague normal)	Motore (frizione normale)
AZ 1-03 M	1	66 x 62, AZ ↦ 3/63	Moteur (embrayage centrifuge)	Motor, (Fliehkraftkupplung)	Engine (centrifugal clutch)	Motor (embrague centrifugo)	Motore (frizione centrifuga)
AYA 1-03	1	66 x 62, AZU ↦ 9/67	Moteur (embrayage normal) équipement 6 volts.	Motor, (Normalkupplung) 6-Volt-Ausrüstung	Engine (normal clutch) fitting 6 volts	Motor (embrague normal) equipo de 6 voltios.	Motore (frizione normal) equipaggiamento 6 volts
AYA 1-03 B	1	66 x 62, AZU ↦ 9/67	Moteur (embrayage normal) équipement 12 volts	Motor, (Normalkupplung) 12-Volt-Ausrüstung	Engine (centrif. clutch) fitting 12 Volts	Motor (embrague normal) equipo de 12 voltios	Motore (frizione normal) equipaggiamento 12 volts

59

No	K		CULASSES NUES	ZYLINDERKÖPFE o. AUSRÜSTUNG	CYLINDER HEADS, ONLY	CULATAS DESNUDAS	TESTATE NUDE
			SANS: goujons, soupapes ni culbuteurs	OHNE: Stehbolzen, Ventile und Kipphebel	WITHOUT: studs, valves valve rockers	SIN: esparragos, valvulas ni balancines.	SENZA: prigionieri valvole e bilanceri.
A 112-01 D	1	G, A-AU ↦ 10/54 RMP: deo: 2-A 124-92 B	Culasse Ø int. 75	Zylinderkopf, Innen-Ø 75	Cylinder head, int Ø 75	Culata Ø int. 75	Testata Ø int. 75
A 112-01 E	1	D, A-AU ↦ 10/54 RMP: deo: 2-A 124-92 B	Culasse Ø int. 75	Zylinderkopf, Innen-Ø 75	Cylinder head, int Ø 75	Culata Ø int. 75	Testata Ø int. 75
AZ 112-01	1	G, AZ-AZU ↦| 3/63	Culasse Ø int. 80	Zylinderkopf, Innen-Ø 80	Cylinder head, int. Ø 80	Culata Ø int. 80	Testata Ø int. 80
AZ 112-01 A	1	D, AZ-AZU ↦| 3/63	Culasse Ø int. 80	Zylinderkopf, Innen-Ø 80	Cylinder head, int. Ø 80	Culata Ø int. 80	Testata Ø int. 80
AZ 112-01 D	1	G, AZ ↦ 9/63 AZU ↦ 9/63 ↦| 9/67 RMP ↦ 3/63 ↦| 9/63 deo: 2-AM 124-14, 2-AM 124-9, 2-AM 124-25 2-AM 124-11 A	Culasse, trou Ø 32 pour centrage inférieur de ressort de soupape	Zylinderkopf, Bohrungs-Ø 32, zur unteren Zentrierung der Ventilfeder	Cylinder head, hole Ø 32 for valve spring lower centring	Culata, orificio Ø 32 para centraje inferior de muelle de válvula.	Testata, foro Ø 32 per centraggio inferiore della molla valvola.
AZ 112-01 E	1	D, AZ ↦ 9/63 AZU ↦ 9/63 ↦| 9/67 RMP ↦ 3/63 ↦| 9/63 deo: 2-AM 124-14 2-AM 124-9, 2-AM 124-25 2-AM 124-11 A	Culasse, trou Ø 32 pour centrage inférieur de ressort de soupape	Zylinderkopf, Bohrungs-Ø 32, zur unteren Zentrierung der Ventilfeder	Cylinder head, hole Ø 32 for valve spring lower centring	Culata, orificio Ø 32 para centraje inferior de muelle de válvula	Testata, foro Ø 32 per centraggio inferiore della molla valvola.
AYA 112-01	1	G, AZU ↦ Sept. 67	Culasse avec guide en bronze	Zylinderkopf, mit Bronzeführung	Cylinder head, with bronze guide	Culata con guia de bronce	Testata con guida in bronzo
AYA 112-01 A	1	D, AZU ↦ Sept. 67	Culasse avec guide en bronze	Zylinderkopf, mit Bronzeführung	Cylinder head, with bronze guide	Culata con guia de bronce	Testata con guida in bronzo

No	K		CULASSES COMPLETES	ZYLINDERKÖPFE, KOMPL.	CYLINDER HEADS, COMPLETE	CULATAS COMPLETAS	TESTATE COMPLETE
			AVEC: goujons, soupapes et culbuteurs	MIT: Stehbolzen, Ventilen und Kipphebeln	WITH: studs, valves and rockers	CON: espárragos, valvulas y balancines	CON: prigionieri, valvole e bilanceri
AZ 112-02	1	G, AZ-AZU →| 3/63	Culasse, même que AZ 112-01	Zylinderkopf, wie AZ 112-01	Cylinder head, same as AZ 112-01	Culata igual que AZ 112-01	Testata, come AZ 112-01
AZ 112-02 A	1	D, AZ-AZU →| 3/63	Culasse, même que AZ 112-01 A	Zylinderkopf, wie AZ 112-01 A	Cylinder head, same as AZ 112-01 A	Culata igual que AZ 112-01 A	Testata, come AZ 112-01 A
AZ 112-02 B	1	G, AZ-AZU ↦ 3/63 →| 9/63 RP: AZ 112-02 D	Culasse avec soupape admission Ø 38, 5	Zylinderkopf, mit Einlassventil, Ø 38, 5	Cylinder head, with inlet valve Ø 38, 5	Culata con válvula de admision, Ø 38, 5	Testata con valvola d'aspirazione Ø 38, 5
AZ 112-02 C	1	D, AZ-AZU ↦ 3/63 9/63 →| RP: AZ 112-02E	Culasse avec soupape admission Ø 38, 5	Zylinderkopf, mit Einlassventil, Ø 38, 5	Cylinder head, with inlet valve Ø 38, 5	Culata con válvula de admision, Ø 38, 5	Testata con valvola d'aspirazione Ø 38, 5
AZ 112-02 D	1	G, AZ ↦ 9/63 AZU ↦ 9/63 →| 9/67	Culasse même que AZ 112-01 D	Zylinderkopf wie AZ 112-01 D	Cylinder head, same as AZ 112-01 D	Culata igual que AZ 112-01 D	Testata, come AZ 112-01 D
AZ 112-02 E	1	D, AZ ↦ 9/63 AZU ↦ 9/63 →| 9/67	Culasse même que AZ 112-01 E	Zylinderkopf, wie AZ 112-01 E	Cylinder head, same as AZ 112-01 E	Culata igual que AZ 112-01 E	Testata, come AZ 112-01 E
AYA 112-02	1	G, AZU ↦ 9/67	Culasse, même que AYA 112-01	Zylinderkopf, wie AYA 112-01	Cylinder head, same as AYA 112-01	Culata igual que AYA 112-01	Testata, come AYA 112-01
AYA 112-02 A	1	D, AZU ↦ 9/67	Culasse, même que AYA 112-01 A	Zylinderkopf, wie AYA 112-01 A	Cylinder head, same as AYA 112-01 A	Culata igual que AYA 112-01 A	Testata, come AYA 112-01 A

61

No	K		CARTER - MOTEUR	MOTORGEHÄUSE	CRANKCASE	CARTER - MOTOR	CARTER MOTORE
			Logements de cylindres ⌀ 82	Zylindersitz - ⌀ 82	Seating for cylinders ⌀ 82	Alojamiento de cilindro ⌀ 82	Alloggiamento dei cilindri ⌀ 82
A 114-01 F	1	AZU ↦ 1/59 ⇥ 4/59	Carter-moteur	Motorgehäuse	Crankcase	Carter de motor	Carter motore
AZ 114-01 A	1	AZ ↦ 1/59 ⇥ 4/59	Carter-moteur	Motorgehäuse	Crankcase	Carter de motor	Carter motore
			Logements de cylindres ⌀ 80	Zylindersitz-⌀ 80	Seating for cylinders ⌀ 80	Alojamiento de cilindro ⌀ 80	Alloggiamento dei cilindri ⌀ 80
A 114-01 B	1	A ↦ 11/50 ⇥ 3/51 RP: A 114-01 D deo: 2 - A 331-99 B	Carter-moteur avec: Ergots A 114-88 et pieds A 331-99	Motorgehäuse, mit Zentrierzapfen A 114-88 und Zentrierstücken A 331-99	Crankcase with dowels A 114-88 and A 331-99	Carter-motor con: Espiga A 114-88 y pie A 331-99	Carter motore con: Grano A 114-88 e boccoletta A 331-99
A 114-01 D	1	A-AU ↦ 3/51 ⇥ 11/52	Carter-moteur avec: Ergots A 114-88 et pieds A 331-99	Motorgehäuse, mit Zentrierzapfen A 114-88 und Zentrierstücken A 331-99	Crankcase with dowels A 114-88 and A 331-99	Carter-motor con: Espiga A 114-88 y pie A 331-99	Carter motore con: Grano A 114-88 e boccoletta A 331-99
A 114-01 C	1	A-AU ↦ 11/52 AZU ⇥ 1/59 AZU ↦ 4/59 ⇥ 1/61	Carter-moteur avec: Ergots A 114-88 et pieds A 331-99 A	Motorgehäuse, mit Zentrierzapfen A 114-88 und Zentrierstücken A 331-99A	Crankcase with dowels A 114-88 and A 331-99A	Carter-motor con: Espiga A 114-88 y pie A 331-99 A	Carter motore con: Grano A 114-88 e boccoletta A 331-99A
AZ 114-01	1	AZ ⇥ 1/59-AZ ↦ 4/59 ⇥ 4/61 AZU ↦ 1/61 ⇥ 4/61. RP: AZ 114-01 C, deo: 2-AZ 114-94 A, 4- AZ 114-95 A	Carter-moteur avec: Ergots A 114-88 B et pieds AZ 331-99	Motorgehäuse, mit Zentrierzapfen A 114-88 B und Zentrierstücken AZ 331-99	Crankcase with dowels A 114-88 B and AZ 331-99	Carter-motor con: Espiga A 114-88 B y pie AZ 331-99	Carter motore con: Grano A 114-88 B e boccoletta AZ 331-99
AZ 114-01 B	1	AZ-AZU ↦ 4/61 ⇥ 3/63 RP: AZ 114-01 C, deo: 2-AZ 114-94 A, 4-AZ 114-95A	Carter-moteur	Motorgehäuse	Crankcase	Carter-motor	Carter motore
AZ 114-01 C	1	AZ ↦ 3/63 AZU ↦ 3/63 ⇥ 9/67	Carter-moteur	Motorgehäuse	Crankcase	Carter-motor	Carter motore
AYA 114-01	1	AZU ↦ 9/67	Carter-moteur NOTA: Les carters-moteurs sont livrés avec goujons, bouchons de vidange, pieds de centrage et sans clapet de décharge	Motorgehäuse ANMERKUNG: Die Motorgehäuse werden geliefert: mit Stehbolzen, Ablassstopfen, Zentrierzapfen jedoch ohne Überdruckventil	Crankcase NOTE: Crankcases are supplied with studs, dram plugs, centring dowels, without release valve	Carter-motor NOTA: Los carters-motor son vendidos con espárragos, tapon de vaciado, pie de centrage y sin válvula de descarga	Carter motore NOTA: I carters motori sono consegnati con i prigionieri, tappi scarico olio, boccolette di centraggio e senza valvolina di scarico.

No	K		CYLINDRES	ZYLINDER	CYLINDERS	CILINDROS	CILINDRI
			Ø ext. 82 côté carter-moteur	Aussen-Ø 82, auf Motor-gehäuseseite	ext. Ø 82, crankcase end	Ø ext. 82 lado carter-motor	Ø est. 82 lato carter motore
AZ 111-02 C	1	AZ-AZU ↦ 1/59 ⇥ 4/59	Jeu de 2 cylindres Ø int. 66, avec pistons bombés, taux de compression 7.	Satz von 2 Zylindern, Innen-Ø 66, mit gewölbten Kolbenböden, Verdichtungsverhältnis: 7	Set of 2 cylinders, int Ø 66 with convex pistons, compres. ratio 7	Juego de 2 cilindros Ø int. 66 con pistones bombeados, compresion 7	Serie de 2 cilindri Ø int. 66 con pistoni bombati, compressione 7
			CYLINDRES	ZYLINDER	CYLINDERS	CILINDROS	CILINDRI
			Ø ext. 80 côté carter-moteur	Aussen-Ø 80, auf Motor-gehäuseseite	ext. Ø 80, crankcase end	Ø ext. 80 lado carter-motor	Ø est. 80 lato carter motore
A 111-01 B	2	A - AU	Cylindre Ø int. 62, avec piston plat, compr. 6, 2	Zylinderinnen-Ø 62, mit flachem Kolbenboden, Verdichtungsverhältnis: 6, 2	Cylinder, int. Ø 62, with flat piston, ratio 6, 2	Cilindro Ø int. 62, con piston plano, compr. 6, 2	Cilindro Ø int. 62, con pistone piatto, compr. 6, 2
AZ 111-01 G	2	AZ ⇥ 10/55 AZU ⇥ 12/55	Cylindre Ø int. 66, avec piston plat, compr. 6, 2	Zylinder, Innen-Ø 66, mit flachem Kolbenboden, Verdichtungsverhältnis: 6, 2	Cylinder, int. Ø 66, with flat piston, ratio 6, 2	Cilindro Ø int. 66, con piston plano, compr. 6, 2	Cilindro Ø int. 66, con pistone piatto, compr. 6, 2
AZ 111-02 A	1	AZ ↦ 10/55 ⇥ 1/59 AZ ↦ 4/59 ⇥ 10/61 AZU ↦ 12/55 ⇥ 1/59 AZU ↦ 4/59 ⇥ 2/62	Jeu de 2 cylindres Ø int. 66, avec pistons bombés, taux de compression 7	Satz von 2 Zylindern, Innen-Ø 66, mit gewölbten Kolbenböden, Verdichtungsverhältnis: 7	Set of 2 cylinders, int. Ø 66 with convex pistons, ratio 7	Juego de 2 cilindros Ø int. 66 con pistones bombeados, compresion 7	Serie di 2 cilindri Ø int. 66 con pistoni bombati, compressione 7
AZ 111-02 B	1	AZ ↦ 10/61 ⇥ 3/68 AZU ↦ 2/62 ⇥ 9/67 RP: AYA 111-02	Jeu de 2 cylindres Ø int. 66, avec pistons bombés, taux de compression 7, 5	Satz von 2 Zylindern Innen-Ø 66, mit gewölbten Kolbenböden, Verdichtungsverhältnis: 7, 5	Set of 2 cylinders, int. Ø 36 with convex pistons, ratio 7, 5	Juego de 2 cilindros Ø int. 66 con pistones bombeados, compresion 7, 5	Serie di 2 cilindri Ø int. 66 con pistoni bombati, compressione 7, 5
AYA 111-02	1	AZU ↦ 9/67 AZ ↦ 3/68	Jeu de 2 cylindres Ø int. 66 avec pistons bombés, taux de compression 7, 75	Satz von 2 Zylindern, Innen-Ø 66, mit gewölbten Kolbenböden, Verdichtungsverhätnis: 7, 75	Set of 2 cylinders, int. Ø 66 with convex pistons, ratio 7, 75	Juego de 2 cilindros Ø int. 66 con pistones bombeados, compresion 7, 75	Serie di 2 cilindri Ø int. 66 con pistoni bombati, compr. 7, 75
			NOTA: Les cylindres sont fournis avec pistons, axes et segments appariés. Les pistons seuls ne sont pas vendus.	ANM.: Die Zylinder werden geliefert mit aufeinander abgestimmten Kolben, Kolbenbolzen u. Kolbenringen. Kolben allein sind nicht verkäuflich	NOTE: Cylinders are supplied with matched pistons, gudgeon pins and rings. Pistons only are not supplied	NOTA: Los cilindros son entregados con pistones, ejes y segmentos apareados. Los pistones sueltos no vendidos	NOTA: I cilindri sono forniti con pistoni, spinotti e segmenti. I soli pistoni non sono venduti.

63

No	K		SEGMENTS	KOLBENRINGE	PISTONRINGS	SEGMENTOS	SEGMENTI
A 121-6	6 4	∅ 62, ép. 2 A - AU ⊣▶ 10/51 A - AU ⊢▶ 10/51	Segment d'étanchéité, conique (pour cylindres à ailettes usinées)	Kolbendichtring, konisch (für Zylinder mit bearbeiteten Kühlrippen)	Compression ring, conical (for cylinders with machined cooling fins)	Segmento de estanqueidad cilindrico, (para cilindros con aletas fabricadas)	Segmento di tenuta, conico (per cilindri a alette lavorate.)
A 121-6 B	4	∅ 62, ép. 2 A - AU ⊢▶ 10/51	Segment d'étanchéité, cylindrique (pour cylindres à ailettes venues de fonderie)	Kolbendichtring, zylindr. (für Zylinder mit gegossenen Kühlrippen)	Compression ring, cylindrical (for cylinders with nonmachined cooling fins)	Segmento de estanqueidad cilindrico (para cilindros con aletas de fundición)	Segmento di tenuta cilindrico (per cilindri a alette ricavate di fusione)
A 121-7 A	2	∅ 62, ép. 4, A-AU ⊢▶ 10/51	Segment racleur cylindrique	Abstreifring, zylindrisch	Scraper ring, cylindrical	Segmento de engrase cilindrico	Segmento raschiaolio cilindrico
AZ 121-6	4 2	∅ 66, ép. 2 AZ-AZU ⊣▶ 4/56 AZ-AZU ⊢▶ 4/56 ⊣▶ 8/57	Segment d'étanchéité conique (pour cylindres à ailettes usinées.)	Kolbendichtring, konisch, (für Zylinder mit bearbeiteten Kühlrippen)	Scraper ring, conical (for cylinders with machined cooling fins)	Segmento de estanqueidad conico (para cilindros con aletas fabricadas)	Segmento di tenuta conico (per cilindri a alette lavorate)
AZ 121-6 A	2	∅ 66, ép. 2 AZ- AZU	Segment d'étanchéité conique.	Kolbendichtring, konisch	Scraper ring, conical	Segmento de estanqueidad conico	Segmento di tenuta conico
AZ 121-6 C	2	∅ 66, ép. 2 AZ - AZU ⊣▶ 8/57	Segment d'étanchéité cylindrique (pour cylindres à ailettes venues de fonderie)	Kolbendichtring, zylindrisch, (für Zylinder mit gegossenen Kühlrippen)	Scraper ring, cylindrical (for cylinders with nonmachined cooling fins)	Segmento de estanqueidad cilindrico (para cilindros con aletas de fundición)	Segmento di tenuta cilindrico (per cilindri a alette ricavate di fusione.)
AZ 121-7 C	2	∅ 66, ép. 4, 5 AZ-AZU	Segment racleur conique	Abstreifring, konisch	Scraper ring, conical	Segmento de engrase conico	Segmento raschiaolio conico

No	K		VILEBREQUIN - COUSSINETS	KURBELWELLE - LAGERSCHALEN	CRANKSHAFT - BEARINGS	CIGÜEÑAL - COJINETES	ALBERO MOTORE CUSCINETTI
A 113-2	1	48 x 56 x 32, 5 ↦ 11/50 NFP	Coussinet AR de vilebrequin	Hintere Lagerschale für Kurbelwelle	Rear bearing for crankshaft	Cojinete AR de cigüeñal	Bronzina post. albero motore
A 113-2 E	1	48 x 56 x 32, 5 ↦ 11/50 →| 9/67	Coussinet AR de vilebrequin	Hintere Lagerschale für Kurbelwelle	Rear bearing for crankshaft	Cojinete AR de cigüeñal	Bronzina post. albero motore
AYA 113-2	1	48 x 56 x 32, 5 ↦ 9/67	Coussinet AR de vilebrequin	Hintere Lagerschale für Kurbelwelle	Rear bearing for crankshaft	Cojinete AR de cigüeñal	Bronzina post. albero motore
A 113-6	1	→| 10/49 NFP	Coussinet AR d'arbre à cames	Hintere Lagerschale für Nockenwelle	Rear bearing for camshaft	Cojinete AR del árbol de levas	Bronzina post. albero distr.
A 113-6 A	1	A - AU ↦ 10/49	Coussinet AR d'arbre à cames	Hintere Lagerschale für Nockenwelle	Rear bearing for camshaft	Cojinete AR del árbol de levas	Bronzina post. albero distr.
A 113-6 B	1	AZ-AZU →| 1/63	Coussinet AR d'arbre à cames	Hintere Lagerschale für Nockenwelle	Rear bearing for camshaft	Cojinete AR del árbol de levas	Bronzina post. albero distr.
AZ 113-6	1	↦ 1/63	Coussinet AR d'arbre à cames	Hintere Lagerschale für Nockenwelle	Rear bearing for camshaft	Cojinete AR del árbol de levas	Bronzina post. albero distr.
A 113-99		8 x 16	Pied de centrage:	Zentrierzapfen für:	Centring dowel:	Pie de centraje:	Grano per centraggio:
	1	→| 3/51	- des demi-carters moteur	- Motorgehäuse-Hälften	- for crankscase halves	- de los medios carteres de motor	- dei semi-carters motore
	2	→| 11/60	- des coussinets AV et AR de vilebrequin	- vordere und hintere Lagerschale für Kurbelwelle	- for front and rear crankshaft bearings	- de los cojinetes AV y AR del cigüeñal	- delle bronzine ant. e post. albero motore
	1		- du volant moteur	- für Schwungscheibe	- for engine flywheel	- del volante motor	- del volano motore
A 113-99 A	2	8 x 11, 4 - A	Pied de centrage des coussinets AV et AR de vilebrequin	Zentrierzapfen für vordere u. hintere Lagerschale d. Kurbelwelle	Centring dowel for crankshaft front and rear bearings	Pie de centraje de los cojinetes AV y AR del cigüeñal	Grano per centraggio delle bronzine ant. e post. dell'albero motore
A 114-88	2	⌀ 8, L8 ↦ 11/50 →| 9/59	Ergot de coussinet	Zentrierzapfen	Dowel for bearing	Espiga de los cojinetes	Grano arresto bronzina
A 114-88 B	2	⌀ 8, L 12 ↦ 9/59	Ergot de coussinet (1ère possib.)	Zentrierzapfen (1. Ausführung)	Dowel for bearing (1 st possi.)	Espiga de los cojinetes (1ª posib.)	Grano arresto bronzina (1° possib.)
A 114-88 C	2	⌀ 8, L 12 ↦ 9/59	Ergot de coussinet (2 ème possib.)	Zentrierzapfen (2. Ausführung)	Dowel for bearing 2nd possi.)	Espiga de los cojinetes (2ª posib.)	Grano arresto bronzina (2° possib.)
A 114-91	1	TH 12 x 175 ↦ 11/52 →| 4/65	Bouchon	Gewindestopfen	Plug	Tapón	Tappo
AZ 114-91	1	TH 12 x 150 ↦ 4/65	"	"	"	"	"
A 114-93	1	TH 7 x 30 ↦ 6/51	Vis, ⌀ 7, 5 sous tête	Schraube, Bund unter Kopf 7, 5 ⌀	Screw, ⌀ 7, 5 under head	Tornillo ⌀ 7, 5 debajo de la cabeza	Vite, ⌀ 7, 5 sottotesta
A 114-94	2	⌀ 8, L 182 →| 9/54 RP: AZ 114-94 A, deo: 1-A 112-98 A, 1-456 203	Goujon inférieur de culasse	Unterer Stehbolzen am Zylinderkopf	Stud, lower, for cylinder head	Espárrago inferior de culata	Prigioniero inferiore testata

65

VILEBREQUIN - COUSSINETS
KURBELWELLE - LAGERSCHALEN

CRANKSHAFT - BEARINGS

CIGÜEÑAL - COJINETES
ALBERO MOTORE - CUSCINETTI

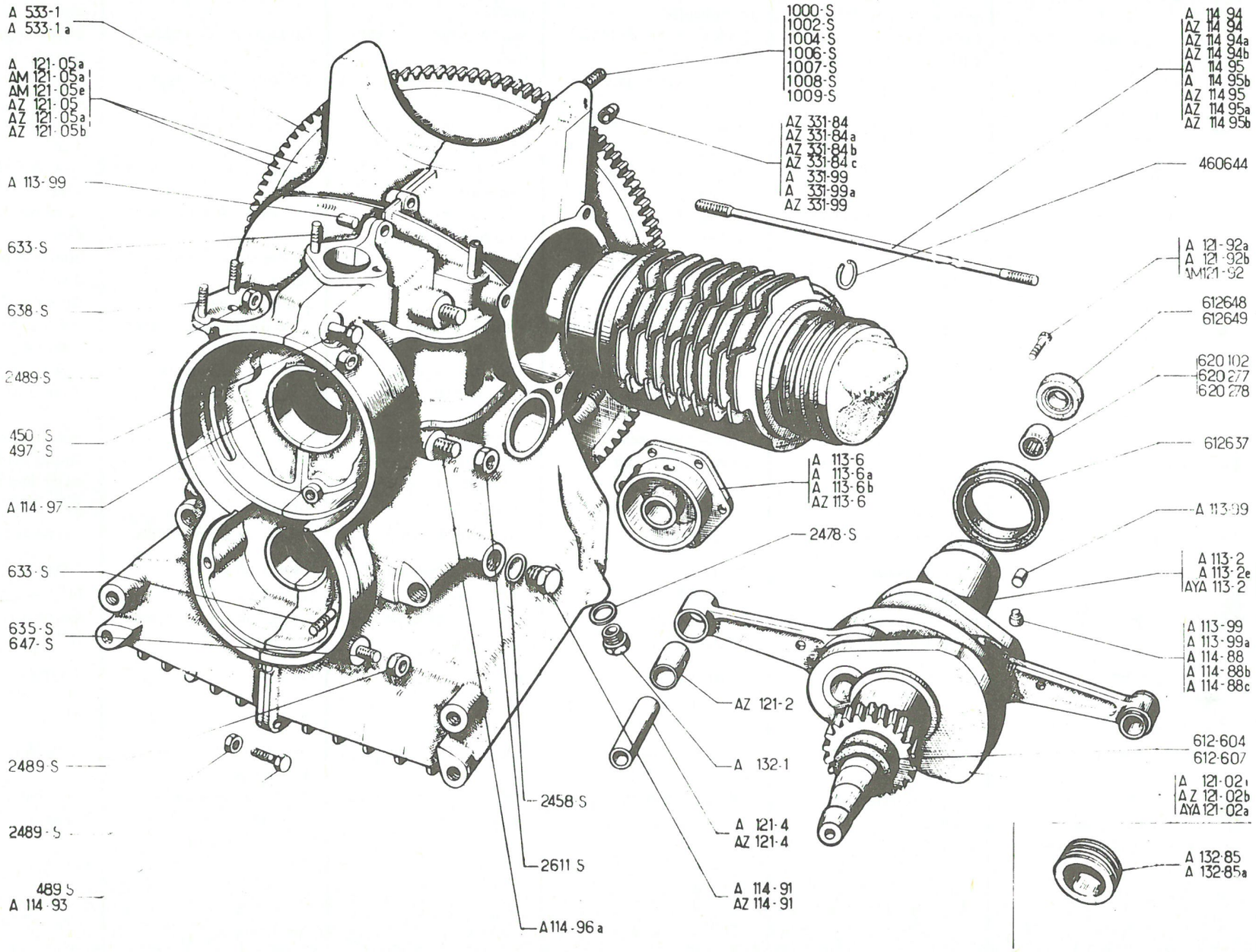

No	K		VILEBREQUIN-COUSSINETS (Suite)	KURBELWELLE LAGERSCHALEN (Forts.)	CRANKSHAFT-BEARINGS (Cont.)	CIGÜEÑAL-COJINETES (Cont.)	ALBERO MOTORE CUSCINETTI (Cont.)
AZ 114-94	2	∅ 8, L 187 ↦ 3/63	Goujon inférieur de culasse	Unterer Stehbolzen am Zylinderkopf	Stud, lower, for cylinder head	Espárrago inferior de culata	Prigioniero inferiore testata
AZ 114-94 A	2	∅ 10, L 179 A-AU ↦ 9/54 AZ-AZU ⇥| 1/59 AZ-AZU ↦ 3/60 ⇥| 3/63	Goujon inférieur de culasse (2ème possibilité)	Unterer Stehbolzen am Zylinderkopf (2. Ausführung)	Stud, lower, for cylinder head (2nd possibility)	Espárrago inferior de culata 2a posibilidad)	Prigioniero inferiore testata (2° possibilità)
AZ 114-94 B	2	∅ 8, L 179 AZ - AZU ↦ 1/59 ⇥| 3/63 AZ - AZU ↦ 3/60 ⇥| 3/63	Goujon inférieur de culasse (1ère possibilité)	Unterer Stehbolzen am Zylinderkopf (1. Ausführung)	Stud, lower, for cylinder head (1st possibility)	Espárrago inferior de culata (1a posibilidad)	Prigioniero inferiore testata (1° possibilità)
A 114-95	4	∅ 10, L 218 ⇥| 9/54 RP AZ 114-95 A, deo: 1 - A 112-98 A, 1-456.203	Goujon supérieur de culasse	Oberer Stehbolzen am Zylinderkopf	Stud, upper, for cylinder head	Espárrago superior de culata	Prigioniero superiore testata
A 114-95 B	4	∅ 8, L 217 AZ-AZU ↦ 1/59 ⇥| 3/63 ↦ 3/60 ⇥| 3/63 RP AZ 114-95 B	Goujon supérieur de culasse (1ère possibilité)	Oberer Stehbolzen am Zylinderkopf (1. Ausführung)	Stud, upper, for cylinder head (1st possibility)	Espárrago superior de culata (1a posibilidad)	Prigioniero superiore testata (1° possibilità)
AZ 114-95	4	∅ 8, L 218 ↦ 3/63	Goujon supérieur de culasse	Oberer Stehbolzen am Zylinderkopf	Stud, upper, for cylinder head	Espárrago superior de culata	Prigioniero superiore testata
AZ 114-95 A	4	∅ 10, L 215 A-AU ↦ 9/54 AZ-AZU ⇥| 1/59 AZ-AZU ↦ 3/60 ⇥| 3/63	Goujon supérieur de culasse (2ème possibilité)	Oberer Stehbolzen am Zylinderkopf (2. Ausführung)	Stud, upper, for cylinder head (2nd possibility)	Espárrago superior de culata (2a posibilidad)	Prigioniero superiore testata (2° possibilità)
AZ 114-95 B	4	∅ 8, L 215 AZ-AZU ↦ 1/59 ⇥| 3/63 AZ-AZU ↦ 3/60 ⇥| 3/63	Goujon supérieur de culasse (1ère possibilité)	Oberer Stehbolzen am Zylinderkopf (1. Ausführung)	Stud, upper, for cylinder head (1st possibility)	Espárrago superior de culata (1a posibilidad)	Prigioniero superiore testata (1° possibilità)
A 114-96 A	4	∅ 10, L 97	Goujon de carter	Stehbolzen zur Verbindung der Gehäusehälften	Stud for crankcase	Espárrago de carter	Prigioniero carter
A 114-97	2	8 x 14 x 20 ↦ 4/61	Entretoise	Zwischenbüchse	Distance piece	Separador	Distanziale
A 121-02 I	1	A-AU ↦ 1/52 RMP: ⇥| 11/50, deo: 2-A 114-88, 1-A 113-2 E 1 - 612.637. RMP: ↦ 11/50 ⇥| 1/52, deo: 1-A 113-2 E, 1- 612.637	Vilebrequin avec bielles et bague d'étanchéité AV	Kurbelwelle mit Pleuelstangen u. vorderem Dichtring	Crankshaft with connecting rods and front sealing ring	Cigüeñal con bielas y casquillo de estanqueidad AV	Albero motore con bielle e anello di tenuta ant.
AYA 121-02 A	1	↦ 9/67 RP. AYA 121-022	Vilebrequin avec bielles et bague d'étanchéité AV	Kurbelwelle mit Pleuelstangen u. vorderem Dichtring	Crankshaft with connecting rods and front sealing ring	Cigüeñal con bielas y casquillo de estanqueidad AV	Albero motore con bielle e anello di tenuta ant.
AYA 121-022	1		Vilebrequin avec vis	Kurbelwelle mit Schrauben	Crankshaft with screws	Cigüeñal con tornillos	Albero motore con viti
A 121-05 A	1	A - AU RMP: deo: 2-AZ 331-84 B 2-AZ 331-84 C, 2-AZ 333-99 1-1006-S, 2-1008-S, 1-1009-S	Volant fonte	Schwungscheibe aus Gusseisen	Flywheel, cast iron	Volante fundido	Volano motore di ghisa

67

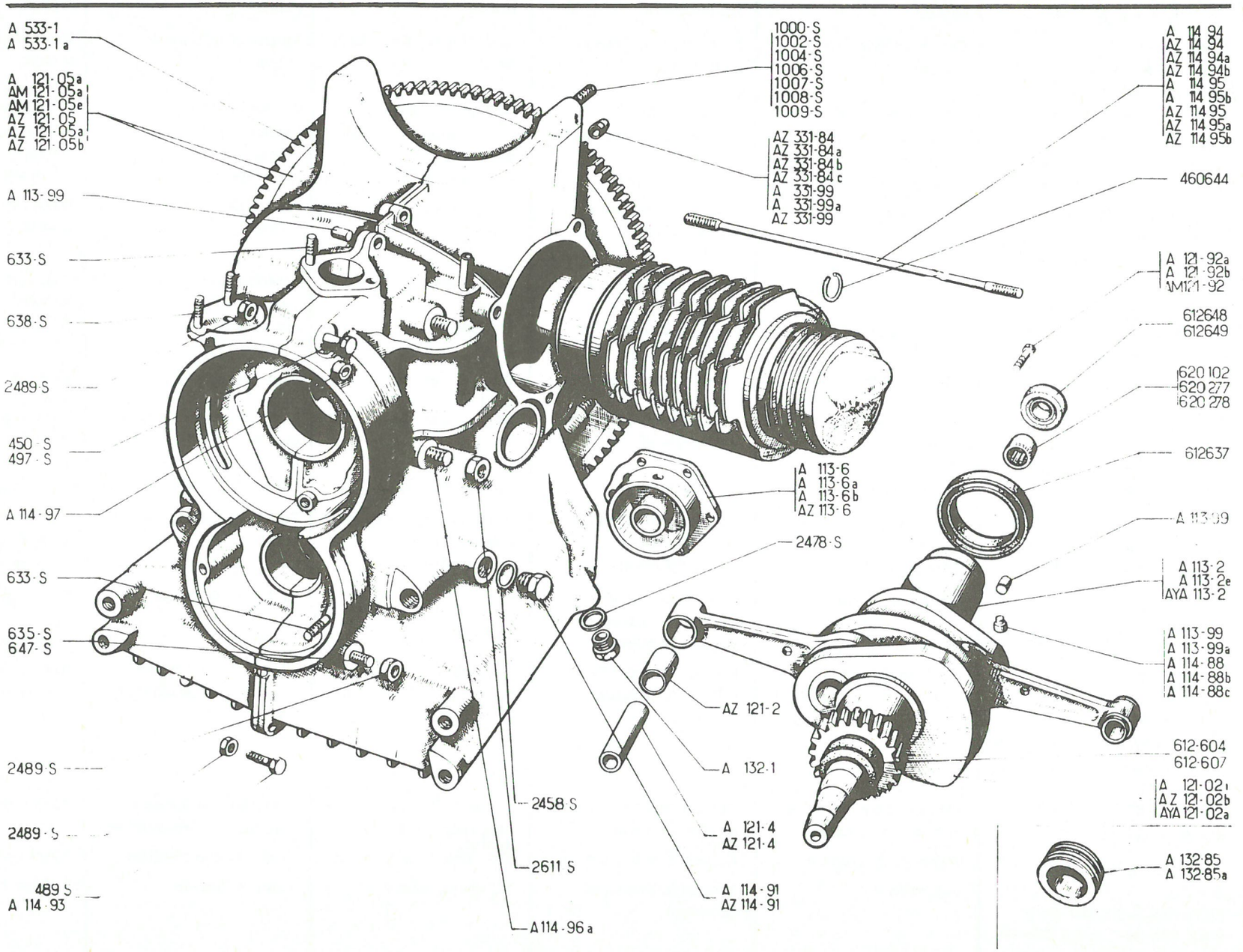
A 533-1
A 533-1 a
A 121-05a
AM 121-05a
AM 121-05e
AZ 121-05
AZ 121-05a
AZ 121-05b
A 113-99
633-S
638-S
2489-S
450-S
497-S
A 114-97
633-S
635-S
647-S
2489-S
2489-S
489-S
A 114-93
1000-S
1002-S
1004-S
1006-S
1007-S
1008-S
1009-S
AZ 331-84
AZ 331-84a
AZ 331-84b
AZ 331-84c
A 331-99
A 331-99a
AZ 331-99
A 113-6
A 113-6a
A 113-6b
AZ 113-6
2478-S
AZ 121-2
A 132-1
2458-S
A 121-4
AZ 121-4
2611-S
A 114-91
AZ 114-91
A 114-96a
A 114 94
AZ 114 94
AZ 114 94a
AZ 114 94b
A 114 95
A 114 95b
AZ 114 95
AZ 114 95a
AZ 114 95b
460644
A 121-92a
A 121-92b
AM 121-92
612648
612649
620 102
620 277
620 278
612637
A 113-99
A 113-2
A 113-2e
AYA 113-2
A 113-99
A 113-99a
A 114-88
A 114-88b
A 114-88c
612-604
612-607
A 121-02
AZ 121-02b
AYA 121-02a
A 132-85
A 132-85a

No	K		VILEBREQUIN-COUSSINETS (Suite)	KURBELWELLE-LAGERSCHALEN (Forts.)	CRANKSHAFT-BEARINGS (Cont.)	CIGÜEÑAL-COJINETES (Cont.)	ALBERO MOTORE CUSCINETTI (Cont.)
AM 121-05 A	1	AZ-AZU ↦ 12/55 ⇥ 1/61 AZ-AZU ↦ 3/62 RMP. deo: 2-AZ 331-84 B 2-AZ 331-84C, 2-AZ 331-99 1-1006-S, 2-1008-S, 1-1009S	Volante fonte, marqué X (embrayage normal)	Schwungscheibe aus Gusseisen (mit X gekennzeichnet) (Normalkupplung)	Flywheel, cast iron, marked X (normal clutch)	Volante fundido, marcado X (embrague normal)	Volano di ghisa marcoto X (per frizione normale)
AM 121-05F	1	AZ ↦ 10/61 ⇥ 3/62 AZU ↦ 2/62 ⇥ 3/62 RP: AM 121-05 A	Volant fonte, marqué E (embrayage normal)	Schwungscheibe aus Gusseisen (mit E gekennzeichnet) (Normalkupplung)	Flywheel, cast iron, marked E (normal clutch)	Volante fundido marcado E (embrague normal)	Volano di ghisa marcato E (per frizione normale)
AZ 121-05	1	AZ ⇥ 10/55	Volant tôle (embrayage centrifuge)	Schwungscheibe aus Blech (Fliehkraftkupplung)	Flywheel, pressed steel (centrif. clutch)	Volante chapa (embrague centrifugo)	Volano di lamiera (frizione centrifuga)
AZ 121-05 A	1	AZ ↦ 10/55	Volant tôle marqué X (embrayage centrifuge)	Schwungscheibe aus Blech (mit X gekennzeichnet) (Fliehkraftkupplung)	Flywheel, pressed steel marked X (centrif. clutch)	Volante chapa, marcado X (embrague centrifugo)	Volano di lamiera marcato X (per frizione centrifuga)
AZ 121-05 B	1	AZU ⇥ 12/55 RMP, deo:2-AZ 331-84 B, 2-AZ 331-84C, 2-AZ 331-99 1-1006-S, 1-1008-S, 1-1009-S	Volant fonte (embrayage normal)	Schwungscheibe aus Gusseisen (Normalkupplung)	Flywheel, cast iron (normal clutch)	Volante chapa (embrague normal)	Volano di ghisa (frizione normale)
AZ 121-2	2	20 x 22 x 25	Bague de bielle	Pleuelbüchse	Bush for connecting rod	Casquillo de biela	Boccola piede biella
AZ 121-4	2	20 x 56 x 7 AZ-AZU	Axe de piston	Kolbenbolzen	Gudgeon pin	Eje de piston	Spinotto
A 121-92 A	5	TH, 8 x 16 ⇥ 10/58	Vis de volant	Schraube z. Befestigung d. Schwungscheibe	Screw for flywheel	Tornillo de volante	Vite volano motore
A 121-92 B	5	TH, 8 x 16 ↦ 10/58 ⇥ 9/67	Vis de volant	Schraube z. Befestigung d. Schwungscheibe	Screw for flywheel	Tornillo de volante	Vite volano motore
AM 121-92	5	TH, 8 x 26 ↦ 9/67	Vis de volant	Schraube z. Befestigung d. Schwungscheibe	Screw for flywheel	Tornillo de volante	Vite volano motore
A 132-1	3	TH, 16 x 150	Bouchon de vidange	Ablassschraube	Drain plug	Tapón de vaciado	Tappo scarico
A 132-85	1	∅ ext. 42 ⇥ 3/63	Turbine de retour d'huile	Ölrückförderschnecke	Oil thrower	Turbina retorno de aceite	Girante paraolio
A 132-85 A	1	∅ ext. 42, 5 ⇥ 3/63	"	"	"	"	"
AZ 331-84	2	14, 25 x 21 x 10 AZ ⇥ 4/56 RP AZ 331-84 B deo: 2 - AZ 331-84 C	Entretoise entre moteur et B.V.	Zwischenbüchse zwischen Motor u. Getriebe	Distance piece between engine and gear box	Separador entre motor y cambio	Distanziale fra motore e S.C.
AZ 331-84 A	2	10, 5 x 21 x 10 AZ ⇥ 4/56 RP: AZ 331-84 C, deo: 2-AZ 331-84 B	Entretoise entre moteur et B.V.	Zwischenbüchse zwischen Motor u. Getriebe	Distance piece between engine and gear box	Separador entre motor y cambio	Distanziale fra motore e S.C.
AZ 331-84 B	2	14, 25 x 21 x 10, 7, AZ ↦ 4/56 AZU ↦ 1/61	"	"	"	"	"
AZ 331-84 C	2	10, 5 x 21 x 10, 7, AZ ↦ 4/56 AZU ↦ 1/61	"	"	"	"	"

63

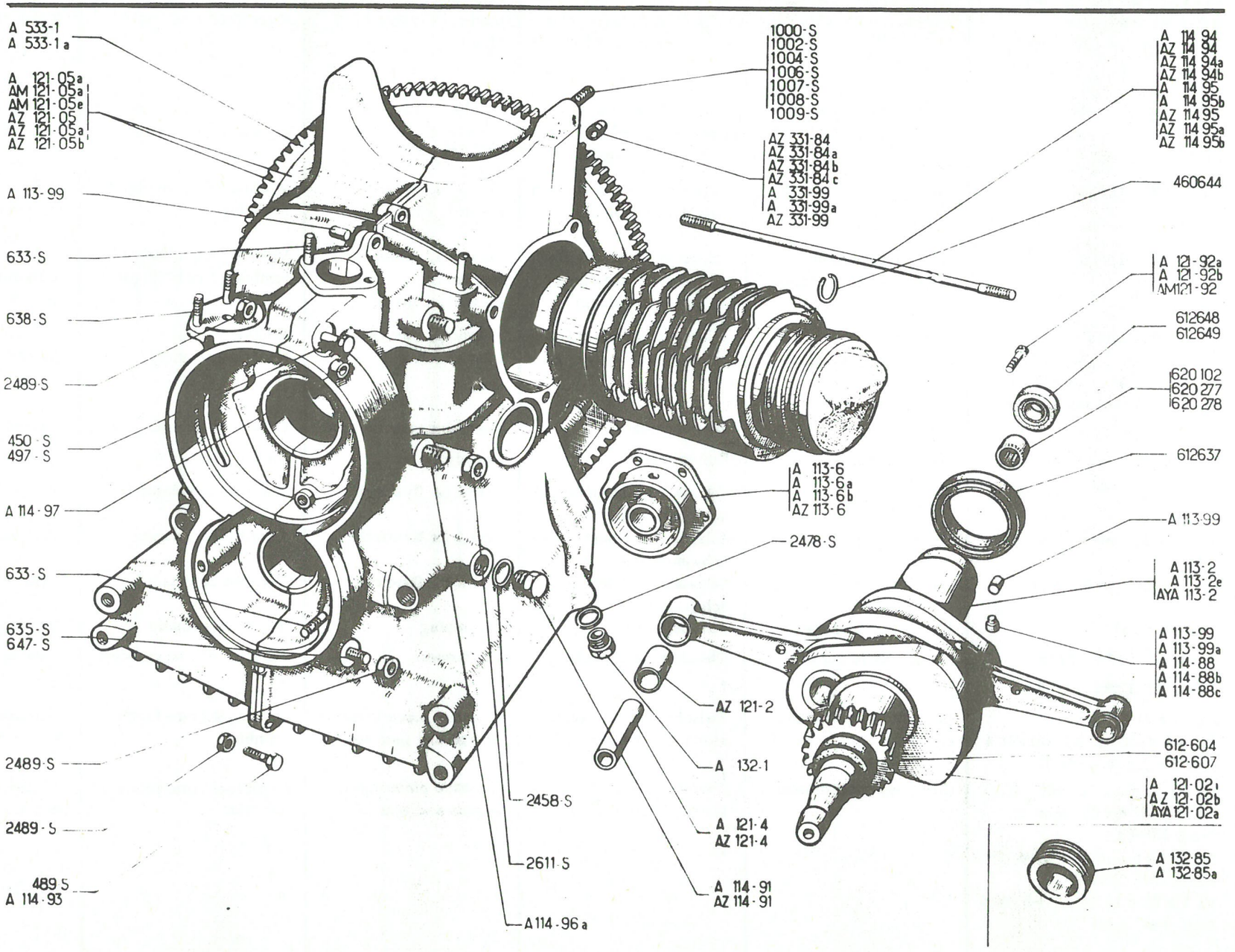
A 533-1
A 533-1a
A 121-05a
AM 121-05a
AM 121-05e
AZ 121-05
AZ 121-05a
AZ 121-05b
A 113-99
633-S
638-S
2489-S
450-S
497-S
A 114-97
633-S
635-S
647-S
2489-S
2489-S
489-S
A 114-93
1000-S
1002-S
1004-S
1006-S
1007-S
1008-S
1009-S
AZ 331-84
AZ 331-84a
AZ 331-84b
AZ 331-84c
A 331-99
A 331-99a
AZ 331-99
A 113-6
A 113-6a
A 113-6b
AZ 113-6
2478-S
AZ 121-2
A 132-1
A 121-4
AZ 121-4
A 114-91
AZ 114-91
2458-S
2611-S
A 114-96a
A 114 94
AZ 114 94
AZ 114 94a
AZ 114 94b
A 114 95
A 114 95b
AZ 114 95
AZ 114 95a
AZ 114 95b
460644
A 121-92a
A 121-92b
AM121-92
612648
612649
620 102
620 277
620 278
612637
A 113-99
A 113-2
A 113-2e
AYA 113-2
A 113-99
A 113-99a
A 114-88
A 114-88b
A 114-88c
612-604
612-607
A 121-02
AZ 121-02b
AYA 121-02a
A 132-85
A 132-85a

No	K		VILEBREQUIN-COUSSINETS- (Suite)	KURBELWELLE-LAGERSCHALEN(Forts.)	CRANKSHAFT-BEARINGS(Cont.)	CIGÜEÑAL-COJINETES (Cont.)	ALBERO MOTORE-CUSCINETTI (Cont.)
A 331-99 A	2	10 x 14 x 17 A-AU AZU ↦ 3/51 ⇥| 1/61	Pied de centrage entre moteur et B.V.	Zentrierstück zwischen Motor u. Getriebe	Centring dowel, between engine and gear box	Pie de centraje entre motor y cambio	Boccoletta centraggio carter motore e S.C.
AZ 331-99	2	10 x 14 x 27, 5 - AZ AZU ↦ 1/61	"	"	"	"	"
A 533-1 A	1		Couronne de démarrage	Anlasserzahnkranz	Starter gear-ring	Corona de arranque	Corona d'aviamento
450-S	1	TH 7 x 95 ↦ 4/61	Vis du réfrigérateur	Schraube zur Befestigung des Ölkühlers	Screw for oil cooler	Tornillo del refrigerador	Vite radiatore raffredamento
489-S	1 4 3	TH, 7 x 30 ⇥| 6/61 ↦ 6/61	Vis de carter	Schraube zur Verbindung der Motorgehäusehälften	Screw for crankcase	Tornillo del carter	Vite del carter
497-S	1	TH, 7 x 50 ⇥| 4/61	Vis du réfrigérateur	Schraube zur Befestigung des Ölkühlers	Screw for oil cooler	Tornillo del refrigerador	Vite radiatore raffredamento
633-S	4	7 x 25 ⇥| 2/59	Goujon	Stehbolzen	Stud	Espárrago	Prigioniero
635-S	1	7 x 30 ⇥| 2/59	Goujon de carter	Stehbolzen zur Verbindung der Motorgehäusehälften	Stud for crankcase	Espárrago del carter	Prigioniero carter
638-S	2	7 x 38 ⇥| 2/59	Goujon de pompe à essence	Stehbolzen zur Befestigung der Kraftstoffpumpe	Stud for petrol pump	Espárrago de bomba de gasolina	Prigioniero pompa benzina
647-S	1	7 x 60	Goujon de carter	Stehbolzen zur Verbindung der Motorgehäusehälften	Stud for crankcase	Espárrago del carter	Prigioniero carter
1.000-S	1	10 x 50 inf. D ⇥| 11/50	Goujon entre moteur et B.V.	Stehbolzen zur Verbindung von Motor u. Getriebe	Stud between engine and gear box	Espárrago entre motor y caja cambio	Prigioniero fra motore e S.C.
1.002-S	 2 1	10 x 55 A-AU-AZU inf. G, sup. G ⇥| 11/50 inf. D, ↦ 11/50 ⇥| 1/51	"	"	"	"
1.004-S	 1 2 1	10 x 60 A-AU-AZU sup. D ⇥| 11/50 sup. G inf. G ↦ 11/50 ⇥| 2/51 inf. G, ↦ 2/52 ⇥| 1/51	Goujon entre moteur et B.V.	Stehbolzen zur Verbindung von Motor und Getriebe	Stud between engine and gear box	Espárrago entre motor y caja cambio	Prigioniero fra motore e S.C.
1.006-S	 1 1 1 1	10 x 65, A-AU-AZU sup. D, ↦ 11/50 ⇥| 2/52 sup. G, ↦ 2/51 ⇥| 1/61 inf. D, ↦ 1/61 ⇥| 7/62 inf. D, AZ ⇥| 7/62	"	"	"	"
1.007-S	1	10 x 70, sup. D A-AU-AZU ↦ 2/51 ⇥| 1/61	Goujon entre moteur et B.V.	Stehbolzen zwischen Motor u. Getriebe	Stud between engine and gear box	Espárrago entre motor y caja cambio	Prigioniero fra motore e S.C.

71

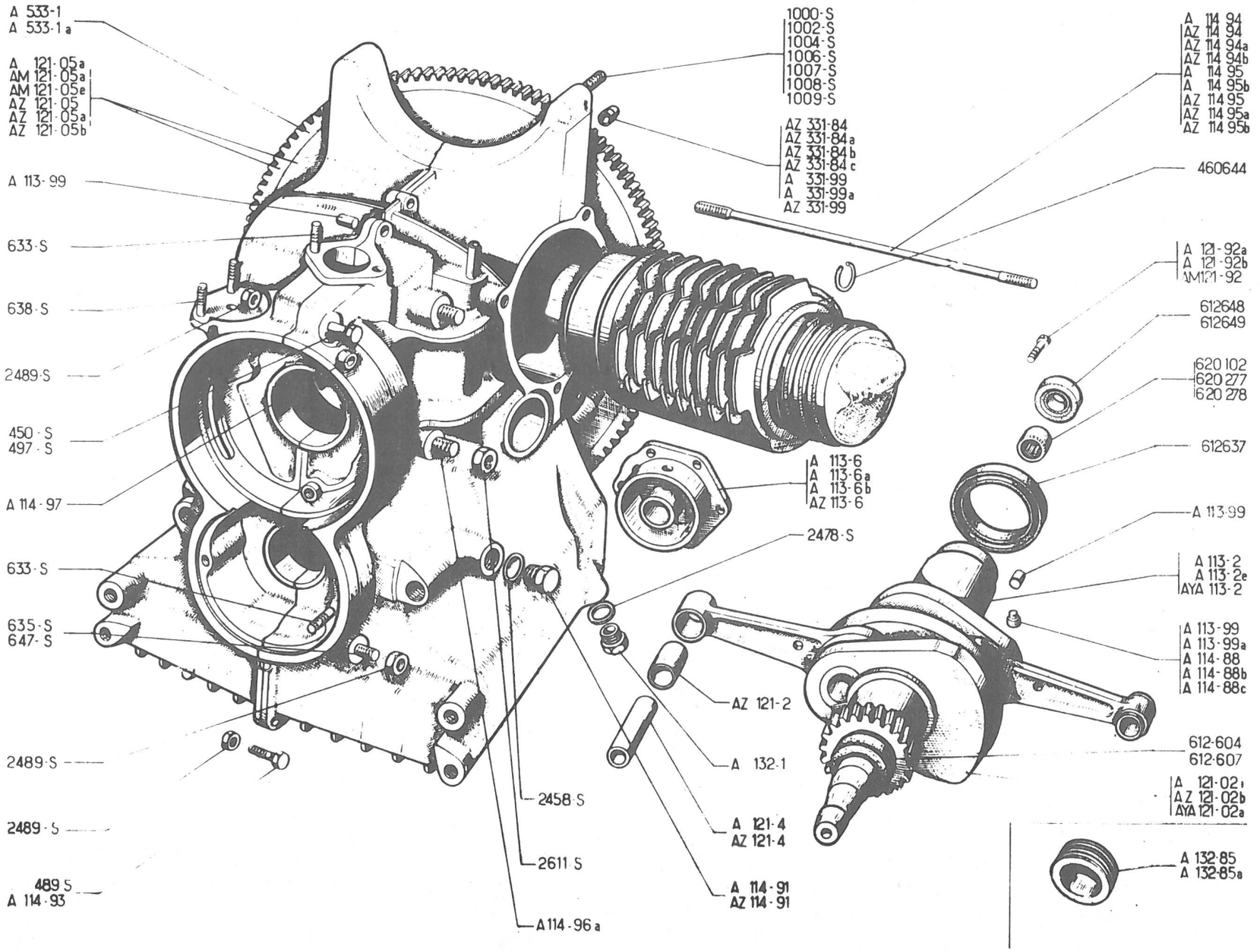
A 533-1
A 533-1a
A 121-05a
AM 121-05a
AM 121-05e
AZ 121-05
AZ 121-05a
AZ 121-05b
A 113-99
633-S
638-S
2489-S
450-S
497-S
A 114-97
633-S
635-S
647-S
2489-S
2489-S
489 S
A 114-93
1000-S
1002-S
1004-S
1006-S
1007-S
1008-S
1009-S
AZ 331-84
AZ 331-84a
AZ 331-84b
AZ 331-84c
A 331-99
A 331-99a
AZ 331-99
A 113-6
A 113-6a
A 113-6b
AZ 113-6
2478-S
AZ 121-2
A 132-1
A 121-4
AZ 121-4
A 114-91
AZ 114-91
2458-S
2611-S
A 114-96a
A 114 94
AZ 114 94
AZ 114 94a
AZ 114 94b
A 114 95
A 114 95b
AZ 114 95
AZ 114 95a
AZ 114 95b
460644
A 121-92a
A 121-92b
AM121-92
612648
612649
620 102
620 277
620 278
612637
A 113-99
A 113-2
A 113-2e
AYA 113-2
A 113-99
A 113-99a
A 114-88
A 114-88b
A 114-88c
612-604
612-607
A 121-02
AZ 121-02b
AYA 121-02a
A 132-85
A 132-85a

No	K		VILEBREQUIN-COUSSINETS (Suite)	KURBELWELLE-LAGERSCHALEN (Forts.)	CRANKSHAFT-BEARINGS (Cont.)	CIGÜEÑAL-COJINETES (Cont.)	ALBERO MOTORE CUSCINETTI (Cont.)
1.008 -S	2 1	10 x 75 AZ - AZU sup. G, inf. G ↦ 1/61 inf. D, ↦ 7/62	Goujon entre moteur et B.V.	Stehbolzen zwischen Motor und Getriebe	Stud between engine and gear box	Espárrago entre motor y caja cambio	Prigioniero fra motore e S.C.
1.009-S	1	10 x 80, sup. D AZ - AZU ↦ 1/61	"	"	"	"	"
2.458-S	1	12 x 17 x 1	Joint cuivre	Kupferdichtung	Copper joint	Junta de cobre	Guarnizione di rame
2.478-S	3	16,3 x 22 x 2	"	"	"	"	"
2.489-S	7	H, 7 x 100	Ecrou	Mutter	Nut	Tuerca	Dado
2.611-S	4	H, 10 x 150, RP 2.609-S	Ecrou	Mutter	Nut	Tuerca	Dado
460.644	4	Ø 22,8	Segment d'axe de piston	Seegerring für Kolben	Circlip for gudgeon pin	Segmento del eje de piston	Arresto elastico spinotto
612.604	1	AV, 30 x 42 x 8 ↦ 3/63	Bague (1ère possibilité)	Dichtring (1. Ausführung)	Sealing ring (1st possibil.)	Casquillo (1a posibilidad)	Anello tenuta (1° possibi.)
612.607	1	AV, 30 x 42,5 x 8 ↦ 3/63	Bague (2ème possibilité)	Dichtring (2. Ausführung	Sealing ring (2nd possi.)	Casquillo (2a posibilidad)	Anello tenuta (2° possibi.)
612.637	1	AR, 48 x 65 x 10	Bague	Dichtring	Sealing ring	Casquillo	Anello de tenuta
612.648	1	12 x 18 x 3 ↦ 5/66	Bague de douille à aiguilles Embrayage centrifuge (1ère possibilité)	Dichtring f. Nadellager, bei Fliehkraftkupplung (1. Ausführung)	Sealing ring Centrif. clutch (1st possibility)	Casquillo con funda de agujas Embrague centrifugo (1a posibilidad)	Anello tenuta gabbia a rulli per frizione centrifuga (1° possibilità)
612.649	1	12 x 18,2 x 3 ↦ 5/66	Bague de douille à aiguilles Embrayage centrifuge (2ème possibilité)	Dichtring für Nadellager, bei Fliehkraftkupplung (2. Ausführung)	Sealing ring Centrif. clutch (2nd possibility)	Casquillo con funda de agujas Embrague centrifugo (2a posibilidad)	Anello tenuta gabbia a rulli per frizione centrifuga (2° possibilità)
620.102	1	12 x 18 x 12' ⊣▸ 5/66	Douille à aiguilles (Embrayage centrifuge)	Nadellagerbüchse (Fliehkraftkupplung)	Needle bearing (Centrifugal clutch)	Casquillo con agujas (Embrague centrifugo)	Gabbia a rulli (per frizione centrifuga)
620.320	1	12 x 18 x 10 ↦ 5/66 RMP 620277	Douille à aiguilles (Embrayage centrifuge) (1ère possibilité)	Nadellagerbüchse (Fliehkraftkupplung) (1. Ausführung)	Needle bearing (Centrif. clutch) (1st possibility)	Casquillo con agujas (Embrague centrifugo) (1 posibilidad)	Gabbia a rulli (per frizione centrifuga) (1° possibilità)
620.323	1	12 x 18,2 x 10 ↦ 5/66 RMP 620278	Douille à aiguilles (Embrayage centrifuge) (2ème possibilité)	Nadellagerbüchse (Fliehkraftkupplung) (2. Ausführung)	Needle bearing (Centif. clutch) (2nd possibility)	Casquillo con agujas (Embrague centrifugo (2a posibilidad)	Gabbia a rulli per frizione centrifuga (2° possibilità)

73

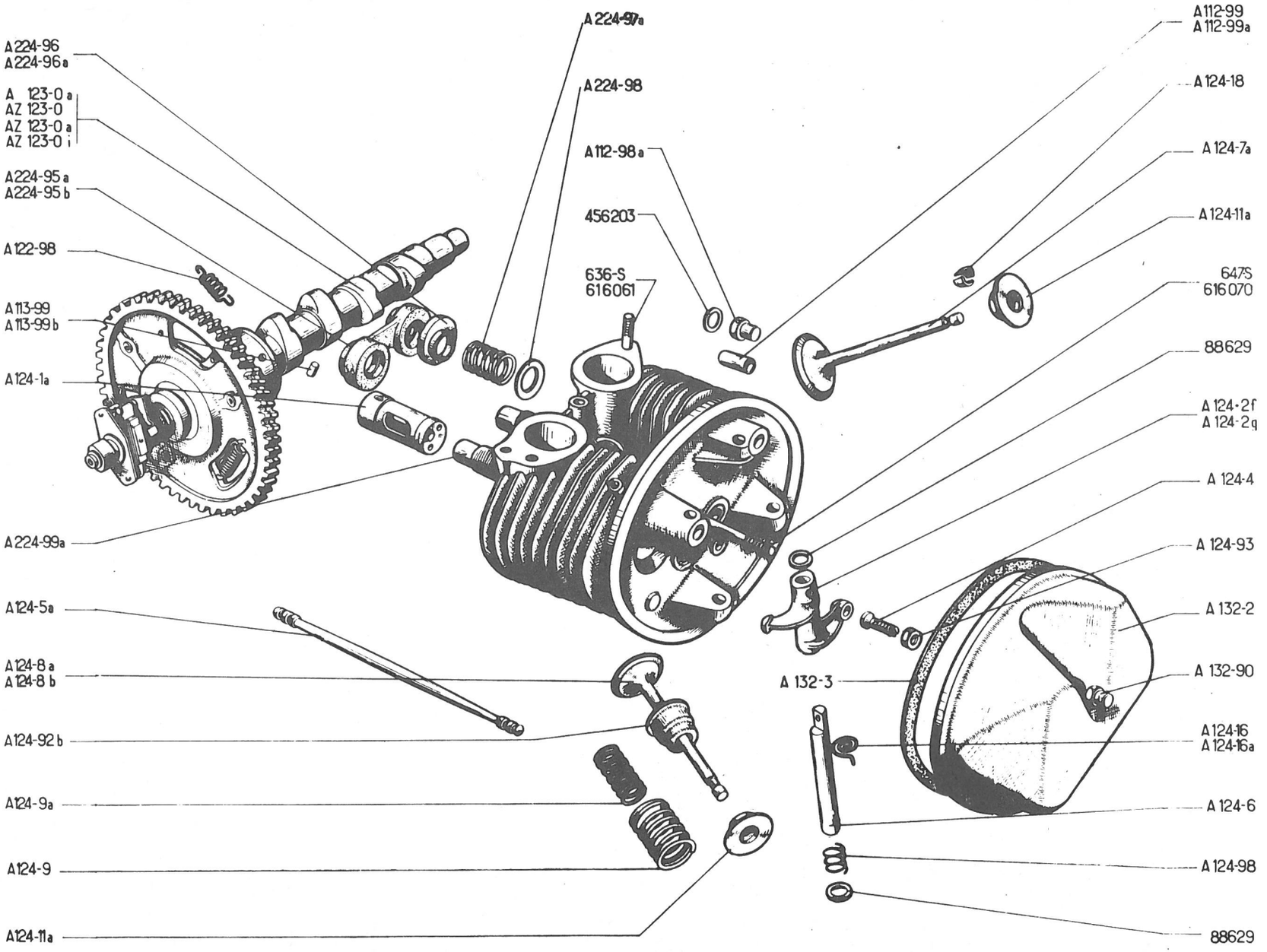
A 224-96
A 224-96a
A 123-0a
AZ 123-0
AZ 123-0a
AZ 123-0i
A 224-95a
A 224-95b
A 122-98
A 113-99
A 113-99b
A 124-1a
A 224-99a
A 124-5a
A 124-8a
A 124-8b
A 124-92b
A 124-9a
A 124-9
A 124-11a
A 224-97a
A 224-98
A 112-98a
456203
636-S
616061
A 112-99
A 112-99a
A 124-18
A 124-7a
A 124-11a
647S
616070
88629
A 124-2f
A 124-2g
A 124-4
A 124-93
A 132-2
A 132-90
A 132-3
A 124-16
A 124-16a
A 124-6
A 124-98
88629

No	K	A - AU → 10/54	ARBRE A CAMES CULASSES	NOCKEN WELLE-ZYLINDERKÖPFE	CAMSHAFT-CYLINDER HEADS	ARBOL DE LEVAS CULATAS	ALBERO DISTRIBUZIONE TESTATE
A 112-2	?	63 x 74,6 x 1 → 7/52	Cale entre cylindre et culasse	Zwischenflansch zwischen Zylinder und Zylinderkopf	Shim between cylinder and cylinder head	Suplemento entre cilindro y culata	Spessore fra cilindro e testata
A 112-98	6	H, 8 x 125 h 19 RP. A 112-98 A, deo: 1-AZ 112-86	Ecrou borgne	Hutmutter	Cap nut	Tuerca borna	Dado cieco
A 112-99	4	8,75 x 11 x 23	Douille d'étanchéité	Dichthülse	Sealing sleeve	Casquillo de estanqueidad	Boccola di tenuta
A 112-99 A	4	8,75 x 11,2 x 23	"	"	"	"	"
A 113-99	1	Ø 8, L 16	Ergot de coussinet (1ère possibilité)	Zentrierzapfen für Lager- (1. Ausführung)	Dowel for bearing (1st possibility)	Espiga del cojinete (1a posibilidad)	Grano per bronzina (1° possibilità)
A 113-99 B	1	Ø 8,2, L 16	" (2ème possibilité)	" (2. Ausführung)	" (2nd possibility)	" (2a posibilidad)	" (2° possibilità)
A 122-98	3	Ø 10,5, L 21	Ressort de roue	Feder im Steuerrad	Spring for triming pinion	Muelle de rueda	Molla ingranaggio
A 123-0 A	1		Arbre à cames complet	Nockenwelle, komplett	Camshaft, complete	Arbol de levas completo	Albero distribuzione completo
A 124-1	4	RP. A 124-1 A, deo: 1-A 124-5A	Poussoir	Ventilstössel	Tappet	Embujador	Punteria (bicchierino)
A 124-2 D	1 1	AR G AV D	Culbuteur admission Culbuteur échappement	Kipphebel-Einlass Kipphebel-Auslass	Valve rocker, inlet Valve rocker, exhaust	Balancin de admisión Balancin de escape	Bilanciere aspirazione Bilanciere scarico
A 124-2 E	1 1	AR D AV G	Culbuteur admission Culbuteur échappement	Kipphebel-Einlass Kipphebel-Auslass	Valve rocker, inlet Valve rocker, exhaust	Balancin de admisión Balancin de escape	Bilanciere aspirazione Bilanciere scarico
A 124-4	4	F 7 x 17,5 x L 25	Vis rotule	Einstellschraube m. Kugelkopf	Ball headed screw	Tornillo rótula	Vite e sede sferica
A 124-5	4	L 220 RP. A 124-5 A deo: 1-A 124-1 A	Tige de culbuteur	Stösselstange	Push rod for rocker	Varilla de balancin	Asta del bilanciere
A 124-6	4	Ø 12, L 100	Axe de culbuteur	Achse für Kipphebel	Shaft for rocker	Eje de balancin	Asta del bilanciere
A 124-7	2	Ø 34,5	Soupape d'admission	Einlassventil	Inlet valve	Válvula de admisión	Valvola d'aspirazione

75

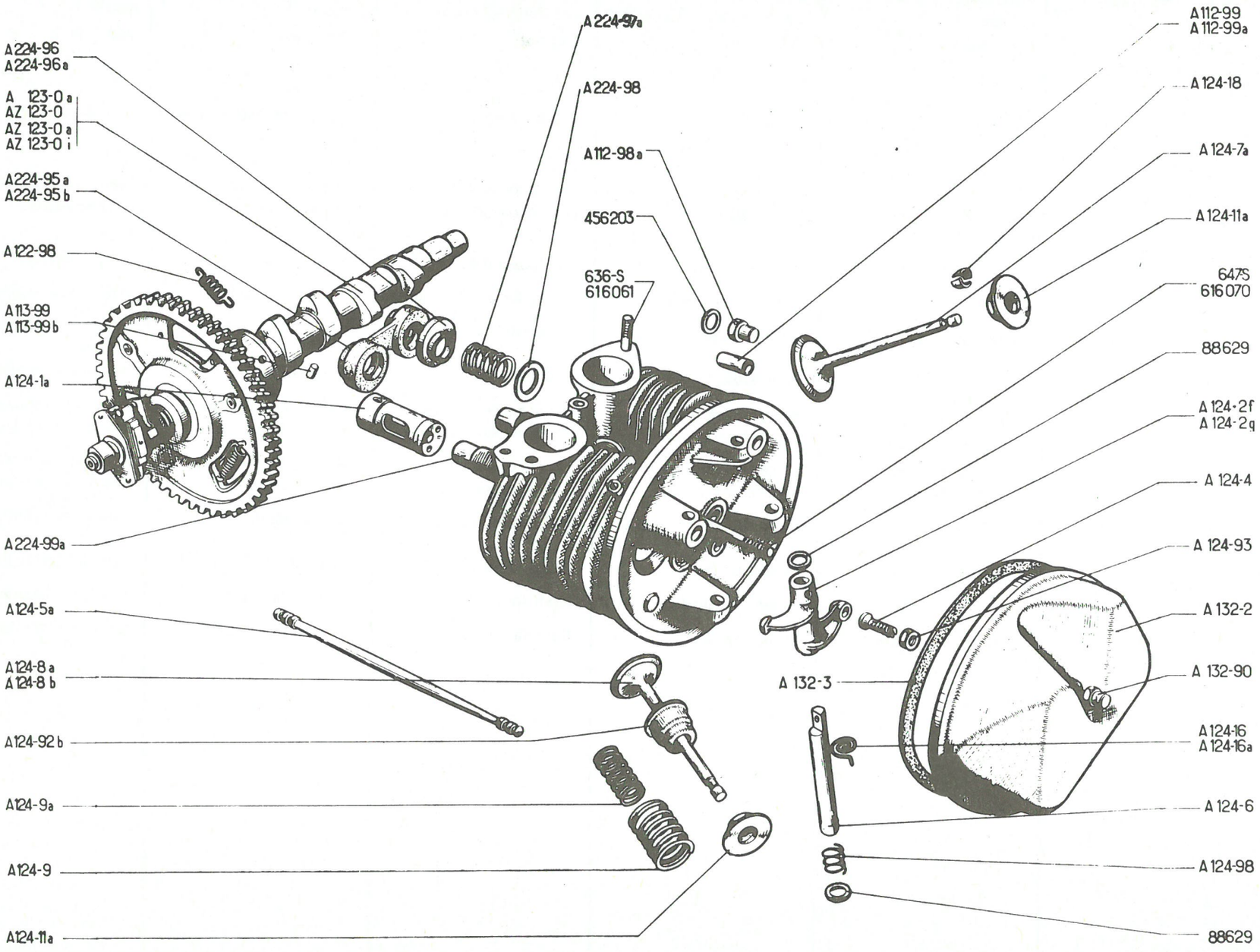
A 224-96
A 224-96 a
A 123-0 a
AZ 123-0
AZ 123-0 a
AZ 123-0 i
A 224-95 a
A 224-95 b
A 122-98
A 113-99
A 113-99 b
A 124-1a
A 224-99a
A 124-5a
A 124-8 a
A 124-8 b
A 124-92 b
A 124-9a
A 124-9
A 124-11a
A 224-97a
A 224-98
A 112-98 a
456203
636-S
616061
A 112-99
A 112-99a
A 124-18
A 124-7a
A 124-11a
647S
616070
88629
A 124-2f
A 124-2q
A 124-4
A 124-93
A 132-2
A 132-90
A 132-3
A 124-16
A 124-16a
A 124-6
A 124-98
88629

No	K	A-AU → 10/54	ARBRE A CAMES CULASSES (Suite)	NOCKENWELLE-ZYLINDERKÖPFE (Forts.)	CAMSHAFT-CYLINDER HEADS (Cont)	ARBOL DE LEVAS CULATAS (Cont.)	ALBERO DISTRIBUZIONE TESTATE (Cont.)
			A-AU jusque Octobre 54	A-AU, bis Oktober 54	A-AU until october 54	A-AU hasta octubre 54	A-AU fino ottobre 54
A 124-8	2	∅ 31	Soupape d'echappement	Auslassventil	Exhaust valve	Válvula de escape	Valvola di scarico
A 124-9	4	23 x 30 x 38	Ressort de soupape	Ventilfeder	Valve spring	Muelle de válvula	Molla per valvola
A 124-11	4	16 x 22 x 30 NFP	Cuvette	Federteller	Cup	Cubeta	Scodellino
A 124-14	4	12 x 14 x 20 NFP	"	"	"	"	"
A 124-15	4	14 x 18 x 35	Ressort de culbuteur	Rückholfeder für Kipphebel	Spring for rocker	Muelle de balancin	Molla del bilanciere
A 124-16	2	→ 2/50	Ressort d'axe	Feder auf Kipphebelachse	Spring for shaft	Muelle de eje	Molla per asse
A 124-16 A	2	→ 2/50	"	"	"	"	"
A 124-92	2	h 19 → 12/50	Capuchon	Führungshülse	Guide cap	Capuchon	Scodellino
A 124-92 A	2	h 13 → 12/50	"	"	"	"	"
A 124-93	4	H, 7 x 100, h 5	Ecrou à collerette	Mutter mit Bund	Nut shouldered	Tuerca con collarin	Dado a collarino
A 124-97	2	21 x 30 x 0,65	Rondelle	Scheibe	Washer	Arandela	Rondella
A 124-98	4	12 x 15 x 13	Ressort	Abstandsfeder	Spring	Muelle	Molla
A 132-2	2		Couvre-culasse	Zylinderkopfdeckel	Cylinder head cover	Tapa culata	Coperchio testata
A 132-3	2		Joint	Dichtung	Joint	Junta	Guarnizione
A 132-90	2	H, 7 x 100, h 16,5	Ecrou borgne	Hutmutter	Cap nut	Tuerca borna	Dado cieco
A 224-95 A	4	RP AZ 224-95 deo: 2-A 224-96 A	Joint	Dichtung	Joint	Junta	Guarnizione
A 224-96	4	RP.A 224-96 A deo: 1-AZ 224-95 →	Coupelle (pour 2 coupelles)	Blechteller (Doppel-Dichtung)	Cup (for 2 cups)	Copela (para 2 copelas)	Scodellino (per 2 scodellini)
A 224-97 A	4	18,5 x 23,5 x 23	Ressort	Anpressfeder	Spring	Muelle	Molla
A 224-98	4	15 x 24 x 1,5	Rondelle	Scheibe	Washer	Arandela	Rondella
A 224-99	4	∅ 16 x L 57 → 7/52	Tube enveloppe	Schutzrohr	Sleeve	Tubo envolvente	Tubo protettore
A 224-99 A	4	∅ 16 x L 133 → 7/52	"	"	"	"	"
636-S	6	7 x 33	Goujon de tubulure	Stehbolzen für Krümmer	Stud for manifold	Espárrago de los tubos	Prigioniero del colettore
647-S	2	7 x 60	Goujon	Stehbolzen	Stud	Espárrago	Prigioniero
2.580-S	4	→ 2/50 RP A 124-16/16A	Goupille fendue	Splint	Split pin	Grupilla abierta	Copiglia spaccata
88.629	8	12,5 x 20 x 1	Rondelle	Scheibe	Washer	Arandela	Rondella

77

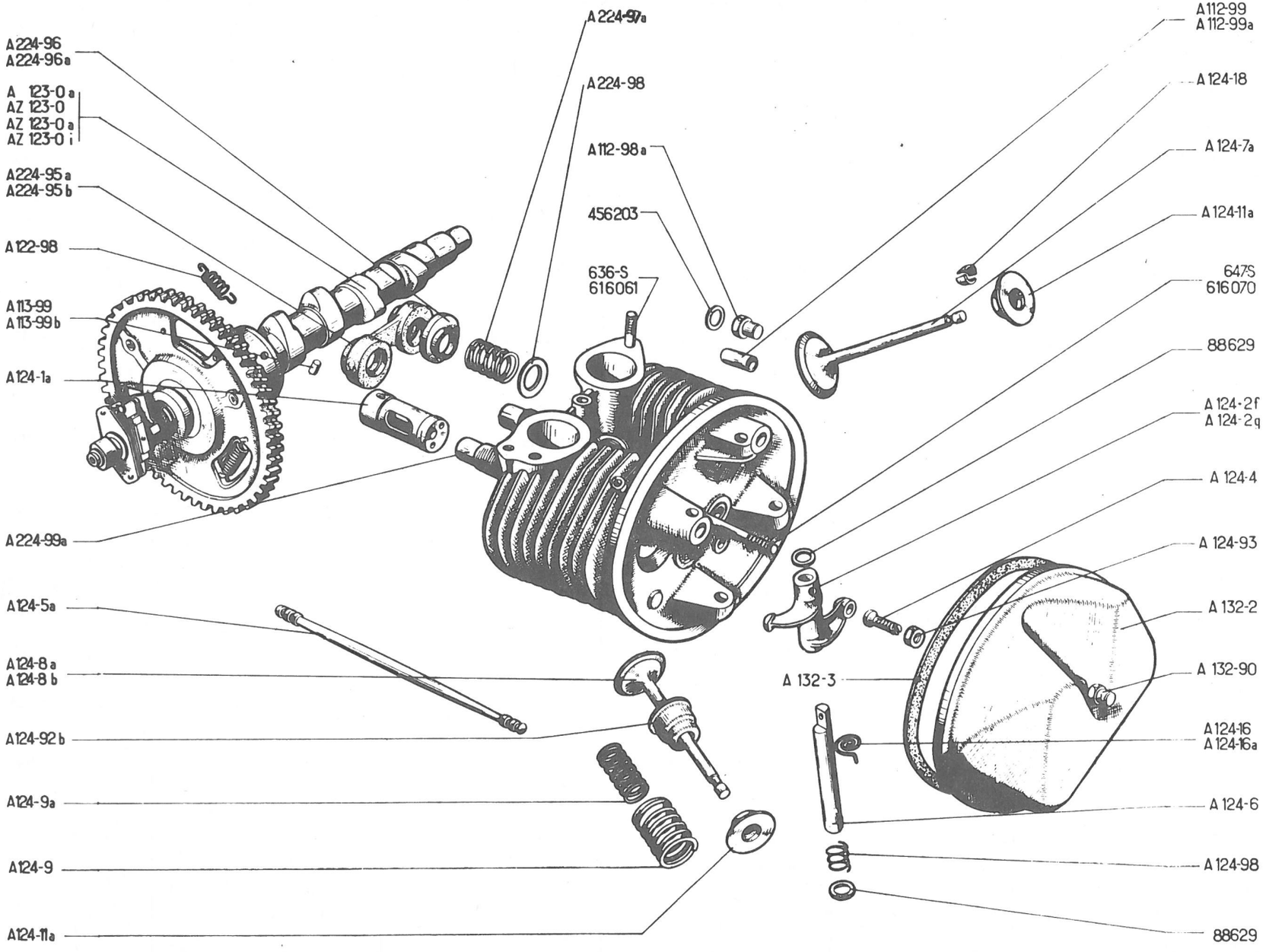
A 224-96
A 224-96a
A 123-0a
AZ 123-0
AZ 123-0a
AZ 123-0i
A 224-95a
A 224-95b
A 122-98
A 113-99
A 113-99b
A 124-1a
A 224-99a
A 124-5a
A 124-8a
A 124-8b
A 124-92b
A 124-9a
A 124-9
A 124-11a
A 224-97a
A 224-98
A 112-98a
456203
636-S
616061
A 112-99
A 112-99a
A 124-18
A 124-7a
A 124-11a
647S
616070
88629
A 124-2f
A 124-2q
A 124-4
A 124-93
A 132-2
A 132-90
A 132-3
A 124-16
A 124-16a
A 124-6
A 124-98
88629

78

No	K	A-AU ↦ 10/54 AZ-AZU ⇥ 3/63	ARBRE A CAMES CULASSES	NOCKENWELLE ZYLINDERKÖPFE	CAMSHAFT CYLINDER HEADS	ARBOL DE LEVAS CULATAS	ALBERO DISTRIBUZIONE TESTATE
A 112-98 A	6	H 8 x 125 h 20 RP AM 112-98-deo: AM 112-86	Ecrou borgne	Hutmutter	Cap nut	Tuerca borna	Dado cieco
A 112-99	4	8,75 x 11 x 23	Douille d'étancheité	Dichthülse	Sealing sleeve	Casquillo de estanqueidad	Boccola di tenuta
A 112-99 A	4	8,75 x 11,2 x 23	"	"	"	"	"
A 113-99	1	∅ 8, L 16	Ergot de coussinet (1ere possibilité)	Zentrierzapfen für Lagerschale (1. Ausführung)	Dowel for bearing (1st possibility)	Espiga de cojinete (1a posibilidad)	Grano d'arresto bronzina (1° possibilità)
A 113-99 B	1	∅ 8,2 L 16	" (2ème possibilité)	" (2. Ausführung)	" (2nd possibility)	" (2a posibilidad)	" 2° possibilità)
A 122-98	3	∅ 10,5 L 21	Ressort de roue	Feder im Steuerrad	Spring for timing pinion	Muelle de rueda	Molla dell'ingranaggio
A 123-0 A	1	A, AU	Arbre à cames complet	Nockenwelle komplett	Camshaft complete	Arbol de levas completo	Albero distribuzione compl.
AZ 123-0	1	AZ ⇥ 10/55 AZU ⇥ 12/55	"	"	"	"	"
AZ 123-0 A	1	AZ ↦ 10/55 ⇥ 1/63 AZU ↦ 10/55 ⇥ 1/63 RP: AZ 123-0 M, deo: 4-AM 124-1 A, 4-AZ 124-5 D	"	"	"	"	"
AZ 123-0 I	1	AZ, AZU ↦ 1/63, RP: AZ 123-0 M, deo: 4-AM 124-1A, 4-AZ 124-5 D	"	"	"	"	"
AZ 123-0 M	1		Arbre à cames fonte	Nockenwelle, Gusseisen	Camshaft cast-iron	Arbol de levas fondido	Albero distribuzione di ghisa
A 124-1 A	4	L 51	Poussoir	Ventilstössel	Tappet	Empujador	Punteria (bicchierino)
A 124-2 F	1	AR, G	Culbuteur admission	Kipphebel-Einlass	Valve rocker inlet	Balancin de admision	Bilanciere aspirazione
	1	AV, D	" échappement	" Auslass	" exhaust	" escape	" scarico
A 124-2 G	1	AR, D	" admission	" Einlass	" inlet	" admision	" aspirazione
	1	AV, G	" échappement	" Auslass	" exhaust	" escape	" scarico
A 124-4	4	f 7 x 17,5 L 25	Vis rotule	Einstellschraube mit Kugelkopf	Ball headed screw	Tornillo rotula	Vite a rotula
A 124-5 A	4	L 220	Tige de culbuteur	Stösselstange	Push rod for rocker	Varilla de balancin	Asta del bilanciere
AZ 124-5 D	4	L 263,9 (AZ 123-0 M)	"	"	"	"	"
A 124-6	4	∅ 12, L 100	Axe de culbuteur	Kipphebelachse	Shaft for rocker	Eje de balancin	Asse del bilanciere
A 124-7 A	2	∅ 34,5	Soupape d'admission	Einlassventil	Inlet valve	Válvula de admisión	Valvola di aspirazione
A 124-8 A	2	∅ 31, RP A 124-8 B	Soupape d'échappement	Auslassventil	Exhaust valve	Válvula de escape	Valvola di scarico
A 124-8 B	2	∅ 31 ↦ 10/59	Soupape d'échappement (stellitée)	Auslassventil mit Stellit-Sitzauflage	Exhaust valve, stellited	Válvula de escape (especial)	Valvola di scarico (stellitizzata)

79

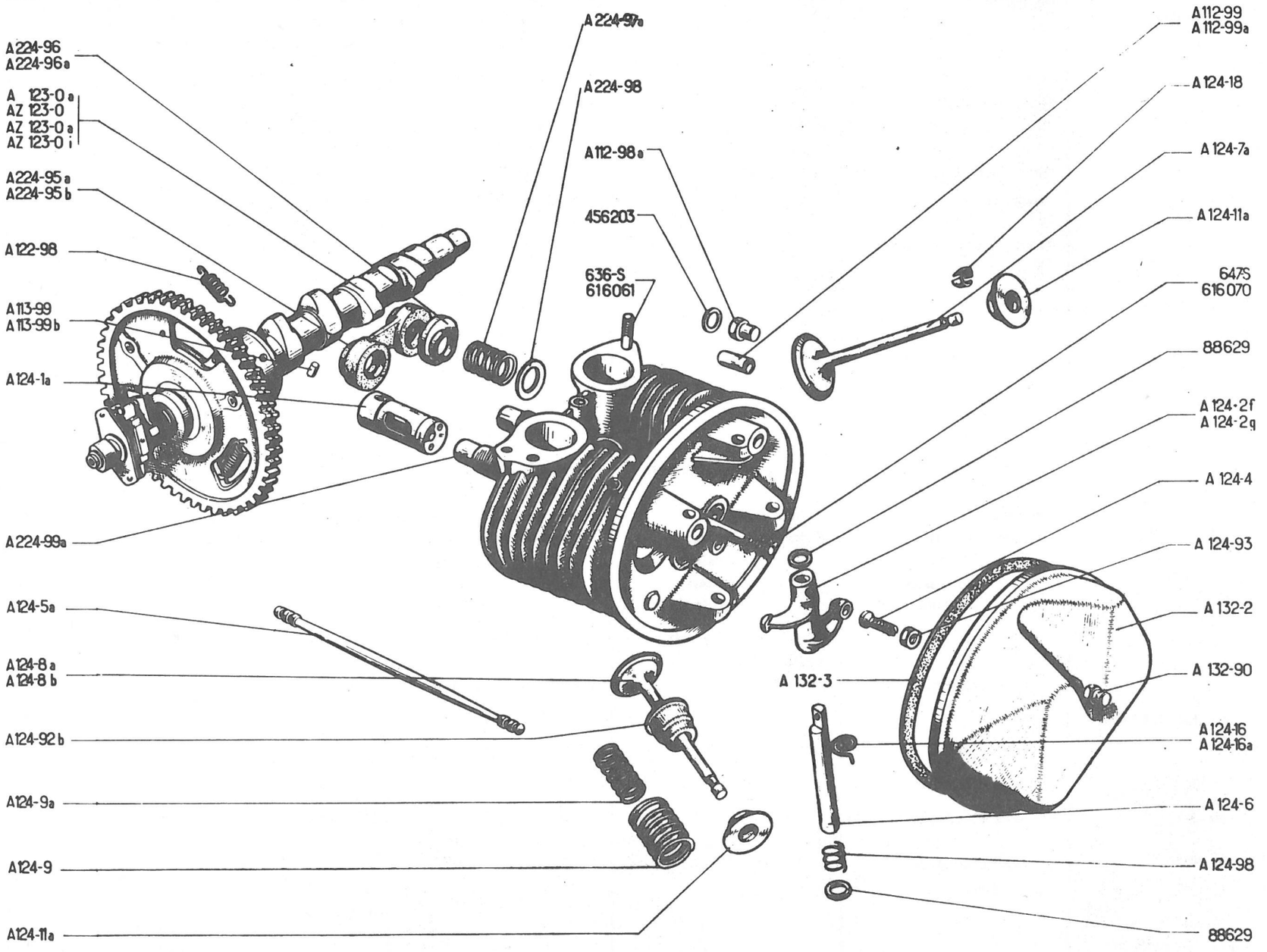
A 224-96
A 224-96 a
A 123-0 a
AZ 123-0
AZ 123-0 a
AZ 123-0 i
A 224-95 a
A 224-95 b
A 122-98
A 113-99
A 113-99 b
A 124-1a
A 224-99a
A 124-5a
A 124-8 a
A 124-8 b
A 124-92 b
A 124-9a
A 124-9
A 124-11a
A 224-97a
A 224-98
A 112-98 a
456203
636-S
616061
A 112-99
A 112-99a
A 124-18
A 124-7a
A 124-11a
6475
616070
88629
A 124-2f
A 124-2q
A 124-4
A 124-93
A 132-2
A 132-90
A 132-3
A 124-16
A 124-16a
A 124-6
A 124-98
88629

No		K	A-AU → 10/54 AZ-AZU ←| 3/63	ARBRE A CAMES CULASSES (Suite)	NOCKENWELLE- ZYLINDERKÖPFE (Forts.)	CAMSHAFT- CYLINDER HEADS (Cont.)	ARBOL DE LEVAS CULATAS (Cont.)	ALBERO DISTRIBU- ZIONE TESTATE (Cont.)
A	124-9	4	23 x 30 x 38	Ressort extérieur	Äussere Ventilfeder	Outer spring	Muelle exterior	Molla esterna
A	124-9 A	4	18 x 22 x 28	Ressort intérieur	Innere Ventilfeder	Inner Spring	Muelle interior	Molla interna
A	124-11 A	4	RP AM 124-11 A	Cuvette	Federteller	Cup	Cubeta	Scodellino
A	124-16	2		Ressort d'axe	Feder für Kipphebelachse	Spring for shaft	Muelle de eje	Molla per asse
A	124-16 A	2		"	"	"	"	"
A	124-18	8	h 5	Demi-segment	Ventilkeil	Split cotter	Medio-segmento	Semirosetta
A	124-92 B	4	h 14, 5	Centrage	Führungshülse	Guide cap	Centraje	Scodellino di centraggio
A	124-93	4	H, 7 x 100, h 5	Ecrou à collerette	Mutter mit Bund	Nut shouldered	Tuerca con collarin	Dado a collarino
A	124-98	4	12 x 15 x 13	Ressort	Abstandsfeder	Spring	Muelle	Molla
A	132-2	2		Couvre-culasse	Zylinderkopfdeckel	Cylinder head cover	Tapa culata	Coperchio testata
A	132-3	2		Joint	Dichtung	Joint	Junta	Guarnizione
A	132-90	2	H, 7 x 100, h 16, 5	Ecrou borgne	Hutmutter	Cap nut	Tuerca borna	Dado cieco
A	224-95 A	4	RP AZ 224-95, deo: 2-A 224-96 A	Joint	Dichtung	Joint	Junta	Guarnizione
A	224-95 B	2	RP AZ 224-95	Joint double	Doppel-Dichtung	Joint, double	Junta doble	Guarnizione doppia
A	224-96	4	RP A 224-96 A deo: 1-AZ 224-95 →	Coupelle (pour 2 coupelles)	Blechteller (Doppel-Dichtung)	Cup (for 2 cups)	Copela (para 2 copelas)	Scodellino (per 2 scodellini)
A	224-96 A	4	→ 4/60	Coupelle excentrée	Exzenter-Blechteller	Cup, eccentric	Copela excentrica	Scodellino eccentrico
A	224-97 A	4	18, 5 x 23, 5 x 23	Ressort	Anpressfeder	Spring	Muelle	Molla
A	224-98	4	15 x 24 x 1, 5	Rondelle	Scheibe	Washer	Arandela	Rondella
A	224-99 A	4	Ø 16 x L 133	Tube enveloppe	Stösselstangenschutzrohr	Sleeve	Tubo envolvente	Tubo protettore
	636-S	6	7 x 33 ←| 10/62	Goujon de tubulure	Stehbolzen z. Befestigung der Krümmer	Stud for manifold	Espárrago de los tubos	Prigioniero del collettore
	647-S	2	7 x 60	Goujon	Stehbolzen	Stud	Espárrago	Prigioniero
	88.629	8	12, 5 x 20 x 1	Rondelle	Scheibe	Washer	Arandela	Rondella
	456-203	6	8, 5 x 17 x 0, 9 RP AZ 112-86	"	"	"	"	"
	616-061	6	7 x 36 → 10/62	Goujon de tubulure	Stehbolzen z. Bef. der Krümmer	Stud for manifold	Espárrago de los tubos	Prigioniero del collettore
	616-070	2	7 x 60, RP 647-S	Goujon	Stehbolzen	Stud	Espárrago	Prigioniero

81

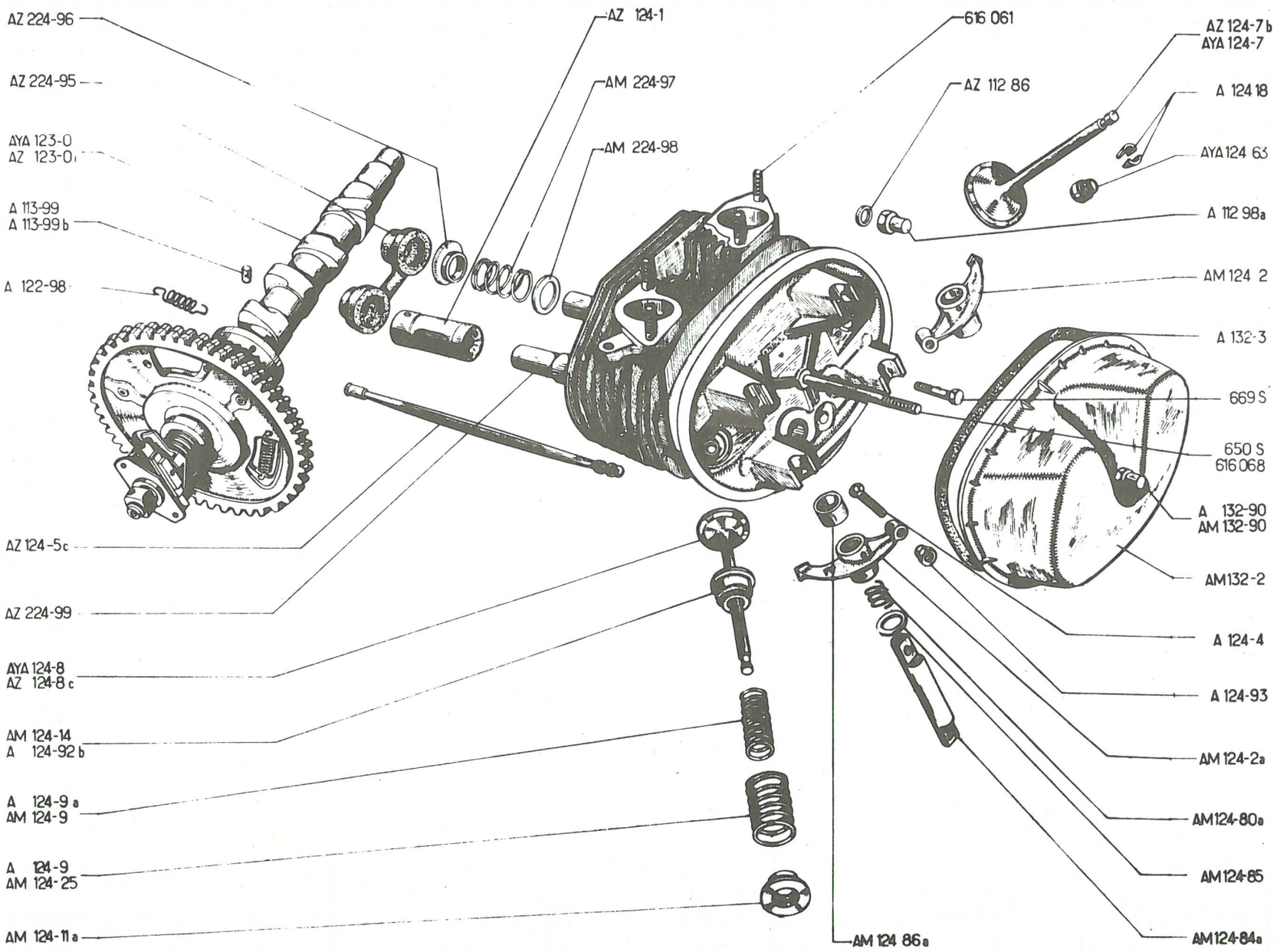
AZ 224-96
AZ 224-95
AYA 123-0
AZ 123-0
A 113-99
A 113-99 b
A 122-98
AZ 124-1
AM 224-97
AM 224-98
616 061
AZ 112 86
AZ 124-7 b
AYA 124-7
A 124 18
AYA 124 63
A 112 98a
AM 124 2
A 132-3
669 S
650 S
616 068
A 132-90
AM 132-90
AM132-2
AZ 124-5c
AZ 224-99
AYA 124-8
AZ 124-8 c
AM 124-14
A 124-92 b
A 124-9 a
AM 124-9
A 124-9
AM 124-25
AM 124-11 a
AM 124 86a
A 124-4
A 124-93
AM 124-2a
AM124-80a
AM124-85
AM124-84a

82

No	K	AZ-AZU ↦ 3/63	ARBRE A CAMES CULASSES	NOCKEN WELLE-ZYLINDERKÖPFE	CAMSHAFT-CYLINDER HEADS	ARBOL DE LEVAS CULATAS	ALBERO DISTRIBUZIONE TESTATE
AM 112-86	10	8, 5 x 14, 5 x 0, 9 ↦ 9/68	Joint de cuivre	Kupferdichtung	Copper joint	Junta de cobre	Guarnizione di rame
AZ 112-86	6	8, 5 x 17 x 0, 9 ↦ 2/66 ⇥ 9/68	"	"	"	"	"
A 112-98 A	6	8 x 125 h 20 ⇥ 9/68 RP AM 112-98, deo: 1-AM 112-86	Ecrou borgne	Hutmutter	Cap nut	Tuerca borna	Dado cieco
AM 112-98	6	8 x 125 h 20 ↦ 9/68	Ecrou	Mutter	Nut	Tuerca	Dado
A 113-99	1	Ø 8, L 16 1^0	Ergot de coussinet	Zentrierzapfen f. Lagerschale	Dowel for bearing	Espiga de cojinete	Grano d'arresto bronzina
A 113-99 B	1	Ø 8, 2, L 16 - 2°	"	"	"	"	"
A 122-98	3	Ø 10, 5, L 21	Ressort de roue	Feder im Steuerrad	Spring for timing pinion	Muelle de rueda	Molla dell'ingranaggio
AYA 123-0	1	AZU ↦ 9/67 ⇥ 12/67. RP AYA 123-0 A, deo: 4-AM 124-1 A, 4-AYA 124-5	Arbre à cames complet	Nockenwelle, komplett	Camshaft, complete	Arbol de levas completo	Albero di distrib. compl.
AYA 123-0 A	1	AZU ↦ 12/67	"	"	"	"	"
AZ 123-0 I	1	AZU ⇥ 9/67 AZ ⇥ 3/68 RP. AZ 123-0 N, deo: 4-AM 124-1 A, 4-AYA 124-5	"	"	"	"	"
AZ 123-0 N	1	AZ ↦ 3/68	"	"	"	"	"
AZ 124-1	4	L 45 AZU ⇥ 12/67 AZ ⇥ 3/68	Poussoir	Ventilstössel	Tappet	Empujador	Punteria (bicchierino)
AM 124-1 A		L 42 AZU ↦ 12/67 AZ ↦ 3/68	"	"	"	"	"
AM 124-2	1	AV, G	Culbuteur d'échappement	Kipphebel-Auslass	Valve rocker, exhaust	Balancin de escape	Bilanciere scarico
AM 124-2	1	AR, D	" d'admission	" " Einlass	" " inlet	" admisión	" aspirazione
AM 124-2 A	1	AV, D	" d'échappement	" Auslass	" exhaust	" escape	" scarico
AM 124-2 A	1	AR, G	" d'admission	" Einlass	" inlet	" admisión	" aspirazione
A 124-4	4	f 7 x 17, 5, L 25	Vis rotule	Einstellschraube m. Kugelkopf	Ball headed screw	Tornillo rótula	Vite a rotula
AZ 124-5 C	4	L 268, 5 AZU ⇥ 12/67 AZ ⇥ 3/68	Tige de culbuteur	Stösselstange	Push rod for rocker	Varilla de balancin	Asta del bilanciere
AYA 124-5		L 237 AZU ↦ 12/67 AZ ↦ 3/68	"	"	"	"	"
AYA 124-7	2	Ø 39, AZU ↦ 9/67	Soupape d'admission 3 gorges	Einlassventil, 3 Nuten	Inlet valve, 3 grooves	Valvula de admisión 3 gargantas	Valvola di aspirazione 3 gole
AZ 124-7 B	2	Ø 38, 5, AZ-AZU ⇥ 9/67 AZ ↦ 9/67	Soupape d'admission 1 gorge	Einlassventil, 1 Nut	Inlet valve, 1 groove	Valvula de admisión 1 gargantas	Valvola di aspirazione 1 gola
AYA 124-8	2	Ø 32, AZU ↦ 9/67	Soupape d'échappement 3 gorges	Auslassventil, 3 Nuten	Exh . valve, 3 grooves	Valvula de escape 3 gargantas	Valvola di scarico 3 gole

83

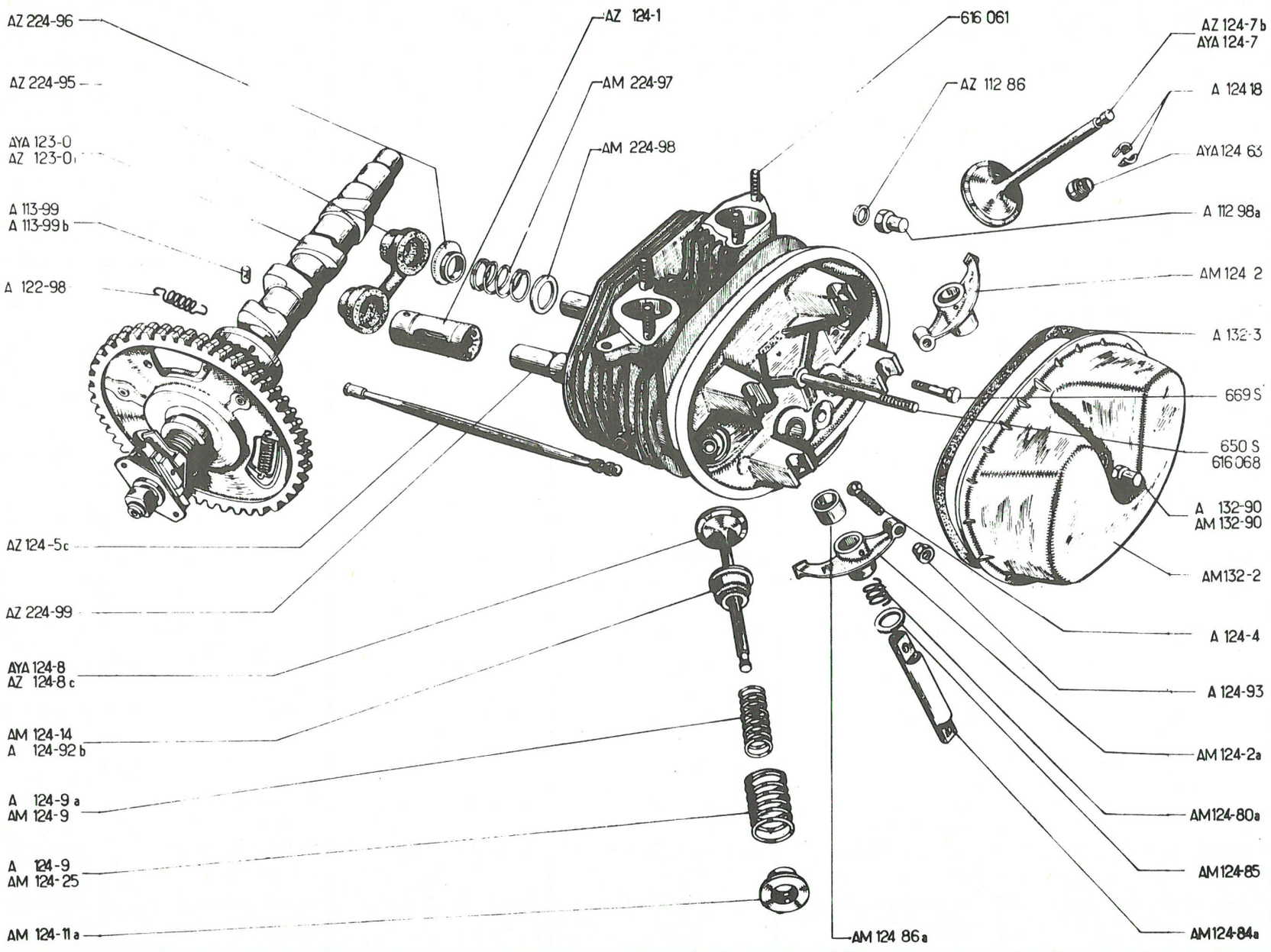
AZ 224-96
AZ 224-95
AYA 123-0
AZ 123-0
A 113-99
A 113-99 b
A 122-98
AZ 124-5c
AZ 224-99
AYA 124-8
AZ 124-8 c
AM 124-14
A 124-92 b
A 124-9 a
AM 124-9
A 124-9
AM 124-25
AM 124-11 a
AZ 124-1
AM 224-97
AM 224-98
616 061
AZ 112 86
AZ 124-7 b
AYA 124-7
A 124 18
AYA 124 63
A 112 98a
AM 124 2
A 132-3
669 S
650 S
616 068
A 132-90
AM 132-90
AM132-2
A 124-4
A 124-93
AM 124-2a
AM124-80a
AM124-85
AM124-84a
AM 124 86a

No	K	AZ - AZU ↦ 3/63	ARBRE A CAMES CULASSES (Suite)	NOCKENWELLE-ZYLINDERKÖPFE (Forts.)	CAMSHAFT-CYLINDER HEADS(Cont)	ARBOL DE LEVAS CULATAS (Cont.)	ALBERO DISTRIBUZIONE TESTATE (Cont.)
AZ 124-8 C	2	Ø 32, AZ-AZU →| 9/67 AZ ↦ 9/67	Soupape d'échappement 1 gorge	Auslassventil, 1 Nut	Exhaust valve, 1 groove	Valvula de escape 1 garganta	Valvola di scarico 1 gola
A 124-9	4	23 x 30 x 38 →| 9/63	Ressort extérieur	Äussere Ventilfeder	Outer spring	Muelle exterior	Molla esterna
A 124-9 A	4	18 x 22 x 28 →| 9/63	Ressort intérieur	Innere Ventilfeder	Inner spring	Muelle interior	Molla interna
AM 124-9	4	18 x 22 x 29 ↦ 9/63	"	"	"	"	"
AM 124-11 A	4	Ø 17 x 30	Cuvette	Federteller	Cup	Cubeta	Scodellino
AM 124-14	4	Ø 31,6 ↦ 9/63, RP. AYA 124-14	Centrage	Führungshülse	Guide cap	Centraje	Scodellino di centraggio
AYA 124-14	4		"	"	"	"	"
A 124-18	8	h 5	Demi-segment	Ventilkeil	Split cotter	Medio segmento	Semirosetta
AM 124-18	8	h 7, 5, AZU ↦ 9/67	Demi-segment	Ventilkeil	Split cotter	Medio segmento	Semirosetta
AM 124-25	4	23, 5 x 31, 5 x 39 ↦ 9/63	Ressort extérieur	Äussere Ventilfeder	Outer spring	Muelle exterior	Molla esterna
AYA 124-63	1	AZU ↦ 9/67	Pochette joints soupapes	Beutel m. Ventilschaft-dichtungen	Kit of valve joints	Paquete juntas válvulas	Sacchetto gomini valvole
AM 124-80 A	4	15 x 18 x 39	Ressort	Anpressfeder	Spring	Muelle	Molla
AM 124-84 A	4		Axe de culbuteur	Kipphebelachse	Shaft for rocker	Eje de balancin	Asse del bilanciere
AM 124-85	4	15 x 22 x 1	Rondelle	Anlegscheibe	Washer	Arandela	Rondella
AM 124-86 A	4	15 x 20 x 19	Entretoise	Abstandsring	Distance piece	Separador	Distanziale
A 124-92 B	4	h 14, 5 →| 9/63	Centrage	Führungshülse	Guide cap	Centraje	Scodellino di centraggio
A 124-93	4	H, 7 x 100, h 5	Ecrou à collerette	Mutter mit Bund	Nut shouldered	Tuerca con collarin	Dado a collarino
AM 132-2	2		Couvre culasse	Zylinderkopfdeckel	Cylinder head cover	Tapa culata	Coperchio testata
A 132-3	2		Joint	Dichtung	Joint	Junta	Guarnizione
A 132-90	2	H, 7 x 100, h 16, 5 →| 12/6	Ecrou borgne	Hutmutter	Cap nut	Tuerca borna	Dado cieco
AM 132-90	2	H, 7 x 100, h 19 ↦ 12/6	"	"	"	"	"
AZ 224-95	2		Joint double	Doppel-Dichtung	Joint, double	Junta doble	Guarnizione doppia
AZ 224-96	4		Coupelle	Blechteller	Cup	Copela	Scodellino
AM 224-97	4		Ressort	Anpressfeder	Spring	Muelle	Molla
AM 224-98	4	16 x 25 x 1, 5	Rondelle	Scheibe	Washer	Arandela	Rondella
AZ 224-99	4	Ø 16 x L 35	Tube enveloppe	Stösselstangenschutzrohr	Sleeve	Tubo envolvente	Tubo protettore
650-S	2	7 x 75, 5 →| 9/63	Goujon	Stehbolzen	Stud	Espárrago	Prigioniero
669-S	4	TH, 8 x 30	Vis	Schraube	Screw	Tornillo	Vite
616.061	8	7 x 36	Goujon de tubulure	Stehbolzen z. Befesti. der Krümmer	Stud for manifold	Espárrago de los tubos	Prigioniero del collettore
616.068	2	7 x 78 ↦ 9/63	Goujon	Stehbolzen	Stud	Espárrago	Prigioniero
622.812	4	TR 8 x 44	Vis	Schraube	Screw	Tornillo	Vite

85

TUBULURE-ACCELERATEUR-FILTRE A AIR
KRÜMMER-GASPEDALGESTÄNGE-LUFTFILTER
MANIFOLD-ACCELERATOR-AIR FILTER
TUBO - ACELERADOR-FILTRO DE AIRE
COLLETTORE-ACCELERATORE-FILTRO ARIA

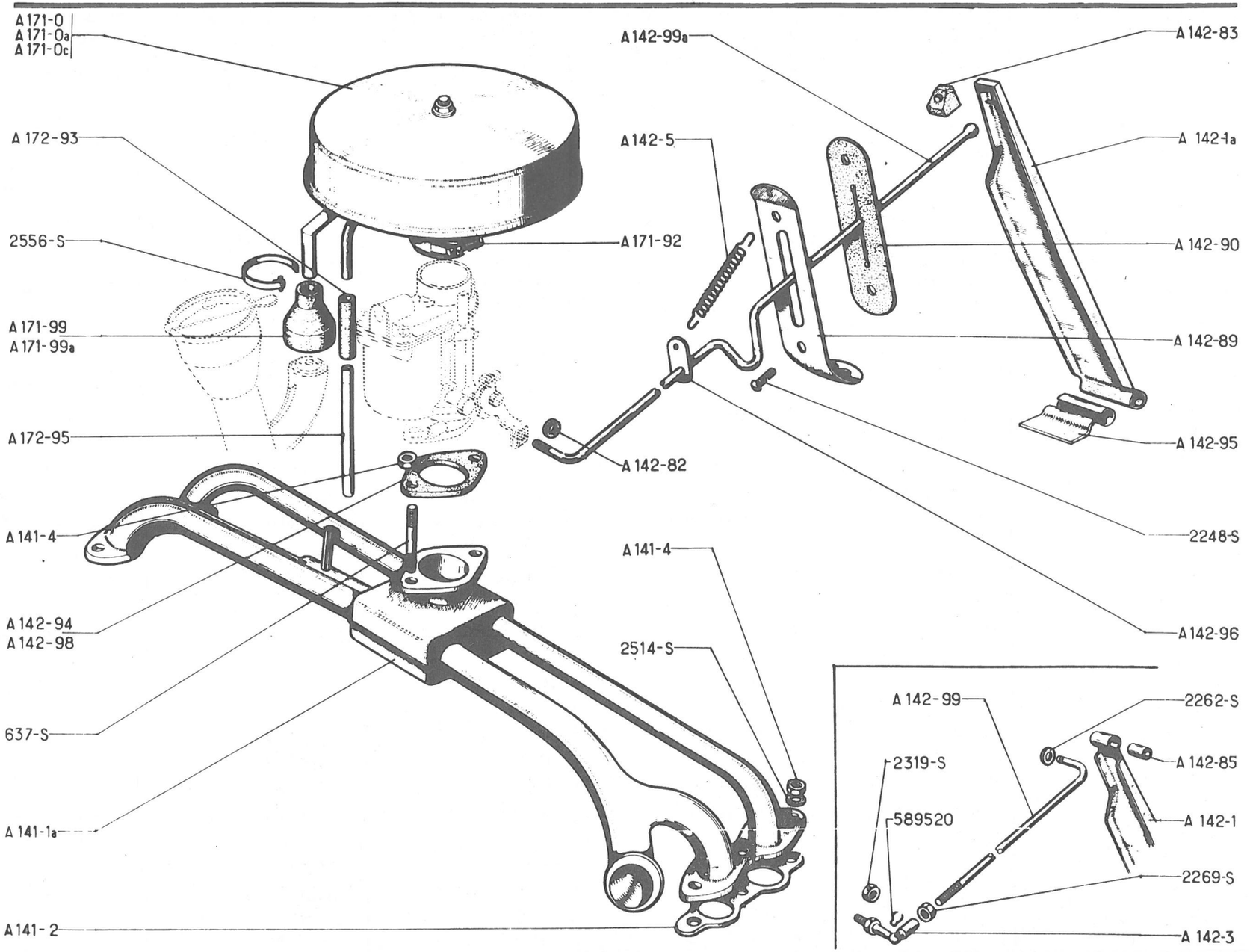

No	K	A - AU	TUBULURE-ACCELERATEUR FILTRE A AIR	KRÜMMER-GASPEDALGESTÄNGE-LUFTFILTER	MANIFOLD-ACCELERATOR – AIR FILTER	TUBO - ACELERADOR FILTRO DE AIRE	COLLETTORE-ACCELERATORE - FILTRO ARIA
A 141-1 A	1	↦ Nov. 50 RMP	Tubulure admission échappement	Einlass- u. Auslasskrümmer	Inlet and exhaust manifold	Tubo admision y escape	Collettore aspirazione scarico
A 141-2	2		Joint de tubulure	Dichtung zwischen Krümmer u. Zylinderkopf	Joint for manifold	Junta de tubo	Guarnizione del collettore
A 141-4	8	H, 7 x 100	Ecrou	Mutter	Nut	Tuerca	Dado
A 142-1	1	→| 4/52 NFP	Pédale d'accélérateur	Gaspedal	Accelerator pedal	Pedal acelerador	Pedale dell'acceleratore
A 142-1 A	1	↦ 4/52	Pédale avec caoutchouc	Gaspedal mit Gummilager	Pedal with rubber	Pedale con palier caucho	Pedale con gomma
A 142-3	1	→| 4/52	Articulation	Gelenkbolzen f. Kugelgelenk	Ball joint	Artuculación	Articolazione
A 142-5	1	12 x 85	Ressort	Rückzugfeder	Spring	Muelle	Molla
A 142-82	1	3 x 12 x 5 ↦ 4/52 NFP	Rondelle feutre	Filzscheibe	Felt washer	Arandela fieltro	Rondella feltro
A 142-83	1	↦ 4/52	Palier caoutchouc	Gummilager	Rubber socket	Palier caucho	Supporto di gomma
A 142-85	1	4 x 8 x 18 →| 4/52 NFP	Bague caoutchouc	Gummibüchse	Rubber bush	Casquillo caucho	Boccola di gomma
A 142-89	1		Contre-plaque	Blechplatte	Plate	Contra plaqueta	Controplacca
AK 142-90	1		Caoutchouc d'étanchéité	Dichtplatte aus Gummi	Rubber sealing sheet	Caucho de estanqueidad	Placchetta gomma tenuta
A 142-95	1		Plaquette support	Trägerplatte	Support plate	Plaqueta soporte	Placchetta supporto
A 142-96	1	NFP	Attache de ressort	Lasche für Rückzugfeder	Tab for spring	Enganche de muelle	Attacco per molla
A 142-98	1	∅ 22	Entretoise	Isolierflansch	Distance piece	Separador	Distanziale
A 142-99	1	→| 4/52 NFP	Tige d'accélérateur	Druckstange f. Gasgestäng	Accelerator control rod	Varilla del acelerador	Asta dell'acceleratore
A 142-99 A	1	↦ 4/52	"	"	"	"	"
A 171-0	1	→| 11/50 RP: A 171-0 A	Filtre à air	Luftfilter	Air filter	Filtro de aire	Filtro aria
A 171-0 A	1	↦ 11/50	"	"	"	"	"
A 171-0 C	1	P.O. - "MIOFILTRE"	"	"	"	"	"
A 171-92	1	P.O. - NFP	Collier	Schelle	Clip	Collar	Collare
A 171-99	1	L 50 →| 7/54	Raccord caoutchouc	Gummianschluss	Rubber connection	Racord caucho	Manicotto di gomma
A 171-99 A	1	L 65 ↦ 7/54	"	"	"	"	"
A 172-93	1	9 x 13 x 50 ↦ 11/50	Tubo caoutchouc	Gummischlauch	Rubber tube	Tubo caucho	Tubetto di gomma
A 172-95	1	9 x 10 x 95 ↦ 11/50 NFP	Tube tôle	Blechrohr	Sheet metal tube	Tubo chapa	Tubetto di lamiera
637-S	2	7 x 35	Goujon	Stehbolzen	Stud	Espárrago	Prigioniero
2.248-S	2	TR, 5 x 7, 5	Vis	Schraube	Screw	Tornillo	Vite
2.262-S	1	4, 25 x 10 x 1 →| 4/52	Rondelle	Scheibe	Washer	Arandela	Rondella
2.269-S	1	H, 4 x 75 →| 4/52	Contre-écrou	Kontermutter	Locknut	Contra-tuerca	Controdado
2.319-S	1	H, 5 x 75 →| 4/52	Ecrou	Mutter	Nut	Tuerca	Dado
2.514-S	6	Cr, 7, 3 x 21	Rondelle	Scheibe	Washer	Arandela	Rondella
2.556-S	1	L 160	Collier	Schlauchbinder	Clip	Collar	Fascetta
589.520	1	→| 4/52	Ressort	Ringfeder	Spring	Muelle	Molla

87

TUBULURE-ACCELERATEUR-FILTRE A AIR
KRÜMMER-GASPEDALGESTÄNGE-LUFTFILTER
MANIFOLD-ACCELERATOR-AIR FILTER
TUBO-ACELERADOR - FILTRO DE AIRE
COLLETTORE-ACCELERATORE-FILTRO ARIA

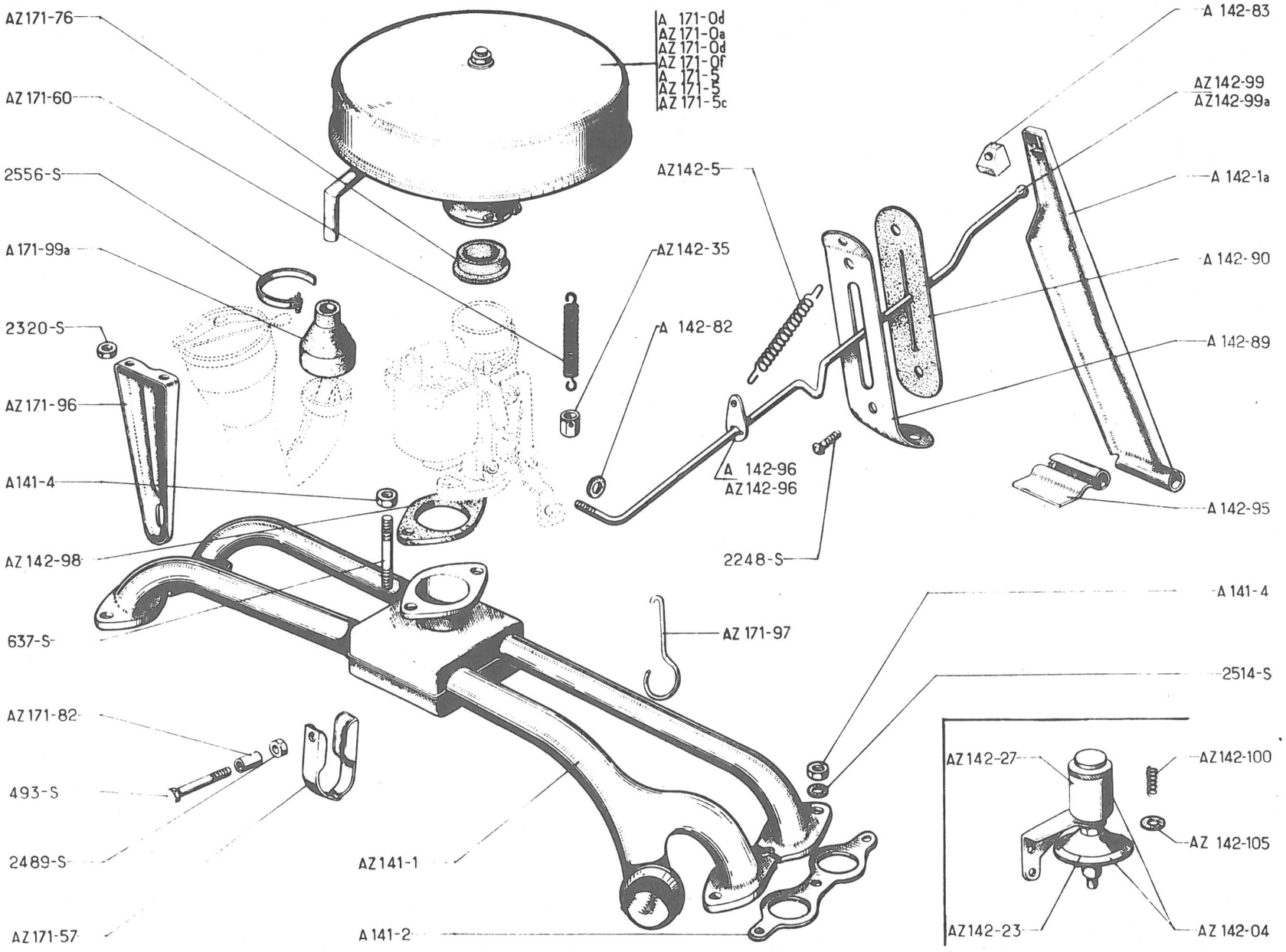

88

No	K	AZ - AZU →| 3/63	TUBULURE-ACCELERATEUR - FILTRE A AIR	KRÜMMER-GASPEDALGESTÄNGE-LUFTFILTER	MANIFOLD-ACCELERATOR – AIR FILTER	TUBO - ACELERADOR FILTRO DE AIRE	COLLETTORE-ACCELERATORE-FILTRO ARIA
AZ 141-1	1		Tubulure admission échappement	Einlass- und Auslasskrümmer	Inlet and exhaust manifold	Tubo admisión-escape	Collettore aspirazione scarico
A 141-2	2		Joint de tubulure	Dichtung für Krümmer	Joint for manifold	Junta de tubo	Guarnizione del collett.
A 141-4	8	H, 7 x 100	Ecrou	Mutter	Nut	Tuerca	Dado
AZ 142-04	1	AZ →| 7/57 1° ↦ 7/57 →| 4/58	Frein de ralenti complet	Leerlaufbremse	Dashpot, complete	Freno ralenti completo	Freno del minimo compl.
A 142-1 A	1		Pédale avec caoutchouc	Gaspedal mit Gummilager	Pedal with rubber	Pedal con palier caucho	Pedale con gomma
AZ 142-5	1	10 x 105 RP, AZ 142-5 A	Ressort	Feder	Spring	Muelle	Molla
AZ 142-23	1	AZ →| 7/57 1° ↦ 7/57 →| 4/58	Capsule	Druckdose	Diaphragm	Capsula	Capsula
AZ 142-27	1	AZ →| 7/57 1° ↦ 7/57 →| 4/58	Bouchon	Stopfen	Plug	Tapón	Tappo
AZ 142-35	1	H, 7 x 100 PO- NFP	Ecrou spécial	Spezialmutter	Nut, special	Tuerca especial	Dado speciale
A 142-82	1	3 x 12 x 5 - NFP	Rondelle feutre	Filzscheibe	Felt washer	Arandela fieltro	Rondella feltro
A 142-83	1		Palier caoutchouc	Gummilager	Rubber socket	Palier caucho	Supporto di gomma
A 142-89	1		Contreplaque	Blechplatte	Plate	Contra plaqueta	Controplacca
A 142-90	1		Caoutchouc d'étanchéité	Gummidichtung	Rubber sealing sheet	Caucho de estanqueidad	Plachette di gomma ten.
A 142-95	1		Plaquette support	Trägerplatte	Support plate	Plaqueta soporte	Placchetta supporto
AZ 142-96	1	↦ 12/57	Attache de ressort	Lasche für Rückzugfeder	Tab for spring	Enganche de muelle	Attacco per molla
AZ 142-98	1	Ø 28, 5	Entretoise	Isolierflansch	Distance piece	Separador	Distanziale
AZ 142-99	1	→| 4/58-RP AZ 142-99 A, deo: 1 - AZ 142-96	Tige d'accélérateur	Druckstange für Gasgestänge	Accelerator control rod	Varilla del acelerador	Asta dell'acceleratore
AZ 142-99A	1	↦ 12/57	Tige à 5 crans	Druckstange (m. 5 Kerben)	Control rod with 5 notch.	Varilla con 5 muescas	Asta a 5 tacche
AZ 142-100	1	AZ →| 4/58 - NFP	Ressort	Feder	Spring	Muelle	Molla
AZ 142-105	1	AZ →| 4/58 - NFP	Joint	Dichtung	Joint	Junta	Guarnizione
A 171-0 D	1	P.O. →| 5/61 - "MIOM"	Filtre à bain d'huile	Luftfilter im Ölbad	Air filter (oil bath)	Filtro de aire de baño de aceite	Filtro aria a bagno d'olio
AZ 171-0 A	1	"LAUTRETTE"	Filtre à air	Luftfilter	Air filter	Filtro de aire	Filtro aria
AZ 171-0 D	1	"MIOM"	"	"	"	"	"
AZ 171-0 F	1	P.O. ↦ 5/61 "MIOM"	Filtre à air à bain d'huile	Luftfilter im Ölbad	Air filter (oil bath)	Filtro de aire de baño de aceite	Filtro aria a bagno d'olio
AZ 171-5	1	"MIOM"	Cartouche filtrante	Filterpatrone	Filter element	Cartucho filtrante	Cartuccia filtrante
AZ 171-5 C	1	"LAUTRETTE"	"	"	"	"	"
AZ 171-57	1	P.O. ↦ 5/61 NFP	Collier	Schelle	Clip	Collar	Collare
AZ 171-60	1	P.O. ↦ 5/61	Ressort	Feder	Spring	Muelle	Molla
AZ 171-76	1	P.O.	Manchon caoutchouc	Gummihülse	Rubber sleeve	Tubo caucho	Manicotto di gomma
AZ 171-82	1	P.O. ↦ 5/61	Entretoise	Hülse	Distance piece	Separador	Distanziale
AZ 171-96	1	P.O. ↦ 5/61	Support	Halterung	Bracket	Soporte	Supporto
AZ 171-97	1	P.O. ↦ 9/61	Crochet	Haken	Hook	Enganche	Ganzio
A 171-99 A	1	L 65	Raccord caoutchouc	Gummiverbindung	Rubber connection	Racord caucho	Manicotto di gomma

89

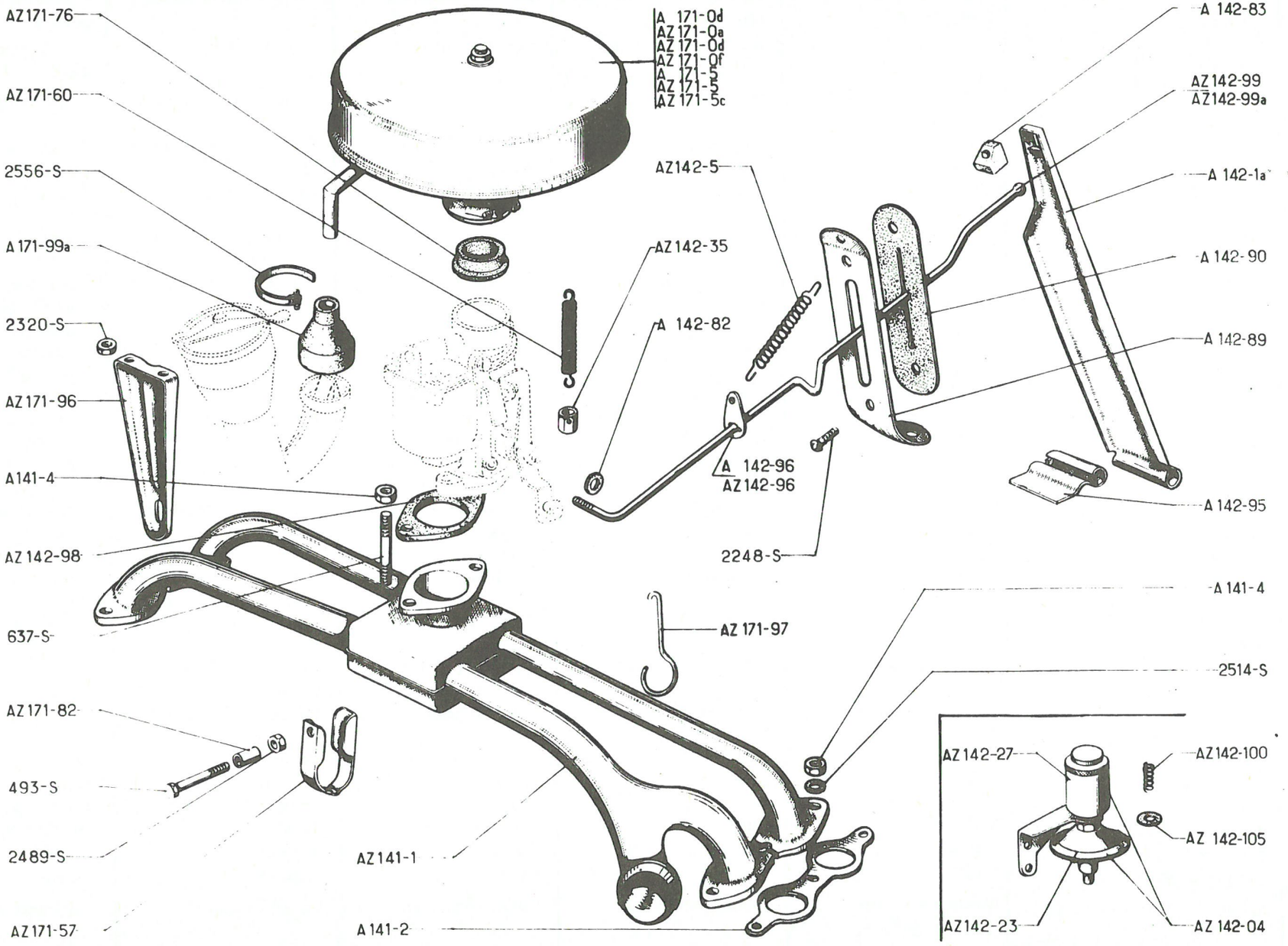
AZ171-76
AZ171-60
2556-S
A171-99a
2320-S
AZ171-96
A141-4
AZ142-98
637-S
AZ171-82
493-S
2489-S
AZ171-57
A 171-0d
AZ 171-0a
AZ 171-0d
AZ 171-0f
A 171-5
AZ 171-5
AZ 171-5c
AZ142-5
AZ142-35
A 142-82
A 142-96
AZ142-96
2248-S
AZ 171-97
AZ141-1
A141-2
A 142-83
AZ142-99
AZ142-99a
A 142-1a
A 142-90
A 142-89
A 142-95
A 141-4
2514-S
AZ142-27
AZ142-100
AZ 142-105
AZ142-23
AZ 142-04

No	K	AZ - AZU → 3/63	TUBULURE-ACCELERATEUR-FILTRE A AIR	KRÜMMER-GASPEDALGESTÄNGE-LUFTFILTER	MANIFOLD-ACCELERATOR-AIR FILTER	TUBO-ACELERADOR FILTRO DE AIRE	COLLETTORE-ACCELERATORE-FILTRO ARIA
			(Suite)	(Forts.)	(Cont.)	(Cont.)	(Cont.)
493-S	1	TH, 7 x 40 - P.O.	Vis	Schraube	Screw	Tornillo	Vite
637-S	2	7 x 35	Goujon	Stehbolzen	Stud	Espárrago	Prigioniero
2.248-S	2	TR, 5 x 7,5	Vis	Schraube	Screw	Tornillo	Vite
2.320-S	2	H, 5 x 75 P.O. → 5/61	Ecrou	Mutter	Nut	Tuerca	Dado
2.489-S	1	H, 7 x 100 P.O. → 5/61	"	"	"	"	"
2.514-S	6	Cr, 7,3 x 12	Rondelle	Scheibe	Washer	Arandela	Rondella
2.556-S	1	L 160	Collier	Schlauchbinder	Clip	Collar	Fascetta

91

TUBULURE-ACCELERATEUR-FILTRE A AIR
KRÜMMER-GASPEDALGESTÄNGE-LUFTFILTER
MANIFOLD-ACCELERATOR-AIR FILTER
TUBO-ACELERADOR-FILTRO DE AIRE
COLLETTORE-ACCELERATORE-FILTRO ARIA

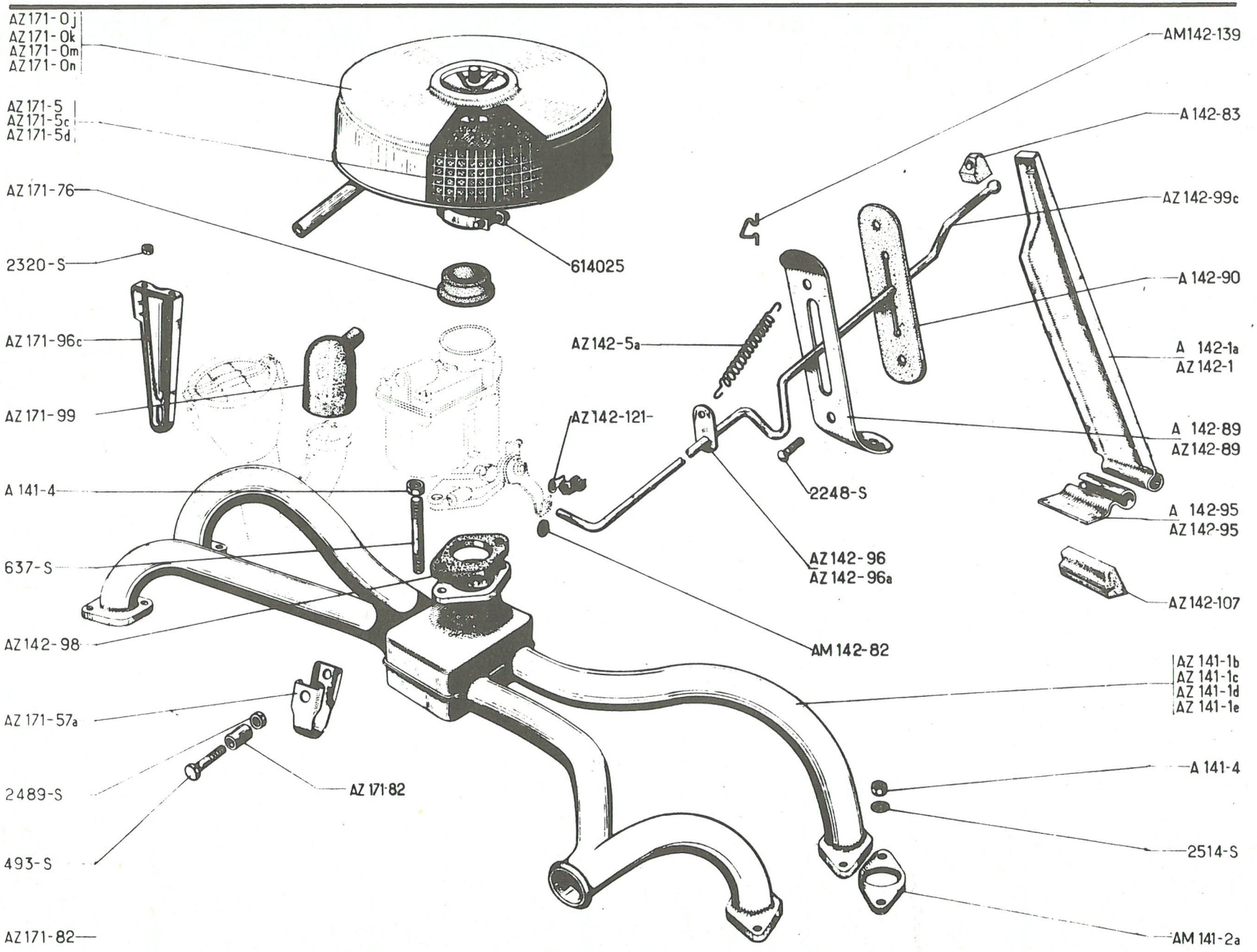

No	K	AZ ↦ 3/63 AZU ↦ 3/63 ⇥ 9/67	TUBULURE-ACCELERATEUR-FILTRE A AIR	KRÜMMER-GASPEDAL-GESTÄNGE-LUFTFILTER	MANIFOLD-ACCELERATOR-AIR FILTER	TUBO-ACELERADOR FILTRO DE AIRE	COLLETTORE-ACCELERATORE-FILTRO ARIA
AZ 141-1 B	1	Entr. 444	Tubulure admission échappement	Einlass- und Auslasskrümmer	Inlet and exhaust manifold	Tubo admisión-escape	Collettore aspirazione scarico
AZ 141-1 C	1	Entr. 444, ch -20°	Tubulure avec support dynamo	Krümmer mit Träger für Lichtmaschine	Manifold with dynamo bracket	Tubo con suporte de dinamo	Collettore supporto dinamo
AZ 141-1 D	1	(D) (CH) ↦ 9/66	Tubulure, bicône ∅ 38	Krümmer, Doppelkonus ∅ 38	Manifold, bicone ∅ 38	Tubo, cono ∅ 38	Collettore, bicone ∅ 38
AZ 141-1 E	1	(D) (CH) 6/67, ch -20°	Tubulure avec support de dynamo	Krümmer mit Träger für Lichtmaschine	Manifold with dynamo bracket	Tubo con soporte de dinamo	Collettore con supporto dinamo
AM 141-2 A	4		Joint de tubulure	Dichtung für Krümmer	Joint for manifold	Junta de tubo	Guarnizione del collet.
A 141-4	10	H, 7 x 100	Ecrou	Mutter	Nut	Tuerca	Dado
A 142-1 A	1	⇥ 3/66	Pédale avec caoutchouc	Gaspedal mit Gummilager	Pedal with rubber	Pedal con palier caucho	Pedal con gomma
AZ 142-1	1	↦ 3/66	Pédale avec palier infé. en polyéthylène	Gaspedal mit unterem Lager aus Polyaethylen	Pedal with nylon socket, lower	Pedal con palier infer. de plástico	Pedal con supporto inf. in polietilene
AZ 142-5 A	1	∅ 13	Ressort	Rückzugfeder	Spring	Muelle	Molla
AM 142-82	1	3 x 10 x 2	Rondelle feutre	Filzscheibe	Felt washer	Arandela de fibra	Rondella feltro
A 142-83	1		Palier caoutchouc	Gummilager	Rubber socket	Palier caucho	Supporto di gomma
A 142-89	1	⇥ 12/66	Contreplaque	Blechplatte	Plate	Contra plaqueta	Controplacca
AK 142-89 A	1	AZ ⇥ 1/68	"	"	"	"	"
AZ 142-89	1	↦ 12/66 ⇥ 1/68	"	"	"	"	"
A 142-90	1	⇥ 1/68 RP AK 142-90	Caoutchouc d'étanchéité	Gummidichtung	Rubber sealing sheet	Caucho de estanqueidad	Placcetta gomma tenuta
AK 142-90	1	AZ ↦ 1/68	"	"	"	"	"
A 142-95	1	⇥ 3/66	Plaquette support	Trägerplatte	Support plate	Plaqueta soporte	Placchetta supporto
AZ 142-95	1	∅ 8, 5 ↦ 3/66	Plaquette support	Trägerplatte	Support plate	Plaqueta soporte	Placchetta supporto
AZ 142-96	1	⇥ 12/66	Attache de ressort	Lasche für Rückzugfeder	Tab for spring	Enganche de muelle	Attacco per molla
AZ 142-96 A	1	↦ 12/66	"	"	"	"	"
AZ 142-98	1	∅ 28, 5	Entretoise	Isolierflansch	Distance piece	Separador	Distanziale
AZ 142-99 C	1	L 620	Tige d'accélérateur	Druckstange f. Gasgestäng.	Accelerator control rod	Varilla del acelerador	Asta dell'acceleratore
AZ 142-107	1	↦ 3/66	Palier en polyéthylène	Lager aus Polyaethylen	Nylon socket	Rotula de plástico	Supporto in polietilene
AZ 142-121	1		Agrafe de tige	Lasche z. Befestigung der Druckstange	Clip for rod	Grapa de varilla	Graffetta dell'asta
AM 142-139	1	↦ 12/66	Attache de ressort	Spange für Feder	Tap for spring	Enganche de muelle	Attacco per molla

93

TUBULURE-ACCELERATEUR-FILTRE A AIR
KRÜMMER-GASPEDALGESTÄNGE-LUFTFILTER
MANIFOLD-ACCELERATOR-AIR FILTER
TUBO-ACELERADOR-FILTRO DE AIRE
COLLETTORE-ACCELERATORE-FILTRO ARIA

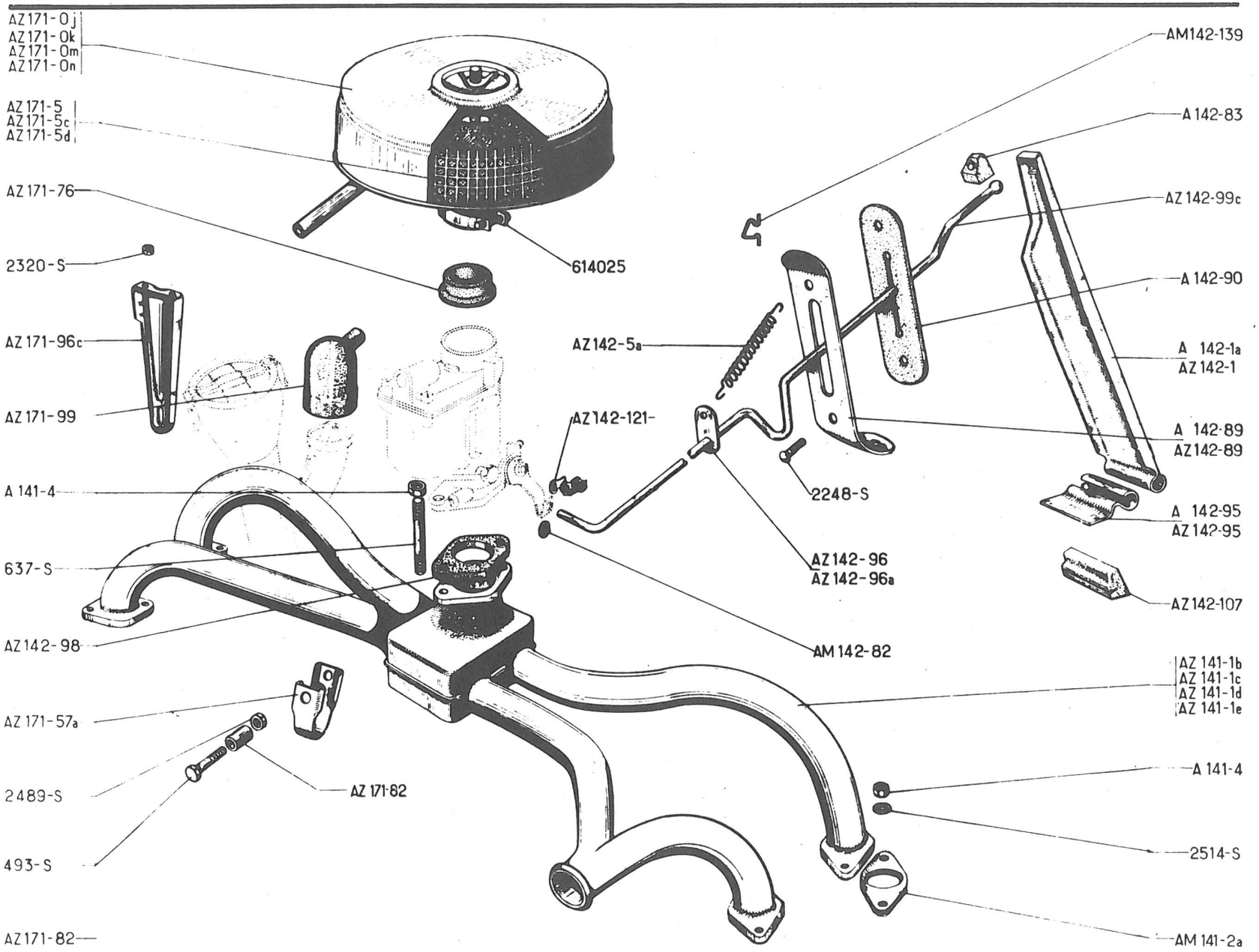

No	K	AZ ↦ 3/63 AZU ↦ 3/63 →| 9/67	TUBULURE-ACCELERATEUR-FILTRE A AIR	KRÜMMER-GASPEDAL-GESTÄNGE-LUFTFILTER	MANIFOLD -ACCELERATOR - AIR FILTER	TUBO - ACELERADOR FILTRO DE AIRE	COLLETTORE-ACCELERATORE-FILTRO ARIO
			(Suite)	(Forts.)	(Cont.)	(Cont.)	(Cont.)
AZ 171-0 J	1	P.O. "MIOM"	Filtre à air à bain d'huile	Luftfilter im Ölbad	Air filter (oil bath)	Filtro de aire de baño aceite	Filtro aria a bagno d'olio
AZ 171-0 K	1	"MIOM"	Filtre à air	Luftfilter	Air filter	Filtro de aire	Filtro aria
AZ 171-0 M	1	"LAUTRETTE"	"	"	"	"	"
AZ 171-0 N	1	"TECALEMIT"	"	"	"	"	"
AZ 171-5	1	"MIOM"	Cartouche filtrante	Filterpatrone	Filter element	Cartucho filtrante	Cartuccia filtrante
AZ 171-5 C	1	"LAUTRETTE"	"	"	"	"	"
AZ 171-5 D	1	"TECALEMIT"	"	"	"	"	"
AZ 171-57 A	1	P.O.	Collier	Schelle	Clip	Collar	Collare
AZ 171-76	1	P.O.	Manchon caoutchouc	Gummibüchse	Rubber sleeve	Tubo caucho	Manicotto di gomma
AZ 171-82	1	P.O.	Entretoise	Hülse	Distance piece	Separador	Distanziale
AZ 171-96 C	1	P.O.	Support	Halterung	Bracket	Soporte	Supporto
AZ 171-99	1	Ø int. 44	Raccord caoutchouc	Gummiverbindung	Rubber connection	Racord caucho	Manicotto di gomma
493-S	1	TH, 7 x 40 P.O.	Vis	Schraube	Screw	Tornillo	Vite
637-S	2	7 x 35	Goujon	Stehbolzen	Stud	Espárrago	Priggioniero
2.248-S	2	TR, 5 x 7,5	Vis	Schraube	Screw	Tornillo	Vite
2.320-S	2	H, 5 x 75 P.O.	Ecrou	Mutter	Nut	Tuerca	Dado
2.489-S	1	H, 7 x 100 P.O.	"	"	"	"	"
2.514-S	8	Cr, 7,3 x 12	Rondelle	Scheibe	Washer	Arandela	Rondella
614.025	1	P.O.	Collier	Schelle	Clip	Collar	Collare

95

TUBULURE-ACCELERATEUR-FILTRE A AIR
KRÜMMER-GASPEDALGESTÄNGE-LUFTFILTER
MANIFOLD-ACCELERATOR-AIR FILTER
TUBO-ACELERADOR-FILTRO DE AIRE
COLLETTORE-ACCELERATORE-FILTRO ARIA

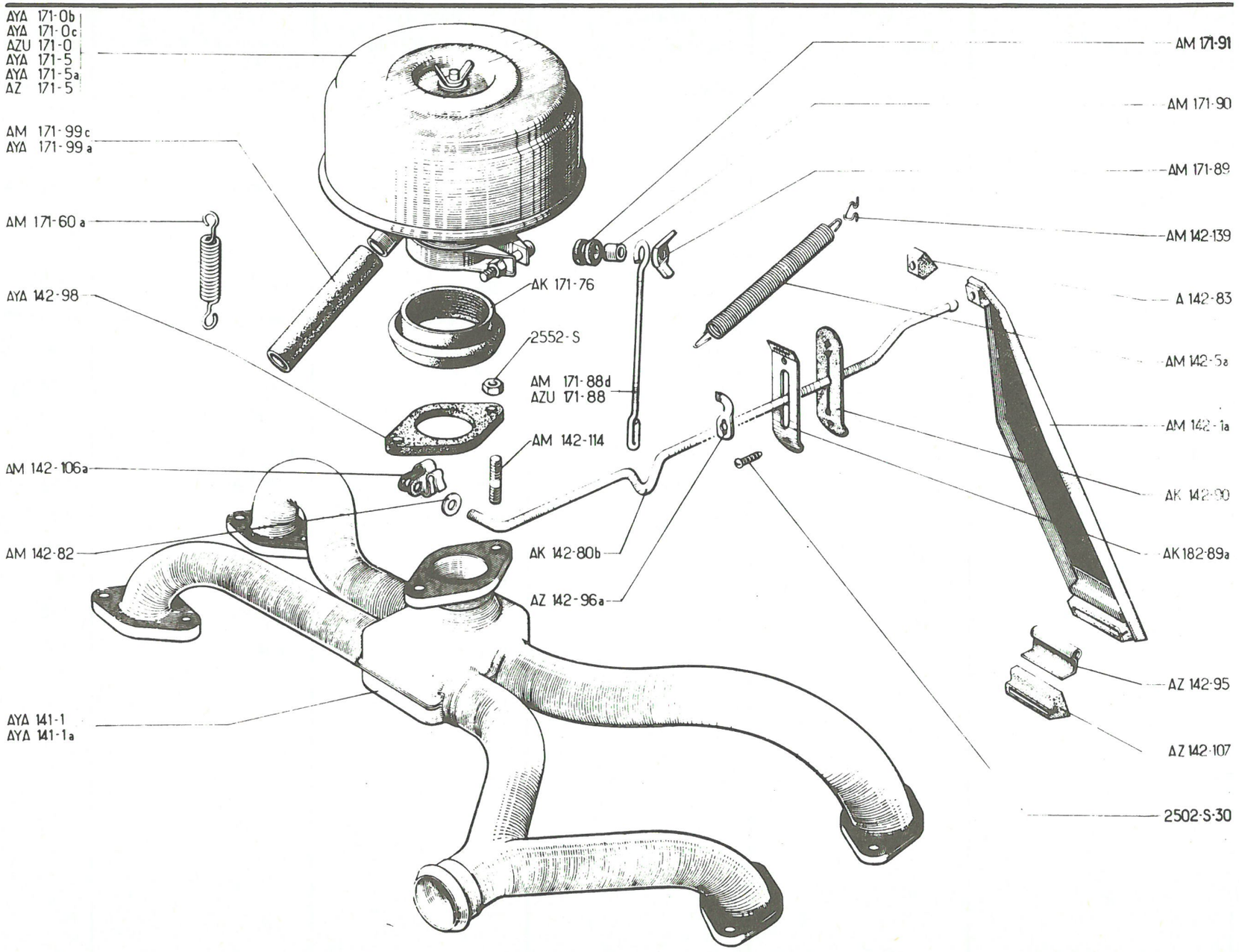

96

No	K	AZU ↦ 9/67	TUBULURE-ACCELERATEUR - FILTRE A AIR	KRÜMMER-GASPEDAL-GESTÄNGE-LUFTFILTER	MANIFOLD-ACCELERATOR - AIR FILTER	TUBO - ACELERADOR FILTRO DE AIRE	COLLETTORE-ACCELERATORE-FILTRO ARIA
AYA 141-1	1	∅ 32	Tubulure admission - échappement	Einlass- und Auslasskrümmer	Inlet and exhaust manifold	Tubo admisión - escape	Collettore aspirazione scarico
AYA 141-1 A	1	12 V, ∅ 32	Tubulure avec support dynamo	Krümmer mit Träger für Lichtmaschine	Manifold with dynamo bracket	Tubo con soporte de dinamo	Collettore con supporto dinamo
AM 142-1 A	1		Pédale avec paliers	Gaspedal mit Lagern	Pedal with sockets	Pedal con palier caucho	Pedale con supporti
AM 142-5 A	1	∅ 12	Ressort	Rückzugfeder	Spring	Muelle	Molla
AK 142-80 B	1	L 662	Tige d'accélérateur	Gasgestänge	Accelerator control rod	Varilla de acelerador	Asta dell'acceleratore
AM 142-82	1	3 x 10 x 2	Rondelle feutre	Filzscheibe	Felt washer	Arandela fieltro	Rondella feltro
A 142-83	1		Palier caoutchouc	Gummilager	Rubber socket	Palier caucho	Supporto di gomma
AK 142-89 A	1		Contreplaque	Blechplatte	Plate	Contra-plaqueta	Controplacca
AK 142-90	1		Caoutchouc d'étanchéité	Gummidichtung	Rubber sealing sheet	Caucho de estanqueidad	Placchetta gomma tenut.
AZ 142-95	1	∅ 8, 5	Plaquette support	Trägerplatte	Support plate	Plaqueta soporte	Placchetta supporto
AZ 142-96 A	1		Attache de ressort	Lasche für Rückzugfeder	Tab for spring	Enganche de muelle	Attacco per molla
AYA 142-98	1	∅ 32	Entretoise	Isolierflansch	Distance piece	Separador	Distanziale
AM 142-106 A	1		Agrafe de tige	Lasche f. Gasgestänge	Clip for rod	Grapa de varilla	Graffetta dell'asta
AZ 142-107	1		Palier en polyéthylène	Lager aus Polyaethylen	Nylon socket	Rotula de plástico	Supporto in polietilene
AM 142-114	2	8 x 33, 5	Goujon	Stehbolzen	Stud	Espárrago	Prigioniero
AM 142-139	1		Attache de ressort	Lasche für Rückzugfeder	Tab for spring	Enganche de muelle	Attacco per molla
AYA 171-0 B	1	"MIOM"	Filtre à air	Luftfilter	Air filter	Filtro de aire	Filtro aria
AYA 171-0 C	1	"MIOM" ch -20°	"	"	"	"	"
AZU 171-0	1	P.O. "MIOM"	"	"	"	"	"
AYA 171-5	1	P.O. "MIOM"	Cartouche filtrante	Filterpatrone	Filter element	Cartucho filtrante	Cartuccia filtrante
AYA 171-5 A	1	"MIOM" ch -20°	"	"	"	"	"
AZ 171-5	1	"MIOM"	"	"	"	"	"
AM 141-2 A	4		Joint de tubulure	Dichtung für Krümmer	Joint for manifold	Junta de tubo	Guarnizione del collett.
AM 171-60 A	1	P.O.	Ressort de filtre	Feder für Luftfilter	Spring for filter	Muelle del filtro	Molla del filtro
AK 171-76	1	P.O. ∅ int. 51	Manchon	Stutzen	Sleeve	Tubo	Manicotto
AM 171-88 D	1	12 V, entr. 127	Tige	Haltestange	Retaining rod	Varilla	Asta
AZU 171-88	1	P.O. entr. 167	"	"	"	"	"
AM 171-89	1	P.O. 5 x 75	Ecrou papillon	Flügelmutter	Wing nut	Tuerca mariposa	Dado a farfalla
AM 171-90	1	P.O. 6 x 8 x 6, 5	Entretoise	Abstandshülse	Distance piece	Separador	Distanziale
AM 171-91	1	P.O.	Bague élastique	Gummiring	Rubber ring	Casquillo elastico	Boccola elastica
AM 171-99 C	1	P.O. 17 x 23 x 45	Raccord	Verbindung	Rubber pipe	Racord	Manicotto
AYA 171-99 A	1		"	"	"	"	"
2.502-S-30	2	TR, 5 x 12	Vis	Schraube	Screw	Tornillo	Vite
88.284	2	H, 8 x 125	Ecrou	Mutter	Nut	Tuerca	Dado

97

POMPE A HUILE - REFRIGERATEUR
ÖLPUMPE - ÖLKÜHLER

OIL PUMP - OIL COOLER

BOMBA DE ACEITE - REFRIGERADOR
POMPA OLIO - RADIATORE

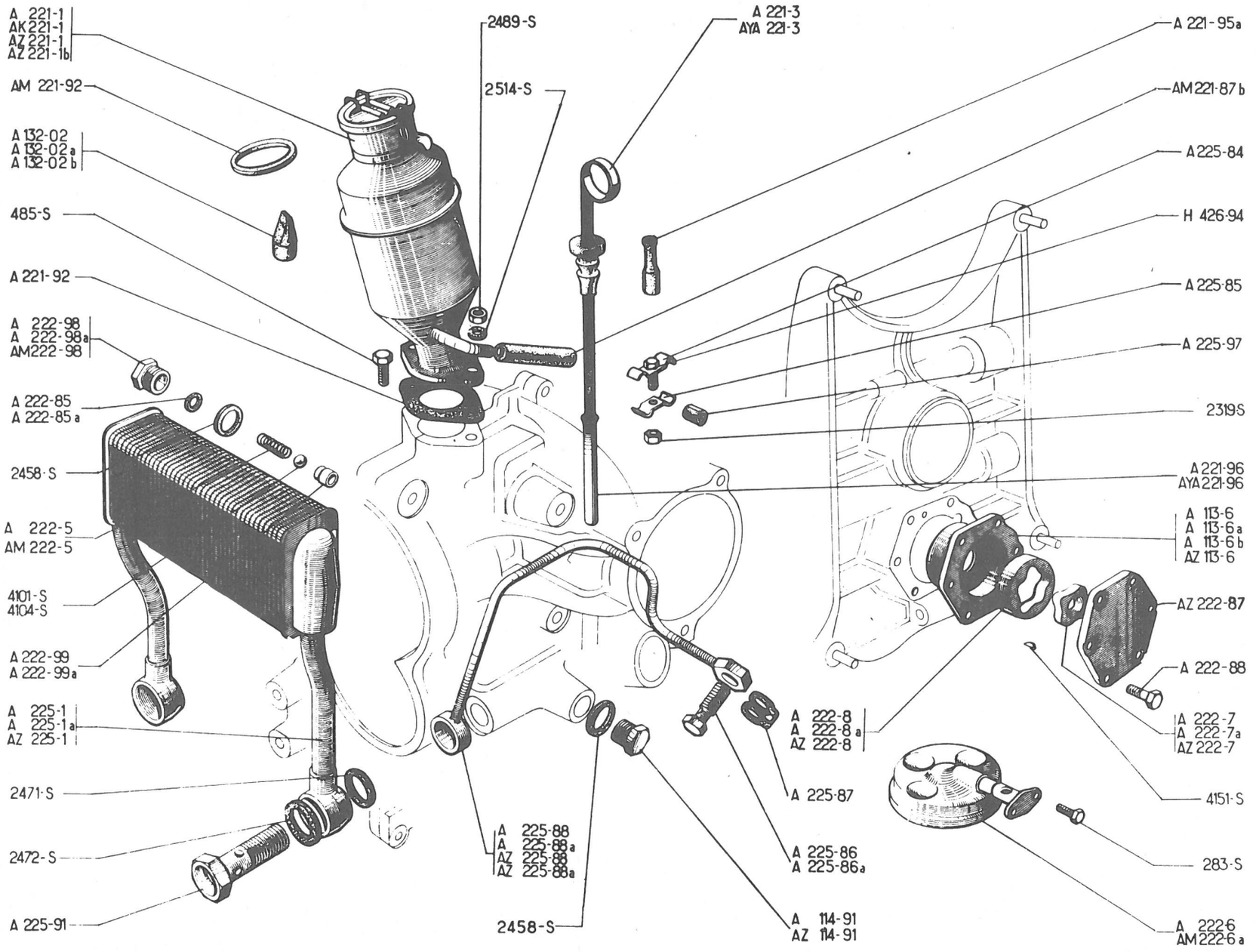

No	K		POMPE A HUILE REFRIGERATEUR	ÖLPUMPE ÖLKÜHLER	OIL PUMP OIL COOLER	BOMBA DE ACEITE REFRIGERADOR	POMPA OLIO RADIATORE
A 113-6	1	A-AU →| 10/49 NFP	Coussinet	Nockenwellenlager	Bearing	Cojinete	Bronzina
A 113-6 A	1	A-AU |→ 10/49	"	"	"	"	"
A 113-6 B	1	A-AZU →| 1/63	"	"	"	"	"
AZ 113-6	1	AZ-AZU |→ 1/63	"	"	"	"	"
A 114-91	2 1	TH, 12 x 175 →| 11/52 |→ 11/52 →| 4/65	Bouchon	Stopfen	Plug	Tapón	Tappo
AZ 114-91	1	TH, 12 x 150 |→ 4/65	"	"	"	"	"
A 132-02	1	→| 10/52	Clapet à rondelle acier	Ventil mit Stahlscheibe	Valve with steel washer	Válvula con arandela acero	Valvolina a rondella in acciaio
A 132-02 A	1	|→ 10/52 →| 7/54	Clapet à rondelle caoutchouc	Ventil mit Gummischeibe	Valve with rubber washer	Válvula con arandela caucho	Valvolina a rondella in gomma
A 132-02 B	1	|→ 7/54	Clapet caoutchouc fendu	Gummiventil in Zungenform	Valve, split rubber	Válvula caucho fundido	Valvolina gomma spaccata
A 221-1	1	|→ 10/52 →| 7/54 RP: AZ 221-1, deo: 1 A 171-99A, 1 - A 132-02 B	Reniflard avec remplissage	Entlüfter mit Einfüllstutzen	Breather-oil filler combined	Boca llenado	Sfiatatoio con bocchettone olio
AK 221-1	1	AZU |→ 9/67	Reniflard avec remplissage	Entlüfter mit Einfüllstutzen	Breather-oil filler combined	Boca llenado	Sfiatatoio con bocchettone olio
AZ 221-1	1	|→ 7/54 →| 3/63	"	"	"	"	"
AZ 221-1 B	1	AZ-AZU |→ 3/63 →| 9/67 AZ |→ 9/67	"	"	"	"	"
A 221-3	1	AZ-AZU →| 9/67 AZ |→ 9/67	Jauge d'huile	Ölmessstab	Oil dipstick	Galga de aceite	Astina controllo olio
AYA 221-3	1	AZU |→ 9/67	Jauge d'huile avec caoutchouc	Ölmessstab mit Gummi	Oil dipstick with rubber	Galga de aceite con caucho	Astina controllo olio con gomma
AM 221-87 B	1	7 x 16 x 40-AZU |→ 9/67	Tube souple	Gummirohr	Rubber pipe	Tubo flexible	Tubetto flessibile
A 221-92	1	→| 1/69	Joint	Dichtung	Joint	Junta	Guarnizione
AM 221-92	1	38 x 45 x 3-AZU |→ 9/67	Joint de bouchon	Dichtung für Stopfen	Joint for plug	Junta del tapón	Guarnizione del tappo
AM 221-92 B	1	|→ 1/69	Joint	Dichtung	Joint	Junta	Guarnizione
A 221-95 A	1	L 42	Capuchon caoutchouc	Gummidichthülse	Rubber sleeve	Capuchon caucho	Cappuccio di gomma
A 221-96	1	L 80, AZ-AZU →| 9/67 AZ |→ 9/67	Tube guide de jauge	Führungsrohr für Ölmessstab	Guide tube for dipstick	Tubo guia de galga	Tubetto guida astina controllo
AYA 221-96	1	L 30, AZU |→ 9/67	"	"	"	"	"
A 222-5	1	L 20, →| 7/66 RP: AM 222-5, deo: 1-AM 222-98	Ressort de clapet	Feder für Überdruck	Spring for release valve	Muelle del respiradero	Molla per valvolina
AM 222-5	1	L 30 |→ 7/66	"	"	"	"	"

99

POMPE A HUILE - REFRIGERATEUR
ÖLPUMPE - ÖLKÜHLER

OIL PUMP - OIL COOLER

BOMBA DE ACEITE - REFRIGERADOR
POMPA OLIO - RADIATORE

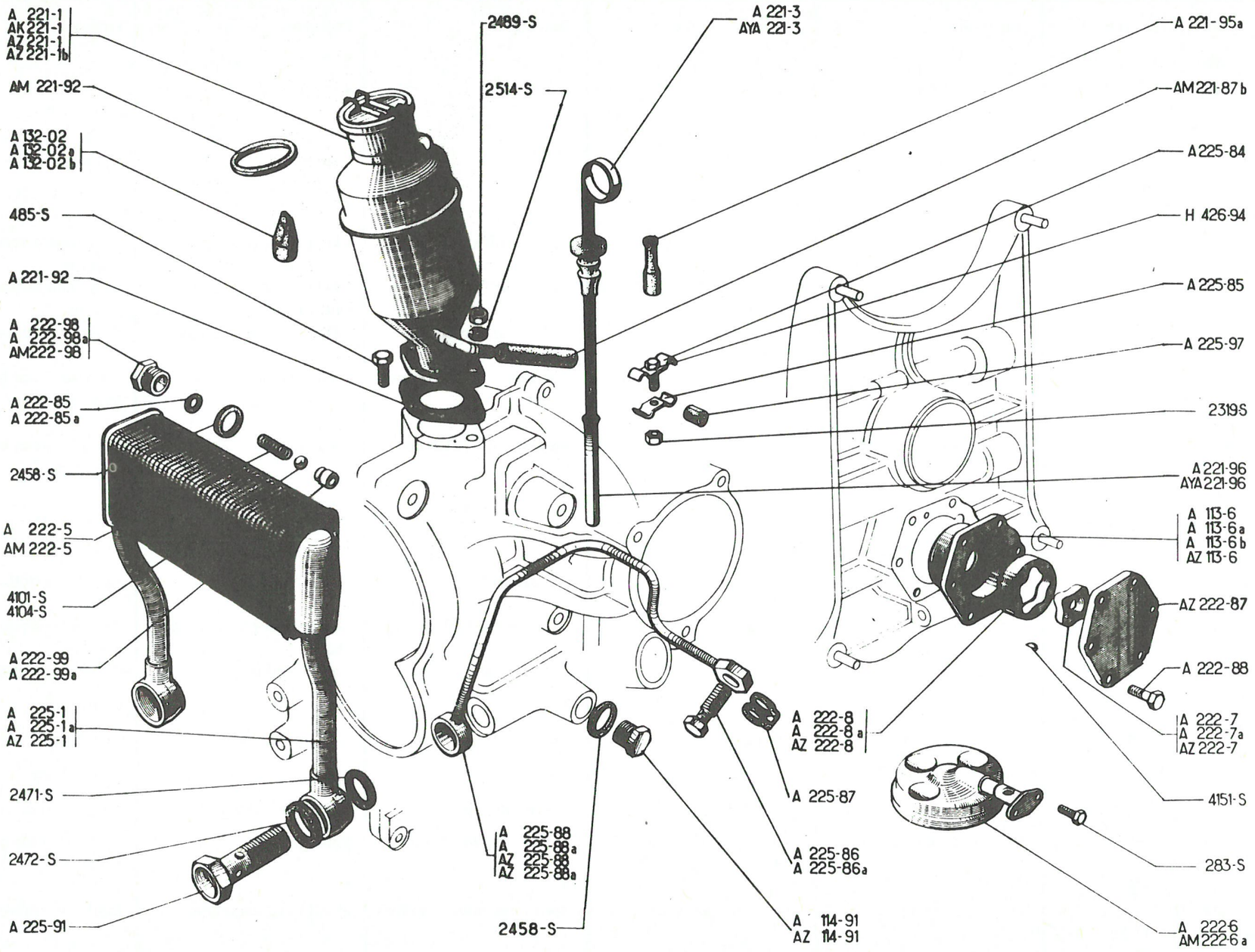

100

No	K		POMPE A HUILE REFRIGERATEUR (Suite)	ÖLPUMPE ÖLKÜHLER (Forts.)	OIL PUMP OIL COOLER (Cont.)	BOMBA DE ACEITE REFRIGERADOR (Cont.)	POMPA OLIO RADIATORE (Cont.)
A 222-6	1	AZ-AZU →| 9/67 AZ ↦ 9/67	Tamis, forme rectangul.	Ölfiltersieb, (Rechteckform)	Oil strainer, rectangular	Tamiz, forma rectangular	Filtro, forma rettangol
AM 222-6 A	1	ø 89, AZU ↦ 9/67	Tamis, forme ronde	Ölfiltersieb (Rundform)	Oil strainer, roundshaped	Tamiz, forma redonda	Filtro, forma ronda
A 222-7	1	h 14, 5 - A - AU	Pignon 13 dents	Pumpenantriebsrad, 13 Zähne	Pinion, 13 teeth	Piñon 13 dientes	Ingranaggio 13 denti
A 222-7 A	1	h 17 - AZ-AZU →| 1/63	"	"	"	"	"
AZ 222-7	1	↦ 1/63	Pignon 4 dents	Pumpenantriebsrad, 4 Zähn.	Pinion, 4 teeth	Piñon 4 dientes	Ingranaggio 4 denti
A 222-8	1	h, 14, 5 - A-AU	Roue 16 dents	Pumpenrad mit Innenverzahnung, 16 Zähne	Gear, 16 teeth	Rueda 16 dientes	Ruota 16 denti
A 222-8 A	1	h, 17 , AZ-AZU →| 1/63	"	"	"	"	"
AZ 222-8	1	↦ 1/63	Roue 5 dents	Pumpenrad m. Innenverzahnung 5 Zähne	Gear, 5 teeth	Rueda 5 dientes	Ruota 5 denti
A 222-85	?	5 x 8 x 1	Rondelle d'appui de ressort	Einstellscheibe für Feder	Thrust washer for spring	Arandela de apoyo del muelle	Rondella d'appoggio molla
AZ 222-85 A	1	5 x 8 x 0,5	"	"	"	"	"
AZ 222-87	1		Couvercle de pompe	Ölpumpendeckel	Cover for pump	Tapa de la bomba	Coperchio pompa
A 222-88	6	TH, 7 x 20	Vis de couvercle	Schraube zur Deckelbefestigung	Screw for cover	Tornillo de tapa	Vite del coperchio
A 222-98	1	→| 7/50, RP:AM 222-98 deo:1-AM 222-5, 1-4101-S	Bouchon, longueur sous tête 13, 5	Verschlussschraube, Länge ohne Kopf: 13, 5	Plug, length under head 13, 5	Tapón, longitud debajo la cabeza 13, 5	Tappo, lunghezza 13, 5 sottotesta
A 222-98 A	1	ø 8 ↦ 7/50 →| 7/66 RP. AM 222-98, deo:1-AM 222-5	Bouchon, longueur sous tête 10	Verschlussschraube, Länge ohne Kopf : 10	Plug, length under head 10	Tapón, longitud debajo la cabeza 10	Tappo, lunghezza 10 sottotesta
AM 222-98	1	ø 8, 2 ↦ 7/66	Bouchon	Stopfen	Plug	Tapón	Tappo
A 222-99	1	5 x 8 x 8 →| 7/50 NFP	Siège de clapet	Ventilsitz	Seating for ball	Asiento del respiradero	Sede per valvolina
A 222-99 A	1	5, 5 x 8 x 8 ↦ 7/50	"	"	"	"	"
A 225-1	1	entr. 40 →| 4/61 RP: A 225-1 A, deo: 1-450-S, 2-A 114-97	Réfrigérateur	Ölkühler	Oil cooler	Refrigerador	Radiatore
A 225-1 A	1	entr. 80, ↦ 4/61 →| 3/63	"	"	"	"	"
AZ 225-1	1	entr. 142 ↦ 3/63	"	"	"	"	"
A 225-84	2	↦ 7/59	Patte avec vis soudée	Lasche m. aufgeschweisst. Schraube	Clip with screw welded	Pata con tornillo soldado	Staffa con vite saldata
A 225-85	4 2	→| 7/59 ↦ 7/59	Patte avec trou	Lasche mit Bohrung	Clip with hole	Pata con agujero	Staffa con foro
A 225-86	2	TH, 7 x 18 →| 9/50	Vis raccord, trou ø 2	Anschlussschraube, Bohrung 2	Union screw, hole ø 2	Tornillo racord aguj. ø 2	Vite raccordo, foro ø 2
A 225-86 A	2	TH, 7 x 18 ↦ 9/50	Vis raccord, trou ø 1	Anschlussschraube, Bohrung 1	Union screw, hole ø 1	Tornillo racord aguj. ø 1	Vite raccordo, foro ø 1
A 225-87	2	ø 7, 2	Joint double	Doppel-Dichtung	Joint, double	Junta doble	Guarnizione doppia

101

POMPE A HUILE - REFRIGERATEUR
ÖLPUMPE - ÖLKÜHLER

OIL PUMP - OIL COOLER

BOMBA DE ACEITE - REFRIGERADOR
POMPA OLIO - RADIATORE

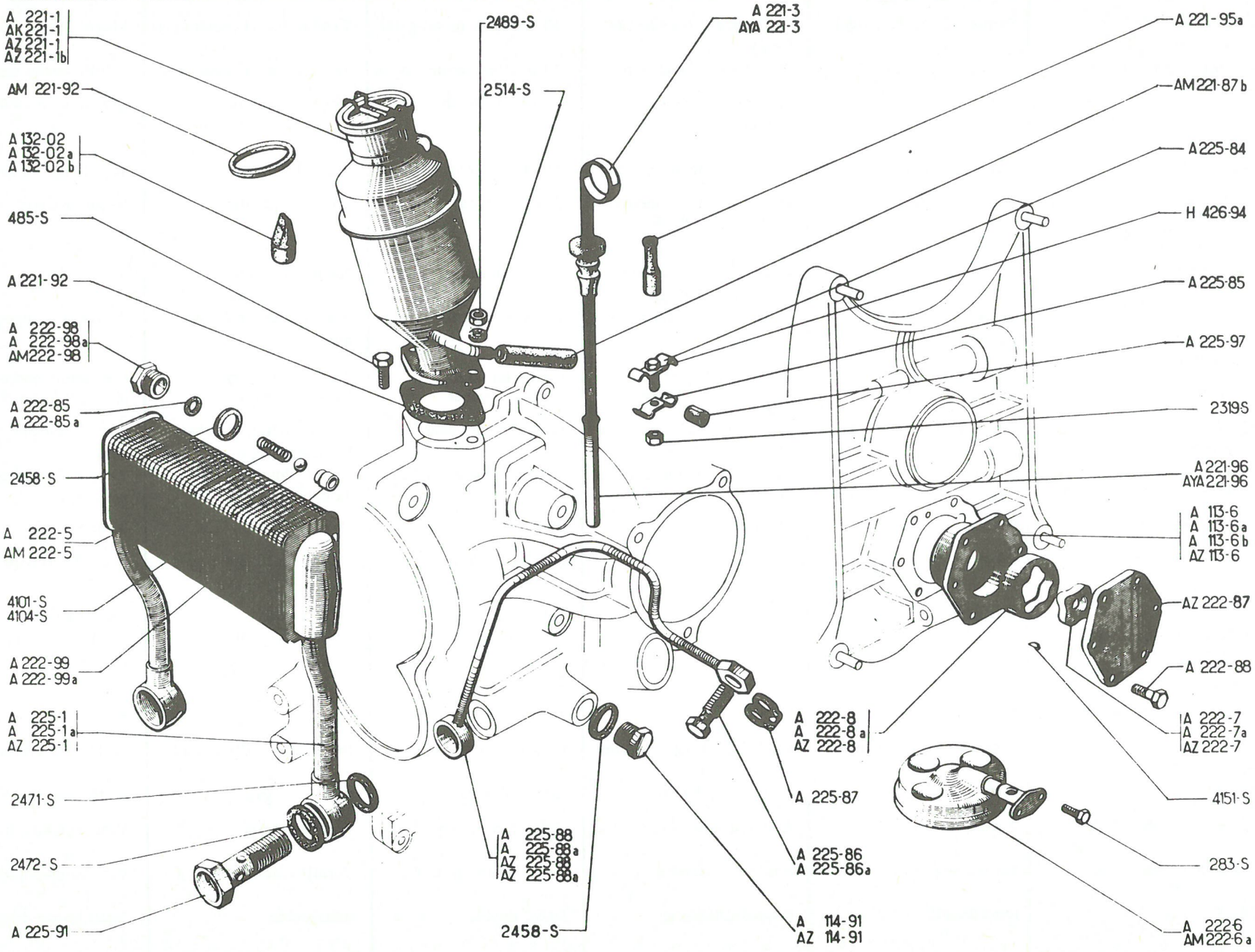

No	K		POMPE A HUILE REFRIGERATEUR (Suite)	ÖLPUMPE ÖLKÜHLER (Forts.)	OIL PUMP OIL COOLER (Cont.)	BOMBA DE ACEITE REFRIGERADOR (Cont.)	POMPA OLIO RADIATORE (Cont.)
A 225-88	1	G, →| 3/63	Tube	Schmierrohr	Oil feed pipe	Tubo	Tubetto
A 225-88 A	1	D, →| 3/63	"	"	"	"	"
AZ 225-88	1	G, |→ 3/63	"	"	"	"	"
AZ 225-88 A	1	D |→ 3/63	"	"	"	"	"
A 225-91	2	TH, 14 x 44	Vis raccord	Anschlussschraube	Union screw	Tornillo racord	Vite raccordo
A 225-97	2	4 x 7 x 30	Bague fendue	Schlitzhülse	Split bush	Anillo hendido	Boccola tagliata
H 426-94	2	TH, 5 x 8 →| 7/59	Vis de patte	Schraube für Klemmlasche	Screw for clip	Tornillo de pata	Vite per staffa
283-S	2	TH, 5 x 13	Vis de tamis	Schraube z. Befestigung des Ölsiebes	Screw for strainer	Tornillo de tamiz	Vite per filtro
485-S	2	TH, 7 x 20 |→ 2/59	Vis	Schraube	Screw	Tornillo	Vite
2.319-S	2	H, 5 x 75	Ecrou	Mutter	Nut	Tuerca	Dado
2.458-S	2	12 x 17 x 1	Joint	Dichtung	Joint	Junta	Guarnizione
2.471-S	4	14 x 19 x 2	"	"	"	"	"
2.472-S	2	18 x 24 x 2	"	"	"	"	"
2.489-S	2	H, 7 x 100 →| 2/59	Ecrou	Mutter	Nut	Tuerca	Dado
2.514-S	2	Cr, 7,3 x 12 →| 2/59	Rondelle	Scheibe	Washer	Arandela	Rondella
4.101-S	1	Ø 7,94 |→ 7/50	Bille	Kugel	Ball	Bola	Sfera
4.104-S	1	Ø 8,5 →| 7/50 RP: 4.101-S, dec: 1-A 222-98 A, 1-A 222-99 A	"	"	"	"	"
4.151-S	1	9,5 x 3 x 3,7 →| 1/63	Clavette Woodruff	Woodruff-Keil	Woodruff key	Chaveta Woodruff	Chiavetta Woodruff

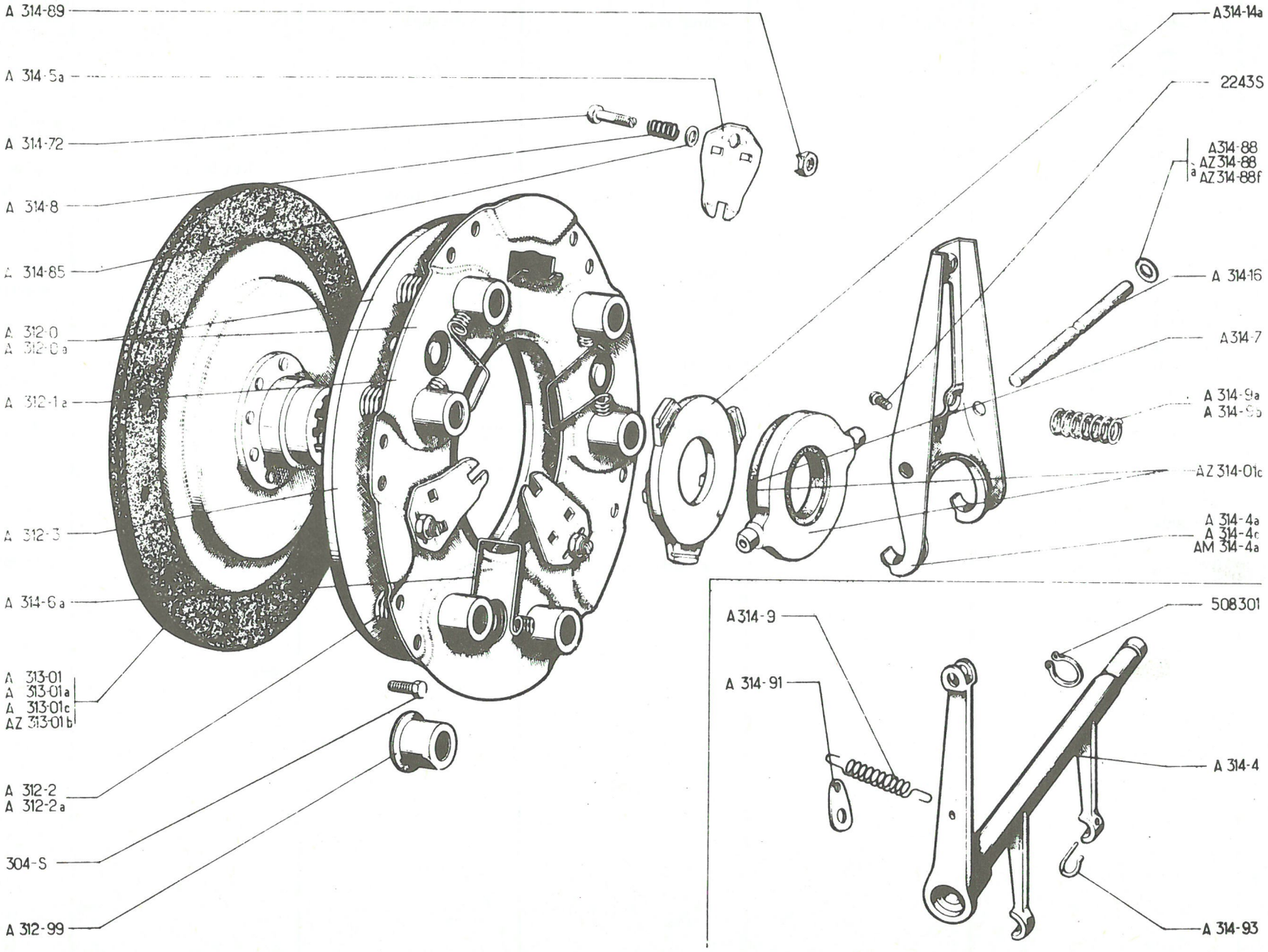
A 314-89
A 314-5a
A 314-72
A 314-8
A 314-85
A 312-0
A 312-0a
A 312-1a
A 312-3
A 314-6a
A 313-01
A 313-01a
A 313-01c
AZ 313-01b
A 312-2
A 312-2a
304-S
A 312-99
A314-14a
2243S
A314-88
AZ314-88
a AZ314-88f
A 314-16
A314-7
A 314-9a
A 314-9b
AZ 314-01c
A 314-4a
A 314-4c
AM 314-4a
A314-9
A 314-91
508301
A 314-4
A 314-93

No	K		EMBRAYAGE (NORMAL)	NORMALKUPPLUNG	NORMAL CLUTCH	EMBRAGUE (NORMAL)	FRIZIONE (NORMALE)
A 312-0	1	→| 5/52 RP: A 312-0 A deo: 1-A 313-01 A	Mécanisme avec 6 ressorts A 312-2	Kupplungsmechanismus mit 6 Kupplungsfedern A 312-2	Clutch assy, with 6 springs A 312-2	Mecanismo con 6 muelles A 312-2	Mecanismo con 6 molle A 312-2
A 312-0 A	1	↦ 5/52	Mécanisme avec 3 ressorts A 312-2 et 3 ressorts A 312-2 A	Kupplungsmechanismus mit je 3 Kupplungsfedern A 312-2 und A 312-2 A	Clutch assy, with 3 springs A 312-2 and 3 - A 312-2 A	Mecanismo con 3 muelles A 312-2 y 3 muelles A 312-2 A	Mecanismo con 3 molle A 312-2 e 3 molle A 312-2 A
A 312-1 A	1	Ø 185	Carter support d. linguets	Kupplungspl. mit Lagerung der Ausrückhebel	Carrier plate for toggles	Carter soporte de lengüetas	Disco portalevette
A 312-2	6	→| 5/52	Ressort, repère rose	Kupplungsfeder, Markierung: rosa	Spring, pink marking	Muelle, color rosa	Molla, riferimento rosa
	3	↦ 5/52					
A 312-2 A	3	↦ 5/52	Ressort, repère orange	Kupplungsfeder, Markierung: orange	Spring, orange marking	Muelle, color naranja	Molla, rifer. arancione
A 312-3	1	Ø 160	Plateau	Kupplungsdruckplatte	Clutch plate	Plato	Piatto spingidisco
A 312-99	6	Ø int. 19, h 20	Cuvette de ressort	Federteller	Cup for spring	Cubeta de muelle	Scodellino per molla
A 313-01	1	→| 5/52, RP, A 313-01 A deo: 3 - A 312-2 A	Disque (8 cannelures)	Kupplungsscheibe (8 Keilnuten)	Disc (8 splines)	Disco (8 estrias)	Disco (8 scanalature)
A 313-01 A	1	↦ 5/52 →| -12/55	"	"	"	"	"
A 313-01 C	1	↦ 12/55 →| 4/66	Disque (10 cannelures)	Kupplungsscheibe (10 Keilnuten)	Disc (10 splines)	Disco (10 estrias)	Disco (10 scanalature)
AM 313-01	1	AZU ↦ 5/68	Disque (18 cannelures)	Kupplungsscheibe (18 Keilnuten)	Disc (18 splines)	Disco (18 estrias)	Disco (18 scanalature)
AZ 313-01 B	1	AZ ↦ 4/66	"	"	"	"	"
		AZU ↦ 4/66 →| 5/68					
AZ 314-01 C	1		Butée complète	Drucklager komplett	Thrust bearing, complete	Soporte completo	Reggispinta completa
A 314-4	1	→| 2/52 NFP	Fourchette acier	Ausrückgabel aus Stahl	Fork steel	Horquilla acero	Forcella in acciaio
A 314-4 A	1	↦ 10/52 →| 10/66 RP, AM 314-4 A, deo: 1-AZ 314-01 C	Fourchette tôle	Ausrückgabel aus Blech	Fork, sheet steel pressing	Horquilla chapa	Forcella di lamiera
A 314-4 C	1	↦ 2/52 →| 10/52 RP, AM 314-4 A, deo: 1-AZ 314-01 C, 1-A 314-9 A	Fourchette tôle avec téton de centrage de rappel	Ausrückgabel aus Blech mit Führung für Rückholfeder	Fork, sheet steel pressing with centring lug for return spring	Horquilla chapa, con tetón de centraje y muelle de llamada	Forcella lamiera, con guida di centraggio molla di richiamo
AM 314-4 A	1	↦ 10/66 RP. AY 314-4	Fourchette avec huileur	Ausrückgabel mit Schmier-	Fork with oiler	Horquilla con engrasador	Forcella con oliatore
A 314-5 A	3		Linguet	Ausrückhebel	Clutch toggle	Lengüeta	Levetta
A 314-6 A	3		Ressort en forme d'U	Andrückfeder in U-Form	Spring, U-shaped	Muelle en forma de U	Molla a forma di U
A 314-7	1	Ø 52, E 12 →| 6/61	Bague graphitée	Graphitring	Graphited ring	Anillo grafitado	Anello grafitato
A 314-8	3	10 x 14	Ressort	Feder	Spring	Muelle	Molla
A 314-9 A	1	18 x 19 ↦ 10/52	Ressort (8 spires)	Feder (8 Wicklungen)	Spring (8 coils)	Muelle (8 espiras)	Molla (8 spire)
A 314-9 B	1	13 x 19 ↦ 2/52 →| 10/52 NFP	Ressort (7 spires)	Feder (7 Wicklungen)	Spring (7 coils)	Muelle (7 espiras)	Molla (7 spire)
A 314-14 A	1		Bague d'appui	Asrückring	Thrust ring	Anillo de apoyo	Anello d'appoggio
A 314-16	1	9 x 108 ↦ 2/52	Axe de fourchette	Achse f. Ausrückgabel	Pin for fork	Eje de horquilla	Perno per forcella
A 314-72	3	6 x 27, 5	Vis de réglage	Einstellschraube	Adjusting screw	Tornillo de reglaje	Vite di regolazione
A 314-85	3	6, 2 x 10 x 1	Rondelle	Scheibe	Washer	Arandela	Rondella
A 314-88	2	9, 25 x 16, e 3, 9 ↦ 2/52 →| 7/63	Rondelle d'appui	Anlaufscheibe	Thrust washer	Arandela de apoyo	Rondella d'appoggio

105

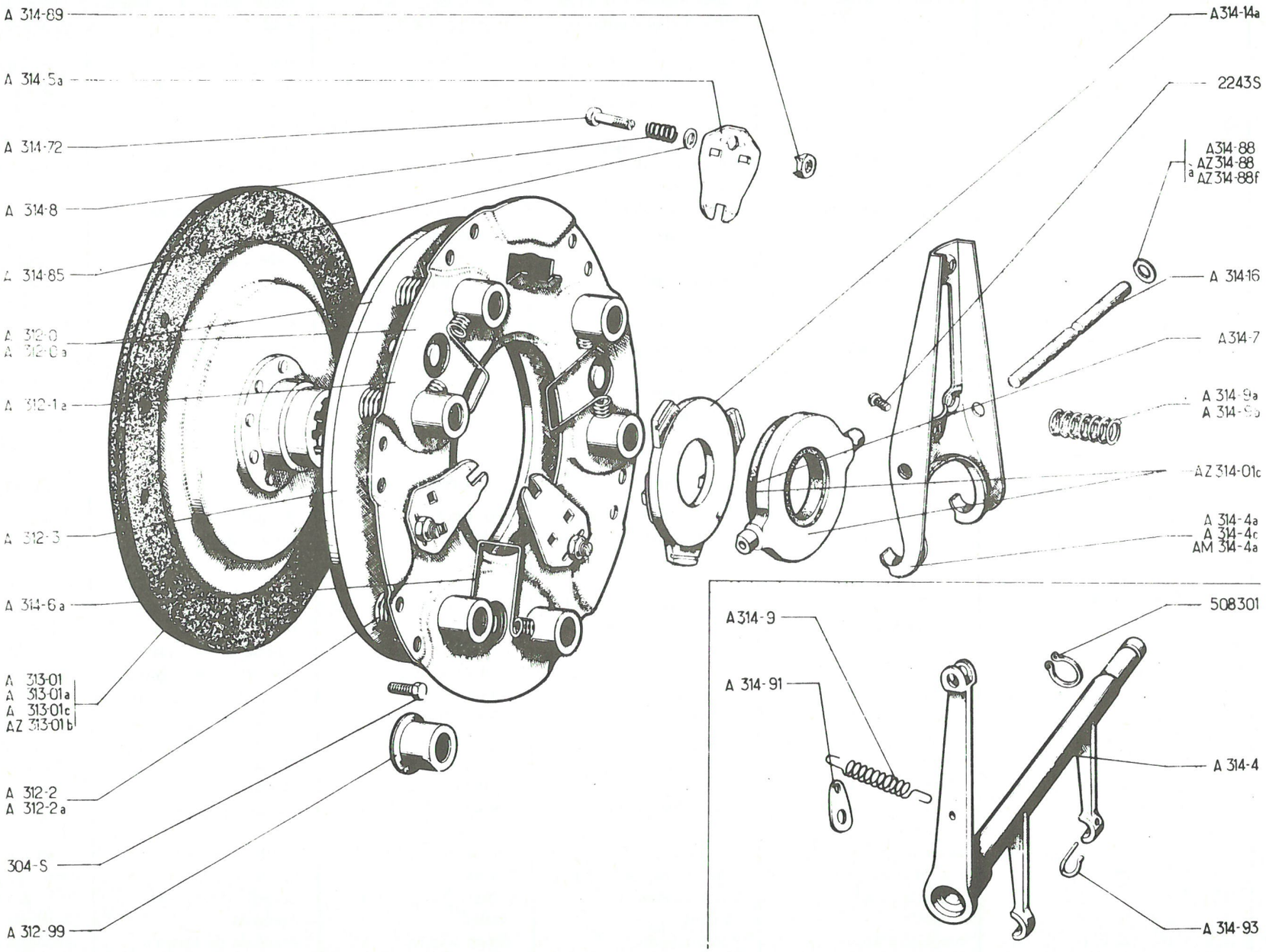
A 314-89
A 314-5a
A 314-72
A 314-8
A 314-85
A 312-0
A 312-0a
A 312-1a
A 312-3
A 314-6a
A 313-01
A 313-01a
A 313-01c
AZ 313-01b
A 312-2
A 312-2a
304-S
A 312-99
A314-14a
2243S
A314-88
AZ314-88
a AZ314-88f
A 314-16
A314-7
A 314-9a
A 314-9b
AZ 314-01c
A 314-4a
A 314-4c
AM 314-4a
A314-9
A 314-91
508301
A 314-4
A 314-93

No	K		EMBRAYAGE (NORMAL) (Suite)	NORMALKUPPLUNG (Forts.)	NORMAL CLUTCH (Cont.)	EMBRAGUE (NORMAL) (Cont.)	FRIZIONE (NORMALE) (Cont.)
AZ 314-88	?	9,25 x 16, e 1,90 ↦ 7/63	Rondelle de réglage	Einstellscheibe	Adjusting washer	Arandela de reglaje	Rondella di regolazione
AZ 314-88 A	?	9,25 x 16, e 2,21 ↦ 7/63	"	"	"	"	"
AZ 314-88 B	?	9,25 x 16, e 2,52 ↦ 7/63	"	"	"	"	"
AZ 314-88 C	?	9,25 x 16, e 2,83 ↦ 7/63	"	"	"	"	"
AZ 314-88 D	?	9,25 x 16, e 3,14 ↦ 7/63	"	"	"	"	"
AZ 314-88 E	?	9,25 x 16, e 3,45 ↦ 7/63	"	"	"	"	"
AZ 314-88 F	?	9,25 x 16, e 1,60 ↦ 4/64	"	"	"	"	"
A 314-89	3	6 x 75, h 9	Ecrou de réglage	Einstellmutter	Adjusting nut	Tuerca de reglaje	Dado di regolazione
A 314-91	1	→| 2/52 NFP	Patte	Lasche	Hook plate	Pata	Staffa
A 314-93	2	→| 2/52	Crampon de butée	Krampen zur Halterung des Drucklagers	Retaining hook	Grapa de tope	Gancio del reggispinta
304-S	6	TH 6 x 15	Vis	Schraube	Screw	Tornillo	Vite
2.243-S	1	TR 4 x 12,5 ↦ 2/52	Vis d'arret	Sicherungsschraube	Stop screw	Tornillo de freno	Vite d'arresto
508.301	1	⌀ 11 →| 2/52 NFP	Circlips	Seegerring	Circlip	Freno	Arresto elastico

107

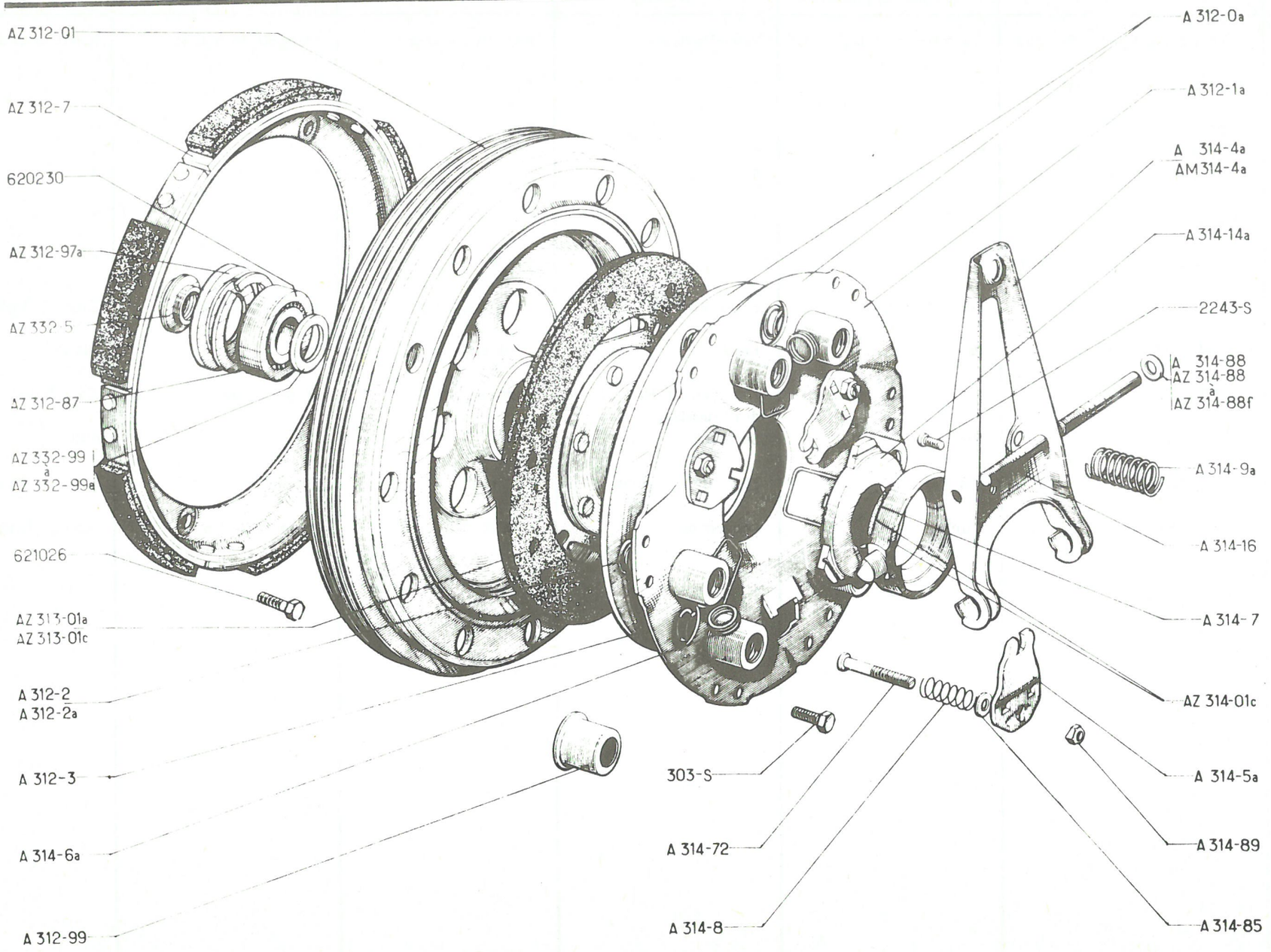
AZ 312-01
AZ 312-7
620230
AZ 312-97a
AZ 332-5
AZ 312-87
AZ 332-99 1
AZ 332-99a
621026
AZ 313-01a
AZ 313-01c
A 312-2
A 312-2a
A 312-3
A 314-6a
A 312-99
303-S
A 314-72
A 314-8
A 312-0a
A 312-1a
A 314-4a
AM 314-4a
A 314-14a
2243-S
A 314-88
AZ 314-88
AZ 314-88f
A 314-9a
A 314-16
A 314-7
AZ 314-01c
A 314-5a
A 314-89
A 314-85

No	K	AZ	EMBRAYAGE CENTRIFUGE	FLIEHKRAFT-KUPPLUNG	CENTRIFUGAL CLUTCH	EMBRAGUE CENTRIFUGO	FRIZIONE CENTRIFUGA
A 312-0 A	1		Mécanisme	Kupplungsmechanismus	Clutch assy	Mecanismo	Meccanismo
AZ 312-01	1		Tambour avec roulement et segment d'arrêt	Kupplungstrommel mit Wälzlager u. Sperring	Drum with ball bearing and stop ring	Tambor con rodamiento y segmento de freno	Tamburo con cuscinetto e segmento d'arresto
A 312-1 A	1		Carter support des linguets	Kupplungsplatte mit Lagerung d. Ausrückgabel	Carrier plate for toggles	Carter soporte de lengüeta	Disco portalevette
A 312-2	3		Ressort, repère rose	Kupplungsfeder, Markierung: rosa	Spring, pink marking	Muelle, color rosa	Molla, rifer. rosa
A 312-2 A	3		Ressort, repère orange	Kupplungsfeder, Markierung: orange	Spring, orange marking	Muelle, color naranja	Molla, rifer. arancione
A 312-3	1	ø 160	Plateau	Kupplungsdruckplatte	Clutch plate	Plato	Piatto spingidisco
AZ 312-7	1		Couronne avec segments	Fliehgewichtskranz mit Belägen	Coupling ring with segments	Corona con segmentos	Corona con masse centri.
AZ 312-87	1	ø 42, e 1, 7 ↦ 2/55	Segment d'arrêt	Sicherungsring	Stop ring	Segmento de freno	Segmento d'arresto
AZ 312-97 A	1	23, 5 x 40 x 4, 5 →| 4/65	Cuvette pare-poussière	Staubfangteller	Dust proof ring	Cubeta guarda-polvo	Scodellino parapolvere
A 312-99	6	ø int. 19, h 20	Cuvette de ressort	Federteller	Cup for spring	Cubeta de muelle	Scodellino per molla
AZ 313-01 A	1	→| 4/66	Disque (10 cannelures)	Kupplungsscheibe (10 Keilnuten)	Disc (10 splines)	Disco (10 estrias)	Disco (10 scanalature)
AZ 313-01 C	1	↦ 4/66. RP. AM 313-01	Disque (18 cannelures)	Kupplungsscheibe (18 Keilnuten)	Disc (18 splines)	Disco (18 estrias)	Disco (18 scanalature)
AZ 314-01 C	1		Butée complète	Drucklager, komplett	Thrust bearing, complet.	Soporte completo	Reggispinta completo
A 314-4 A	1	→| 10/66 RP. AM 314-4 A deo: 1-AZ 314-01 C	Fourchette	Ausrückgabel	Fork	Horquilla	Forcella
AM 314-4 A	1	↦ 10/66. RP AY 314-4	Fourchette avec huileur	Ausrückgabel m. Schmiernippel	Fork with oiler	Horquilla con engrasador	Forcella con oliatore
A 314-5 A	3		Linguet	Kupplungshebel	Clutch toggle	Lengüeta	Levetta
A 314-6 A	3		Ressort en forme d'U	Feder in U-Form	Spring, U-shaped	Muelle en forma de U	Molla a forma di U
A 314-7	1	ø 52, e 12 →| 6/61	Bague graphitée	Graphitring	Graphited ring	Anillo grafitado	Anello grafitato
A 314-8	3	10 x 14	Ressort	Feder	Spring	Muelle	Molla
A 314-9 A	1	13 x 19	Ressort (8 spires)	Feder (8 Wicklungen)	Spring (8 coils)	Muelle (8 espiras)	Molla (8 spire)
A 314-14 A	1		Bague d'appui	Ausrückring	Thrust ring	Anillo de apoyo	Anello d'appoggio
A 314-16	1	9 x 108	Axe de fourchette	Achse für Ausrückgabel	Pin for fork	Eje de horquilla	Perno per forcella
A 314-72	3	6 x 27, 5	Vis de réglage	Einstellschraube	Adjusting screw	Tornillo de reglaje	Vite di regolazione
A 314-85	3	6, 2 x 10 x 1	Rondelle	Scheibe	Washer	Arandela	Rondella
A 314-88	2	9, 25 x 16, e 3, 9 →| 7/63	Rondelle d'appui	Anlaufscheibe	Thrust washer	Arandela de apoyo	Rondella d'appoggio
AZ 314-88	?	9, 25 x 16, e 1, 90 ↦ 7/63	Rondelle de réglage	Einstellscheibe	Adjusting washer	Arandela de reglaje	Rondella di regolazione
AZ 314-88 A	?	9, 25 x 16, e 2, 21 ↦ 7/63	"	"	"	"	"
AZ 314-88 B	?	9, 25 x 16, e 2, 52 ↦ 7/63	"	"	"	"	"
AZ 314-88 C	?	9, 25 x 16, e 2, 83 ↦ 7/63	"	"	"	"	"
AZ 314-88 D	?	9, 25 x 16, e 3, 14 ↦ 7/63	"	"	"	"	"
AZ 314-88 E	?	9, 25 x 16, e 3, 45 ↦ 7/63	"	"	"	"	"

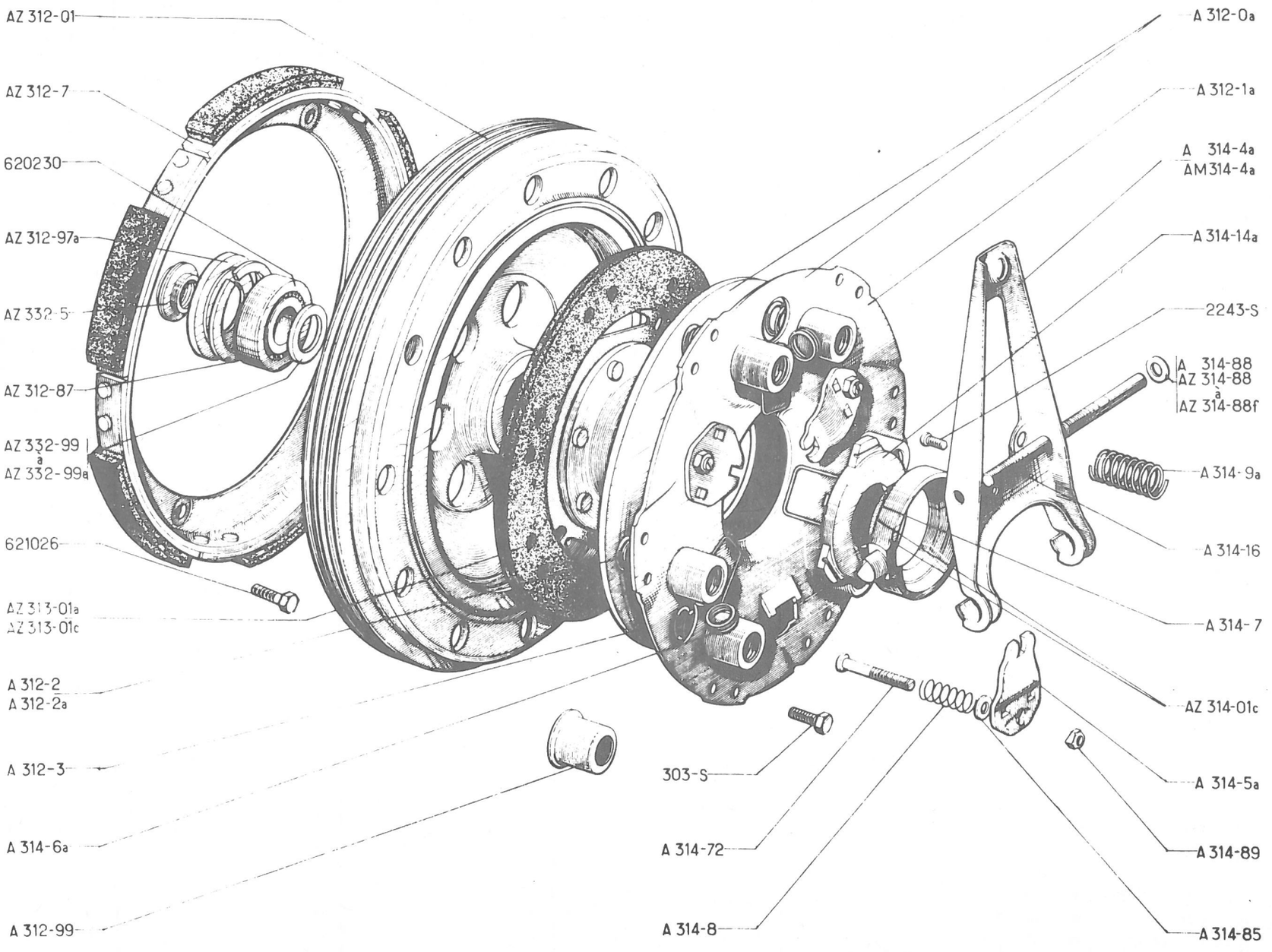
AZ 312-01
AZ 312-7
620230
AZ 312-97a
AZ 332-5
AZ 312-87
AZ 332-99
AZ 332-99a
621026
AZ 313-01a
AZ 313-01c
A 312-2
A 312-2a
A 312-3
A 314-6a
A 312-99
303-S
A 314-72
A 314-8
A 312-0a
A 312-1a
A 314-4a
AM 314-4a
A 314-14a
2243-S
A 314-88
AZ 314-88
AZ 314-88f
A 314-9a
A 314-16
A 314-7
AZ 314-01c
A 314-5a
A 314-89
A 314-85

No	K	AZ	EMBRAYAGE CENTRIFUGE (Suite)	FLIEHKRAFT-KUPPLUNG (Forts.)	CENTRIFUGAL CLUTCH (Cont.)	EMBRAGUE CENTRIFUGO (Cont.)	FRIZIONE CENTRIFUGA (Cont.)
AZ 314-88 F	?	9,25 x 16, e 1,60 ↦ 7/63	Rondelle de réglage	Einstellscheibe	Adjusting washer	Arandela de reglaje	Rondella di regolazione
A 314-89	3	6 x 75, h 9	Ecrou de réglage	Einstellmutter	Adjusting nut	Tuerca de reglaje	Dado di regolazione
AZ 332-5	1	16 x 150	Ecrou à collerette	Bundmutter	Nut, shouldered	Tuerca con collarin	Dado a collarino
AZ 332-99	?	17 x 22, e 2,5	Entretoise de réglage	Abstandsring	Distance ring	Separador de reglaje	Distanziale di regolaz.
AZ 332-99 A	?	17 x 22, e 2,8	"	"	"	"	"
AZ 332-99 B	?	17 x 22, e 3,1	"	"	"	"	"
AZ 332-99 C	?	17 x 22, e 3,4	"	"	"	"	"
AZ 332-99 D	?	17 x 22, e 3,7	"	"	"	"	"
AZ 332-99 E	?	17 x 22, e 4	"	"	"	"	"
303-S	6	TH 6 x 12,5	Vis	Schraube	Screw	Tornillo	Vite
2.243-S	1	TR 4 x 12,5	Vis d'arrêt	Sicherungsschraube	Stop screw	Tornillo de freno	Vite d'arresto
620.230	1	17 x 40 x 12 ⇥ 7/68	Roulement étanche	Kugellager mit Dichtscheiben	Dust proof bearing	Rodamiento a bolas	Cuscinetto a tenuta
621.026	5	TH 7 x 9,2	Vis de couronne	Schraube zur Befestigung des Fliehgewichtkranzes	Screw for coupling	Tornillo de corona	Vite per corona
620.103	1	17 x 40 x 12 ↦ 7/68	Roulement à billes	Kugellager	Ball-bearing	Rodamiento	Cuscinetto

No	K		BOITES DE VITESSES COMPLETES	KOMPLETTE GETRIEBE	GEAR BOXES, COMPL.	CAJA DE CAMBIO COMPLETA	SCATOLE CAMBIO COMPLETE
			EMBRAYAGE NORMAL	NORMALKUPPLUNG	NORMAL CLUTCH	EMBRAGUE NORMAL	FRIZIONE NORMALE
			COUPLE CONIQUE 8 x 31	KEGELRÄDERPAAR 8 x 31	RATIO: 8 x 31	GRUPO CONICO 8 x 31	COPPIA CONICA 8 x 31
AZU 33-06 P	1	RMP: AZ →| 3/63 AZU →| 6/65 deo: : 1-AZ 334-01 C, 1-AZ 334-03 C, 1-AZ 313-01 B AZU ↦ 6/65 →| 9/65 deo: 1-AZ 313-01 B	Boîte de vitesses pour transmissions à cardans simples	Getriebe für Einfach-Kardangelenkwellen	Gear box for single cardanshafts	Caja cambio para transmisiones de cardans simples	S.C. per trasmissioni a cardani semplici
AZU 33-06 F	1	AZU ↦ 10/65 →| 12/65	Boîte de vitesses pour transmissions à cardans doubles (type AM)	Getriebe für Doppelkardan-Gelenkwellen des Typs AM	Gear box for double cardanshafts (AM type)	Caja de cambio para transmisiones de cardans dobles (modelo AM)	S.C. per trasmissioni a cardani doppi (tipo AM)
AZU 33-06 B	1	AZU ↦ 9/65 →| 10/65 AZU ↦ 12/65 →| 4/66 deo: 1-AZ 313-01 B AZU ↦ 4/66	Boîte de vitesses pour transmissions à billes	Getriebe für homokinetische Kugelgelenkwellen	Gear box for cardanshafts with balls	Caja de cambio para transmisiones a bolas	S.C. per trasmissioni a sfere
AZU 33-06 Y	1	AZU ↦ 3/68	Boîte de vitesses pour transmissions a billes	Getriebe für homokinetische Kugelgelenkwellen	Gear box for cardanshafts with balls	Caja de cambio para transmisiones a bolas	S.C. per trasmissioni a sfere
			EMBRAYAGE NORMAL	NORMALKUPPLUNG	NORMAL CLUTCH	EMBRAGUE NORMAL	FRIZIONE NORMALE
			COUPLE CONIQUE 8 x 29	KEGELRÄDERPAAR 8 x 29	RATIO 8 x 29	GRUPO CONICO 8 x 29	COPPIA CONICA 8 x 29
AZ 33-06 Q	1	RMP. AZ →| 6/65, deo: 1-AZ 334-01 C, 1-AZ 334-03C 1-AZ 313-01 B AZ ↦ 6/65 →| 4/66, deo: 1-AZ 313-01B AZ ↦ 4/66	Boîte de vitesses pour transmissions à cardans simples	Getriebe für Einfach-Kardangelenkwellen	Gear box for single cardanshafts	Caja de cambio para transmisiones de cardans simples	S.C. per trasmissioni a cardani semplici
AZ 33-06 S	1	AZ ↦ 9/65 →| 10/65 AZ ↦ 12/65 →| 4/66 deo: 1-AZ 313-01 B AZ ↦ 4/66	Boîte de vitesses pour transmissions à billes	Getriebe für homokinetische Kugelgelenkwellen	Gear box for cardanshafts with balls	Caja de cambio para transmisiones de bolas	S.C. per trasmissioni a sfere
			EMBRAYAGE CENTRIF.	FLIEHKRAFTKUPPLUNG	CENTRIFUGAL CLUTCH	EMBRAGUE CENTRIFUGO	FRIZIONE CENTRIFUGA
			COUPLE CONIQUE 8 x 31	KEGELRÄDERPAAR 8 x 31	RATIO 8 x 31	GRUPO CONICO 8 x 31	COPPIA CONICA 8 x 31
AZ 33-06 Z	1	RMP: AZ →| 3/63, deo: 1-AZ 313-01C	Boîte de vitesses pour transmissions à cardans simples	Getriebe für Einfach-Kardangelenkwellen	Gear box for single cardanshafts	Caja cambio para transmisiones de cardans simples	S.C. per trasmissioni a cardani semplici

No	K		BOITES DE VITESSES COMPLETES (Suite)	KOMPLETTE GETRIEBE (Forts.)	GEAR BOXES, COMPLETE (Cont.)	CAJA DE CAMBIO COMPLETA (Cont.)	SCATOLE CAMBIO COMPLETE (Cont.)
			EMBRAYAGE CENTRIF. COUPLE CONIQUE 8 x 29	FLIEHKRAFTKUPPLUNG KEGELRÄDERPAAR 8 x 29	CENTRIFUGAL CLUTCH RATIO 8 x 29	EMBRAGUE CENTRIFUGO GRUPO CONICO 8 x 29	FRIZIONE CENTRIFUGA COPPIA CONICA 8 x 29
AZ 33-06 P	1	RMP: AZ ↦ 3/63 ⇥ 6/65 deo: 1-AZ 334-01 C, 1-AZ 334-03 C, 1-AZ 313-01 C AZ ↦ 6/65 ⇥ 4/66 deo: 1-AZ 313-01 C	Boîte de vitesses pour transmissions à cardans simples	Getriebe für Einfach-Kugelgelenkwellen	Gear box for single cardanshafts	Caja cambio para transmisiones de cardans simples	S.C. per trasmissioni a cardani semplici
AZ 33-06 R	1	RMP: AZ ↦ 9/65 ⇥ 4/66 deo: 1-AZ 313-01 C	Boîte de vitesses pour transmissions à billes	Getriebe für homokinetische Kugelgelenkwellen	Gear box for cardan - shafts with balls	Caja cambio para transmisiones de bolas	S.C. per trasmissioni a sfere

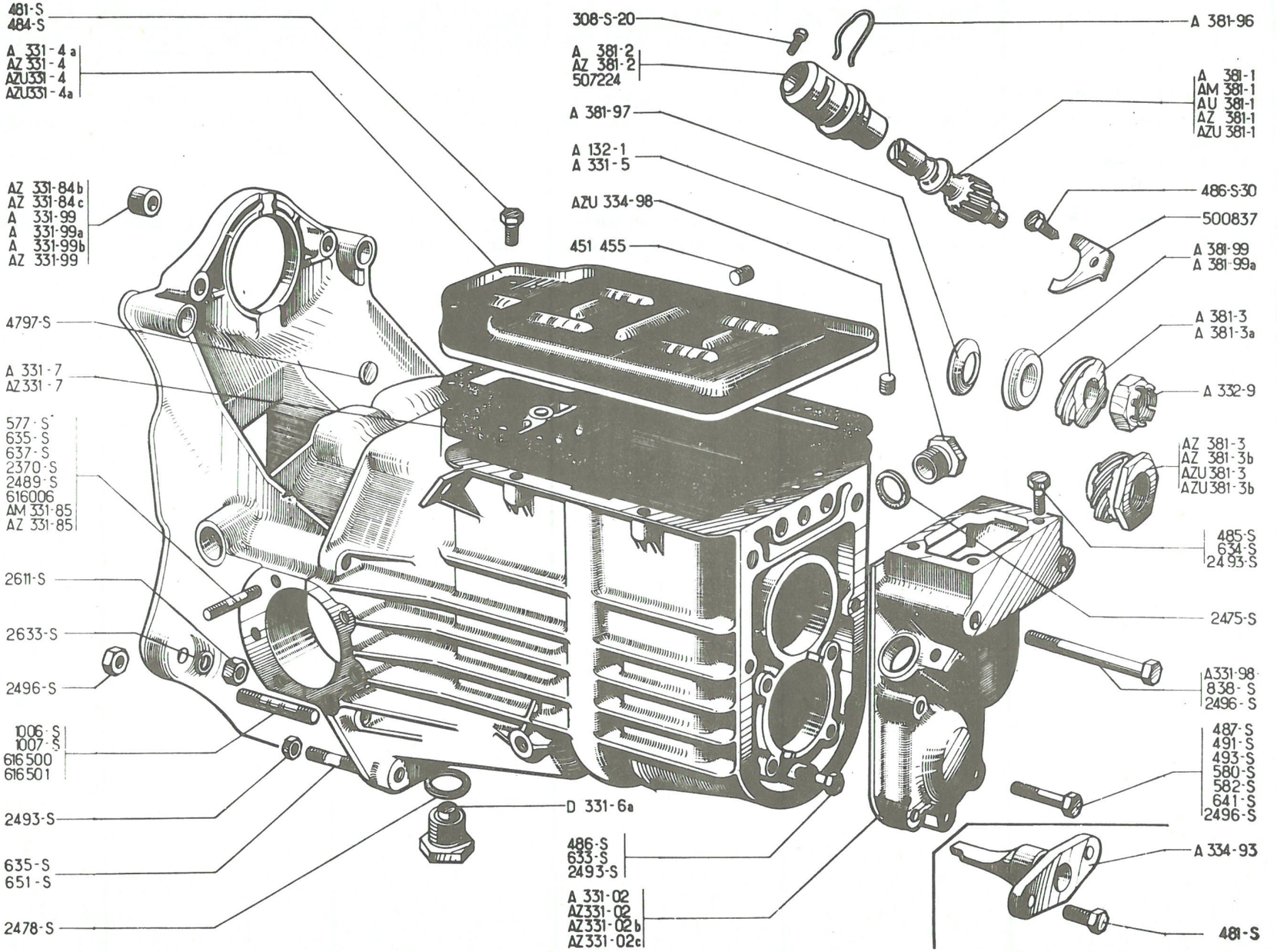
481-S
484-S
A 331-4a
AZ 331-4
AZU331-4
AZU331-4a
AZ 331-84b
AZ 331-84c
A 331-99
A 331-99a
A 331-99b
AZ 331-99
4797-S
A 331-7
AZ331-7
577-S
635-S
637-S
2370-S
2489-S
616006
AM 331-85
AZ 331-85
2611-S
2633-S
2496-S
1006-S
1007-S
616500
616501
2493-S
635-S
651-S
2478-S
308-S-20
A 381-2
AZ 381-2
507224
A 381-97
A 132-1
A 331-5
AZU 334-98
451 455
D 331-6a
486-S
633-S
2493-S
A 331-02
AZ331-02
AZ331-02b
AZ331-02c
A 381-96
A 381-1
AM 381-1
AU 381-1
AZ 381-1
AZU 381-1
486-S-30
500837
A 381-99
A 381-99a
A 381-3
A 381-3a
A 332-9
AZ 381-3
AZ 381-3b
AZU 381-3
AZU 381-3b
485-S
634-S
2493-S
2475-S
A331-98
838-S
2496-S
487-S
491-S
493-S
580-S
582-S
641-S
2496-S
A 334-93
481-S

No	K		BOITE DE VITESSES CARTER	GETRIEBE GETRIEBEGEHÄUSE	GEAR BOX CASING	CAJA DE CAMBIO CARTER	SCATOLA CAMBIO CARTER
A 132-1	1	TH 16 x 150 2° ↦ 9/64	Bouchon	Einfüllschraube	Plug	Tapón	Tappo
AZ 331-01 G	1	1° ⇥ 4/66, R. P: AZ 331-01 I, deo: 1-AZ 331-4 1 AZ 331-7, 1 AZ 332-2, 1 AZ 333-7, 10.484-S, 1-AZ 331-02	Carter bofte de vitesses et embrayage	Getriebe und Kupplungs-gehäuse	Gear box casing and clutch housing	Carter caja cambio y embrague	Carter scatola cambio e campana frizione
AZ 331-01 I	1	2° ↦ 9/64	"	"	"	"	"
A 331-02	1	1° ⇥ 6/65	Couvercle arrière	Hinterer Getriebedeckel	Rear cover	Tapa trasera	Coperchio posteriore
AZ 331-02	1	2° AZ ↦ 6/65 ⇥ 1/69 2° AZU ↦ 6/65 ⇥ 11/68	"	"	"	"	"
AZ 331-02 B	1	1° ↦ 6/65 ⇥ 4/66	"	"	"	"	"
AZ 331-02 C	1	2° ↦ 9/64 ⇥ 6/65	"	"	"	"	"
AZ 331-02 G	1	AZ ↦ 1/69 AZU ↦ 11/68	Couvercle arrière magné-sium	Hinterer Getriebedeckel, Magnesium	Rear cover, magnesium	Tapa trasera, magnesio	Coperchio posteriore, magnesio
A 331-4 A	1	1° ⇥ 4/66	Couvercle tôle	Getriebedeckel aus Blech	Cover sheet iron	Tapa chapa	Coperchio di lamiera
AZ 331-4	1	2° ↦ 9/64	Couvercle tôle 10 trous	Getriebedeckel aus Blech 10 Bohrungen	Cover sheet iron 10 holes	Tapa chapa 10 agujeros	Coperchio di lamiera 10 fori
A 331-5	1	TH 30 x 200 1° ⇥ 4/66	Bouchon	Einfüllschraube	Plug	Tapón	Tappo
A 331-7	1	1° ⇥ 4/66	Joint	Dichtung	Joint	Junta	Guarnizione
AZ 331-7	1	2° ↦ 9/64	Joint 10 trous	Dichtung 10 Bohrungen	Joint 10 holes	Junta 10 agujeros	Guarnizione 10 fori
AZ 331-84 B	2	14, 25 x 21 x 10, 7 RMP AZ ↦ 4/56 AZU ↦ 1/61	Entretoise entre bofte vitesses et moteur	Abstandshülse zwischen Getriebe u. Motorgehäuse	Distance piece between gear box and engine	Separador entre caja cambio y motor	Distanziale tra scatola cambio e motore
AZ 331-84 C	2	10, 25 x 21 x 10, 7 RMP AZ ↦ 4/56 AZU ↦ 1/61	"	"	"	"	"
AM 331-85	4 12	9 x 42 ↦ 1/63 ⇥ 9/63 ↦ 9/63 ⇥ 7/66	Goujon	Stehbolzen	Stud	Espárrago	Prigioniero
AZ 331-85	6	9 x 43 ↦ 10/61 ⇥ 1/63	"	"	"	"	"
A 331-98	2	⇥ 6/52 NFP	"	"	"	"	"

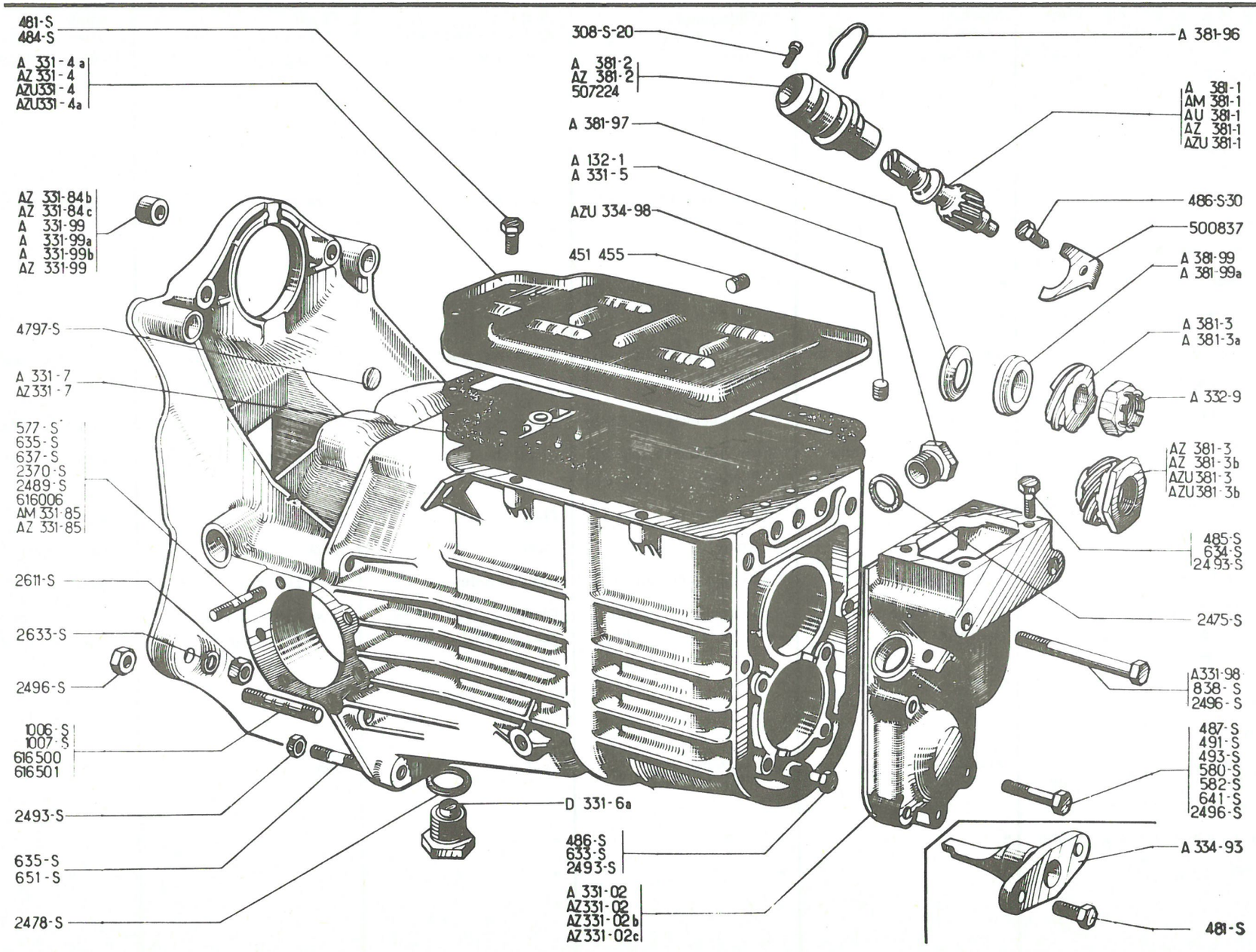
481-S
484-S
A 331-4a
AZ 331-4
AZU331-4
AZU331-4a
AZ 331-84b
AZ 331-84c
A 331-99
A 331-99a
A 331-99b
AZ 331-99
4797-S
A 331-7
AZ 331-7
577-S
635-S
637-S
2370-S
2489-S
616006
AM 331-85
AZ 331-85
2611-S
2633-S
2496-S
1006-S
1007-S
616500
616501
2493-S
635-S
651-S
2478-S
308-S-20
A 381-2
AZ 381-2
507224
A 381-97
A 132-1
A 331-5
AZU 334-98
451 455
D 331-6a
486-S
633-S
2493-S
A 331-02
AZ331-02
AZ331-02b
AZ331-02c
A 381-96
A 381-1
AM 381-1
AU 381-1
AZ 381-1
AZU 381-1
486-S-30
500837
A 381-99
A 381-99a
A 381-3
A 381-3a
A 332-9
AZ 381-3
AZ 381-3b
AZU381-3
AZU381-3b
485-S
634-S
2493-S
2475-S
A331-98
838-S
2496-S
487-S
491-S
493-S
580-S
582-S
641-S
2496-S
A 334-93
481-S

No	K		BOITE DE VITESSES CARTER (Suite)	GETRIEBE GETRIEBEGEHÄUSE (Forts.)	GEAR BOX CASING (Cont.)	CAJA DE CAMBIO CARTER (Cont.)	SCATOLA CAMBIO CARTER (Cont.)
A 331-99	2	→| 2/51 NFP	Pied	Zentrierstück	Dowel	Pie	Boccoletta
A 331-99 A	2	10 x 14 x 17, A-AU-AZU ↦ 2/51 →| 1/61	"	"	"	"	"
AZ 331-99	2	10 x 14 x 17 - AZ AZU ↦ 1/61	"	"	"	"	"
A 332-9	1	H, 16 x 150 →| 10/66	Ecrou crénelé	Kronenmutter	Nut, castellated	Tuerca almenada	Dado a corona
A 334-93	1	→| 6/65	Doigt de guidage	Führungsdaumen	Guide finger	Dedo guia	Nasello di guida
A 381-1	1	A, AZU →| 11/64, AZ →| 3/63	Pignon de compteur 16 dents	Tachoantriebswelle, 16 Zähne	Pinion for speedom. (16 teeth)	Pinon del cta. 16 dientes	Pignoncino cta 16 denti
A 381-1 A	1	AZ →| 3/63	"	"	"	"	"
		AZU 11/64	16 dents (voir A 332-3)	16 Zähne (siehe A 332-3)	(16 teeth) (see A 332-3)	16 dientes (ver A 332-3)	16 denti (vedere A 332-3)
AM 381-1	1	AZ ↦ 3/63' →| 11/64	Pignon de compteur 15 dents	Tachoantriebswelle 15 Zähne	Pinion for speedom. 15 teeth	Pinon del cta. 15 dientes	Pignoncino cta. 15 denti
AU 381-1	1	AU	"	"	"	"	"
AZ 381-1	1	AZ ↦ 11/64	18 dents "	18 Zähne "	18 teeth "	18 dientes "	18 denti "
AZU 381-1	1	AZU ↦ 11/64	25 dents "	25 Zähne "	25 teeth "	25 dientes "	25 denti "
A 381-2	1	↦ 3/58 →| 10/67	22 dents Prise de compteur, acier	22 Zähne Führungsstück f. Tachoantrieb (Stahl)	22 teeth Drive socket, steel	22 dientes Toma del cta. acero	22 denti Presa cta. acciaio
AZ 381-2	1	↦ 10/67	Prise de compteur, nylon	Führungsstück f. Tachoantrieb (Nylon)	Drive socket, nylon	Toma del cta. naylon	Presa cta. nylon
A 381-3	1	∅ ext. 30,7-A, AZ, AZU →| 11/64	Vis de compteur, 4 filets	Tachoschraubenrad, 4 Gänge	Screw for speedom. 4 threads	Tornillo del cta, 4 ftos	Vite cta. 4 filetti
A 381-3 A	1	∅ ext. 28,9, AU	"	"	"	"	"
AT 381-3 A	1	↦ 11/64	"	"	"	"	"
			(voir A 332-3)	(siehe A 332-3)	(see A 332-3)	(ver A 332-3)	(vedere A 332-3)
AZ 381-3	1	AZ ↦ 11/64 →| 10/66	Vis de compteur, 6 filets	Tachoschraubenrad, 6 Gänge	Screw for speedom. 6 threads	Tornillo del cta., 6 ftos	Vite cta., 6 filetti
AZ 381-3 B	1	AZ ↦ 10/66	"	"	"	"	"
AZU 381-3	1	AZU ↦ 11/64 →| 10/66	"	"	"	"	"
			5 filets	5 Gänge	5 threads	5 ftos	5 filetti
AZU 381-3 B	1	AZU ↦ 10/66	"	"	"	"	"
A 381-96	1	↦ 3/58	Arrêtoir du flexible	Sicherungsspange für Tachospirale	Clip locking flexible drive	Freno del flexible	Arresto del flessibile
A 381-97	1	17 x 28,5 ↦ 10/52 →| 10/66	Rondelle élastique	Belleville-Scheibe	Washer, expansible	Arandela elastica	Rondella elastica
A 381-99	1	16,5 x 23 x 28 x 9,5 →| 10/52 RP A 381-99A, deo:1-A 381-97	Entretoise conique	Abstandsring, konisch	Distance ring, conical	Separador conico	Distanziale conico

117

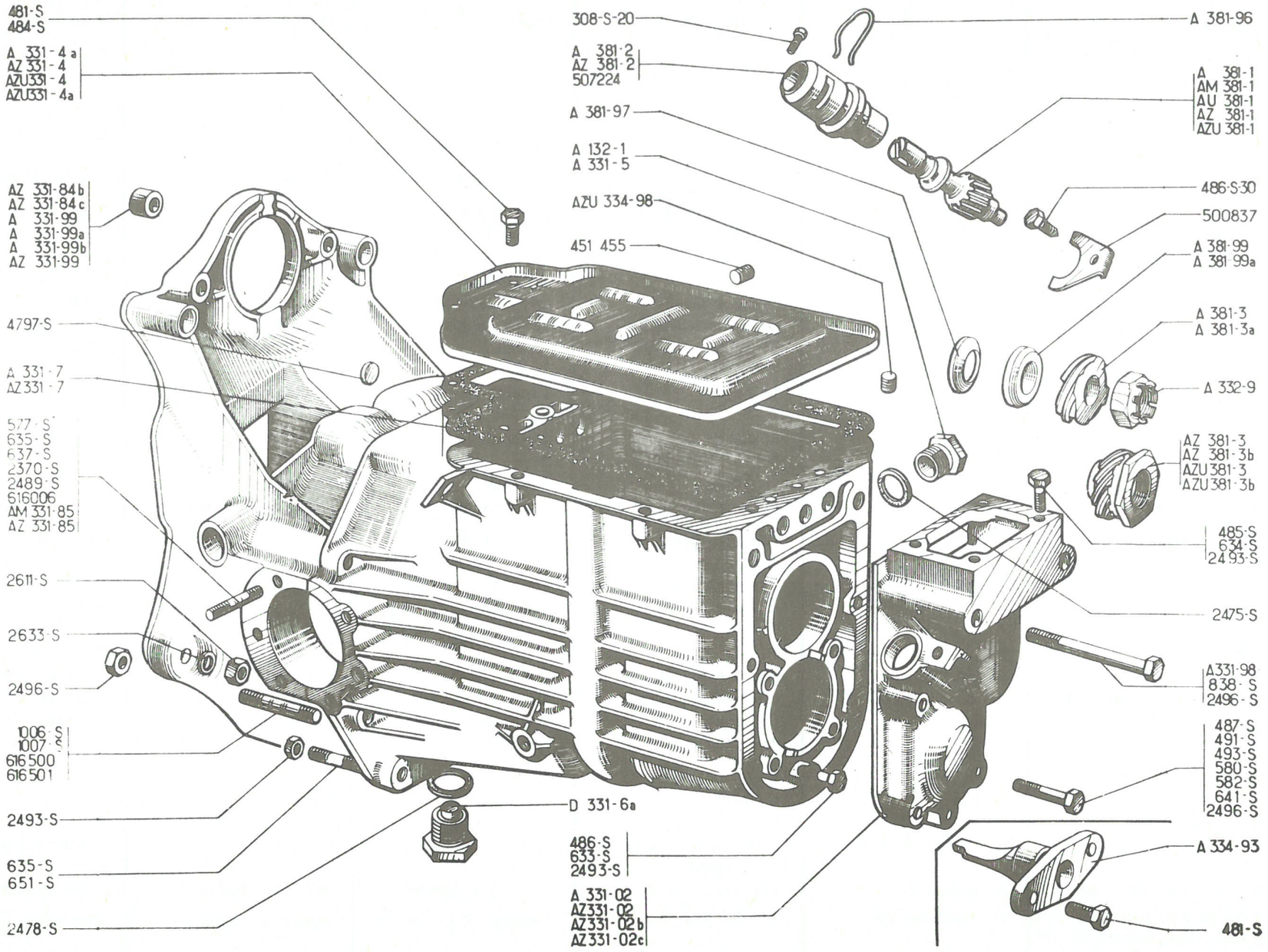
481-S
484-S
A 331-4a
AZ 331-4
AZU331-4
AZU331-4a
AZ 331-84b
AZ 331-84c
A 331-99
A 331-99a
A 331-99b
AZ 331-99
4797-S
A 331-7
AZ331-7
577-S
635-S
637-S
2370-S
2489-S
616006
AM 331-85
AZ 331-85
2611-S
2633-S
2496-S
1006-S
1007-S
616500
616501
2493-S
635-S
651-S
2478-S
308-S-20
A 381-2
AZ 381-2
507224
A 381-97
A 132-1
A 331-5
AZU 334-98
451 455
D 331-6a
486-S
633-S
2493-S
A 331-02
AZ331-02
AZ331-02b
AZ331-02c
A 381-96
A 381-1
AM 381-1
AU 381-1
AZ 381-1
AZU 381-1
486-S-30
500837
A 381-99
A 381-99a
A 381-3
A 381-3a
A 332-9
AZ 381-3
AZ 381-3b
AZU381-3
AZU381-3b
485-S
634-S
2493-S
2475-S
A331-98
838-S
2496-S
487-S
491-S
493-S
580-S
582-S
641-S
2496-S
A 334-93
481-S

118

	No	K		BOITE DE VITESSES CARTER (Suite)	GETRIEBE GETRIEBEGEHÄUSE (Forts.)	GEAR BOX CASING (Cont.)	CAJA DE CAMBIO CARTER (Cont.)	SCATOLA CAMBIO CARTER (Cont.)
A	381-99 A	1	16,25 x 23 x 27 x 7,65 ↦ 10/52 ⇥ 10/66	Entretoise conique	Abstandsring, konisch	Distance ring, conical	Separador conico	Distanziale conico
D	331-6 A	1	TH, 16 x 150	Bouchon de vidange	Ablassschraube	Drain plug	Tapón de vaciado	Tappo di scarico
	308-S-20	1	TH, 6 x 25 ⇥ 3/58	Vis d'arrêt	Sicherungsschraube	Stop screw	Tornillo de freno	Vite d'arresto
	481-S	2	TH, 7 x 10 ⇥ 6/65	Vis du doigt de guidage	Schraube d. Führungsdaumens	Screw for guide finger	Tornillo del dedo guia	Vite del nasello guida
	481-S	8	⇥ 4/66	Vis du couvercle tôle 8 trous	Schraube f. Getriebedeck. 8 Bohrungen	Screw for cover (8 holes)	Tornillo de tapa chapa 8 agujeros	Vite del coperchio di lamiera 8 fori
	484-S	10	TH, 7 x 17 ↦ 9/64	Vis du couvercle tôle 10 trous	Schraube f. Getriebedeckel 10 Bohrungen	Screw for cover (10 holes)	Tornillo de tapa chapa 10 agujeros	Vite del coperchio di lamiera 10 fori
	485-S	4	TH, 7 x 20 ↦ 6/52	Vis de support	Schraube zur Befestigung des Schaltdomes	Screw for tower	Tornillo del soporte	Vite del supporto
	486-S	4	TH, 7 x 22 ↦ 6/52	Vis de bride A 344-98	Schraube f. Flansch A 344-98	Screw for flange A 344-98	Tornillo brida A 344-98	Vite per flangia A 344-98
	486-S-30	1	TH p, 7 x 20	Vis de bride 500.837	Schraube f. Flansch 500.837	Screw for clamp 500.837	Tornillo de brida 500.837	Vite per flangia 500.837
	487-S	2	TH, 7 x 25 ↦ 1/57- 1°	Vis de couvercle AR	Schraube für hinteren Getriebedekel	Screw for rear cover	Tornillo de tapa trasera	Vite del coperchio post.
	491-S	4	TH 7 x 35 2° AZ ↦ 9/64 ⇥ 1/69 AZU ↦ 9/64 ⇥ 11/68	"	"	"	"	"
	492-S	4	TH 7 x 38, AZ ↦ 1/69 AZU ↦ 11/68	Vis	Schraube	Screw	Tornillo	Vite
	493-S	1	TH, 7 x 40 2° AZ, ↦ 9/64 ⇥ 1/69 AZU ↦ 9/64 ⇥ 11/68	Vis de couvercle AR	Schraube f. hinteren Ge-	Screw for rear cover	Tornillo de tapa trasera	Vite del coperchio post.
	494-S	1	TH 7 x 42, AZ ↦ 1/69 AZU ↦ 11/68	Vis	Schraube	Screw	Tornillo	Vite
	577-S	8	TH, 7 x 25 ↦ 6/52 ⇥ 2/54 RP: 487-S	Vis de plateau de frein	Schraube zur Befestigung der Bremsankerplatte	Screw for brake plate	Tornillo del plato de freno	Vite del piatto portaceppi
	580-S	2	TH, 7 x 32 ↦ 1/57 1° RP: 490-S	Vis de couvercle AR	Schraube für hinteren Getriebedeckel	Screw for rear cover	Tornillo de tapa trasera	Vite del coperchio post.
	582-S	5	TH 7 x 37,5 1°	Vis de couvercle AR	Schraube für hinteren Getriebedeckel	Screw for rear cover	Tornillo de tapa trasera	Vite del coperchio post.
		1	↦ 1/57 ⇥ 4/66 1° RP: 492-S					
	633-S	4	7 x 25 ⇥ 6/52	Goujon	Stehbolzen	Stud	Espárrago	Prigioniero
	634-S	4	7 x 28 ⇥ 6/52	"	"	"	"	"
	635-S	2	7 x 30	Goujon de carter d'embrayage	Stehbolzen z. Befestigung d. Kupplungsgehäuses	Stud for clutch housing	Espárrago del carter embrague	Prigioniero per campana frizione

113

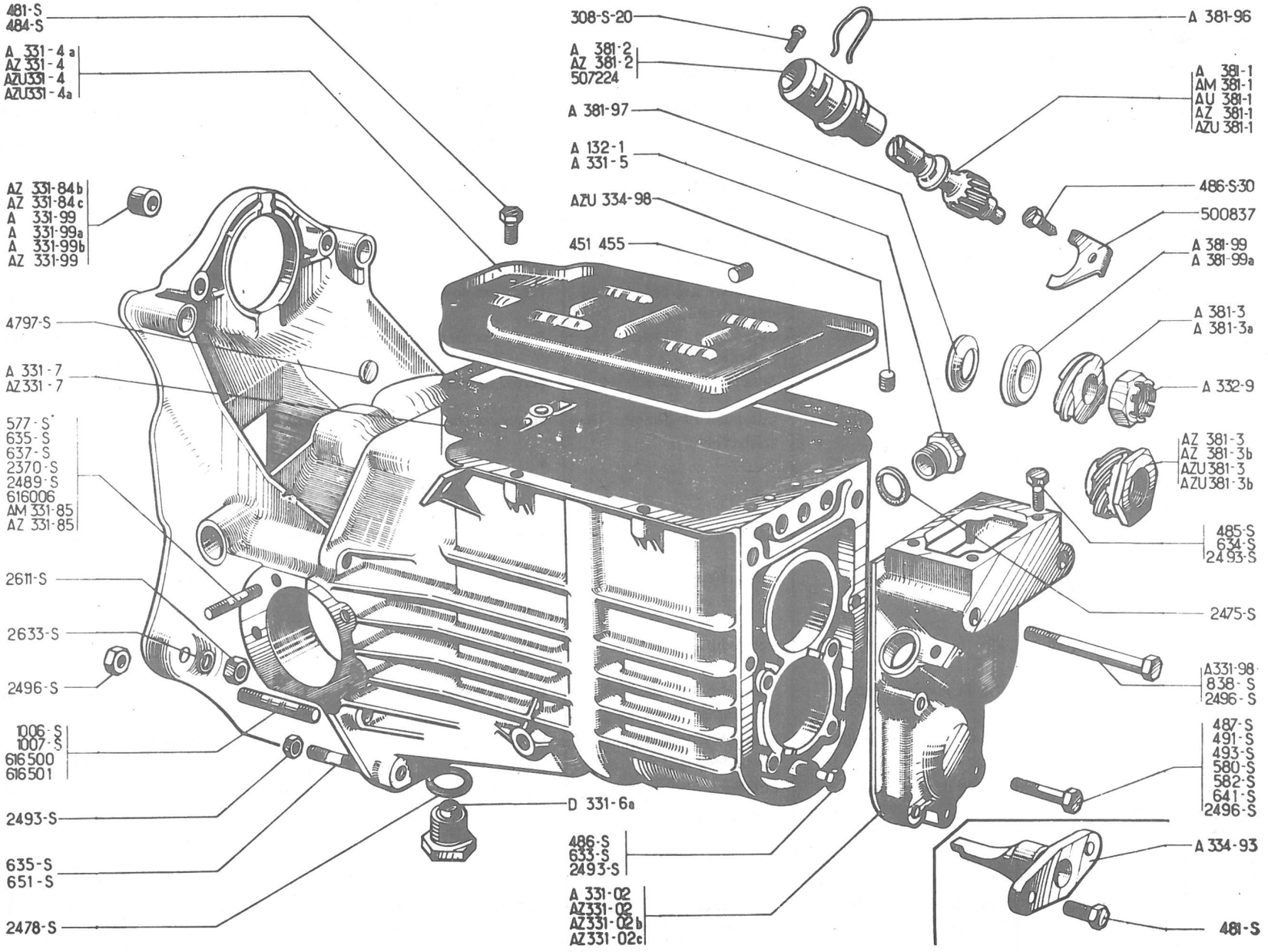
481-S
484-S
A 331-4a
AZ 331-4
AZU331-4
AZU331-4a
AZ 331-84b
AZ 331-84c
A 331-99
A 331-99a
A 331-99b
AZ 331-99
4797-S
A 331-7
AZ331-7
577-S
635-S
637-S
2370-S
2489-S
616006
AM 331-85
AZ 331-85
2611-S
2633-S
2496-S
1006-S
1007-S
616500
616501
2493-S
635-S
651-S
2478-S
D 331-6a
308-S-20
A 381-2
AZ 381-2
507224
A 381-97
A 132-1
A 331-5
AZU 334-98
451 455
486-S
633-S
2493-S
A 331-02
AZ331-02
AZ331-02b
AZ331-02c
A 381-96
A 381-1
AM 381-1
AU 381-1
AZ 381-1
AZU 381-1
486-S-30
500837
A 381-99
A 381-99a
A 381-3
A 381-3a
A 332-9
AZ 381-3
AZ 381-3b
AZU381-3
AZU381-3b
485-S
634-S
2493-S
2475-S
A331-98
838-S
2496-S
487-S
491-S
493-S
580-S
582-S
641-S
2496-S
A 334-93
481-S

120

No	K		BOITE DES VITESSES CARTER (Suite)	GETRIEBE GETRIEBEGEHÄUSE (Forts)	GEAR BOX CASING (Cont.)	CAJA DE CAMBIO CARTER (Cont.)	SCATOLA CAMBIO CARTER (Cont.)
635-S	8	↦ 2/54 ↦| 9/54	Goujon de plateau de frein	Stehbolzen zur Befestigung d. Bremsankerplatte	Stud for brake plate	Espárrago del plato de freno	Prigioniero del piatto portaceppi
637-S	12	7 x 35 ↦| 6/52	Goujon de plateau de frein	Stehbolzen zur Befestigung d. Bremsankerplatte	Stud for brake plate	Espárrago del plato de freno	Prigioniero del piatto portaceppi
641-S	5	7 x 45 ↦| 6/52	Goujon de couvercle AR	Stehbolzen z. Befestigung d. hint. Getriebedeckels	Stud for rear cover	Espárrago de tapa trasera	Prigioniero del coperchio posterior
651-S	2	7 x 80	Goujon de carter d'embrayage	Stehbolzen z. Befestigung des Kupplungsgehäuses	Stud for clutch housing	Espárrago del carter embrague	Prigioniero per campana frizione
838-S	2	TH, 10 x 90 ↦ 6/52	Vis	Schraube	Screw	Tornillo	Vite
1.006-S	3	10 x 65 ↦| 7/66	Goujon de carter d'embrayage	Stehbolzen z. Befestigung des Kupplungsgehäuses	Stud for clutch housing	Espárrago del carter embrague	Prigioniero per campana frizione
1.007-S	1	10 x 70 ↦| 7/66	"	"	"	"	"
2.370-S	6	H, 9 x 125 ↦ 10/61	Ecrou de plateau de frein	Mutter z. Befestigung der Bremsankerplatte	Nut for brake plate	Tuerca del plato de freno	Dado del piatto portaceppi
2.475-S	1	30 x 38 x 2	Joint de bouchon	Dichtung f. Öleinfüllschraube	Joint for filler plug	Junta del tapón	Guarnizione del tappo
2.478-S	1	16 x 22 x 2	"	"	"	"	"
2.489-S	12 8 2	H, 7 x 100, h 7 ↦| 9/54 ↦ 9/54 ↦| 10/61 ↦ 10/61	Ecrou de plateau de frein	Mutter zur Befestigung d. Bremsankerplatte	Nut for brake plate	Tuerca del plato de freno	Dado del piatto portaceppi
2.493-S	17	H, 7 x 100, h 5, RP. 2.490-S	Ecrou	Mutter	Nut	Tuerca	Dado
2.496-S	6	H, 10 x 150, h 7	"	"	"	"	"
2.633-S	4	ø 10	Rondelle grower	Sprengring	Spring washer	Arandela grower	Rondella grower
4.797-S	3	ø 14	Rondelle expansible	Federscheibe	Expanding washer	Arandela expansible	Rondella espansibile
451.187	1	12 x 150	Bouchon fileté	Gewindestopfen	Grub screw	Tapón	Tappo filettato
451.455	1	L 12, f 10 x 150 1°	"	"	"	"	"
500.837	1		Bride de prise de compteur	Flansch f. Tachoantrieb	Clamp for speedom. drive	Brida de toma del cta Kms	Staffa per pressa cta Kms
507.244	1	↦| 3/58 RP. A 381-2 deo: 1-A 381-96	Prise de compteur	Führungsstück f. Tachoantrieb	Socket for speedom.	Toma del cta Kms	Presa del cta. Kms
616.006	8 2 8	7 x 37 ↦ 9/54 ↦| 10/61 ↦ 10/61 ↦| 1/63 ↦ 1/63 ↦| 9/63	Goujon de plateau de frein	Stehbolzen zur Befestigung d. Bremsankerplatte	Stud for brake plate	Esparrago plato de freno	Prig. del piatto portac.
616.500	12	9 x 44 ↦ 7/66	"	"	"	"	"
616.501	4	10 x 57 ↦ 7/66	Goujon de carter d'embrayage	Stehbolzen zum Anflanschen d. Kupplungsgehäuses	Stud for clutch housing	Esparraggo carter embrag.	Prigioniero campa. friz.

121

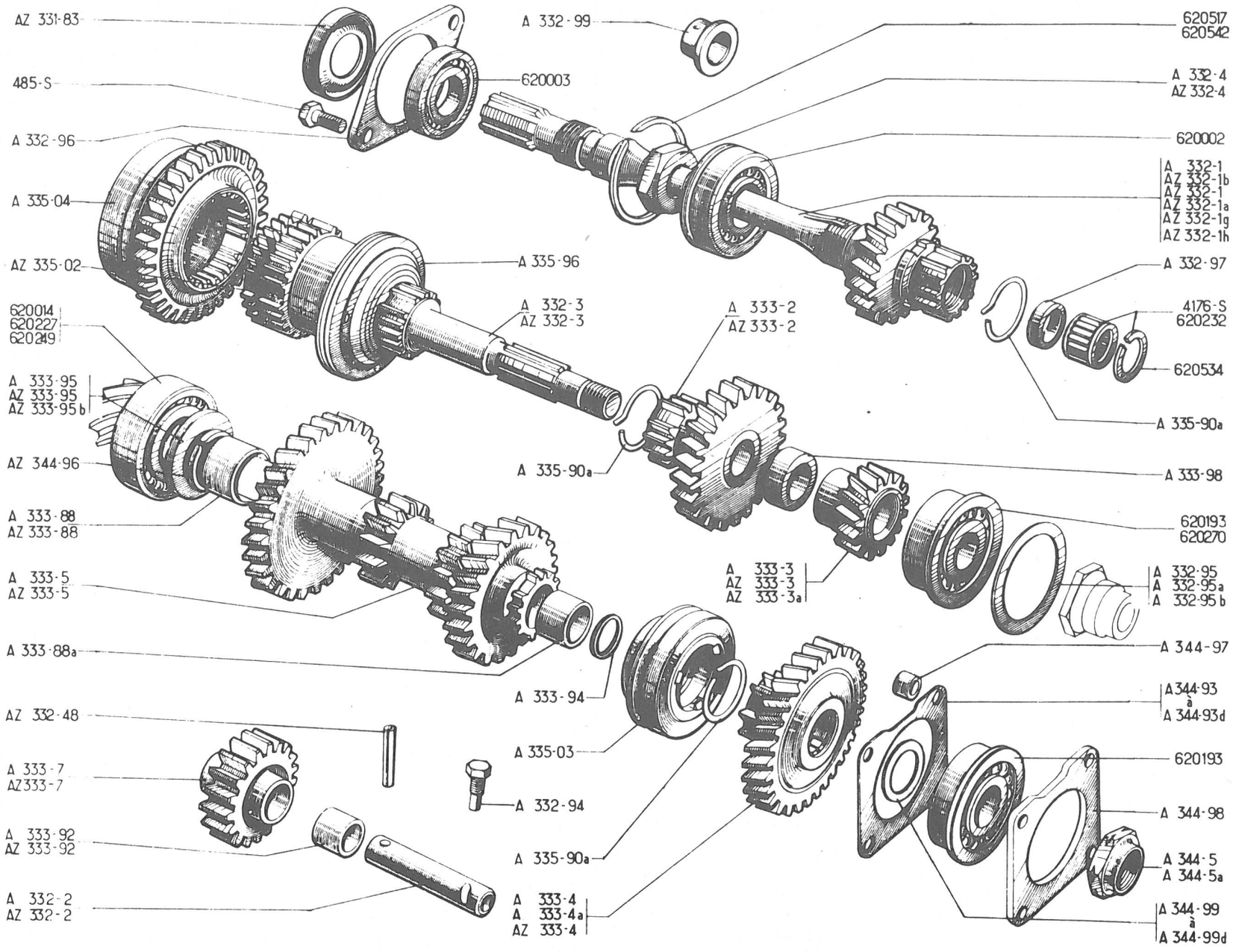
AZ 331-83
485-S
A 332-96
A 335-04
AZ 335-02
620014
620227
620249
A 333-95
AZ 333-95
AZ 333-95 b
AZ 344-96
A 333-88
AZ 333-88
A 333-5
AZ 333-5
A 333-88a
AZ 332-48
A 333-7
AZ333-7
A 333-92
AZ 333-92
A 332-2
AZ 332-2
A 332-99
620003
A 335-96
A 332-3
AZ 332-3
A 333-2
AZ 333-2
A 335-90a
A 333-94
A 335-03
A 332-94
A 335-90a
A 333-4
A 333-4a
AZ 333-4
A 333-3
AZ 333-3
AZ 333-3a
620517
620542
A 332-4
AZ 332-4
620002
A 332-1
AZ 332-1b
AZ 332-1
AZ 332-1a
AZ 332-1g
AZ 332-1h
A 332-97
4176-S
620232
620534
A 335-90a
A 333-98
620193
620270
A 332-95
A 332-95a
A 332-95 b
A 344-97
A344-93
à
A 344-93d
620193
A 344-98
A 344-5
A 344-5a
A 344-99
à
A 344-99d

			BOITE DE VITESSES PIGNONS	GETRIEBE ZAHNRÄDER	GEAR BOX PINIONS	CAJA DE CAMBIO PIÑONES	SCATOLA CAMBIO INGRANAGGI
AZ 331-83	1	20 x 42 x 8, 5 AZ AZU ↦ 5/68	Arrêt d'huile	Ölfangteller	Oil retaining ring	Cubeta de freno aceite	Paraolio
A 332-1	1	A, AU, AZU →| 12/55 RP. A 332-1 B, deo: 1-A 313-01C	Arbre de commande (8 cannelures)	Antriebswelle (8 Keilnuten)	Mainshaft (8 splines)	Arbol de mando (8 estrias)	Albero di commando (8 scanalature)
A 332-1 B	1	L 263, A, AU, AZU, AZ ↦ 12/55 →| 4/66 RP: AZ 332-1G, deo: 1-AZ 313-01 B	Arbre de commande (10 cannelures) pour embrayage normal	Antriebswelle (10 Keilnuten) für Normalkupplung	Mainshaft (10 splines) for normal clutch	Arbol de mando (10 estrias) para embrague normal	Albero di comando (10 scanalature) per frizione normale
AY 332-1 A	1	AZU ↦ 3/68 →| 5/68	Arbre de commande (18 cannelures) 18 dents	Antriebswelle (18 Keilnuten) 18 Zähne	Mainshaft (18 splines) 18 teeth	Arbol de mando (18 estrias) 18 dientes	Albero di comando (18 scanalature) 18 denti
AY 332-1 B	1	AZU ↦ 5/68	"	"	"	"	"
AZ 332-1	1	L 307 AZ →| 4/66 RP. AZ 331-1 H deo: 1-AZ 313-01 C	Arbre de commande (10 cannelures) pour embrayage centrifuge	Antriebswelle (10 Keilnuten) für Fliehkraftkupplung	Mainshaft (10 splines) for centrifugal clutch	Arbol de mando (10 estrias) para embrague centrifugo	Albero di comando (10 scanalature) per frizione centrifuga
AZ 332-1 G	1	AZ ↦ 4/66 AZU ↦ 4/66 →| 3/68	Arbre de commande (18 cannelures) pour embrayage normal	Antriebswelle (18 Keilnuten) für Normalkupplung	Mainshaft (18 splines) for normal clutch	Arbol de mando (18 estrias) para embrague normal	Albero di comando (18 scanalature) per frizione normale
AZ 332-1 H	1	AZ ↦ 4/66	Arbre de commande (18 cannelures) pour embrayage centrifuge	Antriebswelle (18 Keilnuten) für Fliehkraftkupplung	Mainshaft (18 splines) for centrifugal clutch	Arbol de mando (18 estrias) para embrague centrifugo	Albero di commando (18 scanalature) per frizione centrifuga
A 332-2	1	12 x 76 →| 4/66 1°	Axe	Achse	Spindle	Eje	Alberello
AZ 332-2	1	12 x 48 ↦ 9/64 2°	"	"	"	"	"
A 332-3	1	L 190 →| 10/66 RP. AZ 332-3 AZ, AZU →| 11/64, deo: 1-AZ 333-3 B, 1-AT 381-3 A, 1-A 333-4 A, 1-620.270 AZ ↦ 11/64, deo: 1-AZ 333-3A, 1-AZ 381-3 B 1-620.270, AZU ↦ 11/64 deo: 1-AZ 333-3 A, 1-AZU 381-3 B, 1-620.270	Arbre primaire (8 cannelures)	Primärwelle (8 Keilnuten)	Primary shaft (8 splines)	Arbol primario (8 estrias)	Albero primario (8 scanalature)
AZ 332-3	1	L 182 ↦ 10/66	Arbre primaire (18 cannelures)	Primärwelle (18 Keilnuten)	Primary shaft (18 splines)	Arbol primario (18 estrias)	Albero primario (18 scanalature)
A 332-4	1	H, 22 x 150, e 15 →| 4/66	Ecrou, pas à gauche	Mutter, Linksgewinde	Nut, L.H. thread	Tuerca paso a izquierda	Dado, passo sinistro
AZ 332-4	1	H, 22 x 150, e 10 ↦ 4/66	"	"	"	"	"
AZ 332-48	1	5 x 35 ↦ 9/64 2°	Goupille	Splint	Pin	Grupilla	Spina elastica
A 332-94	1	TH, 7 x 24	Vis à téton	Schraube mit Zapfen	Screw, with dowel point	Tornillo con guiá	Vite con guida
A 332-95	?	41 x 59, e 0, 05	Rondelle de réglage	Einstellscheibe	Adjusting washer	Arandela de reglaje	Rondella di regolazione
A 332-95 A	?	41 x 59, e 0, 10	"	"	"	"	"
A 332-95 B	?	41 x 59, e 0, 20	"	"	"	"	"

123

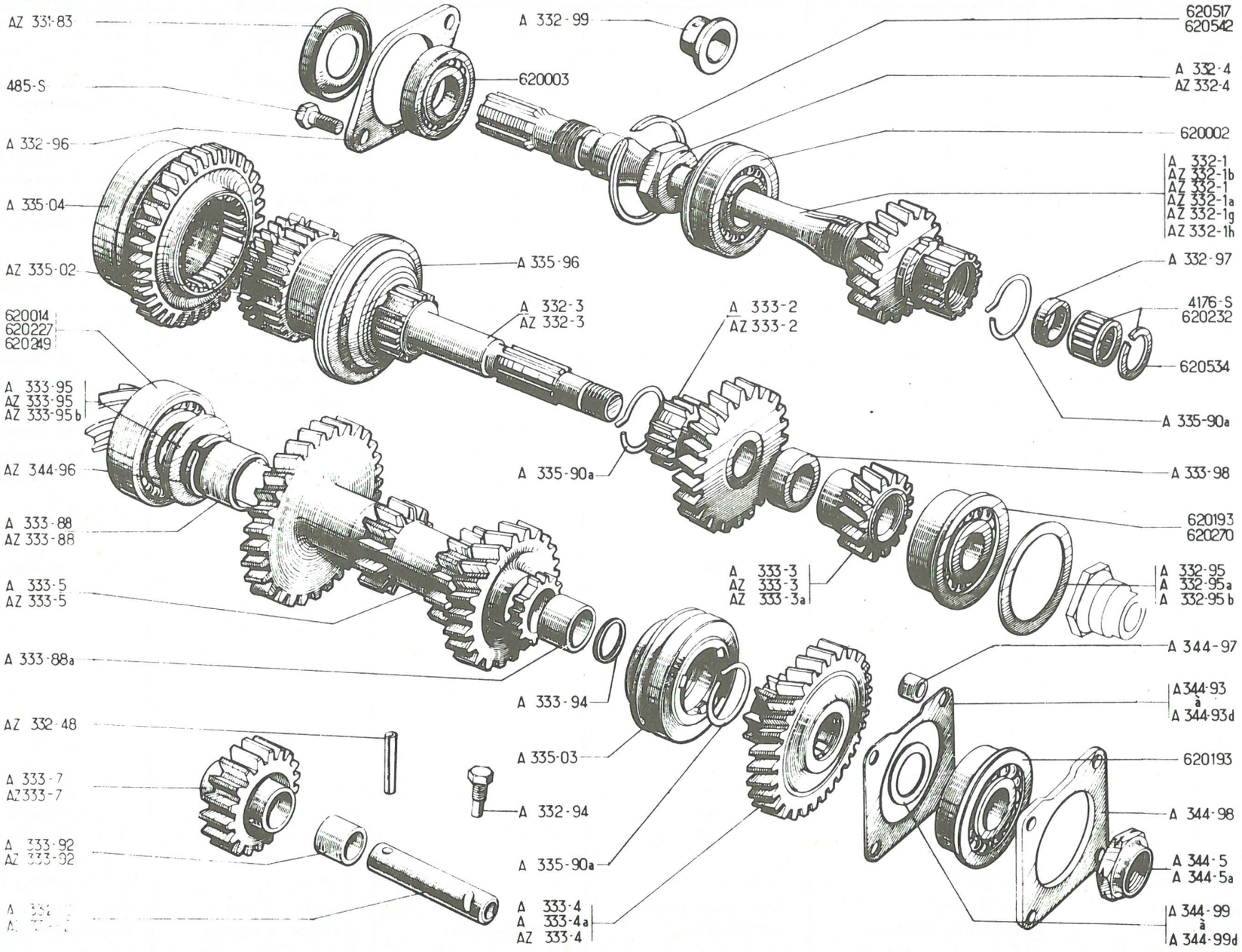
AZ 331-83
485-S
A 332-96
A 335-04
AZ 335-02
620014
620227
620249
A 333-95
AZ 333-95
AZ 333-95b
AZ 344-96
A 333-88
AZ 333-88
A 333-5
AZ 333-5
A 333-88a
AZ 332-48
A 333-7
AZ333-7
A 333-92
AZ 333-92
A 332-99
620003
A 335-96
A 332-3
AZ 332-3
A 335-90a
A 333-94
A 335-03
A 332-94
A 335-90a
A 333-4
A 333-4a
AZ 333-4
A 333-2
AZ 333-2
A 333-3
AZ 333-3
AZ 333-3a
620517
620542
A 332-4
AZ 332-4
620002
A 332-1
AZ 332-1b
AZ 332-1
AZ 332-1a
AZ 332-1g
AZ 332-1h
A 332-97
4176-S
620232
620534
A 335-90a
A 333-98
620193
620270
A 332-95
A 332-95a
A 332-95b
A 344-97
A344-93
à
A 344-93d
620193
A 344-98
A 344-5
A 344-5a
A 344-99
à
A 344-99d

No	K		BOITE DE VITESSES PIGNONS (Suite)	GETRIEBE ZAHNRÄDER (Forts.)	GEAR BOX PINIONS (Cont.)	CAJA DE CAMBIO PIÑONES (Cont.)	SCATOLA CAMBIO INGRANAGGI (Cont.)
A 332-96	1	Ø 46, e 3,5	Bride de roulement	Kugellagerflansch	Flange for bearing	Brida del rodamiento	Flangia del cuscinetto
A 332-97	1	15 x 20 x 7	Entretoise	Abstandsbüchse	Distance bush	Separador	Distanziale
A 332-99	1	→ 6/50 NFP	"	"	"	"	"
A 333-2	1	→ 1/67 RP. AZ 333-2	Pignon de 2° (25 dents)	Zahnrad für 2. Gang (25 Zähne)	2nd speed pinion (25 teeth)	Piñon de 2° (25 dientes)	Ingranaggio 2° (25 denti)
AY 333-2	1	AZU → 3/68	" (26 dents)	" (26 Zähne	" (26 teeth)	" (26 dientes)	" (26 denti)
AZ 333-2	1	AZ → 1/67	Pignon de 2° (25 dents)	Zahnrad für 2. Gang (25 Zähne)	2nd speed pinion (25 teeth)	Piñon de 2° (25 dientes) (alojamiento segmento ralenti triangular)	Ingranaggio 2° (25 denti)
		AZU → 1/67 → 3/68	(gorge triangulée)	(dreieckige Nut)	(triangular groove)		(gola triangolare)
A 333-3	1	→ 11/64	Pignon de renvoi (16 dts.)	Übertragungszahnrad (16 Zähne)	Constant mesh pinion (16 teeth)	Piñon de reenvio (16 dtes)	Ingranaggio di rinvio (16 denti)
AZ 333-3	1	→ 11/64 → 10/66 RP. AZ 333-3 A, AZ- deo: 1-AZ 332-3, 1-AZ 381-1 B, 1-620.270 AZU- deo: 1-AZ 332-3, 1-AZU 381-1 B, 1- 620.270	Pignon de renvoi (16 dts.) (8 cannelures)	Übertragungszahnrad (16 Zähne) (8 Keilnuten)	Constant mesh pinion (16 teeth) (8 splines)	Piñon de reenvio (16 dtes) (8 estrias)	Ingranaggio di rinvio (16 denti) (8 scanalature)
AZ 333-3 A	1	→ 10/66	Pignon de renvoi (15 dents) (18 cannelures)	Übertragungszahnrad (15 Zähne) (18 Keilnut.)	Constant mesh pinion (15 teeth) (18 splines)	Piñon de reenvio (15 dientes) (18 estrias)	Ingranaggio di rinvio (15 denti) (18 scanalature)
AZ 333-3 B	1	→ 11/64	Pignon de renvoi (16 dts.)	Übertragungszahnrad (16 Zähne)	Constant mesh pinion (16 splines)	Piñon de reenvio (16 dientes)	Ingranaggio di rinvio (16 denti
A 333-4	1	e, 29 → 4/54 RP. A 333-4 A, deo 1-A 344-93	Roue de renvoi (31 dents)	Übertragungszahnrad (31 Zähne)	Constant mesh gear (31 teeth)	Rueda de reenvio (31 dientes)	Ingranaggio di rinvio (31 denti)
A 333-4 A	1	e, 31 → 4/54 → 11/64	"	"	"	"	"
AZ 333-4	1	→ 11/64	Roue de renvoi (32 dents)	Übertragungszahnrad (32 Zähne)	Constant mesh gear (32 teeth)	Rueda de reenvio (32 dientes)	Ingranaggio di rinvio (32 denti)
A 333-5	1	→ 7/67. RP. AZ 333-5 deo, 1-AZ 333-95 B	Train intermédiaire (13 x 14 x 22 x 28 dents)	Zahnradblock (13 x 14 x 22 x 28 Zähne)	Intermediate gear train (13 x 14 x 22 x 28 teeth)	Tren intermediario (13 x 14 x 22 x 28 dientes)	Treno intermedio (13 x 14 x 22 x 28 denti)
AY 333-5	1	AZU → 3/68	" (13 x 14 x 24 x 28 dents)	" (13 x 14 x 24 x 28 Zähne)	" (13 x 14 x 24 x 28 teeth)	" (13 x 14 x 24 x 28 dientes)	" (13 x 14 x 24 x 28 denti)
AZ 333-5	1	AZ → 7/67	"	"	"	"	"
		AZU → 7/67 → 3/68	(13 x 14 x 22 x 28 dents)	(13 x 14 x 22 x 28 Zähne)	(13 x 14 x 22 x 28 teeth)	(13 x 14 x 22 x 28 dientes)	(13 x 14 x 22 x 28 denti)
A 333-7	1	1°	Pignon bagué (20 dents)	Zahnrad mit Büchse (20 Zähne)	Reverse gear, bushed (20 teeth)	Piñon con anillo (20 dientes)	Ingranaggio imboccolato (20 denti)
AZ 333-7	1	→ 9/64 2°	Pignon bagué (15 dents)	Zahnrad m. Büchse (15 Zähne)	Reverse gear, bushed (15 teeth)	Piñon con anillo (15 dientes)	Ingranaggio imboccolato (15 denti)

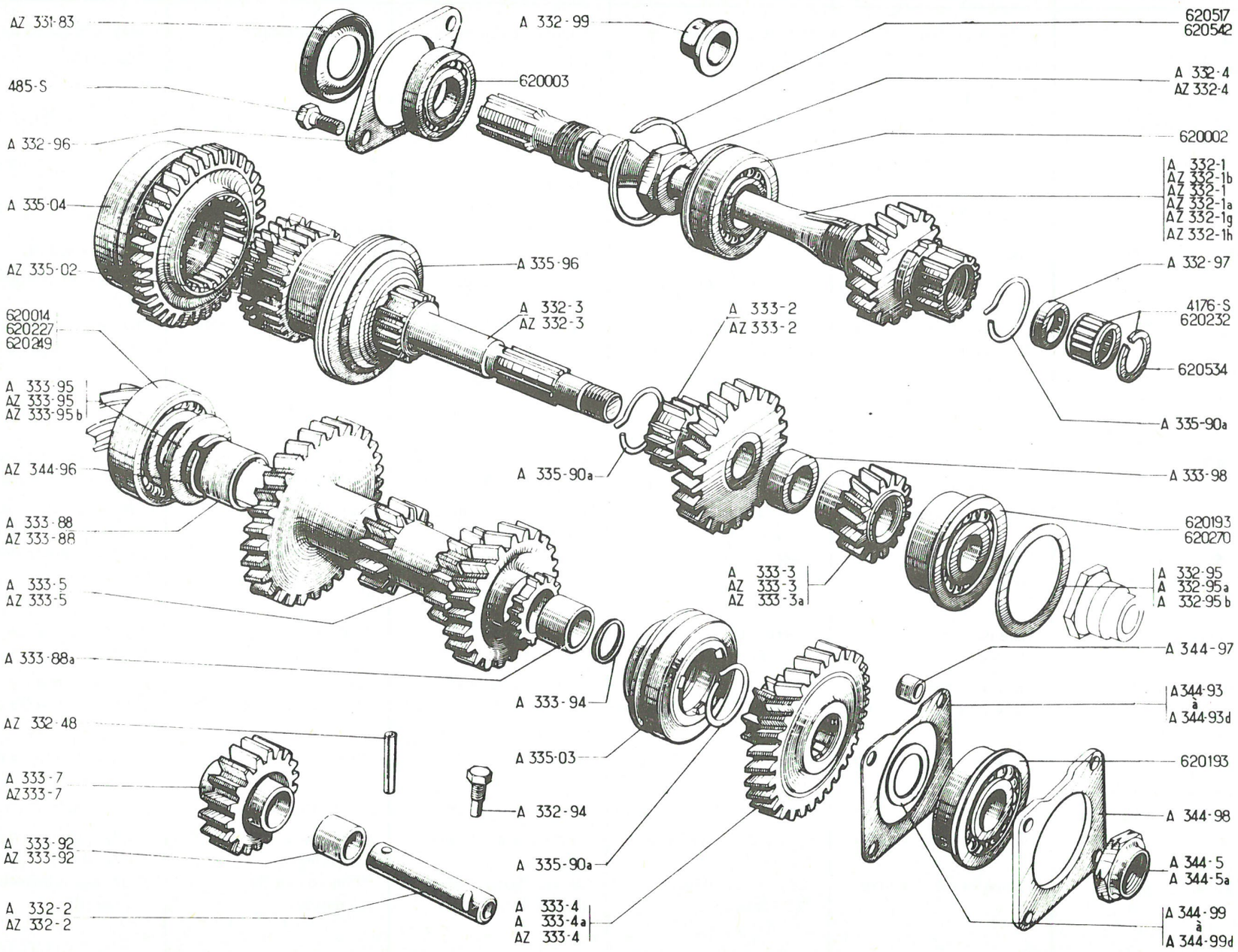
AZ 331-83
485-S
A 332-96
A 335-04
AZ 335-02
620014
620227
620249
A 333-95
AZ 333-95
AZ 333-95b
AZ 344-96
A 333-88
AZ 333-88
A 333-5
AZ 333-5
A 333-88a
AZ 332-48
A 333-7
AZ333-7
A 333-92
AZ 333-92
A 332-2
AZ 332-2
A 332-99
620003
A 335-96
A 332-3
AZ 332-3
A 335-90a
A 333-94
A 335-03
A 332-94
A 335-90a
A 333-4
A 333-4a
AZ 333-4
620517
620542
A 332-4
AZ 332-4
620002
A 332-1
AZ 332-1b
AZ 332-1
AZ 332-1a
AZ 332-1g
AZ 332-1h
A 332-97
4176-S
620232
620534
A 335-90a
A 333-2
AZ 333-2
A 333-98
620193
620270
A 333-3
AZ 333-3
AZ 333-3a
A 332-95
A 332-95a
A 332-95b
A 344-97
A344-93
à
A 344-93d
620193
A 344-98
A 344-5
A 344-5a
A 344-99
à
A 344-99d

No	K		BOITE DE VITESSES PIGNONS (Suite)	GETRIEBE ZAHNRÄDER (Forts.)	GEAR BOX PINIONS (Cont.)	CAJA DE CAMBIO PIÑONES (Cont.)	SCATOLA CAMBIO INGRANAGGI (Cont.)
A 333-88	1	24 x 26 x 18 → 3/63 ↦ 10/63	Bague avant	Vordere Laufbüchse	Front bush	Anillo delantero	Boccola anteriore
A 333-88 A	1	20 x 22 x 22	Bague arrière	Hintere Laufbüchse	Rear bush	Anillo trasero	Boccola posteriore
AZ 333-88	1	24 x 22 x 22 ↦ 3/63 → 10/63	Bague avant	Vordere Laufbüchse	Front bush	Anillo delantero	Boccola anteriore
A 333-92	2	12 x 17 x 12 RMP 1°	Bague	Laufbüchse	Bush	Anillo	Boccola
AZ 333-92	1	12 x 14 x 24 ↦ 9/64 2°	"	"	"	"	"
A 333-94	1	20 x 27 x 2, 5 → 2/53	Rondelle	Scheibe	Washer	Arandela	Rondella
A 333-95	1	25 x 43 x 4 → 3/63 ↦ 10/63 → 7/67	"	"	"	"	"
AZ 333-95	1	25 x 43 x 4, 5 ↦ 3/63 → 10/63	"	"	"	"	"
AZ 333-95 B	1	25 x 43 x 2, 4 ↦ 7/67	"	"	"	"	"
A 333-98	1	20 x 28 x 12, 4	Entretoise	Abstandsbüchse	Distance bush	Separador	Distanziale
AZ 335-02	1		Baladeur de 2° et 3°	Schiebemuffe für 2. u. 3. Gang	Sliding sleeve for 2nd 3rd	Piñon movil de 2° y 3°	Scorrevole di 2° e 3°
A 335-03	1		Baladeur de 4°	Schiebemuffe für 4. Gang	Sliding sleeve for 4th	Piñon movil de 4°	Scorrevole della 4°
A 335-04	1		Baladeur de 1° et marche AR	Schiebemuffe für 1. und RW-Gang	Sliding sleeve for 1st speed and reverse	Piñon movil de 1° y marcha AR	Scorrevole della 1° e R. M.
A 335-90 A	3		Segment de ralenti	Synchronsperring	Synchronising circlip	Segmento freno ralenti	Segmento freno
A 335-96	1		Collerette de 2° et 3°	Mitnehmerrad für 2. und 3. Gang	Sliding ring for 2nd-	Collarin de 2° y 3°	Collarino di 2° e 3°
A 344-5	1	H, 16 x 150 → 11/54 NFP	Ecrou crénelé	Kronenmutter	Nut, castellated	Tuerca almenada	Dado a corona
A 344-5 A	1	H, 20 x 150 ↦ 11/54	"	"	"	"	"
A 344-93	?	e 0, 05 ↦ 4/54	Cale de réglage	Beilegscheibe	Shim for adjustment	Cala de reglaje	Spessore di regolazione
A 344-93 A	?	e 0, 1 ↦ 4/54	"	"	"	"	"
A 344-93 B	?	e 0, 2 ↦ 4/54	"	"	"	"	"
A 344-93 C	?	e 0, 5 ↦ 4/54	"	"	"	"	"
A 344-93 D	?	e 1 ↦ 4/54	"	"	"	"	"
AZ 344-96	1	23 x 29 x 2, 2 ↦ 3/63	Segment d'arrêt	Sicherungsring	Stop ring	Segmento de freno	Segmento d'arresto
A 344-97	4	7, 2 x 10, 5 x 3, 6	Entretoise sous bride	Abstandsbüchse unter Flansch	Distance piece under flange	Separador sobre brida	Distanziale sotto flangia
A 344-98	1	Ø 44, e 4	Bride de roulement	Befestigungsflansch f. Kugellager	Flange for bearing	Brida de rodamiento	Flangia del cuscinetto

127

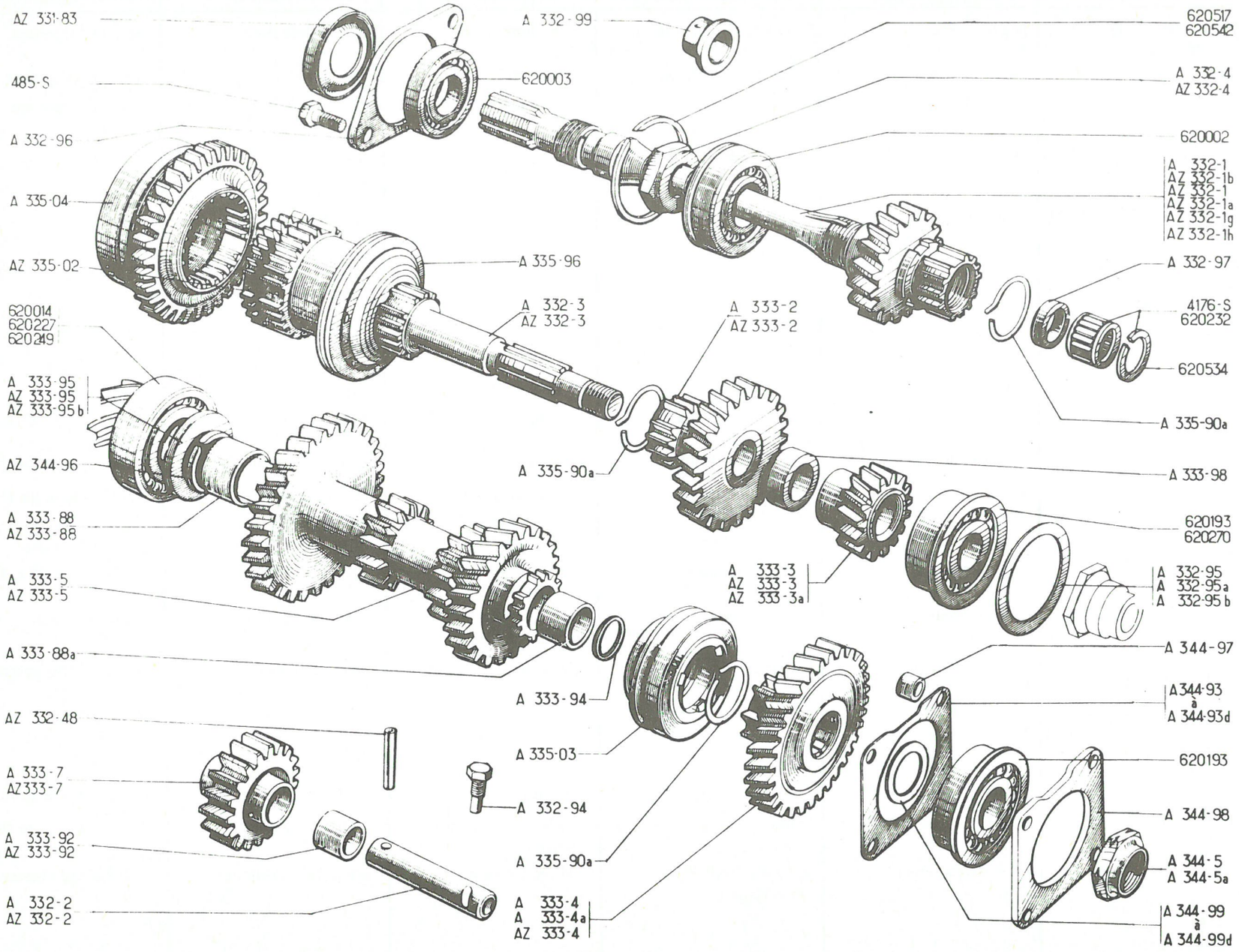
AZ 331-83
485-S
A 332-96
A 335-04
AZ 335-02
620014
620227
620249
A 333-95
AZ 333-95
AZ 333-95b
AZ 344-96
A 333-88
AZ 333-88
A 333-5
AZ 333-5
A 333-88a
AZ 332-48
A 333-7
AZ333-7
A 333-92
AZ 333-92
A 332-2
AZ 332-2
A 332-99
620003
A 335-96
A 332-3
AZ 332-3
A 333-2
AZ 333-2
A 335-90a
A 333-94
A 335-03
A 332-94
A 335-90a
A 333-4
A 333-4a
AZ 333-4
620517
620542
A 332-4
AZ 332-4
620002
A 332-1
AZ 332-1b
AZ 332-1
AZ 332-1a
AZ 332-1g
AZ 332-1h
A 332-97
4176-S
620232
620534
A 335-90a
A 333-98
620193
620270
A 333-3
AZ 333-3
AZ 333-3a
A 332-95
A 332-95a
A 332-95b
A 344-97
A344-93
à
A 344-93d
620193
A 344-98
A 344-5
A 344-5a
A 344-99
à
A 344-99d

No	K		BOITE DE VITESSES PIGNONS (Suite)	GETRIEBE ZAHNRÄDER (Forts.)	GEAR BOX PINIONS (Cont.)	CAJA DE CAMBIO PIÑONES (Cont.)	SCATOLA CAMBIO INGRANAGGI (Cont.)
A 344-99	?	20 x 32 x 0, 05 → 4/54	Rondelle de réglage	Beilegscheibe	Adjusting washer	Arandela de reglaje	Rondella di regolazione
A 344-99 A	?	20 x 32 x 0, 10 → 4/54	"	"	"	"	"
A 344-99 B	?	20 x 32 x 0, 20 → 4/54	"	"	"	"	"
A 344-99 C	?	20 x 32 x 0, 50 → 4/54	"	"	"	"	"
A 344-99 D	?	20 x 32 x 1 → 4/54	"	"	"	"	"
485-S	2	TH, 7 x 20	Vis de bride	Flanschbefestigungsschr.	Screw for flange	Tornillo de la brida	Vite per flangia
4.176-S	1	→ 11/64 RP. 620.232, dec: 1-620.534	Cartouche d'aiguilles avec segment	Nadellager m. Sicherungsring	Needle bearing with circlip	Cartucho de agujas con segmentos	Gabbia a rulli con segmento
620.002	1	25 x 52 x 15	Roulement AR	Hinteres Kugellager	Rear bearing	Rodamiento trasero	Cuscinetto posteriore
620.003	1	20 x 42 x 8, A-AU-AZ AZU → 5/68	Roulement AV (embrayage normal)	Vorderes Kugellager (Normalkupplung)	Front bearing (normal clutch)	Rodamiento delantero (embrague normal)	Cuscinetto anteriore (frizione normale)
620.014	1	25 x 52 x 18 → 3/63	Roulement à billes AV de pignon	Vorderes Kugellager für Kegelrad	Front bearing for pinion	Rodamiento a bolas delantero del piñon ataque	Cuscinetto a sfere ant. del pignone conico
620.193	1	20 x 52 x 22, 2	Roulement AR de pignon	Hinteres Kugellager für Kegelrad. Hinteres Kugellager für Welle	Rear bearing for pinion	Rodamiento trasero piñon	Cuscinetto post. pignone
	1	→ 10/66	Roulement AR d'arbre		Rear bearing for shaft	Rodamiento trasero del arbol	Cuscinetto posteriore albero
620.227	1	25 x 52 x 18 ↦ 3/63 → 10/63	Roulement à rouleaux AV de pignon	Vorderes Rollenlager f. Kegelrad	Front bearing for pinion	Rodamiento a rodillos del. del piñon de ataque	Cuscinetto a rulli ant. del pignone conico
620.232	1	15 x 20 x 19, 5 ↦ 11/64	Cage à aiguilles	Nadellager-Käfig	Needle bearing	Caja de agujas	Gabbia a rulli
620.249	1	25 x 52 x 16 ↦ 10/63	Roulement à rouleaux AV de pignon	Vorderes Rollenlager für Kegelrad	Front bearing for pinion	Rodamiento a rodillos del. del piñon de ataque	Cuscinetto a rulli ant. del pignone conico
620.270	1	20 x 52 x 55 x 15 ↦ 10/66	Roulement AR d'arbre	Hinteres Kugellager für Welle	Rear bearing for shaft	Rodamiento tras. del arbol.	Cuscinetto post. albero
620.517	1	49 x 57, 5 x 1, 1 → 4/66	Segment d'arrêt	Sicherungsring	Stop ring	Segmento de freno	Segmento d'arresto
620.534	1	ϕ^{1o} ext. 23 ↦ 11/64	"	"	"	"	"
620.542	1	49 x 55, 5 x 1, 35 ↦ 9/64 2°	"	"	"	"	"

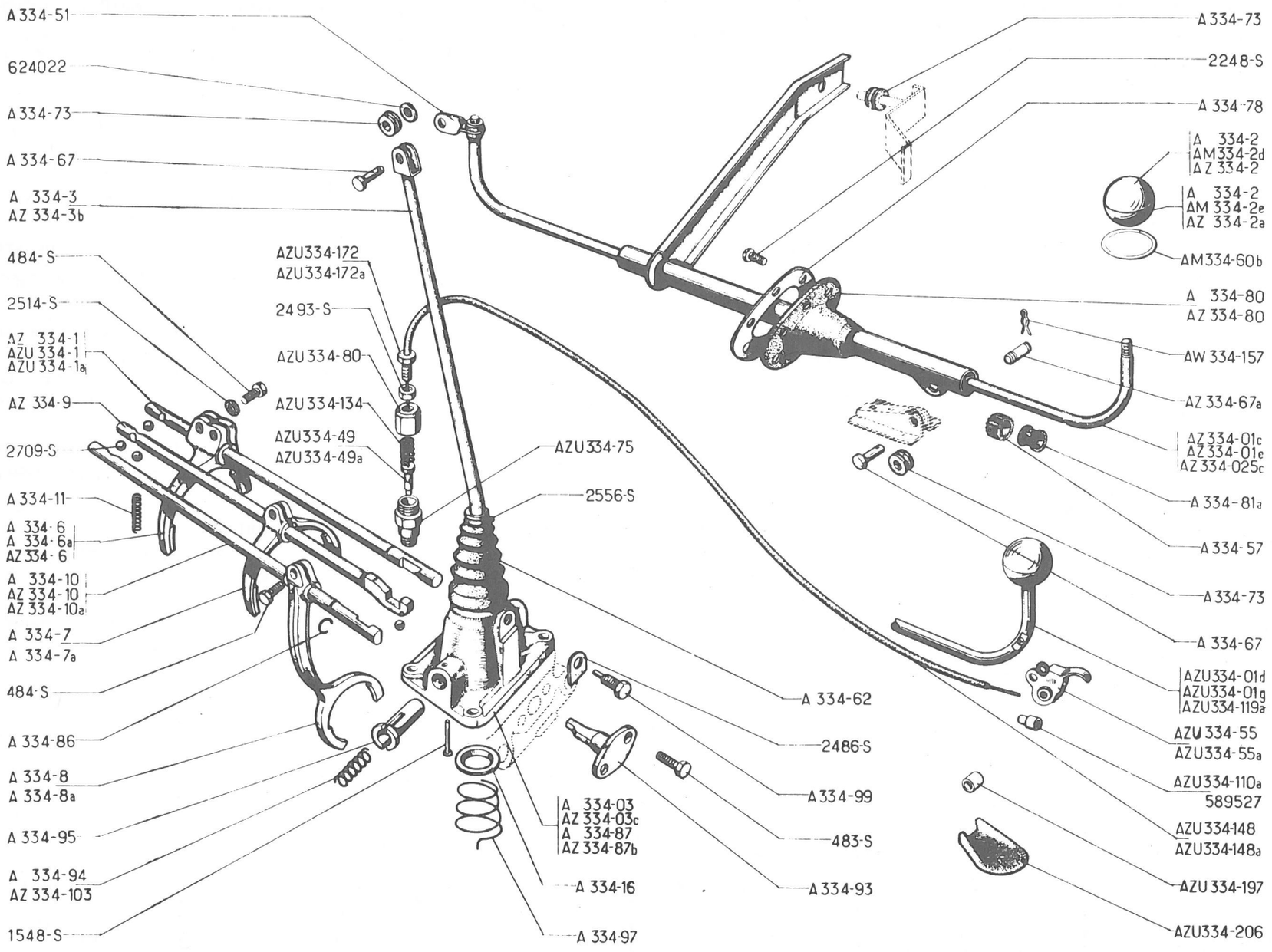
A 334-51
624022
A 334-73
A 334-67
A 334-3
AZ 334-3b
484-S
2514-S
AZ 334-1
AZU 334-1
AZU 334-1a
AZ 334-9
2709-S
A 334-11
A 334-6
A 334-6a
AZ 334-6
A 334-10
AZ 334-10
AZ 334-10a
A 334-7
A 334-7a
484-S
A 334-86
A 334-8
A 334-8a
A 334-95
A 334-94
AZ 334-103
1548-S
AZU334-172
AZU334-172a
2493-S
AZU 334-80
AZU 334-134
AZU334-49
AZU334-49a
AZU334-75
2556-S
A 334-62
2486-S
A 334-99
483-S
A 334-93
A 334-03
AZ 334-03c
A 334-87
AZ 334-87b
A 334-16
A 334-97
A 334-73
2248-S
A 334-78
A 334-2
AM334-2d
AZ 334-2
A 334-2
AM 334-2e
AZ 334-2a
AM334-60b
A 334-80
AZ 334-80
AW 334-157
AZ 334-67a
AZ 334-01c
AZ 334-01e
AZ 334-025c
A 334-81a
A 334-57
A 334-73
A 334-67
AZU334-01d
AZU334-01g
AZU334-119a
AZU 334-55
AZU334-55a
AZU334-110a
589527
AZU334-148
AZU334-148a
AZU 334-197
AZU334-206

No	K		COMMANDE D. VITESSES	SCHALTGESTÄNGE	GEAR BOX CONTROL	MANDO D. VELOCIDADES	COMANDO CAM. MARCE
AZ 334-01 C	1	⇥| 7/66 D à G	Commande sur tablier avec bras de débattement	Schaltgestänge am Spritzblech (mit Stützarm)	Control unit on dashbord with hop arm	Mando sobre tablero con brazo de sujección	Comandosulla paratia con braccio di battuta
AZ 334-01 E	1	↦ 7/66 - D à G - D à D	Commande sur tablier sans bras de débattement	Schaltgestänge am Spritzblech (ohne Stützarm)	Control unit on dashbord without hop arm	Mando sobre tablero sin brazo de sujección	Comando sulla paratia senza braccio di battuta
A 334-03	1	⇥| 6/65	Support complet avec levier (pour B.V avec doigt A 334-93)	Schaltdom mit Schalthebel (f. Getriebe m. Führungsdaumen A 334-93)	Gear change tower, with lever (for Gear box with finger A 334-93)	Soporte completo con leva (para caja cambio con dedo A 334-93)	Supporto completo con leva (per S.C. con nasello A 334-93)
AZ 334-03 C	1	↦ 6/65	Support complet avec levier (pour B.V sans doigt A 334-93)	Schaltdom mit Schalthebel (f. Getriebe ohne Führungsdaumen A 334-93)	Gear change tower, with lever (for Gear box without finger A 334-93)	Soporte completo con leva (para caja cambio sin dedo A 334-93)	Supporto completo con leva (per S.C senza nasello A 334-93)
AZ 334-025 C	1	⇥| 7/66 D à D	Commande sur tablier avec bras de débattement	Schaltgestänge am Spritzblech (mit Stützarm)	Control unit on dashboard with hop arm	Mando sobre tablero con brazo de sujección	Comando sulla paratia con braccio di battuta
AZ 334-1	1		Axe de fourchette de 1e (4 crans)	Achse f. Schaltgebel für 1. Gang (4 Sperrkerben)	Fork shaft for 1st speed (4 notches)	Eje de horquilla de 1a (4 muescas)	Asta per forcella della 1o (4 tacche)
A 334-2	1	⇥| 7/66 RP. AZ 334-2 deo: 1-AZ 334-2 A	Boule de commande	Schaltknopf	Control knob	Bola de mando	Pomello del comando
AM 334-2 D	1	Sup, AZ AM ↦ 4/67	Demi-boule (noire)	Knopf-Hälfte (schwarz)	Half-knob (black)	Media-bola (negra)	Semipomello (nero)
AM 334-2 E	1	Inf., AZ AM ↦ 4/67	"	"	"	"	"
AZ 334-2	1	Sup., ↦ 7/66	Demi-boule (grise)	Knopf-Hälfte (grau)	Half-knob (grey)	Media-bola (gris)	Semipomello (grigio)
AZ 334-2 A	1	Inf., ↦ 7/66	"	"	"	"	"
A 334-3	1	⇥| 6/65	Levier vertical	Schalthebel	Vertical lever	Leva vertical	Leva verticale
AZ 334-3 B	1	↦ 6/65	"	"	"	"	"
A 334-6	1	⇥| 7/53 RP. A 334-6 A deo: 1-A 331-4 A	Fourchette de 1o (2 vis)	Schaltgabel f. 1. Gang (2 Schrauben)	Fork for 1st speed (2 screws)	Horquilla de 1o (2 tornillos)	Forcella della 1o (2 viti)
A 334-6 A	1	↦ 7/53 ⇥| 7/67	Fourchette de 1o (2 vis)	Schaltgabel f. 1. Gang (2 Schrauben)	Fork for 1st speed (2 screws)	Horquilla de 1o (2 tornillos)	Forcella della 1o (2 viti)
AZ 334-6	1	↦ 7/67	Fourchette de 1o (1 vis)	Schaltgabel f. 1. Gang (1 Schraube)	Fork for 1st speed (1 screw)	Horquilla de 1o (1 tornillo)	Forcella della 1o (1 vite)
A 334-7	1	⇥| 7/53 RP. A 334-7 A deo: 1-A 331-4 A	Fourchette de 2o	Schaltgabel für 2. Gang	Fork for 2nd speed	Horquilla de 2o	Forcella della 2o
A 334-7 A	1	↦ 7/53	"	"	"	"	"
A 334-8	1	⇥| 7/53. RP A 334-8 A deo: 1-A 331-4 A	Fourchette de 4o	Schaltgabel für 4. Gang	Fork for 4th speed	Horquilla de 4o	Forcella della 4o
A 334-8 A	1	↦ 7/53	"	"	"	"	"

131

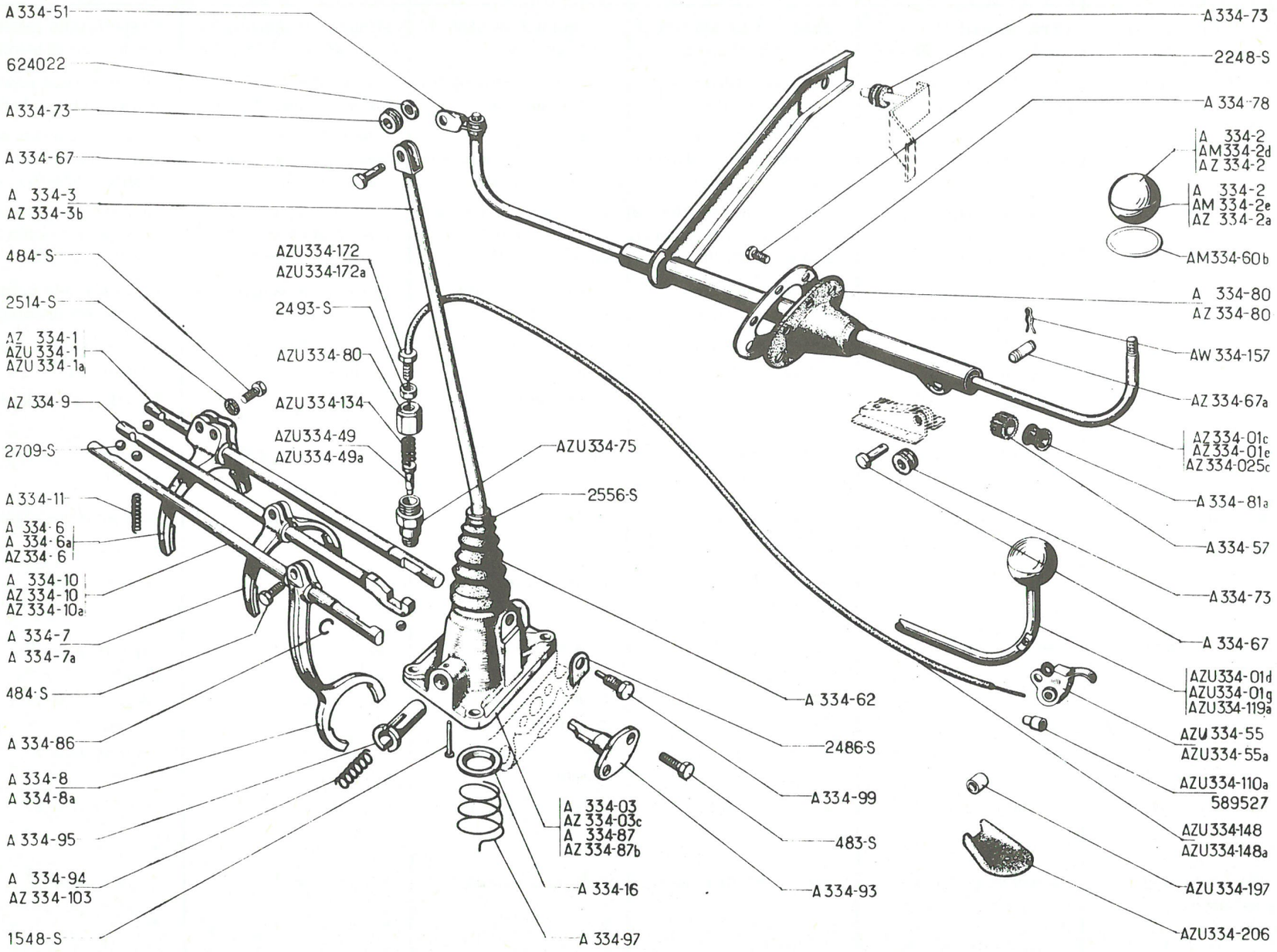
A 334-51
624022
A 334-73
A 334-67
A 334-3
AZ 334-3b
484-S
2514-S
AZ 334-1
AZU 334-1
AZU 334-1a
AZ 334-9
2709-S
A 334-11
A 334-6
A 334-6a
AZ 334-6
A 334-10
AZ 334-10
AZ 334-10a
A 334-7
A 334-7a
484-S
A 334-86
A 334-8
A 334-8a
A 334-95
A 334-94
AZ 334-103
1548-S
AZU334-172
AZU334-172a
2493-S
AZU 334-80
AZU 334-134
AZU334-49
AZU334-49a
AZU334-75
2556-S
A 334-62
2486-S
A 334-99
483-S
A 334-93
A 334-03
AZ 334-03c
A 334-87
AZ 334-87b
A 334-16
A 334-97
A 334-73
2248-S
A 334-78
A 334-2
AM334-2d
AZ 334-2
A 334-2
AM 334-2e
AZ 334-2a
AM334-60b
A 334-80
AZ 334-80
AW 334-157
AZ 334-67a
AZ334-01c
AZ334-01e
AZ334-025c
A 334-81a
A 334-57
A 334-73
A 334-67
AZU334-01d
AZU334-01g
AZU334-119a
AZU 334-55
AZU334-55a
AZU334-110a
589527
AZU334-148
AZU334-148a
AZU334-197
AZU334-206

No	K		COMMANDE DES VITESSES (Suite.)	SCHALTGESTÄNGE (Forts.)	GEAR BOX CONTROL (Cont.)	MANDO DE VELOCIDADES (Cont.)	COMANDO CAMBIO MARCE (Cont.)
AZ 334-9	1	↦ 5/66	Axe de fourchette de 2° (6 crans)	Achse für Schaltgabel für 2. Gang (6 Sperrkerben)	Fork shaft for 2nd speed (6 notches)	Eje de horquilla de 2° (6 muescas)	Asta forcella della 2° (6 tache)
A 334-10	1	⇥ 6/65	" 4° (3 crans)	" 4. Gang (3 Sperrkerben)	" 4th (3 notches)	" 4° (3 muescas)	" 4° (3 tache)
AZ 334-10	1	↦ 6/65 ⇥ 5/66	Axe de fourchette de 4° (3 crans)	Achse für Schaltgabel für 4. Gang (3 Sperrkerben)	Fork shaft for 4th speed (3 notches)	Eje de horquilla de 4° (3 muescas)	Asta forcella della 4° (3 tache)
AZ 334-10 A	1	↦ 5/66	" "	"	"	"	"
A 334-11	4	4,3 x 6,5 x 29	Ressort de bille	Anpressfeder f. Verriegelungskugel	Ball spring	Muelle de bola	Molla per sfera
A 334-16	1	ø ext. 34, h 5	Cuvette	Federteller	Cup	Cubeta	Scodellino
A 334-51	1		Billette	Verbindungslasche	Lug	Bieleta	Bieletta
A 334-57	2	13,7 x 20 x 12	Bague de caoutchouc	Gummibüchse	Rubber bush	Anillo caucho	Boccola di gomma
AM 334-60 B	1	AZ, AM ↦ 4/67	Jonc chromé de boule	Zierring für Schaltknopf	Knob ring (chromium plated)	Junquillo cromado de bola	Ghiera cromata del pomello
A 334-62	1		Cache-poussière caoutch.	Gummidichtstulpen	Dust cover, rubber	Guardapolvo caucho	Parapolvere di gomma
A 334-67	2	ø 6, L 20, ⇥ 5/66 ↦ 5/66	Axe de la commande	Lagerbolzen für Schaltgestänge	Control spindle	Eje de articulación	Perno del comando
AZ 334-67 A	1	ø 6, L 22 ↦ 5/66	Axe de la commande	Lagerbolzen für Schaltgestänge	Control spindle	Eje de articulación	Perno del comando
A 334-73	4	6 x 16 x 12,5	Bague de caoutchouc	Elastische Laufbüchse	Rubber bush	Anillo caucho	Boccola di gomma
A 334-78	1	⇥ 7/66	Bride de joint	Dichtungsflansch	Flange for joint	Brida de junta	Flangia per guarnizione
A 334-80	1	⇥ 7/66	Joint de levier	Dichtung f. Schaltgest.	Joint for lever	Junta de leva	Guarnizione per leva
AZ 334-80	1	↦ 7/66	"	"	"	"	"
A 334-81 A	2	12 x 14 x 18 x 14,2 ↦ 3/64	Coussinet "Rilsan"	Rilsan-Lagerbüchse	Bearing bush, "Rilsan"	Casquillo "Rilsan"	Boccola "Rilsan"
A 334-86	2	10 x 12 x 1	Jonc d'axe	Sicherungsdraht	Circlip for shaft	Junta de eje	Arresta per asta
A 334-87	1	⇥ 6/65	Support de levier vertical	Schaltdom	Bracket for lever	Soporte de leva vertical	Supporto per leva verticale
AZ 334-87 B	1	↦ 6/65	"	"	"	"	"
A 334-93	1	⇥ 6/65	Doigt de guidage	Führungsdaumen	Guide finger	Dedo de guia	Nasello di guida
A 334-94	2	9 x 11 x 32 ⇥ 6/65	Ressort de piston	Kolbenfeder	Spring for plunger	Muelle del pistón	Molla del pistoncino
	1	↦ 6/65					
A 334-95	1		Piston épaulé	Druckkolben m. Schulter	Plunger, shouldered	Pistón de leva	Pistoncino con spallamento
A 334-97	1	25 x 39 x 29	Ressort conique	Konische Feder	Conical spring	Muelle conico	Molla conica

133

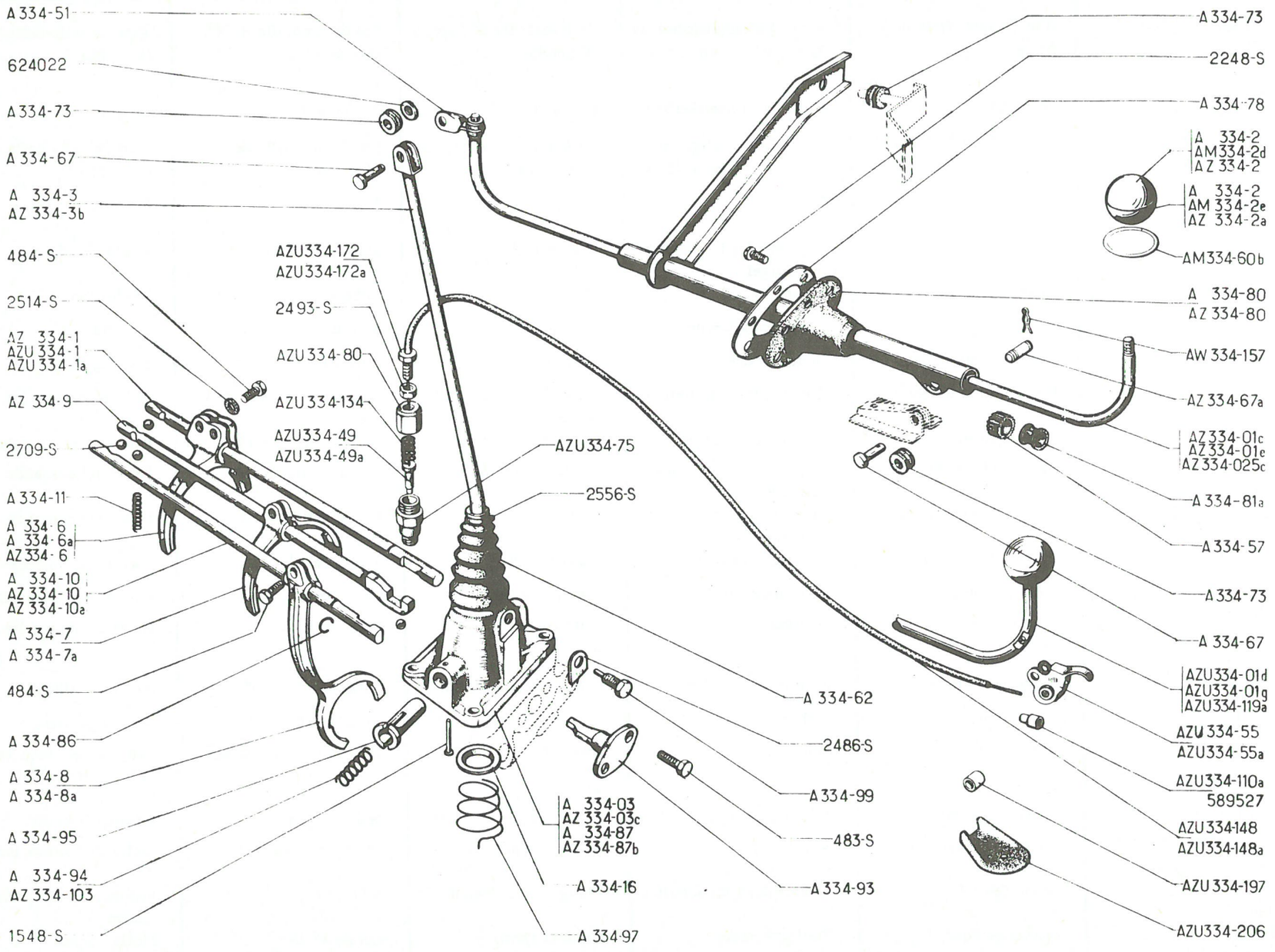
A 334-51
624022
A 334-73
A 334-67
A 334-3
AZ 334-3b
484-S
2514-S
AZ 334-1
AZU 334-1
AZU 334-1a
AZ 334-9
2709-S
A 334-11
A 334-6
A 334-6a
AZ 334-6
A 334-10
AZ 334-10
AZ 334-10a
A 334-7
A 334-7a
484-S
A 334-86
A 334-8
A 334-8a
A 334-95
A 334-94
AZ 334-103
1548-S
AZU334-172
AZU334-172a
2493-S
AZU 334-80
AZU 334-134
AZU334-49
AZU334-49a
AZU334-75
2556-S
A 334-62
2486-S
A 334-99
483-S
A 334-93
A 334-03
AZ 334-03c
A 334-87
AZ 334-87b
A 334-16
A 334-97
A 334-73
2248-S
A 334-78
A 334-2
AM334-2d
AZ 334-2
A 334-2
AM 334-2e
AZ 334-2a
AM334-60b
A 334-80
AZ 334-80
AW 334-157
AZ 334-67a
AZ 334-01c
AZ 334-01e
AZ 334-025c
A 334-81a
A 334-57
A 334-73
A 334-67
AZU334-01d
AZU334-01g
AZU334-119a
AZU 334-55
AZU334-55a
AZU334-110a
589527
AZU334-148
AZU334-148a
AZU 334-197
AZU334-206

No		K		COMMANDE DE VITESSES (Suite)	SCHALTGESTÄNGE (Forts.)	GEAR BOX CONTROL (Cont.)	MANDO DE VELOCIDADES (Cont.)	COMANDO CAMBIO MARCE (Cont.)
A	334-99	1	TH, 7 x 18	Vis à téton	Schraube mit Zapfen	Screw with dowel point	Tornillo con guia	Vite con guida
AZ	334-103	1	9 x 11, 5 ↦ 6/65	Ressort de piston	Kolbenfeder	Lever spring	Muelle del pistón	Molla del pistone
AW	334-157	2	↦ 5/66	Pincette d'axe	Klammer f. Lagerbolzen	Clamp for spindle	Pinza de eje	Moletta del perno
	483-S	2	TH, 7 x 15 ⇥ 6/65	Vis du doigt de guidage	Schraube f. Führungsdaumen	Screw for guide finger	Tornillo del dedo guida	Vite del nasello di guida
	484-S	4 3	TH, 7 x 17 ⇥ 7/67 ↦ 7/67	Vis de fourchette	Schraube z. Befestigung d. Schaltgabel	Screw for fork	Tornillo de horquilla	Vite per forcella
	1.548-S	1	TF, 3 x 24	Rivet de ressort	Niet zur Federhalterung	Rivet for spring	Remache del muelle	Rivetto per molla
	2.248-S	6	TR, 5 x 7, 5 ⇥ 7/66	Vis de bride	Schraube zur Flanschbefestigung	Screw for flange	Tornillo de la brida	Vite per flangia
	2.486-S	1	ø 7, 5, L 17, 5, ℓ 16	Arrêtoir	Sicherungsblech	Lockplate	Freno	Arresto
	2.514-S	4	Cr. 7, 3 x 12	Rondelle	Scheibe	Washer	Arandela	Rondella
	2.556-S	1	L 160	Collier	Schlauchbinder	Clip	Collarin	Fascetta
	2.709-S	6	ø 7	Bille d'axe de fourchette	Kugel zur Gangverriegel.	Ball for fork shaft	Bola de eje de horquilla	Sfera dell'asta forcella
	624.022	2	6, 5 x 14 ↦ 5/65	Rondelle élastique	Federscheibe	Washer, expansible	Arandela elástica	Rondella elastica

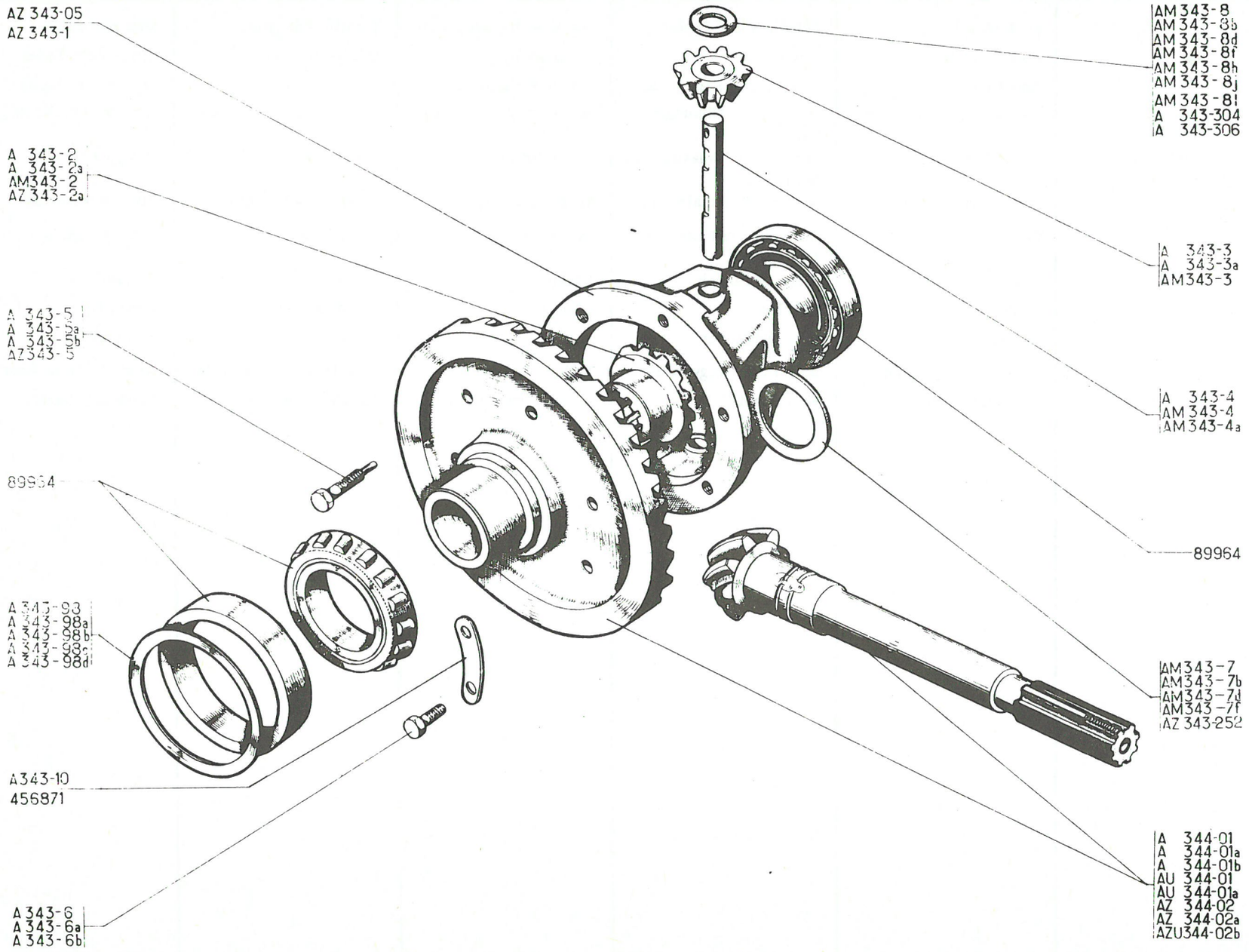
AZ 343-05
AZ 343-1
A 343-2
A 343-2a
AM343-2
AZ 343-2a
A 343-5
A 343-5a
A 343-5b
AZ343-5
89964
A 343-93
A 343-98a
A 343-98b
A 343-98c
A 343-98d
A343-10
456871
A 343-6
A 343-6a
A 343-6b
AM 343-8
AM 343-8b
AM 343-8d
AM 343-8f
AM 343-8h
AM 343-8j
AM 343-8l
A 343-304
A 343-306
A 343-3
A 343-3a
AM343-3
A 343-4
AM 343-4
AM 343-4a
89964
AM343-7
AM343-7b
AM343-7d
AM343-7f
AZ 343-252
A 344-01
A 344-01a
A 344-01b
AU 344-01
AU 344-01a
AZ 344-02
AZ 344-02a
AZU344-02b

No	K		BOITE DE VITESSES DIFFERENTIEL	GETRIEBE DIFFERENTIAL	GEAR BOX DIFFERENTIAL	CAJA DE VELOCIDADES DIFERENCIAL	SCATOLA CAMBIO DIFFERENZIALE
AZ 343-05	1	↦ 3/63 RMP →| 3/63 →| 1/60, deo: 5-A 343-6 B	Boitier complet, monté avec satellites, planétaires et vis à téton	Getriebe, komplett, mit Satelliten- u. Planetenrädern u. Zapfenschraube	Differential casing assy (with satellites, planet wheels and screw)	Caja completa, montada con satélites, planetarios y tornillos guia.	Scatola completa, montata con satelliti, planetari e viti con guida
AZ 343-1	1	↦ 3/63	Boitier nu	Gehäuse, ohne Ausrüstung	Differential casing, only	Caja desnuda	Scatola nuda
A 343-2	2	→| 7/52 RP. AZ 343-05	Roue planétaire	Planetenrad	Planet wheel	Rueda planetario	Planetario
A 343-2 A	2	↦ 7/52 ↦ 3/63 RP: AZ 343-05	"	"	"	"	"
AM 343-2	2	↦ 3/63	Roue planétaire (8 cannelures) pour transmissions à cardan.	Planetenrad, (8 Keilnuten) für Kardan-Gelenkwellen	Planet wheel (8 splines) for cardan-shafts	Rueda planetario (8 estrias) para transmisión a cardans.	Planetario (8 scanalature) per trasmissioni a cardano
AZ 343-2 A	2	↦ 9/65	Roue planétaire (20 cannelures) pour transmissions à billes	Planetenrad, (20 Keilnuten) für homokinetische Kugelgelenkwellen	Planet wheel (20 splines) for driveshafts with balls	Rueda planetario (20 estrias) para transmisión a bolas	Planetario (20 scanalature) per trasmissioni a sfere
A 343-3	2	→| 7/52. RP AZ 343-05	Pignon satellite	Satellitenrad	Satellite pinion	Piñon satélite	Satellite
A 343-3 A	2	↦ 7/52 →| 3/63 RP AZ 343-05	"	"	"	"	"
AM 343-3	2	↦ 3/63	"	"	"	"	"
A 343-4	1	ø 12 →| 3/63	Axe de satellites	Achse für Satellitenräder	Spindle for satellites	Eje de satélites	Perno del satelliti
AM 343-4	1	ø 13 ↦ 3/63 →| 7/65 RMP, AM 343-4 A, deo: 1-AZ 343-5	"	"	"	"	"
AM 343-4 A	1	ø 13 ↦ 7/65	Axe de satellites	Achse für Satellitenräder	Spindle for satellites	Eje de satélites	Perno del satelliti
A 343-5	1	TH, 7 x 100 →| 6/50 NFP	Vis à téton	Schraube mit Zapfen	Screw with dowel	Tornillo con guia	Vite con guia
A 343-5 A	1	TH, 10 x 150, L 35 ↦ 6/50 →| 1/60	"	"	"	"	"
A 343-5 B	1	TH, 10 x 125 L 35 ↦ 1/60 →| 7/65	"	"	"	"	"
AZ 343-5	1	TH, 10 x 125, L 28 ↦ 7/65	"	"	"	"	"
A 343-6	5	TH, 7 x 100, →| 6/50 NFP	Vis	Schraube	Screw	Tornillo	Vite
A 343-6 A	5	TH, 10 x 150 ↦ 6/50 →| 1/60	"	"	"	"	"
A 343-6 B	5	TH, 10 x 125 ↦ 1/60	"	"	"	"	"
AM 343-7	?	28 x 52, e 1,35 ↦ 3/63	Rondelle de planétaire	Beilegscheibe f. Planetenrad	Washer for planet wheel	Arandela de planetario	Rondella del planetario
AM 343-7 B	?	28 x 52, e 1,47 ↦ 3/63	"	"	"	"	"
AM 343-7 D	?	28 x 52, e 1,59 ↦ 3/63	"	"	"	"	"
AM 343-7 F	?	28 x 52, e 1,71 ↦ 3/63	"	"	"	"	"

137

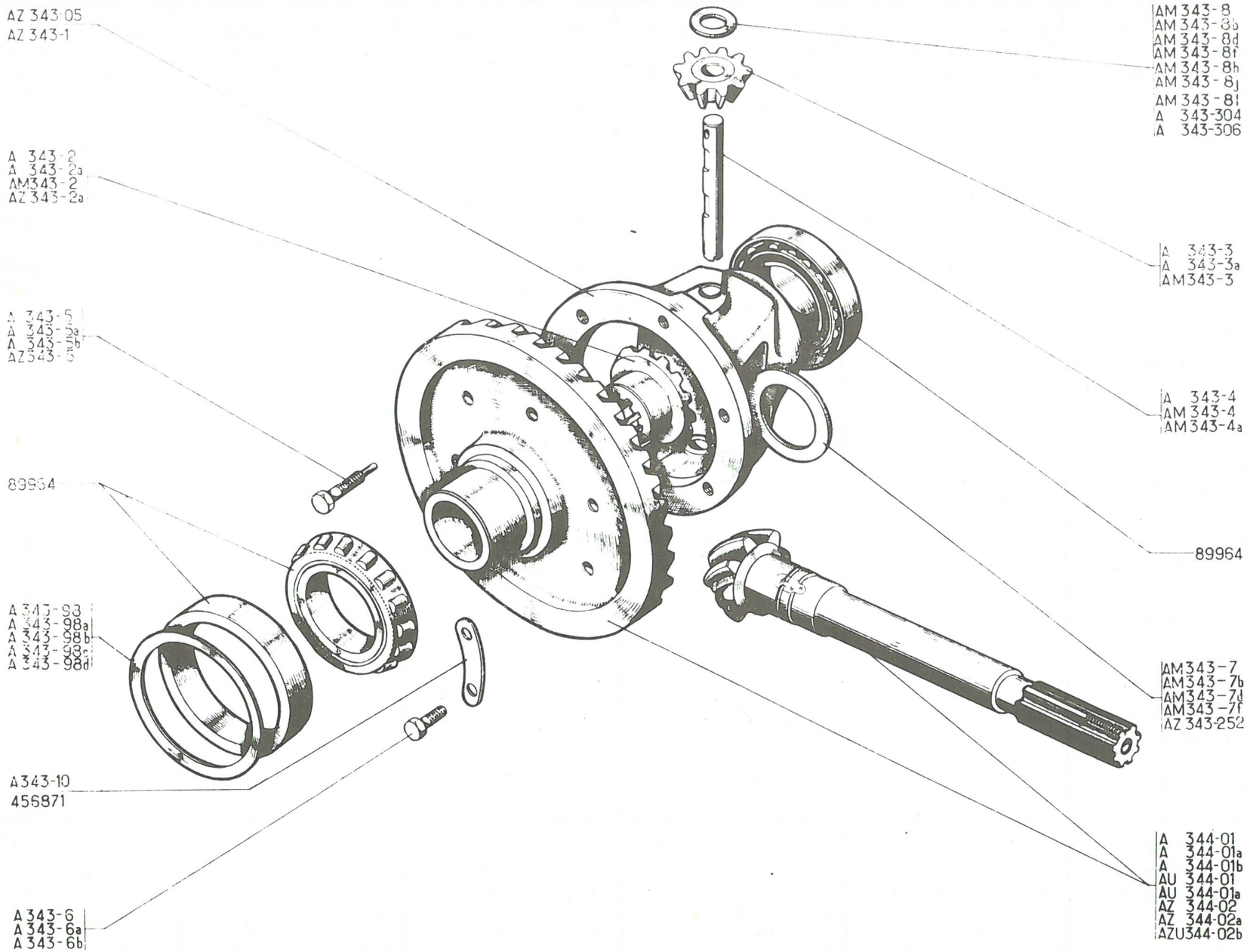
AZ 343-05
AZ 343-1
A 343-2
A 343-2a
AM343-2
AZ 343-2a
A 343-5
A 343-5a
A 343-5b
AZ343-5
89964
A 343-93
A 343-98a
A 343-98b
A 343-98c
A 343-98d
A343-10
456871
A 343-6
A 343-6a
A 343-6b
AM 343-8
AM 343-8b
AM 343-8d
AM 343-8f
AM 343-8h
AM 343-8j
AM 343-8l
A 343-304
A 343-306
A 343-3
A 343-3a
AM343-3
A 343-4
AM 343-4
AM 343-4a
89964
AM343-7
AM343-7b
AM343-7d
AM343-7f
AZ 343-252
A 344-01
A 344-01a
A 344-01b
AU 344-01
AU 344-01a
AZ 344-02
AZ 344-02a
AZU344-02b

No	K		BOITE DE VITESSES DIFFERENTIEL (Suite)	GETRIEBE DIFFERENTIAL (Forts.)	GEAR BOX DIFFERENTIAL (Cont.)	CAJA DE VELOCIDADES DIFERENC. (Cont)	SCATOLA CAMBIO DIFFERENZIALE (Cont.)
AM 343-8	?	13 x 28, e 1,47 ↦ 3/63	Rondelle de satellite	Beilegscheibe f. Satellitenrad	Washer for satellite	Arandela de satélite	Rondelle del satellite
AM 343-8 B	?	13 x 28, e 1,61 ↦ 3/63	"	"	"	"	"
AM 343-8 D	?	13 x 28, e 1,75 ↦ 3/63	"	"	"	"	"
AM 343-8 F	?	13 x 28, e 1,89 ↦ 3/63	"	"	"	"	"
AM 343-8 H	?	13 x 28, e 2,03 ↦ 3/63	"	"	"	"	"
AM 343-8 J	?	13 x 28, e 2,17 ↦ 3/63	"	"	"	"	"
AM 343-8 L	?	13 x 28, e 2,31 ↦ 3/63	"	"	"	"	"
A 343-10	3	↦ 6/50 ⇥ 1/60	Arrêtoir double	Doppeltes Sicherungsblech	Lockplate, double	Freno doble	Arresto doppio
A 343-98	?	62 x 72, e 0,05	Rondelle de roulement	Beilegscheibe f. Rollenlager	Washer for bearing	Arandela de rodamiento	Rondella del cuscinetto
A 343-98 A	?	62 x 72, e 0,10	"	"	"	"	"
A 343-98 B	?	62 x 72, e 0,20	"	"	"	"	"
A 343-98 C	?	62 x 72, e 0,50	"	"	"	"	"
A 343-98 D	?	62 x 72, e 1	"	"	"	"	"
AZ 343-252	?	28 x 47, e 2 ⇥ 3/63	Rondelle (plastique) de planétaire	Scheibe (Plastik) für Planetenrad	Washer, plastic, for planet wheel	Arandela (plastico) de planetario	Rondella (plastica) del planetario
A 343-304	?	12 x 28, e 2,03 ⇥ 3/63	Rondelle de satellite	Scheibe für Satellitenrad	Washer for satellite	Arandela satélite	Rondella del satellite
A 343-306	?	12 x 28, e 2,17 ⇥ 3/63	"	"	"	"	"
A 344-01	1	⇥ 6/50 RP AZU 344-02 B deo: 1-AZ 343-05, 5-A 343-6 B, 1-AZ 344-96, 1-620.249	Couple conique 8 x 31, 6 trous ∅ 7	Kegelräderpaar 8 x 31 6 Bohrungen zu 7 ∅	Crown wheel and pinion 8 x 31, 6 holes ∅ 7	Grupo conico 8 x 31, 6 agujeros ∅ 7	Coppia conica 8 x 31 6 fori ∅ 7
A 344-01 A	1	↦ 6/50 ⇥ 11/54 RP. AZU 344-02B, deo:1-A 344-5A, 1-620.249, 1-AZ 344-96	Couple conique 8 x 31, 6 trous ∅ 10, pignon fileté à 16 x 150	Kegelräderpaar 8 x 31, 6 Bohrungen zu 10 ∅ Gewinde an Kegelradwelle 16 x 1,5	Crown wheel and pinion 8 x 31, 6 holes ∅, 7 pinion threaded 16 x 150	Grupo conico 8 x 31, 6 agujeros ∅ 10 piñon rosca 16 x 150	Coppia conica 8 x 31, 6 fori ∅ 10. Pignone filettato 16 x 150
A 344-01 B	1	↦ 11/54 ⇥ 3/63 RP. AZU 344-02B, deo:1-620.249, AZ 344-96	"	"	"	"	"
	1		fileté à 20 x 150	20 x 1,5	20 x 150	20 x 150	20 x 150
AU 344-01	1	RP. AU 344-01 A, deo: 1-A 344-5 A	Couple conique 7 x 31, pignon fileté à 16 x 150	Kegelräderpaar 7 x 31, Gewinde an Kegelradwelle 16 x 1,5	Crown wheel and pinion 7 x 31, pinion threaded 16 x 150	Grupo conico 7 x 31 piñon rosca 16 x 150	Coppia conica 7 x 31 pignone filettato 16 x 150
AU 344-01 A	1	AU	"	"	"	"	"
			20 x 150	20 x 1,5	20 x 150	20 x 150	20 x 150
AZ 344-02	1	AZ ↦ 3/63 ⇥ 10/63	Couple conique 8 x 29	Kegelräderpaar 8 x 29	Crown wheel an pinion 8 x 29	Grupo conico 8 x 29	Coppia conica 8 x 29
AZ 344-02A	1	AZ ↦ 10/63	"	"	"	"	"
AZU 344-02 B	1	AZU ↦ 3/63	" 8 x 31	" 8 x 31	" 8 x 31	" 8 x 31	" 8 x 31
89.964	2	35 x 72 x 17	Roulement à rouleaux	Rollenlager	Roller bearing	Rodamiento de rodillos	Cuscinetto a rulli
456.871	3	⇥ 6/50 NFP	Arrêtoir double	Doppeltes Sicherungsblech	Lockplate, double	Freno doble	Arresto doppio

139

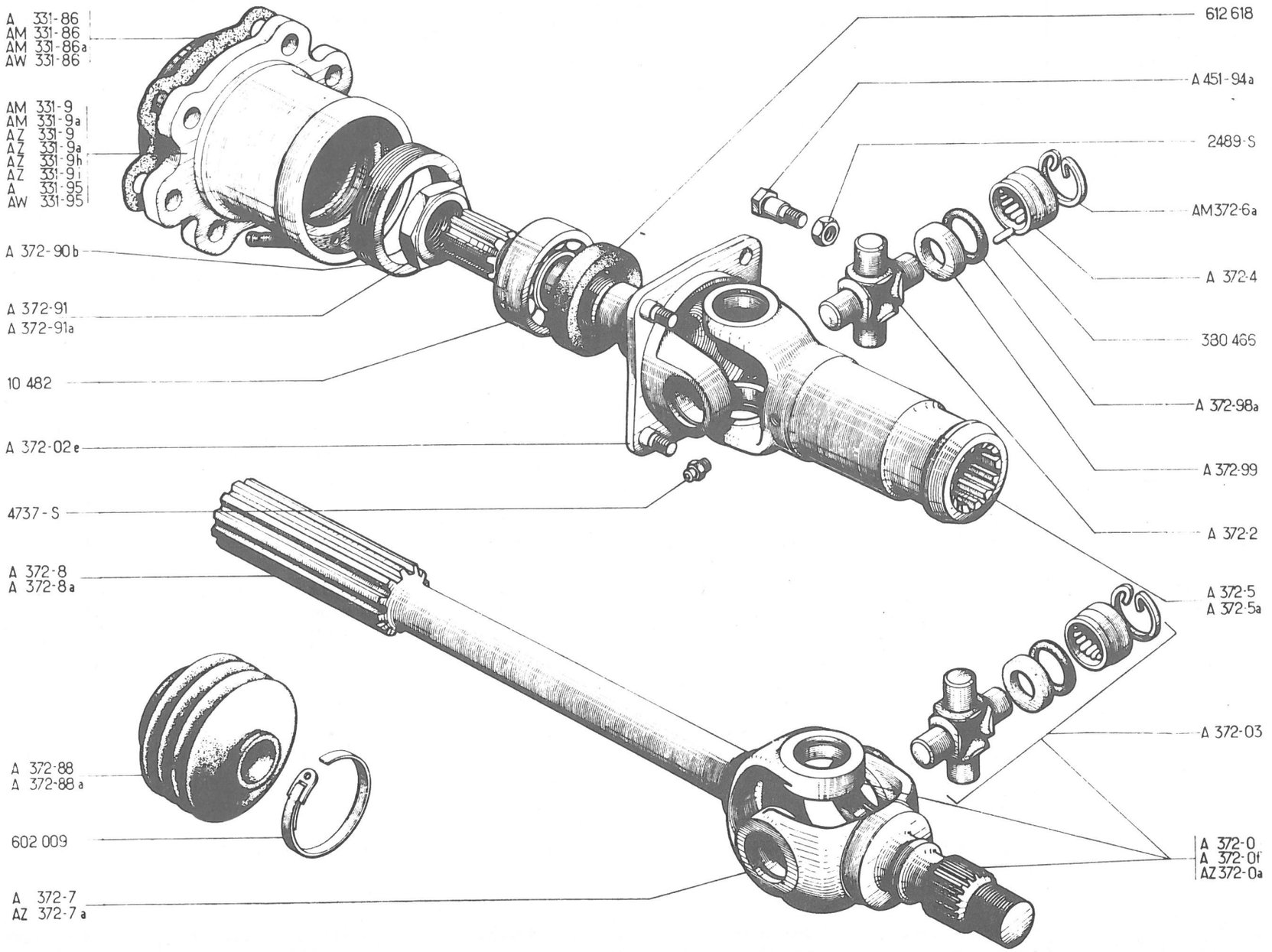
A 331-86
AM 331-86
AM 331-86a
AW 331-86
AM 331-9
AM 331-9a
AZ 331-9
AZ 331-9a
AZ 331-9h
AZ 331-9i
A 331-95
AW 331-95
A 372-90b
A 372-91
A 372-91a
10 482
A 372-02e
4737-S
A 372-8
A 372-8a
A 372-88
A 372-88a
602 009
A 372-7
AZ 372-7a
612 618
A 451-94a
2489-S
AM 372-6a
A 372-4
380 466
A 372-98a
A 372-99
A 372-2
A 372-5
A 372-5a
A 372-03
A 372-0
A 372-0f
AZ 372-0a

No	K		TRANSMISSIONS A CARDAN	KARDAN-GELENKWELLEN	CARDAN TYPE DRIVESHAFTS	TRANSMISION DE CARDAN	TRASMISSIONI A CARDANO
AZ 331-9	1	G ↦ 1/63 ⇥ 9/63	Palier, 4 trous ⌀ 7 2 trous ⌀ 9	Achslager, 4 Bohrungen, 7 ⌀, 2 Bohrungen ⌀ 9	Bearing, 4 holes ⌀ 7 2 holes ⌀ 9	Palier 4 agujeros ⌀ 7 2 agujeros ⌀ 9	Supporto, 4 fori ⌀ 7 2 fori ⌀ 9
AZ 331-9 A	1	D, ↦ 1/63 ⇥ 9/63	"	"	"	"	"
AZ 331-9 H	1	G, ↦ 9/63 3	Palier, 6 trous ⌀ 9	Achslager, 6 Bohrung. 9 ⌀	Bearing, 6 holes ⌀ 9	Palier, 6 agujeros ⌀ 9	Supporto, 6 fori ⌀ 9
AZ 331-9 I	1	D, ↦ 9/63	"	"	"	"	"
A 331-86	2	↦ 6/54 ⇥ 10/61	Joint de palier	Dichtung zw. Getriebe u. Achslager	Joint for bearing	Junta de palier	Guarnizione del supporto
AM 331-86	2	↦ 1/63 ⇥ 9/63	"	"	"	"	"
AM 331-86 A	2	↦ 9/63	"	"	"	"	"
AW 331-86	2	↦ 10/61 ⇥ 1/63	"	"	"	"	"
A 331-95	2	↦ 6/52 ⇥ 10/61	Palier, 4 trous ⌀ 7	Achslager, 4 Bohrungen ⌀ 7	Bearing, 4 holes ⌀ 7	Bearing, 4 agujeros ⌀ 7	Supporto, 4 fori ⌀ 7
AW 331-95	2	↦ 10/61 ⇥ 1/63	Palier, 3 trous ⌀ 9 1 trou ⌀ 7	Achslager, 3 Bohrungen ⌀ 9, 1 Bohrung ⌀ 7	Bearing, 3 holes ⌀ 9 1 hole ⌀ 7	Palier, 3 agujeros ⌀ 9 1 agujero ⌀ 7	Supporto, 3 fori ⌀ 9 1 foro ⌀ 7
A 372-0	1 1	G, ⇥ 9/54 D, ⇥ 9/54, deo: 1-A 416-8	Transmission côté roue, cannelures ⌀ 28, côté boîte de vitesses	Gelenkwelle, Radseite Keilnuten 28 ⌀, auf Getriebeseite	Driveshaft, wheel side splines ⌀ 28, gear box side	Transmisión lado rueda estrias ⌀ 28, lado caja velocidades	Trasmissione lato ruota scanalature ⌀ 28, lato scatola cambio.
A 372-0 F	2	↦ 9/54 ⇥ 7/65	Transmission côté roue, cannelures ⌀ 34, côté B.V. fusée à 8 cannelures	Gelenkwelle, Radseite Keilnuten 34 ⌀, auf Getriebeseite, Nabe mit 8 Keilnuten	Driveshaft, wheel side splines ⌀ 34, gear box side, stub axle 8 splines	Transmisión lado rueda estrias ⌀ 34, lado caja veloc., mangueta 8 estr.	Trasmissione lato ruota scanalature ⌀ 34, lato S.C., fusello a 8 scanalat.
AZ 372-0 A	2	↦ 7/65	Transmission côté roue fusée à 22 cannelures	Gelenkwelle, Radseite Nabe mit 22 Keilnuten	Driveshaft, wheel side stub axle 22 splines	Transmisión lado rueda mangueta de 22 estrias	Trasmissione lato ruota fusello a 22 scanalat.
A 372-02 E	1 1 2 2	D, ↦ 7/55 G, ↦ 7/55 ⇥ 5/61, deo: 1- A 372-91 A G, D ↦ 5/61 RMP ↦ 6/52 ⇥ 7/55 deo: 1-A 451-91B, 1-A 372-91A	Mâchoire côté B.V. formant arbre de différentiel (8 cannelures)	Kardanantriebsstück auf Getriebeseite zugleich Differentialwelle (8 Keilnuten)	Coupling flange, gear box side, forming differential shaft (8 splines)	Mandibula lado caja de velocidades formando arbol de diferencial (8 estrias)	Corpo di trasmissione lato S.C. formante semiasse del differenziale (8 scanalat.)
A 372-03	4		Ensemble de croisillon	Bausatz für Kreuzstück	Crosshead assy	Conjunto de cruceta	Insieme per crociera
A 372-2	4	⌀ 13, 11, L 52, 33	Croisillon	Kreuzstück	Crosshead	Cruceta	Crociera
A 372-4	16	19, 48 x 25 x 13, 45	Coussinet	Lagerschale	Bearing cup	Cojenete	Cuscinetto
A 372-5	2	⇥ 9/54	Mâchoire, cannelures ⌀ 28	Kardanschiebestück, Keilverzahnung 28 ⌀	Sliding coupling (splines ⌀ 28)	Mandibula estrias ⌀ 28	Manicotto scanalat. ⌀ 28
A 372-5 A	2	↦ 9/54	" ⌀ 34	" ⌀ 34	" ⌀ 34	" ⌀ 34	" ⌀ 34
AM 372-6 A	16	27 x 1, 5	Segment d'arrêt	Sicherungsring	Circlip	Segmento de freno	Arresto elastico
A 372-7	2	⇥ 7/65 RMP ⇥ 9/54, deo:1-A 416-8	Fusée, 8 cannelures	Nabenstück, 8 Keilnuten	Stub axle (8 splines)	Mangueta, 8 estrias	Fusello, 8 scanalature

141

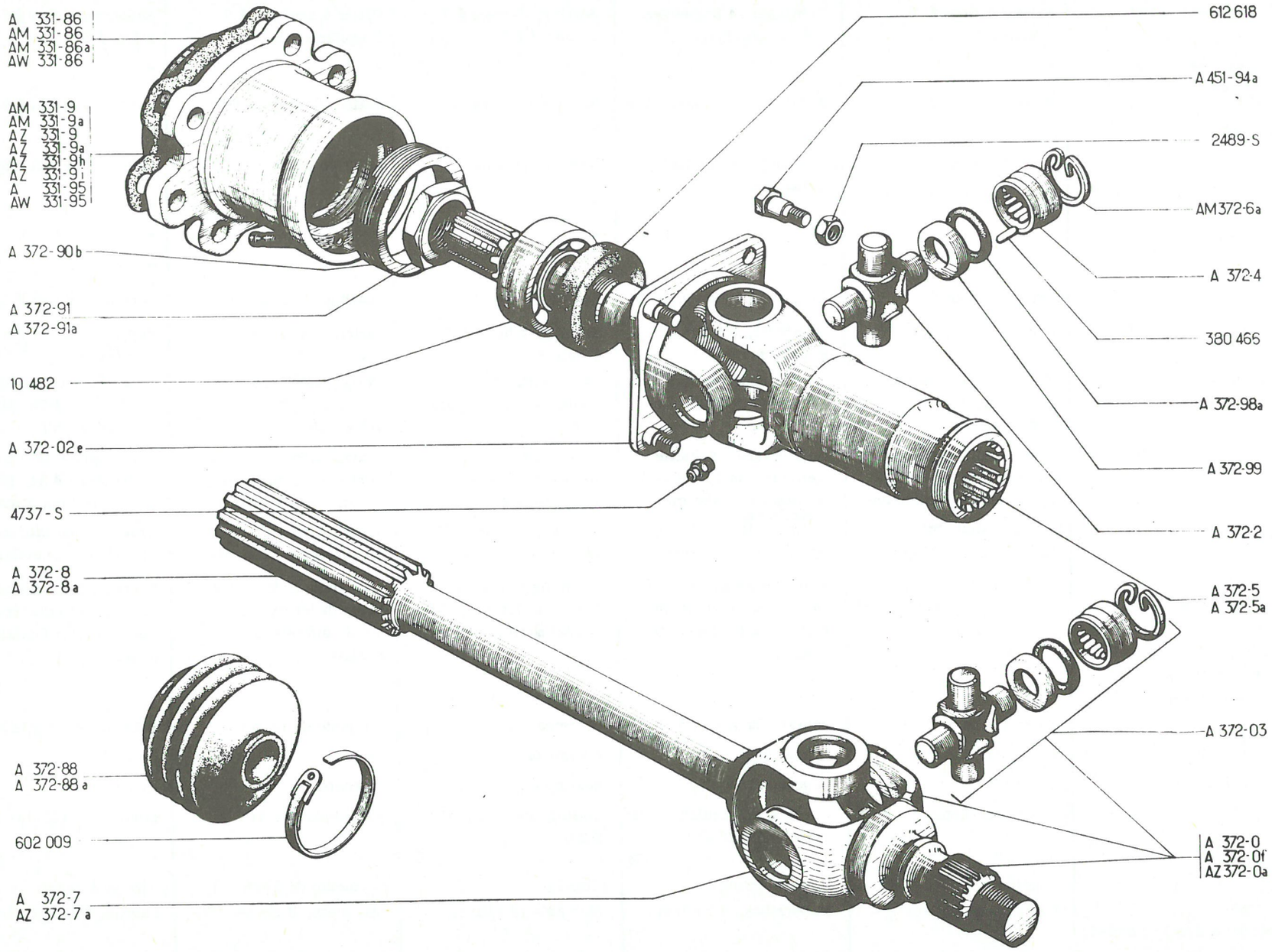
A 331-86
AM 331-86
AM 331-86a
AW 331-86
AM 331-9
AM 331-9a
AZ 331-9
AZ 331-9a
AZ 331-9h
AZ 331-9i
A 331-95
AW 331-95
A 372-90b
A 372-91
A 372-91a
10 482
A 372-02e
4737-S
A 372-8
A 372-8a
A 372-88
A 372-88a
602 009
A 372-7
AZ 372-7a
612 618
A 451-94a
2489-S
AM 372-6a
A 372-4
380 466
A 372-98a
A 372-99
A 372-2
A 372-5
A 372-5a
A 372-03
A 372-0
A 372-0f
AZ 372-0a

No	K		TRANSMISSIONS A CARDAN (Suite)	KARDAN-GELENKWELLEN (Forts.)	CARDAN TYPE DRIVESHAFTS (Cont.)	TRANSMISION DE CARDAN (Cont.)	TRASMISSIONI A CARDANO (Cont.)
AZ 372-7 A	2	↦ 7/65	Fusée, 22 cannelures	Nabenstück, 22 Keilnuten	Stub axle (22 splines)	Mangueta, 22 estrias	Fusello 22 scanalature
A 372-8	2	⇥ 9/54	Arbre, cannelures Ø 28	Verbindungswelle, Keilverzahnung 28 Ø	Shaft, splines Ø 28	Arbol estrias Ø 28	Albero, scanalature Ø 28
A 372-8 A	2	↦ 9/54	" Ø 34	" Ø 34	" Ø 34	" Ø 34	" Ø 34
A 372-88	2	Ø 30 x 20 ⇥ 9/54	Gaine caoutchouc	Gummidichtstulpen	Rubber gaiter	Fuelle caucho	Parapolvere di gomma
A 372-88 A	2	Ø 36 x 20 ↦ 9/54	"	"	"	"	"
A 372-90 B	2	54 x 150 ↦ 6/52	Bague écrou	Ringmutter	Ring nut	Anillo tuerca	Ghiera a corona
A 372-91	1	24 x 150, G ⇥ 5/61	Ecrou, pas à gauche	Mutter mit Linksgewinde	Nut, LH thread	Tuerca, paso a izquierdas	Dado, passo sinistro
A 372-91 A	1	24 x 150, D	" droite	" Rechtsgewinde	" RH	" derechas	" destro
A 372-91 A	1	G ↦ 5/61					
A 372-98 A	16	16, 6 x 23, 6	Joint caoutchouc	Gummidichtring	Rubber joint	Junta caucho	Guarnizione di gomma
A 372-99	16	14, 5 x 24, 5	Cuvette	Blechteller	Cup	Cubeta	Scodellino
A 451-94A	8	7 x 100, L 22, 5 ↦ 6/52	Toc de tambour	Mitnehmerschraube für Bremstrommel	Stud for drum	Espárrago de tambor	Colonnetta del tamburo
2.489-S	8	H, 7 x 100	Ecrou	Mutter	Nut	Tuerca	Dado
4.737-S	2	F 7 x 100	Graisseur	Schmiernippel	Lubricator	Engrasador	Ingrassatore
10.482	2	25 x 52 x 15	Roulement	Kugellager	Bearing	Rodamiento	Cuscinetto
380.466	8	Ø 3, 175, L 9, 5	Jeu de 36 aiguilles	Satz von 36 Nadeln	Set of 36 needles	Juego de 36 agujas	Serie di 36 rulli
602.009	4	L 360 ↦ 9/54	Collier	Schlauchbinder	Clip	Collar	Fascetta
612.618	2	32 x 50 x 10	Bague d'étanchéité	Dichtring	Oil seal	Anillo de estanqueidad	Anello di tenuta
617.257	2	7 x 100	Graisseur	Schmiernippel	Lubricator	Engrasador	Ingrassatore
			TRANSMISSIONS A CARDANS DOUBLES (sur quelques AZU)	DOPPELKARDAN-GELENKWELLEN (an einigen AZU-Fahrzeugen)	DOUBLE CARDAN-SHAFTS (a few AZU vehicles)	TRANSMISIÓN A CARDANS DOBLES (sobre algunos AZU)	TRASMISSIONI A CARDANI DOPPI (su qualche AZU)
AM 373-01	2	AZU ↦ 10/65 ⇥ 12/65	Transmission complète, côté roue.	Gelenkwelle, komplett, auf Radseite	Driveshaft assy, wheel side	Transmisión completa, lado rueda	Trasmissione completa, lato ruota
AM 373-03 A	2	AZU ↦ 10/65 ⇥ 12/65	Transmission complète, côté B.V.	Gelenkwelle, komplett, auf Getriebeseite	Driveshaft assy, gear box side	Transmisión completa, lado caja de velocidades	Trasmissione completa, lato S.C.

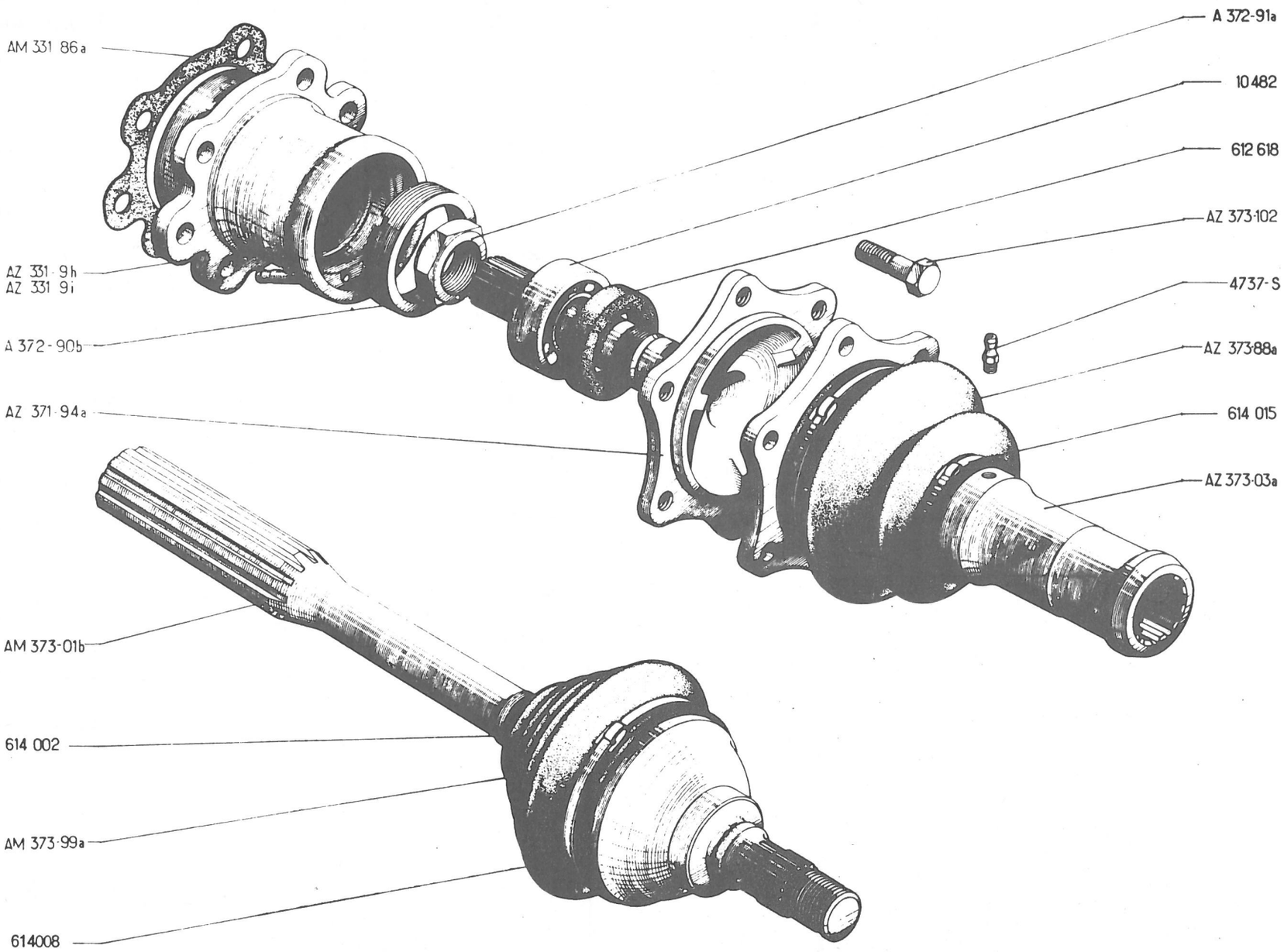
AM 331 86a
AZ 331 9h
AZ 331 9i
A 372-90b
AZ 371 94a
AM 373-01b
614 002
AM 373-99a
614008
A 372-91a
10482
612 618
AZ 373-102
4737-S
AZ 373-88a
614 015
AZ 373-03a

No	K	AZAM - AZU ↦ 9/65	TRANSMISSIONS A BILLES	HOMOKINETISCHE KUGEL-GELENKWELLEN	DRIVESHAFTS WITH BALLS	TRANSMISIÓN A BOLAS	TRASMISSIONI A SFERE
AZ 331-9 H	1	G	Palier, 6 trous Ø 9	Achslager, 6 Bohrungen Ø 9	Bearing, 6 holes Ø 9	Palier, 6 agujeros Ø 9	Supporto, 6 fori Ø 9
AZ 331-9 I	1	D	"	"	"	"	"
AM 331-86 A	2		Joint	Dichtung	Joint	Junta	Guarnizione
A 372-88 A	2	Ø int. 20 - 36	Gaine caoutchouc	Dichtstulpen	Rubber gaiter	Fuelle caucho	Parapolvere di gomma
AZ 371-94 A	2	L 152, 6 Ø 9	Arbre 20 cannelures	Differentialwelle, 20 Keilnuten	Shaft 20 splines	Arbol 20 estrias	Albero 20 scanalature
A 372-90 B	2	54 x 150	Bague écrou	Ringmutter	Ring nut	Anillo tuerca	Ghiera a corona
A 372-91 A	2	24 x 150	Ecrou, pas à droite	Mutter mit Rechtsgewinde	Nut, RH thread	Tuerca, paso a derechas	Dado, passo destro
AM 373-01 B	2	RP. AM 373-01 G deo: 1 AZ 416-8 A	Transmission, côté roue, fusée à 22 cannelures	Gelenkwelle, Radseite, Nabe m. 22 Keilnuten	Driveshaft, wheel side, stub axle 22 splines	Transmisión lado rueda, mangueta de 22 estrias	Trasmissione lato ruota, fusello à 22 scanalat.
AZ 373-03 A	2		Transmission, côté B.V.	Gelenkwelle, Getriebeseite	Driveshaft, gear box side	Transmisión lado caja de velocidades	Trasmissione lato scatola cambio
AZ 373-88 A	2	Ø int. 78 x 43	Gaine caoutchouc, côté B.V.	Dichtstulpen auf Getriebeseite	Rubber gaiter, gear box side	Fuelle caucho lado caja de velocidades	Parapolvere di gomma, lato scatola cambio
AM 373-99 A	2	Ø int. 79 x 20	Gaine caoutchouc, côté roue	Dichtstulpen auf Radseite	Rubber gaiter, wheel side	Fuelle caucho lado rueda	Parapolvere di gomma lato ruota
AZ 373-102	12	TH, 9 x 125, L 30,75	Vis de tambour	Schraube z. Befestigung der Bremstrommel	Screw for drum	Tornillo de tambor	Vite del tamburo
2.854-S	4		Collier	Schelle	Collar	Colar	Fascetta
4.737-S	2	F 7 x 100	Graisseur	Schmiernippel	Lubricator	Engrasador	Ingrassatore
10.482	2	25 x 52 x 15	Roulement	Kugellager	Bearing	Rodamiento	Cuscinetto
612.618	2	32 x 50 x 10	Bague d'étanchéité	Dichtring	Oil seal	Anillo de estanqueidad	Anello di tenuta
614.002	2	L 220	Collier de gaine (côté roue)	Schelle für Dichtstulpen (auf Radseite)	Clip for gaiter (wheel side)	Collar de fuelle (lado rueda)	Fascetta del parapolvere (lato ruota)
614.008	4	L 580	Collier de gaine, extrême	Schelle für Dichtstulpen (Aussenseite)	Clip for gaiter, extreme	Collar de fuelle extremo	Fascetta del parapolvere estrema
614.015	2	L 360	Collier de gaine (côté B.V)	Schelle für Dichtstulpen (Getriebeseite)	Clip for gaiter (gear box side)	Collar de fuelle (lado caja de velocidades)	Fascetta del parapolvere (lato S.C.)
617.257	2	7 x 100 ↦ 4/67	Graisseur	Schmiernippel	Lubricator	Engrasador	Ingrassatore

145

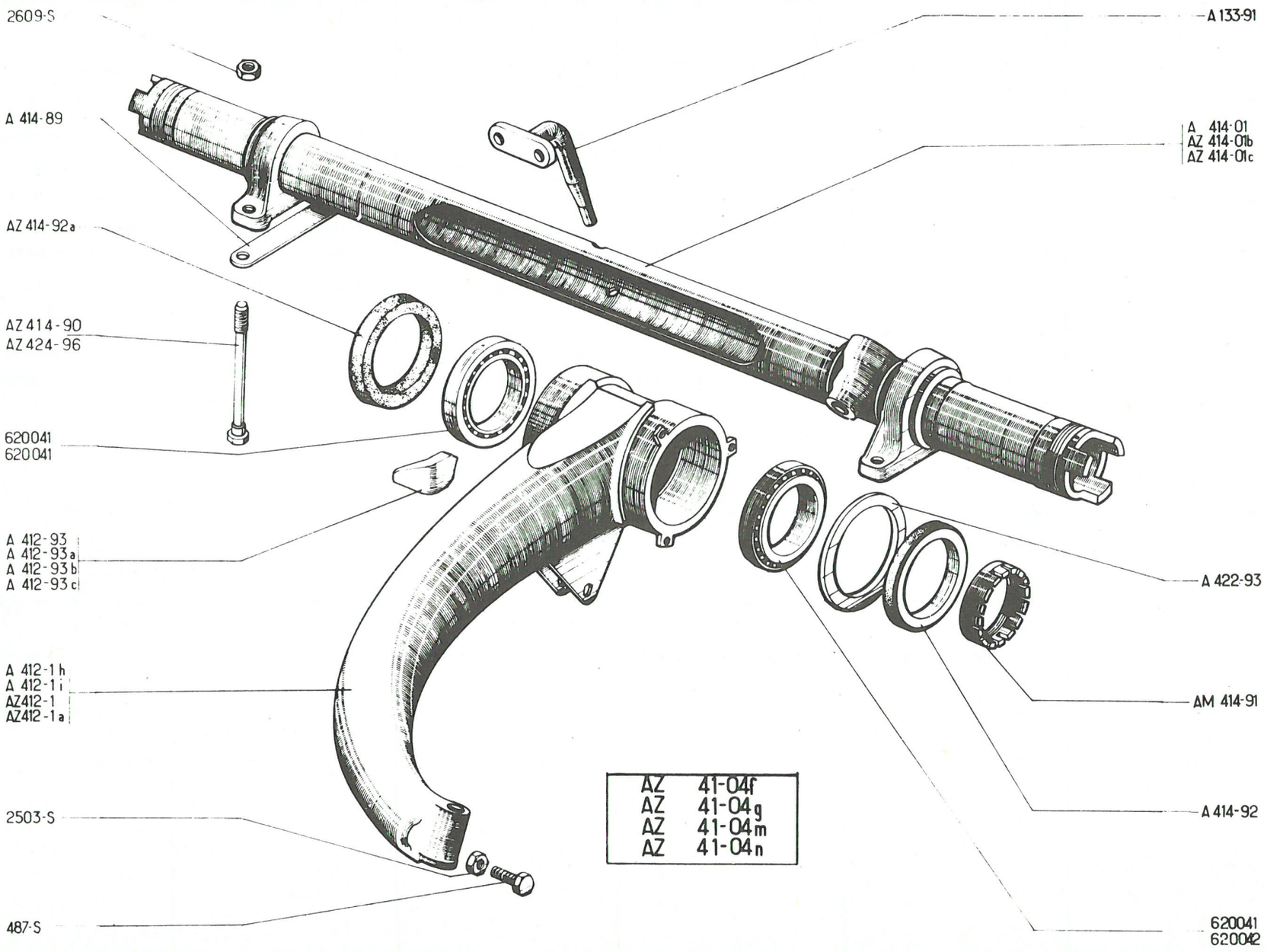
2609-S
A 414-89
AZ 414-92a
AZ 414-90
AZ 424-96
620041
620041
A 412-93
A 412-93a
A 412-93b
A 412-93c
A 412-1h
A 412-1i
AZ412-1
AZ412-1a
2503-S
487-S
A 133-91
A 414-01
AZ 414-01b
AZ 414-01c
A 422-93
AM 414-91
A 414-92
620041
620042
AZ 41-04f
AZ 41-04g
AZ 41-04m
AZ 41-04n

No	K		ESSIEU AVANT	VORDERACHSE	FRONT AXLE	EJE DELANTERO	ASSALE ANTERIORE
AZ 41-04 F	1	↦ 1/65 ⇥ 9/65 RMP ⇥ 9/54, deo: 2-AZ 372-5 A, 2-A 372-88 A, 4 - 602.009, 1-AZ 435-01 A, 1-AZ 435-01B, 4 - 2.609-S ↦ 9/54 ⇥ 7/59 deo: 1-AZ 435-01A, 1-AZ 435-01 B, 4 - 2.609-S	Essieu, sans transmission avec crémaillère et barres	Achse, ohne Gelenkwelle, mit Zahnstange und Spurstangen	Axle, without driveshafts with rack and steering rods	Eje sin transmisión con cremallera y barra	Assale, senza trasmissione con cremagliera e barre
AZ 41-04 G	1	P.O ↦ 1/65 ⇥ 9/65RMP ⇥ 10/59, deo: 1-AZ 435-01A, 1-AZ 435-01B, 4-2.609-S	"	"	"	"	"
AZ 41-04 M	1	↦ 9/65	"	"	"	"	"
AZ 41-04 N	1	P.O. ↦ 9/65	"	"	"	"	"
A 133-91	1		Support	Aufhängungsbock	Bracket	Soporte	Supporto
A 412-1 H	1	G ↦ 5/53 RMP deo: 2-620.041	Bras	Schwingarm	Arm	Brazo	Braccio
A 412-1 I	1	D ↦ 5/53 RMP deo: 2-620.041	"	"	"	"	"
AZ 412-1	1	P.O.-G ↦ 1/64 RMP	"	"	"	"	"
AZ 412-1 A	1	P.O.-D ↦ 1/64 RMP	"	"	"	"	"
A 412-93	1	AVG	Butée de bras	Anschlagwinkel f. Schwingarm	Arm stop	Tope de brazo	Arresto del braccio
A 412-93 A	1	AVD	"	"	"	"	"
A 412-93 B	1	AVG - P.O. ↦ 3/55	Butée de bras avec rondelle	Anschlagwinkel für Schwingarm mit Scheibe	Arm stop with washer	Tope de brazo con arandela	Arresto del braccio con dischetto
A 412-93 C	1	AVD - P.O. ↦ 3/55	"	"	"	"	"
A 414-01	1	D à G ⇥ 9/52	Traverse d'essieu	Traverse für Vorderachse	Axle crossmember	Traviesa de eje	Traversa assale
AZ 414-01 B	1	D à G ↦ 11/66 RMP: ↦ 9/52 ⇥ 12/61 deo: 2-AM 414-91, 1-AZ 442-80, RMP: ↦ 12/61 ⇥ 11/66 deo: 1-AZ 442-80	"	"	"	"	"

147

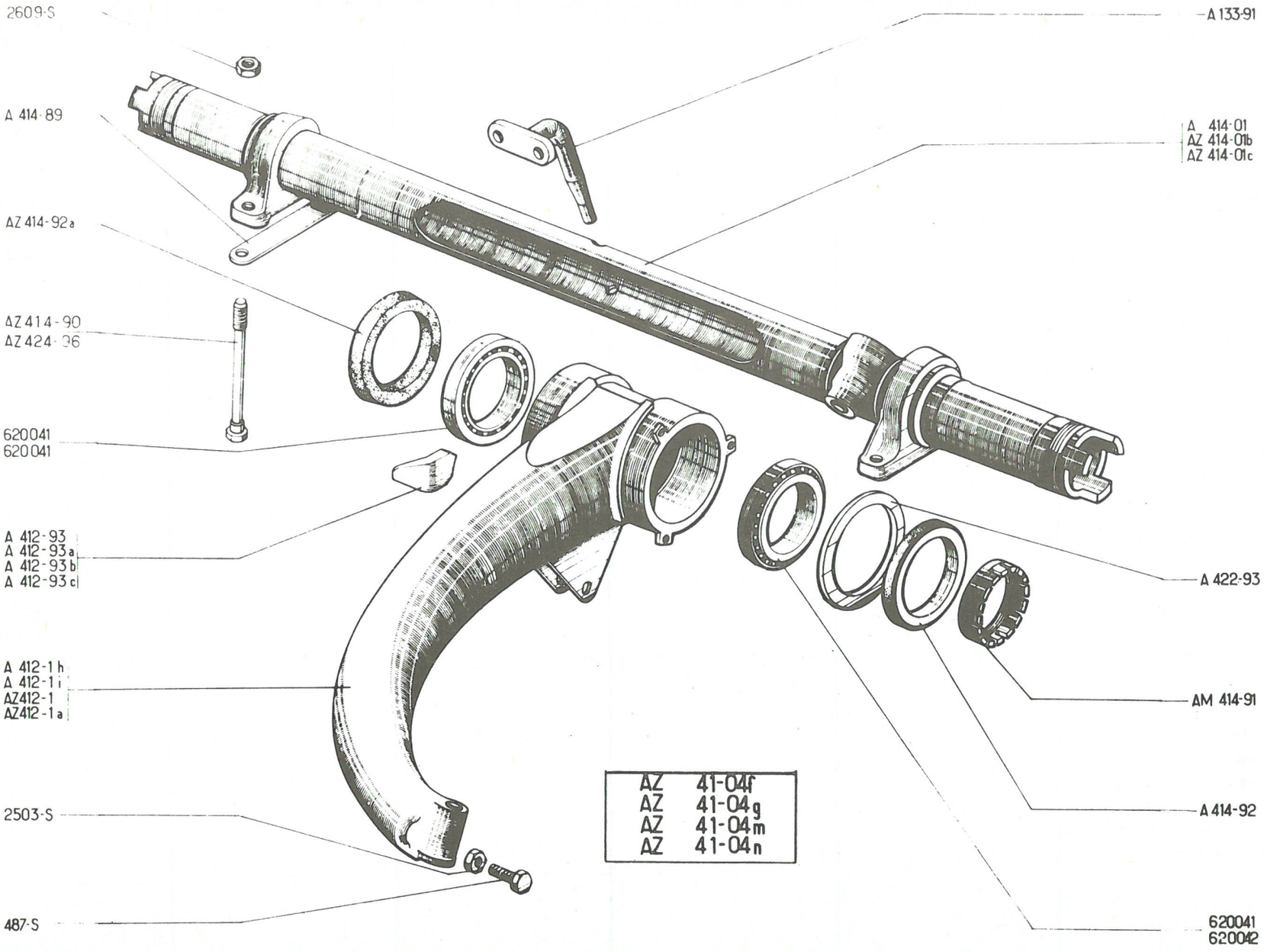
2609-S
A 414-89
AZ 414-92a
AZ 414-90
AZ 424-96
620041
620041
A 412-93
A 412-93a
A 412-93b
A 412-93c
A 412-1h
A 412-1i
AZ412-1
AZ412-1a
2503-S
487-S
A 133-91
A 414-01
AZ 414-01b
AZ 414-01c
A 422-93
AM 414-91
A 414-92
620041
620042
AZ 41-04f
AZ 41-04g
AZ 41-04m
AZ 41-04n

No	K		ESSIEU AVANT (Suite)	VORDERACHSE (Forts.)	FRONT AXLE (Cont.)	EJE DELANTERO (Cont.)	ASSALE ANTERIORE (Cont.)
AZ 414-01 C	1	D à D ↦ 11/66 RMP: ↦ 9/62 →| 11/66 deo: 1-AZ 442-80 A	Traverse d'essieu	Traverse für Vorderachse	Axle crossmember	Traviesa de eje	Traversa assale
A 414-89	2	entr. 102	Arrêtoir double	Doppeltes Sicherungsblech	Lockplate, double	Freno doble	Arresto doppio
AZ 414-90	4	TH, 10 x 150 ↦ 1/51	Vis de traverse	Schraube zur Befestigung der Traverse	Screw for crossmember	Tornillo de traviesa	Vite per traversa
AM 414-91	2	63 x 150 ↦ 12/61 RMP	Ecrou à encoches	Ringmutter mit Nuten	Ring nut, slotted	Tuerca con muesca	Ghiera a corona
A 414-92	4	72 x 95 x 7	Joint	Dichtung	Oil seal	Junta	Anello
	2	P.O. ↦ 1/64	Côté frotteur seulement	Nur auf Seite des Reibungsdämpfers	On friction unit side only	Lado frotador solamente	Lato amortizatore a frizione solamente
AZ 414-92 A	2	71,7 x 95,8 x 7 P.O. ↦ 1/64	Joint	Dichtung	Oil seal	Junta	Anello
A 422-93	4	80 x 95 x 3 →| 5/53	Rondelle	Scheibe	Washer	Arandela	Rondella
AZ 424-96	4	TH, 10 x 150 →| 1/51	Vis de traverse	Schraube z. Befestigung der Traverse	Screw for crossmember	Tornillo de traviesa	Vite per traversa
487-S	2	TH, 7 x 25	Vis de réglage de braquage	Schraube zur Einstellung des Radeinschlages	Screw for adjusting steering lock	Tornillo reglaje de pivot	Vite di regolazione sterzata
2.503-S	2	H, 7 x 100, h 6	Contre écrou	Kontermutter	Lock nut	Contra-tuerca	Controdado
2.609-S	4	H, 10 x 150 →| 1/51	Ecrou de traverse	Mutter zur Befestigung d. Traverse	Nut for crossmember	Tuerca de travisa	Dado per traversa
620.041	4	63,5 x 95 x 17 S.K.F 431-629 1° ↦ 5/53 - RMP, deo: 1-A 422.93	Roulement à 24 galets	Schrägrollenlager m. 24 Rollen	Taper roller bearing 24 rollers	Rodamiento de 24 rodillos	Cuscinetto a 24 rulli
620.042	4	63,5 x 95 x 17 TIMKEN L 909.948 2° L 909.910 ↦ 5/53 RMP, deo: 1-A 422-93	Roulement à 26 galets	Schrägrollenlager mit 26 Rollen	Taper roller bearing 26 rollers	Rodamiento de 26 rodillos	Cuscinetto a 26 rulli

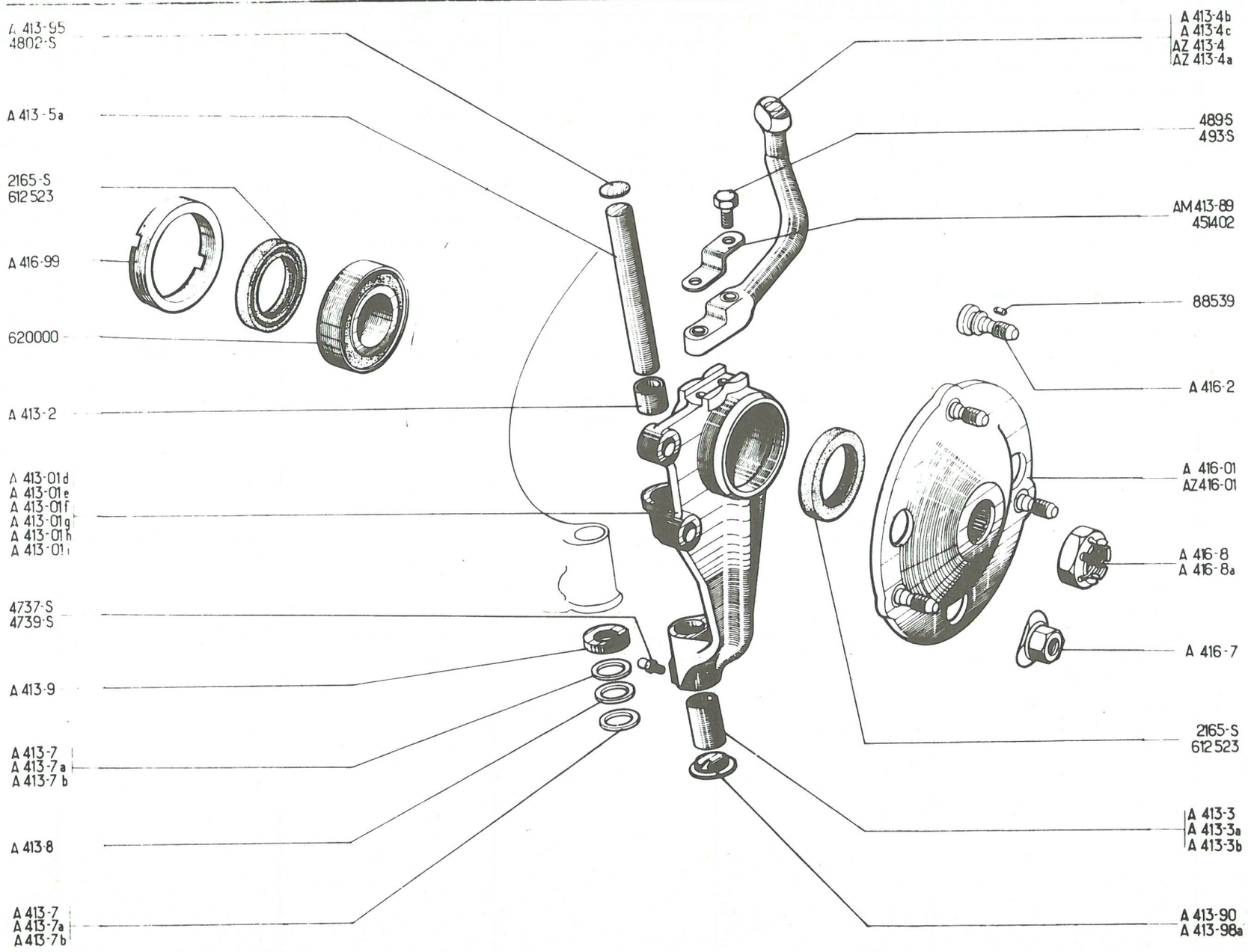
A 413-95
4802-S
A 413-5a
2165-S
612523
A 416-99
620000
A 413-2
A 413-01d
A 413-01e
A 413-01f
A 413-01g
A 413-01h
A 413-01i
4737-S
4739-S
A 413-9
A 413-7
A 413-7a
A 413-7b
A 413-8
A 413-7
A 413-7a
A 413-7b
A 413-4b
A 413-4c
AZ 413-4
AZ 413-4a
489-S
493-S
AM 413-89
451402
88539
A 416-2
A 416-01
AZ 416-01
A 416-8
A 416-8a
A 416-7
2165-S
612523
A 413-3
A 413-3a
A 413-3b
A 413-90
A 413-98a

No	K		PIVOTS - MOYEUX AVANT	VORDER-ACHSKÖRPER - NABEN	PIVOTS - FRONT HUBS	PIVOTES-NUCLEOS DELANTEROS	PIVOT-MOZZI ANTERIORI
A 413-01 D	1	G ↦ 6/63 ⇥ 7/58 RMP deo:, 1-A 413-95, 1-A 413-98A	Pivot, bagué	Radnabe ausgebüchst	Pivot bushed	Pivote anillado	Pivot, imboccolato
A 413-01 E	1	D ↦ 6/53 ⇥ 7/58 RMP deo: 1-A 413-95, 1-A 413-98 A	Pivot, bagué	Radnabe ausgebüchst	Pivot bushed	Pivote anillado	Pivot, imboccolato
A 413-01 F	1	G ↦ 7/58 ⇥ 7/59	"	"	"	"	"
A 413-01 G	1	D ↦ 7/58 ⇥ 7/59	"	"	"	"	"
A 413-01 H	1	G ↦ 7/59	"	"	"	"	"
A 413-01 I	1	D ↦ 7/59	"	"	"	"	"
A 413-2	2	Sup. 21 x 17 x 19	Bague	Laufbüchse	Bush	Anillo	Boccola
A 413-3	2	Inf. 21 x 17 x 33 ⇥ 6/53	"	"	"	"	"
A 413-3 A	2	Inf. 21 x 17 x 34, 5 ↦ 6/53 ⇥ 7/59	"	"	"	"	"
A 413-3 B	2	Inf. 21 x 17 x 31 ↦ 7/59	"	"	"	"	"
A 413-4 B	1	G ⇥ 7/59	Levier	Spurstangenhebel	Lever	Palanca	Braccio
A 413-4 C	1	D ⇥ 7/59	"	"	"	"	"
AZ 413-4	1	G ↦ 12/63 RMP ↦ 7/59 ⇥ 12/63 deo: 1-AM 413-89, 1-493-S	"	"	"	"	"
AZ 413-4 A	1	D ↦ 12/63 RMP ↦ 7/59 ⇥ 12/63 deo: 1-AM 413-89, 1-493-S	"	"	"	"	"
A 413-5 A	2	110 x 17	Axe de pivot	Lagerbolzen für Radnabe	Swivel pin	Eje de pivote	Perno del pivot
A 413-7	?	17 x 27 x 2, 3	Rondelle acier	Stahlscheibe	Washer steel	Arandela acero	Rondella in acciaio
A 413-7 A	?	17 x 27 x 2, 5	"	"	"	"	"
A 413-7 B	?	17 x 27 x 2, 7	"	"	"	"	"
A 413-8	2	17 x 27 x 2	Rondelle bronze	Bronzescheibe	Washer, bronze	Arandela bronce	Rondella in bronzo
A 413-9	2	17 x 31 x 6	Pare poussière	Staubfangteller	Dust cover	Guardapolvo	Parapolvere
AM 413-89	2	2 Ø 8 ↦ 12/63	Arrêtoir	Sicherungsblech	Lockplate	Freno	Arresto
A 413-90	2	↦ 7/59	Bouchon	Gewindestopfen	Plug	Tapón	Tappo
A 413-95	2	Ø 24, e 3 ↦ 6/53	Rondelle expansible	Federscheibe	Washer, expanding	Arandela expansible	Rondella espansibile
A 413-98 A	2	↦ 6/53 ⇥ 7/59	Bouchon porte-graisseur	Schmiernippelträger (Stopfen)	Plug, carrying lubricator	Tapón porta-engrasador	Tappo portaingrassatore
A 416-01	2	⇥ 7/65	Moyeu 8 cannelures	Flanschnabe, 8 Keilnuten	Hub, 8 splines	Núcleo 8 estrias	Mozzo 8 scanalature
AZ 416-01	2	↦ 7/65	" 22	" 22	" 22	" 22	" 22

151

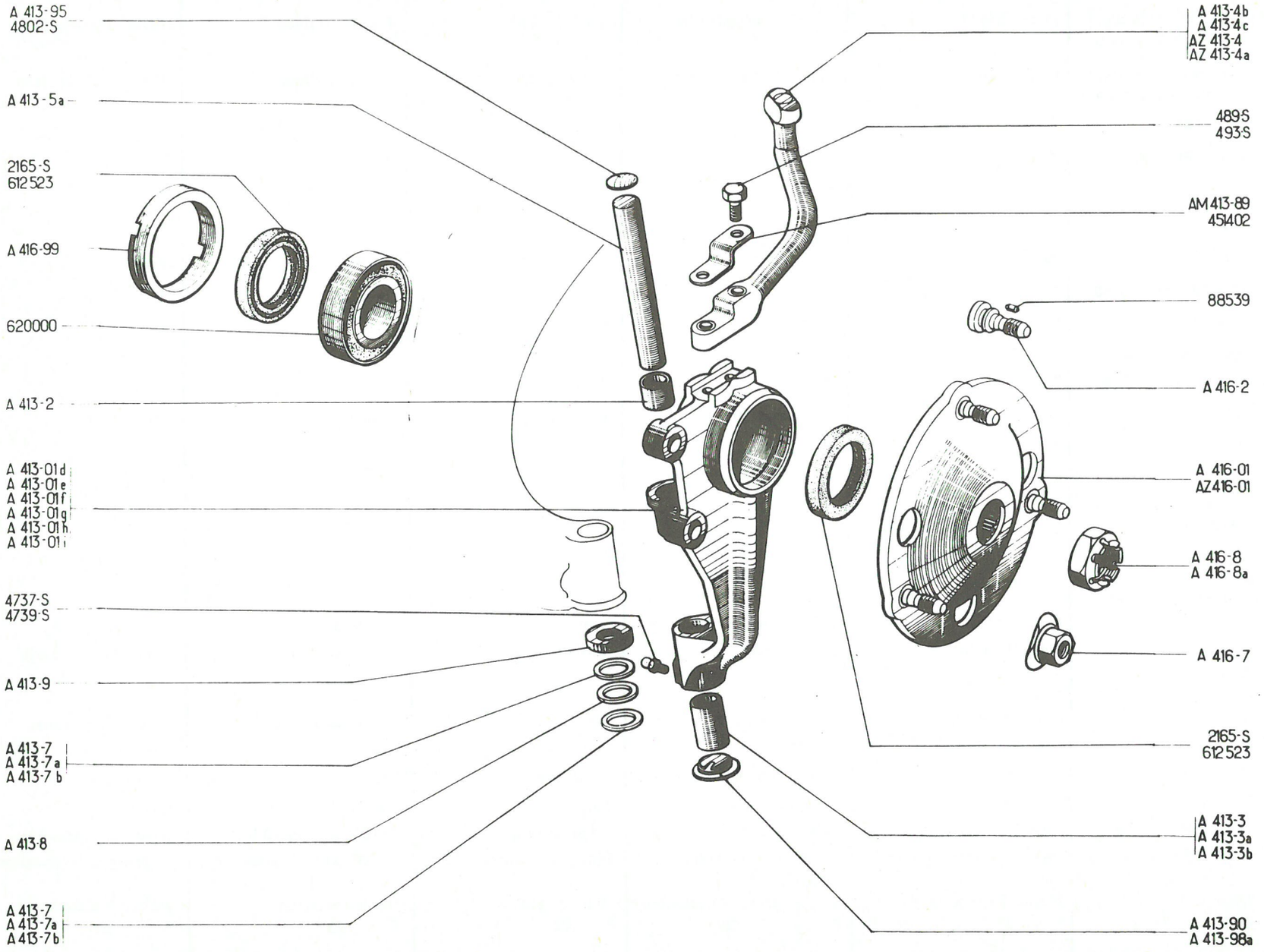
A 413-95
4802-S
A 413-5a
2165-S
612523
A 416-99
620000
A 413-2
A 413-01d
A 413-01e
A 413-01f
A 413-01g
A 413-01h
A 413-01i
4737-S
4739-S
A 413-9
A 413-7
A 413-7a
A 413-7b
A 413-8
A 413-7
A 413-7a
A 413-7b
A 413-4b
A 413-4c
AZ 413-4
AZ 413-4a
489-S
493-S
AM 413-89
451402
88539
A 416-2
A 416-01
AZ 416-01
A 416-8
A 416-8a
A 416-7
2165-S
612523
A 413-3
A 413-3a
A 413-3b
A 413-90
A 413-98a

No	K		PIVOTS - MOYEUX AVANT (Suite)	VORDERACHS-KÖRPER - NABEN (Forts.)	PIVOTS - FRONT HUBS (Cont.)	PIVOTES - NUCLEOS DELANTEROS (Cont.)	PIVOT-MOZZI ANTERIORI (Cont.)
A 416-2	6	F 12 x 125, L 30	Toc de roue	Radbolzen	Wheel stud	Espárrago de rueda	Colonnetta per ruota
A 416-7	6	F 12 x 125	Ecrou de roue	Radmutter	Wheel nut	Tuerca de rueda	Dado per ruota
A 416-8	1	22 x 150 - G → 9/54	Ecrou de fusée, pas à droite	Achsmutter, Rechtsgewinde	Nut for stub axle, RH thread	Tuerca de mangueta paso derechas	Dado del fusello, passo destro
	2	G, D → 9/54 → 4/68 RP, AZ 416-8 A					
A 416-8 A	1	22 x 150, D → 9/54	Ecrou de fusée, pas à gauche	Achsmutter, Linksgewinde	Nut for stub axle, LH thread	Tuerca de mangueta paso izquierdas	Dado del fusello, passo sinistro
AZ 416-8 A	2	22 x 150 → 4/68	Ecrou de fusée	Achsmutter	Nut for stub axle	Tuerca de mangueta	Dado del fusello
A 416-99	2	74 x 150, e 10	Bague écrou	Ringmutter	Ring nut	Anillo tuerca	Ghiera
489-S	4	TH, 7 x 30 → 12/63	Vis de levier	Schraube zur Befestigung des Spurstangenhebels	Screw for lever	Tornillo palanca	Vite del braccio
	2	→ 12/63					
493-S	2	TH, 7 x 40 → 12/63	"	"	"	"	"
2.165-S	4	45 x 62 x 10 → 11/54	Joint de moyeu	Simmerring z. Abdichtung der Achsnabe	Oil seal	Junta de núcleo	Guarnizione del mozzo
4.737-S	2	F 7 x 100 → 7/59	Graisseur droit	Schmiernippel, gerade	Lubricator (straight nipple)	Engrasador recto	Ingrassatore destro
4.739-S	2	F 7 x 100 → 7/59	" incliné	" schräg	" (oblique nipple)	" curvo	" inclinato
4.802-S	2	Ø 24 → 6/53	Rondelle expansible	Federscheibe	Expanding washer	Arandela expansible	Rondella espansibile
88.539	6	3, 5 x 4, 5	Ergot d'arrêt	Haltebolzen	Dowel pin	Espiga de freno	Grano d'arresto
451.402	2	2 Ø 7, 5 → 12/63	Arrêtoir double	Doppeltes Sicherungsbl.	Lockplate, double	Freno doble	Arresto doppio
612.523	4	45 x 62 x 8 → 11/54	Joint	Simmerring z. Abdichtung der Achsnabe	Oil seal	Junta	Anello
620.000	2	35 x 72 x 27	Roulement double	Doppel-Kugellager	Bearing, double row	Rodamiento	Cuscinetto doppio

AU 42-0a
AZ 42-0a
AZ 42-0d
AZU 42-0
AZU 42-0c

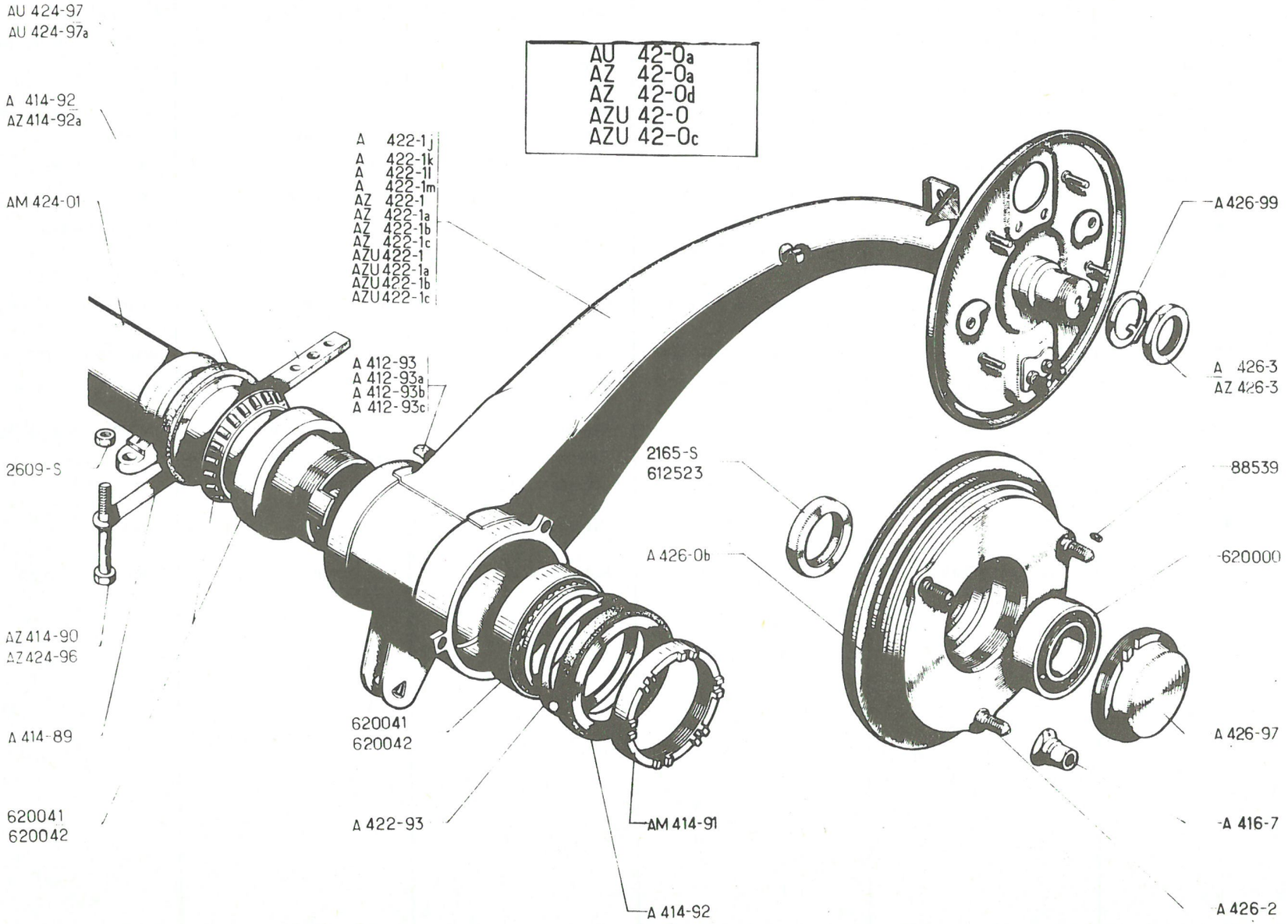

No	K	→ 9/65	ESSIEU ARRIERE MOYEUX TAMBOURS	HINTERACHSE BREMSTROMMELNABEN	REAR AXLE DRUM HUBS	EJE TRASERO NUCLEOS TAMBORES	ASSALE POSTERIORE MOZZI TAMBURI
AU 42-0 A	1	AZU-P.O. → 3/55 → 3/63	Essieu complet avec freins	Achse, komplett, m. Bremsen	Axle assy with brakes	Eje completo con freno	Assale completo con freno
AZU 42-0	1	AZU → 3/63 RMP	"		"	"	"
AZU 42-0 C	1	AZU PO. → 3/63	"	"	"	"	"
A 412-93	1	ARD	Butée de bras	Federungsanschlag für Schwingarm	Arm stop	Tope de brazo	Arresto del braccio
A 412-93 A	1	ARG	"	"	"	"	"
A 412-93 B	1	ARD - P.O. → 3/55	Butée de bras avec rondelle	Federungsanschlag für Schwingarm m. Scheibe	Arm stop with washer	Tope de brazo con arandela	Arresto braccio dischetto
A 412-93 C	1	ARG - P.O. → 3/55	"	"	"	"	"
A 414-89	2	entr. 102	Arrêtoir double	Doppeltes Sicherungsbl.	Lockplate, double	Freno doble	Arresto doppio
AZ 414-90	4	TH, 10 x 150 → 1/51 → 7/62	Vis	Schraube	Screw	Tornillo	Vite
AM 414-91	2	63 x 150 → 12/61 RMP	Ecrou à encoches	Ringmutter mit Nuten	Ring nut, slotted	Tuerca con muescas	Ghiera a corona
A 414-92	4 2	72 x 95 x 7 P.O → 1/64	Joint Côté frotteur seulement	Dichtung, nur auf Seite des Reibungsdämpfers	Oil seal on friction unit side only	Junta Lado frotador solamente	Anello Lato ammortizzatore a frizione solamente
AZ 414-92 A	2	71, 7 x 95, 8 x 7 P.O. → 1/64	Joint	Dichtung	Oil seal	Junta	Anello
A 416-7	6	F 12 x 125	Ecrou de roue	Radmutter	Wheel nut	Tuerca de rueda	Dado per ruota
A 422-1 J	1	A - AZ → 5/53 → 7/62 RMP. → 11/50 deo: 1 - A 426-0 B, 2-620.041 → 11/50 → 5/53, deo: 2 - 620.041	Bras gauche	Linker Schwingarm	Arm. LH	Brazo izquierdo	Braccio sinistro
A 422-1 K	1	A-AZ → 5/53 → 7/62 RMP → 11/50 deo: 1-A 426-0 B, 2 - 620.041 → 11/50 → 5/53, deo: 2 - 620.041	Bras droit	Rechter Schwingarm	Arm, RH	Brazo derecho	Braccio destro
A 422-1 L	1	AZ- PO → 3/55 → 7/62	Bras gauche	Linker Schwingarm	Arm, LH	Brazo izquierdo	Braccio sinistro
A 422-1 M	1	AZ-PO → 3/55 → 7/66	Bras droit	Rechter Schwingarm	Arm, RH	Brazo derecho	Braccio destro
AZ 422-1	1	AZ → 7/62	Bras gauche	Linker Schwingarm	Arm, LH	Brazo izquierdo	Braccio sinistro
AZ 422-1 A	1	AZ → 7/62	Bras droit	Rechter Schwingarm	Arm, RH	Brazo derecho	Braccio destro
AZ 422-1 B	1	AZ - P.O. → 7/62	Bras gauche	Linker Schwingarm	Arm, LH	Brazo izquierdo	Braccio sinistro
AZ 422-1 C	1	AZ - P.O. → 7/62	Bras droit	Rechter Schwingarm	Arm, RH	Brazo derecho	Braccio destro
AZU 422-1	1	AZU → 5/53 RMP → 5/53 deo: 2 - 620.041	Bras gauche	Linker Schwingarm	Arm, LH	Brazo izquierdo	Braccio sinistro

155

AU 42-0a
AZ 42-0a
AZ 42-0d
AZU 42-0
AZU 42-0c

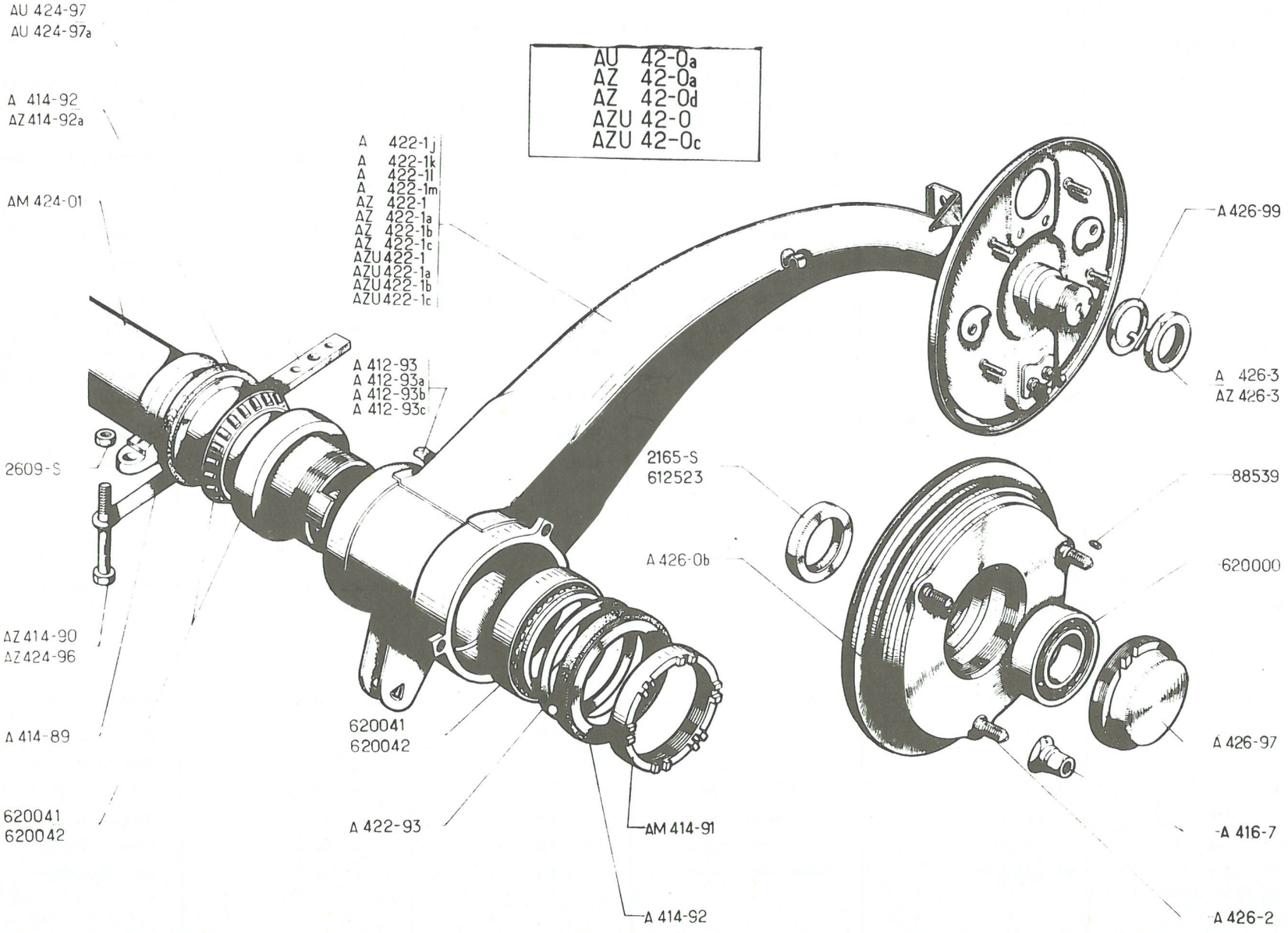

No	K	→| 9/65	ESSIEU ARRIERE MOYEUX TAMBOURS	HINTERACHSE BREMSTROMMELNABEN	REAR AXLE DRUM HUBS	EJE TRASERO NUCLEOS TAMBORES	ASSALE POSTERIORE MOZZI TAMBURI
			(Suite)	(Forts.)	(Cont.)	(Cont.)	(Cont.)
AZU 422-1 A	1	AZU ↦ 5/53 RMP →| 5/53 deo: 2-620.041	Bras droit	Rechter Schwingarm	Arm, RH	Brazo derecho	Braccio destro
AZU 422-1 B	1	AZU - P.O. ↦ 3/55	Bras gauche	Linker Schwingarm	Arm, LH	Brazo izquierdo	Braccio sinistro
AZU 422-1 C	1	AZU - P.O. ↦ 3/55	Bras droit	Rechter Schwingarm	Arm, RH	Brazo derecho	Braccio destro
A 422-93	4	80 x 95 x 3 →| 5/53	Rondelle	Anlaufscheibe	Washer	Arandela	Rondella
AM 424-01	1	↦ 12/61 RMP, deo: 2 - AM 414-91	Traverse d'essieu	Achstraverse	Axle crossmember	Traviesa de eje	Traversa assale
AZ 424-96	4	TH, 10 x 150 ↦ 7/52	Vis de traverse	Schraube z. Befestigung der Achstraverse	Screw for crossmember	Tornillo de traviesa	Vite per traversa
AU 424-97	2	133 x 20 x 10	Cale aluminium	Alu-Platte	Packing piece, alumini.	Suplemento aluminio	Spessore in aluminio
AU 424-97 A	2	122 x 20 x 10 P.O. ↦ 3/55	"	"	"	"	"
A 426-0 B	2	↦ 11/50	Moyeu-tambour	Bremstrommelnabe	Hub and brake drum	Núcleo-tambor	Mozzo-tamburo
A 426-2	6	F 12 x 125, L 33	Toc de roue	Radbolzen	Wheel stud	Espárrago de rueda	Colonnetta per ruota
A 426-3	2	H, 34 x 150, h 10, 5 →| 1/64	Ecrou de roulement	Mutter für Kugellager	Nut for bearing	Tuerca de rodamiento	Dado del cuscinetto
AZ 426-3	2	H, 34 x 150, h 14, 5 ↦ 1/64	"	"	"	"	"
A 426-97	2	F 74 x 150	Bague écrou	Ringmutter	Ring nut	Anillo tuerca	Ghiera maschio
A 426-99	2	⌀ 34 →| 1/64	Arretoir	Sicherungsblech	Tab washer	Freno	Arresto
2.165-S	2	45 x 62 x 10 →| 11/54	Joint de moyeu	Simmerring f. Radlager	Oil seal	Junta de nucleo	Guarnizione del mozzo
2.609-S	4	H, 10 x 150 →| 1/51	Ecrou de traverse	Mutter zur Befestigung der Traverse	Nut for crossmember	Tuerca de traviesa	Dado per traversa
88.539	6	3, 5 x 4, 5	Ergot d'arrêt	Sicherungsbolzen	Dowel pin	Espiga de freno	Grano d'arresto
612.523	2	45 x 62 x 8 ↦ 11/54	Joint	Dichtung	Oil seal	Junta	Guarnizione
620.000	2	35 x 72 x 27	Roulement double	Doppel-Kugellager	Ball bearing, double row	Rodamiento doble	Cuscinetto doppio
620.041	4	63, 5 x 95 x 17 - 1° (SKF 431-629) RMP: deo 1-A 422-93	Roulement à 24 galets	Schrägrollenlager m. 24 Rollen	Taper roller bearing 24 rollers	Rodamiento de 24 rodillos	Cuscinetto a 24 rulli
620.042	4	63, 5 x 95 x 17 - 2° (TIMKEN 909948, 909.910) RMP, deo: 1-A 422-93	Roulement à 26 galets	Schrägrollenlager mit 26 Rollen	Taper roller bearing 26 rollers	Rodamiento de 26 rodillos	Cuscinetto a 26 rulli

157

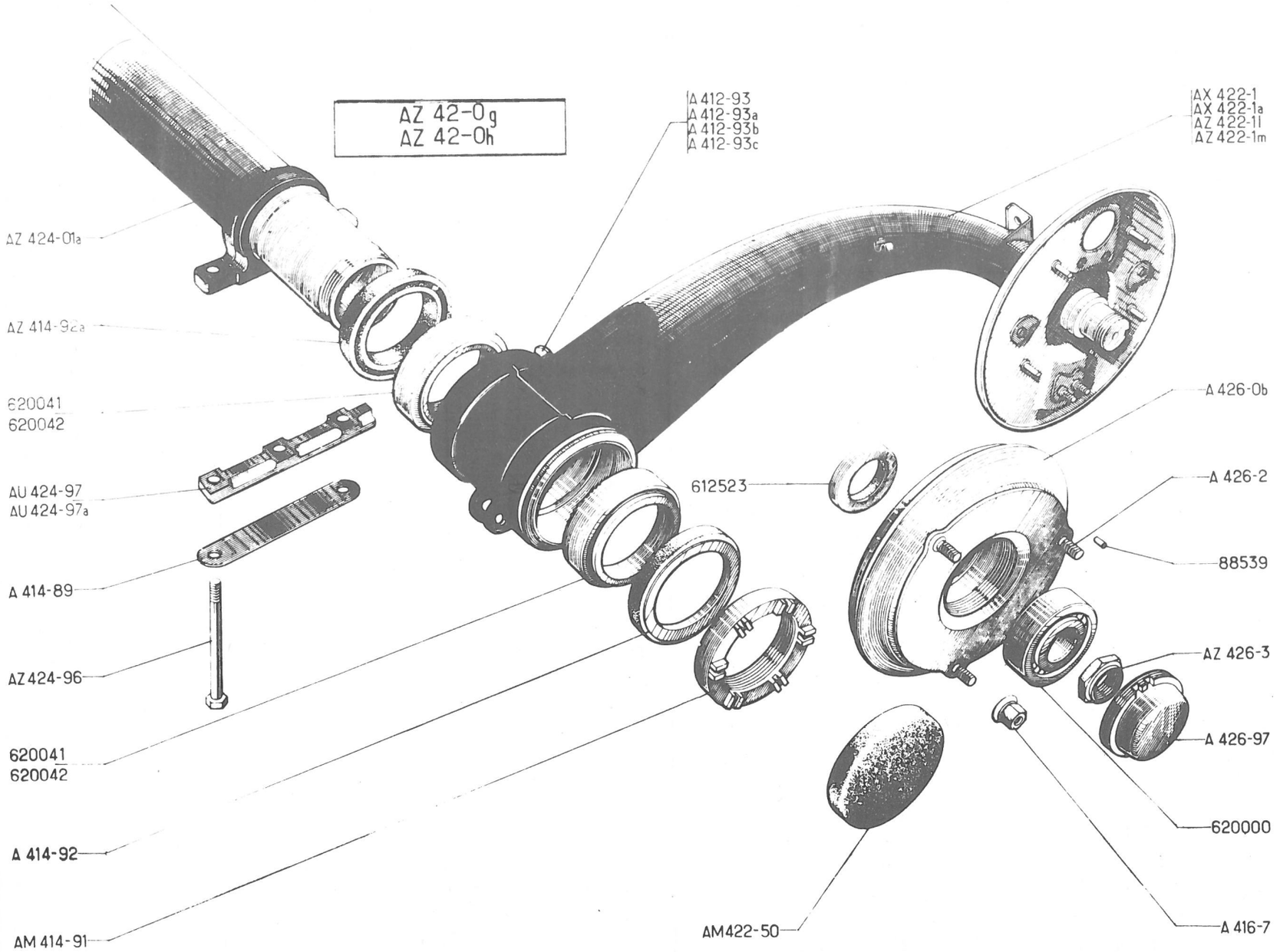
AZ 42-0g
AZ 42-0h
A 412-93
A 412-93a
A 412-93b
A 412-93c
AX 422-1
AX 422-1a
AZ 422-1l
AZ 422-1m
AZ 424-01a
AZ 414-92a
620041
620042
AU 424-97
AU 424-97a
A 414-89
AZ 424-96
620041
620042
A 414-92
AM 414-91
612523
A 426-0b
A 426-2
88539
AZ 426-3
A 426-97
620000
AM422-50
A 416-7

No	K	AZ, AZU ↦ 9/65	ESSIEU ARRIERE MOYEUX TAMBOURS	HINTERACHSE BREMSTROMMELNABEN	REAR AXLE DRUM HUBS	EJE TRASERO NUCLEO TAMBORES	ASSALE POSTERIORE MOZZI TAMBURI
AZ 42-0 G	1		Essieu complet avec freins	Achse, komplett, m. Bremsen	Axle assy with brakes	Eje completo con frenos	Assale completo con freni
AZ 42-0 H	1	P.O.	"	"	"	"	"
A 412-93	1	AR D	Butée de bras	Federungsanschlag für Schwingarm	Arm stop	Tope de brazo	Arresto del braccio
A 412-93 A	1	AR G	"	"	"	"	"
A 412-93 B	1	AR D - P.O.	Butée de bras avec rondelle	Federungsanschlag für Schwingarm m. Scheibe	Arm stop with washer	Tope de brazo con arandela	Arresto del braccio con dischetto
A 412-93 C	1	AR G - P.O.	"	"	"	"	"
A 414-89	2	entr. 102	Arrêtoir double	Doppeltes Sicherungsbl.	Lockplate, double	Freno doble	Arresto dopio
AM 414-91	2	63 x 150	Ecrou à encoches	Ringmutter mit Nuten	Ring nut, slotted	Tuerca con muescas	Ghiera a corona
A 414-92	4 2	72 x 95 x 7 P.O.	Joint	Dichtung	Oil seal	Junta	Anello
AZ 414-92 A	2	71, 7 x 95, 8 x 7 - P.O.	"	"	"	"	"
A 416-7	6	f 12 x 125	Ecrou de roue	Radmutter	Wheel nut	Tuerca de rueda	Dado per ruota
AX 422-1	1		Bras gauche	Linker Schwingarm	Arm, LH	Brazo izquierdo	Braccio sinistro
AX 422-1 A	1		Bras droit	Rechter Schwingarm	Arm, RH	Brazo derecho	Braccio destro
AZ 422-1 L	1	P.O.	Bras gauche	Linker Schwingarm	Arm, LH	Brazo izquierdo	Braccio sinistro
AZ 422-1 M	1	P.O.	Bras droit	Rechter Schwingarm	Arm, RH	Brazo derecho	Braccio destro
AM 422-50	2		Pare-poussière caoutch.	Gummi-Dichtstulpen	Dust cover, rubber	Guadalpolvos caucho	Parapolvere di gomma
AZ 424-01 A	1		Traverse d'essieu	Achstraverse	Axle crossmember	Traviesa de eje	Traversa assale
AZ 424-96	4	TH, 10 x 150	Vis de traverse	Schraube z. Befestigung der Traverse	Screw for crossmember	Tornillo de traviesa	Vite per traversa
AU 424-97	2	133 x 20 x 10	Cale aluminium	Alu-Platte	Packing piece, alumini.	Suplemento aluminio	Spessore in aluminio
AU 424-97 A	2	122 x 20 x 10 - P.O.	"	"	"	"	"
A 426-0 B	2		Moyeu tambour	Bremstrommelnabe	Hub and brake drum	Nucleo tambor	Mozzo tamburo
A 426-2	6	f 12 x 125 L 33	Toc de roue	Radbolzen	Wheel stud	Espárrago de rueda	Colenetta per ruota
AZ 426-3	2	H, 34 x 150, H 14, 5	Ecrou de roulement	Mutter für Kugellager	Nut for bearing	Tuerca de rodamiento	Dado del cuscinetto
A 426-97	2	f 74 x 150	Bague écrou	Ringmutter	Ring nut	Anillo tuerca	Ghiera machio
88.539	6	3, 5 x 4, 5	Ergot d'arrêt	Sicherungsbolzen	Dowel pin	Espiga de freno	Grano d'arresto
612.523	2	45 x 62 x 8	Joint	Dichtung	Oil seal	Junta	Anello
620.041	4	63, 5 x 95 x 17 - 1° (SKF 431 629)	Roulement à 24 galets	Schrägrollenlager m. 24 Rollen	Taper roller bearing 24 rollers	Rodamiento de 24 rodillos	Cuscinetto a 24 rulli
620.042	4	63, 5 x 95 x 17 -2° (TIMKEN 909.948, 909.910)	" 26	" 26	" 26	" 26	" 26

159

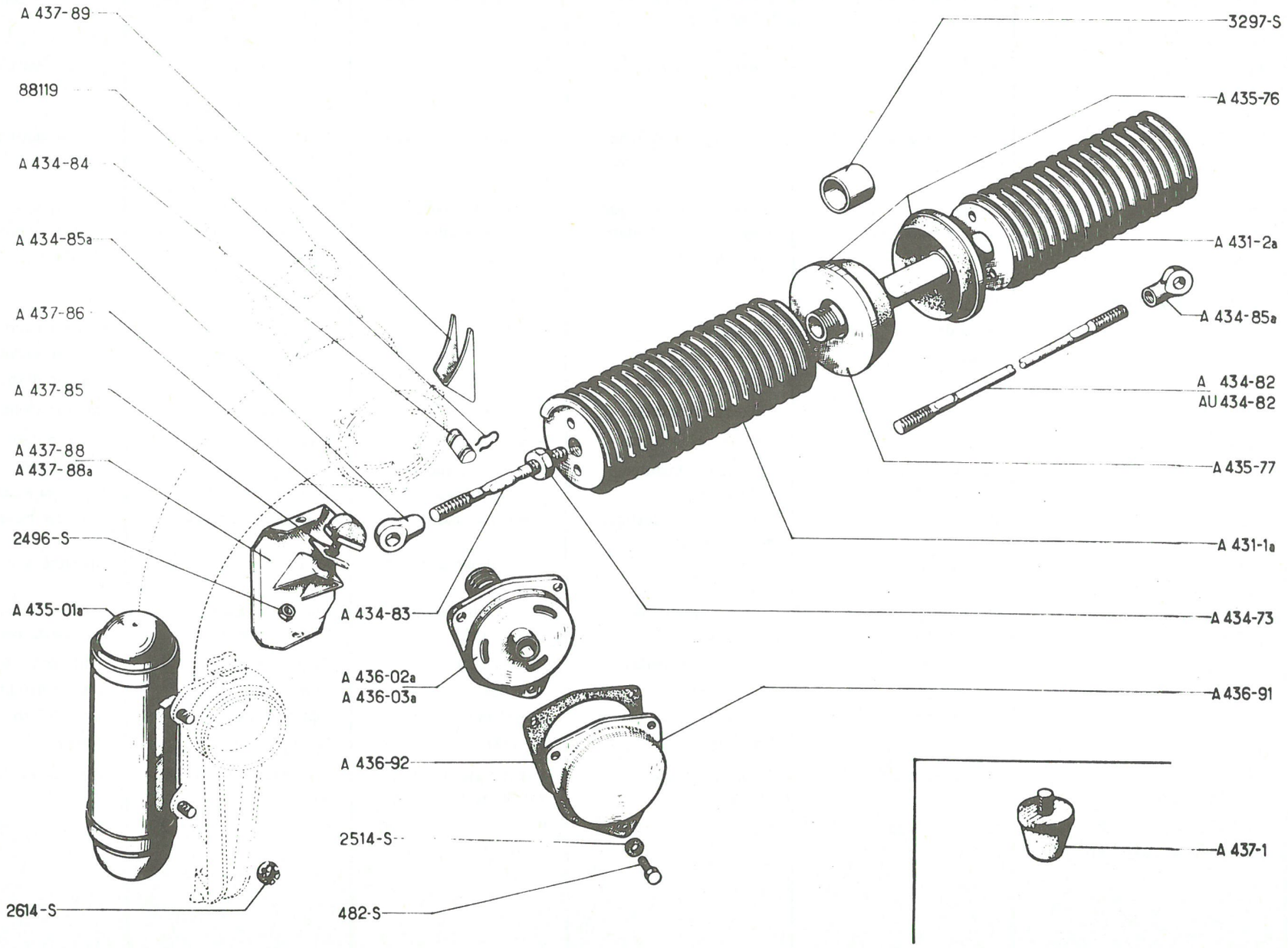
A 437-89
88119
A 434-84
A 434-85a
A 437-86
A 437-85
A 437-88
A 437-88a
2496-S
A 435-01a
2614-S
A 434-83
A 436-02a
A 436-03a
A 436-92
2514-S
482-S
3297-S
A 435-76
A 431-2a
A 434-85a
A 434-82
AU 434-82
A 435-77
A 431-1a
A 434-73
A 436-91
A 437-1

No	K	↦ 12/54 ↠ 5/55	SUSPENSION	FEDERUNG	SUSPENSION	SUSPENSION	SOSPENSIONE
A 431-1 A	2	AV	Ressort avec embouts	Feder m. Aufhängungs-zylindern	Spring with end plates	Muelle con terminal	Molla con terminali
A 431-2 A	2	AR	Ressort avec embouts et tube	Feder m. Aufhängungs-zylind. u. Verbindungsrohr	Spring with end plates and tube	Muelle con terminal y tubo	Molla con terminali e tubo
A 434-73	4	H, 11 x 100	Contre-écrou	Kontermutter	Locknut	Contra-tuerca	Controdado
A 434-82	2	L 760 x A - AZ	Tige de réglage AR	Strebe z. hinteren Einstellung	Rear adjusting rod	Varilla de reglaje AR	Asta di regolazione post.
AU 434-82	2	L 730 - AU - AZU	"	"	"	"	"
A 434-83	2	L 118	Tige de réglage AV	Strebe z. vorderen Ein-	Front adjusting rod	Varilla de reglaje AV	Asta di regolazione ant.
A 434-84	4	41 x 12	Couteau	Kantenbolzen	Pin with knife edge	Cuchillo	Coltello
A 434-85 A	4	L 30	Embout de tirant	Endstück für Einstellstrebe	End piece on adjusting rod	Terminal de tirante	Terminal del tirante
A 435-01 A	4	RP. AZ 435-01, deo: 2-2609-S	Batteur	Trägheitsdämpfer	Damper	Batidor	Battente ad inerzia
A 435-76	6	30 x 75	Butée caoutchouc	Gummianschlag	Rubber stop	Tope caucho	Reggispinta di gomma
A 435-77	6	20 x 75 x 6	Coupelle de butée	Anschlagteller	Cup for rubber stop	Copela de tope	Scodellino di reggis-pinta
A 436-02 A	2	AR - RP. AZ 436-02 B	Frotteur complet	Reibungsdämpfer, kompl.	Friction unit assy	Frotador completo	Ammortizzatore a frizione
A 436-03 A	2	AV - RP. AZ 436-03 A	"	"	"	"	"
A 436-91	4	RP AZ 436-91	Carter de frotteur	Schutzdeckel f. Reibungsdämpfer	Friction unit cover	Carter de frotador	Coperchio
A 436-92	8		Joint papier	Papierdichtung	Paper gasket	Junta papel	Guarnizione di carta
A 437-1	2	∅ 50 - AR	Butée caoutchouc	Gummianschlag	Rubber buffer	Tope caucho	Reggispinta di gomma
A 437-85	?	30 x 43 x 1, 1	Cale de réglage	Einstellscheibe	Packing piece	Suplemento de reglaje	Spessore di regolazione
A 437-86	2	40 x 32 - AV	Butée de caoutchouc	Gummianschlag	Rubber buffer	Tope caucho	Reggispinta di gomma
A 437-88	1	RP. AZ 437-88	Support de butée gauche	Tragblech f. linken Puffer	Bracket for buffer, LH	Soporte de tope izquierdo	Supporto regg. sinistro
A 437-88 A	1	RP. AZ 437-88	" droit	" rechten "	" RH	" derecho	" destro
A 437-89	2	29 x 44 - AV	Butée sur bras	Anschlagblech am Schwingarm	Stop for arm	Tope sobre brazo	Arresto sul braccio
482-S	12	TH, 7 x 12	Vis	Schraube	Screw	Tornillo	Vite
2.496-S	2	H, 10 x 150	Ecrou	Mutter	Nut	Tuerca	Dado
2.514-S	12	Cr 7, 3 x 12	Rondelle	Scheibe	Washer	Arandela	Rondella
2.614-S	8	H, 10 x 150	Ecrou crénelé	Kronenmutter	Nut, castellated	Tuerca almenada	Dado a corona
3.297-S	4	20 x 24 x 20	Bague	Führungsbüchse	Sleeve	Casquillo	Boccola
88.119	8		Pincette de couteau	Bolzen f. Einstellstrebe	Spring clip	Pinza de cuchillo	Molletta d'arresto coltello

161

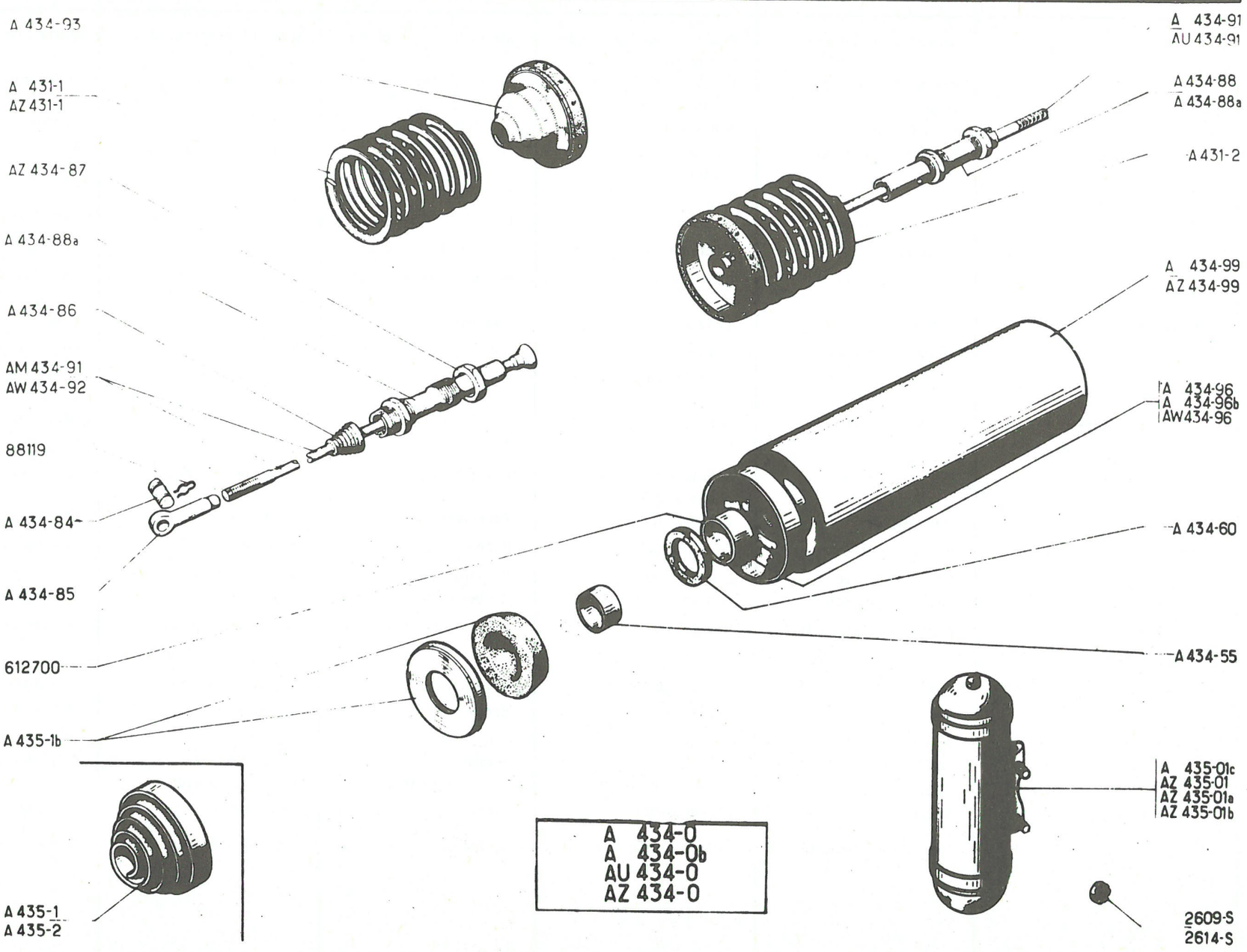
A 434-93
A 431-1
AZ 431-1
AZ 434-87
A 434-88a
A 434-86
AM 434-91
AW 434-92
88119
A 434-84
A 434-85
612700
A 435-1b
A 435-1
A 435-2
A 434-0
A 434-0b
AU 434-0
AZ 434-0
A 434-91
AU 434-91
A 434-88
A 434-88a
A 431-2
A 434-99
AZ 434-99
A 434-96
A 434-96b
AW 434-96
A 434-60
A 434-55
A 435-01c
AZ 435-01
AZ 435-01a
AZ 435-01b
2609-S
2614-S

No	K	→ 12/54 ↦ 5/55 → 9/65	SUSPENSION	FEDERUNG	SUSPENSION	SUSPENSION	SOSPENSIONE
A 431-1	2	AV → 3/63	Ressort, enroulement à gauche	Wagenfeder, Linkswicklung	Spring LH coil	Muelle, enrollamiento a izquierda	Molla, avvolgimento a sinistra
AZ 431-1	2	AV ↦ 3/63	Ressort, enroulement à gauche	Wagenfeder, Linkswicklung	Spring LH coil	Muelle, enrollamiento a izquierda	Molla, avvolgimento a sinistra
A 431-2	2	AR	Ressort, enroulement à droite	Wagenfeder, Rechtswickl.	Spring RH coil	Muelle, enrollamiento a derecha	Molla, avvolgimento a destra
A 434-0	2	A-AZ → 9/55	Pot complet	Federungstopf, komplett	Suspension unit complete	Tubo completo	Cilindro completo
AU 434-0	2	AU-AZU → 6/65	"	"	"	"	"
A 434-0 B	2	AZ ↦ 9/55 → 7/62	"	"	"	"	"
AZ 434-0	2	AZ ↦ 7/62 AZU ↦ 6/55	"	"	"	"	"
A 434-55	2	27 x 33 x 30 ↦ 7/59 → 3/63	Entretoise	Abstandsbüchse	Distance piece	Separador	Distanziale
A 434-60	4	27 x 37 x 5 AZU ↦ 6/55 AZ ↦ 9/55	Rondelle feutre	Filzscheibe	Felt washer	Arandela fieltro	Rondella feltro
A 434-84	4	41 x 12	Couteau	Kantenbolzen	Pin with knife edge	Cuchillo	Coltello
A 434-85	4	L 75	Embout de tirant	Endstück an d. Einstellstrebe	End piece on adjusting rod	Terminal de tirante	Terminale del tirante
A 434-86	4	8 x 34 x 60	Pare-poussière caoutch.	Gummi-Dichtstulpen	Rubber dust cover	Guardapolvos caucho	Parapolvere di gomma
AZ 434-87	8	36 x 150	Ecrou d'embout de réglage	Mutter am Endstück der Einstellstrebe	Nut for adjustable end piece	Tuerca de terminal de reglaje	Dado per terminale di regolazione
A 434-88	4	L 173	Embout de réglage	Einstellendstück	End piece adjustable	Terminal de reglaje	Terminal di regolazione
A 434-88 A	2	L 191, AV → 3/63	"	"	"	"	"
A 434-91	2	L 662 - A - AZ → 7/62	Tirant AR	Hintere Einstellstrebe	Adjusting rod rear	Tirante AR	Tirante post.
AM 434-91	2	L 618 → 3/63	Tirant AV	Vordere Einstellstrebe	Adjusting rod front	Tirante AV	Tirante ant.
AU 434-91	2	L 642- AZ ↦ 7/62 AU - AZU	Tirant AR	Hintere Einstellstrebe	Adjusting rod rear	Tirante AR	Tirante post.
AW 434-92	2	L 600 ↦ 3/63	Tirante AV	Vordere Einstellstrebe	Adjusting rod front	Tirante AV	Tirante ant.
A 434-93	4	93 x 107	Coupelle de compression	Federteller für Wagenfeder	Cup for spring compressi.	Copela de comprensión	Scodellino di compress.
A 434-96	4	AZ → 9/55 - AZU → 6/55 NFP	Embout de carter	Abschlussdeckel f. Topf	End piece for casing	Copela de carter	Terminale del carter
A 434-96 B	4	AZ ↦ 9/55 → 3/63 AZU ↦ 6/55 → 3/63	Embout de carter avec bague	Abschlussdeckel f. Topf Büchse	End piece, with sleeve and sealing washer	Copela de carter con casquillo	Terminale del carter con boccola
AW 434-96	4	ø 109 ↦ 3/63.RP.AZ 434-96	Coupelle baguée	Ausgebüchster Federteller	Ringed cup	Copela casquillo	Scodellino imboccolato
A 434-99	2	L 445 → 3/63	Carter	Gehäuse	Suspension unit casing	Carter	Carter
AZ 434-99	2	L 463 ↦ 3/63	"	"	"	"	"

163

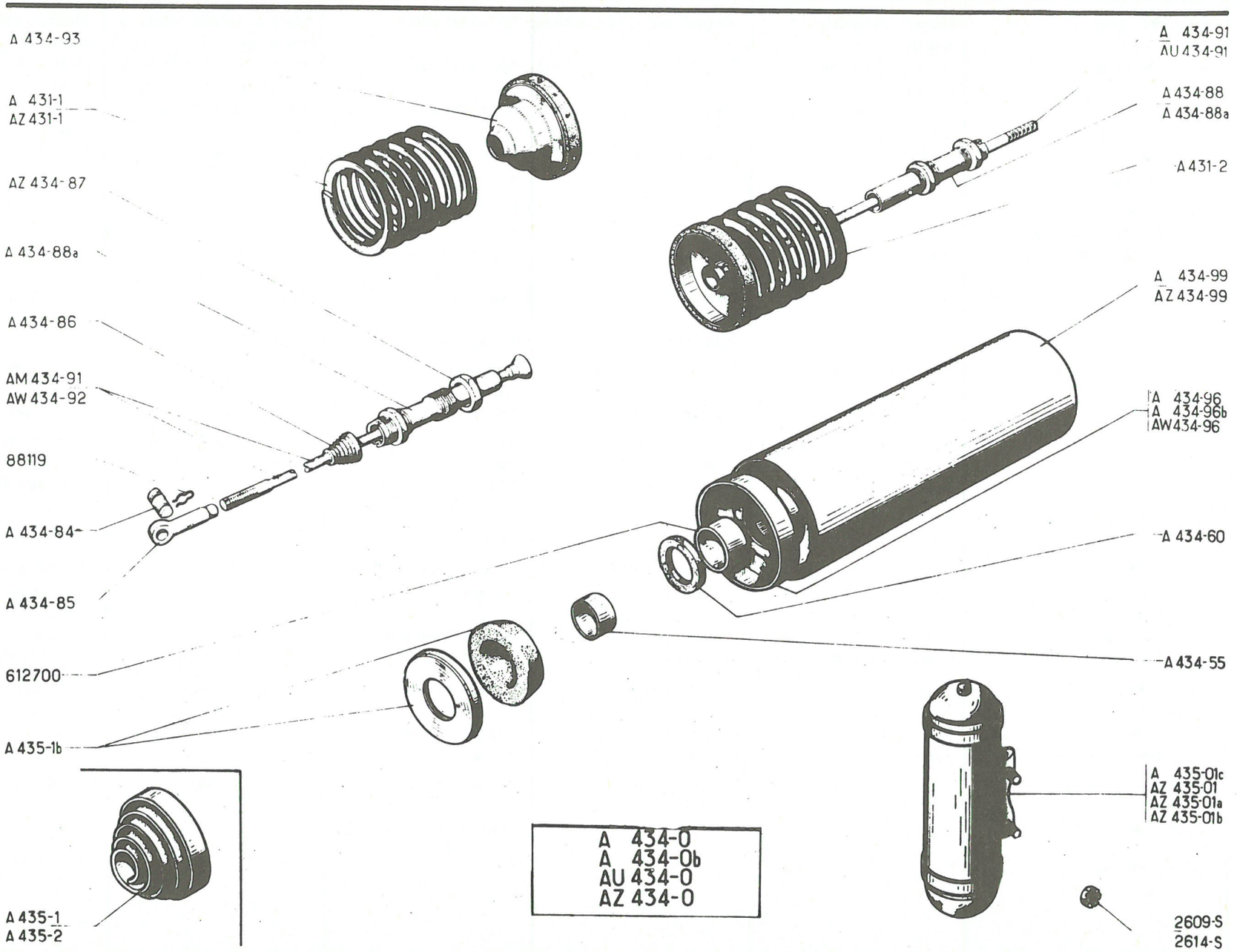
A 434-93
A 431-1
AZ 431-1
AZ 434-87
A 434-88a
A 434-86
AM 434-91
AW 434-92
88119
A 434-84
A 434-85
612700
A 435-1b
A 435-1
A 435-2
A 434-0
A 434-0b
AU 434-0
AZ 434-0
A 434-91
AU 434-91
A 434-88
A 434-88a
A 431-2
A 434-99
AZ 434-99
A 434-96
A 434-96b
AW 434-96
A 434-60
A 434-55
A 435-01c
AZ 435-01
AZ 435-01a
AZ 435-01b
2609-S
2614-S

No	K	→ 12/54 ↦ 5/55 → 9/65	SUSPENSION (Suite)	FEDERUNG (Forts.)	SUSPENSION (Cont.)	SUSPENSION (Cont.)	SOSPENSIONE (Cont.)
A 435-01 C	1	AV, D ↦ 7/58 → 7/59	Batteur	Trägheitsdämpfer	Damper	Batidor	Battente ad inerzia
AZ 435-01	2	AR, D, AR, G ↦ 7/65 RMP: deo: 2-2.609-S	"	"	"	"	"
AZ 435-01 A	1	AV, G ↦ 7/59	"	"	"	"	"
AZ 435-01 B	1	AV, D ↦ 7/59	"	"	"	"	"
A 435-1	2	Ø 105, h 65, A, AZ → 9/55 AU-AZU → 6/55	Ressort AV	Vordere Kegel-Spiralfeder	Front spring	Muelle AV	Molla ant.
A 435-1 B	6 6 4	Ø 75 - AZU ↦ 6/55 AZ ↦ 9/55 → 7/59 AZ ↦ 7/59	Butée caoutchouc avec renfort de coupelle.	Elastischer Anschlag, mit Verstärkung d. Abdeckscheibe	Rubber buffer with reinforcing ring	Tope caucho con refuerzo de copela	Reggispinta di gomma con rinforzo per scodellino
A 435-2	2	Ø 105, h 37, A-AZ → 9/55 AU-AZU → 6/55	Ressort AR	Hintere Kegel-Spiralfeder	Rear spring	Muelle AR	Molla posteriore
2.609-S	8	H, 10 x 150 ↦ 7/65	Ecrou	Mutter	Nut	Tuerca	Dado
2.614-S	8	H, 10 x 150 → 7/65	Ecrou crénelé	Kronenmutter	Nut, castellated	Tuerca almenada	Dado a corona
612.700	4	27 x 31, 5 x 18 AZ ↦ 9/55 AZU ↦ 6/55	Bague d'embout	Büchse im Abschlussdeckel	Sleeve for end piece	Anillo de terminal	Boccola del terminale

165

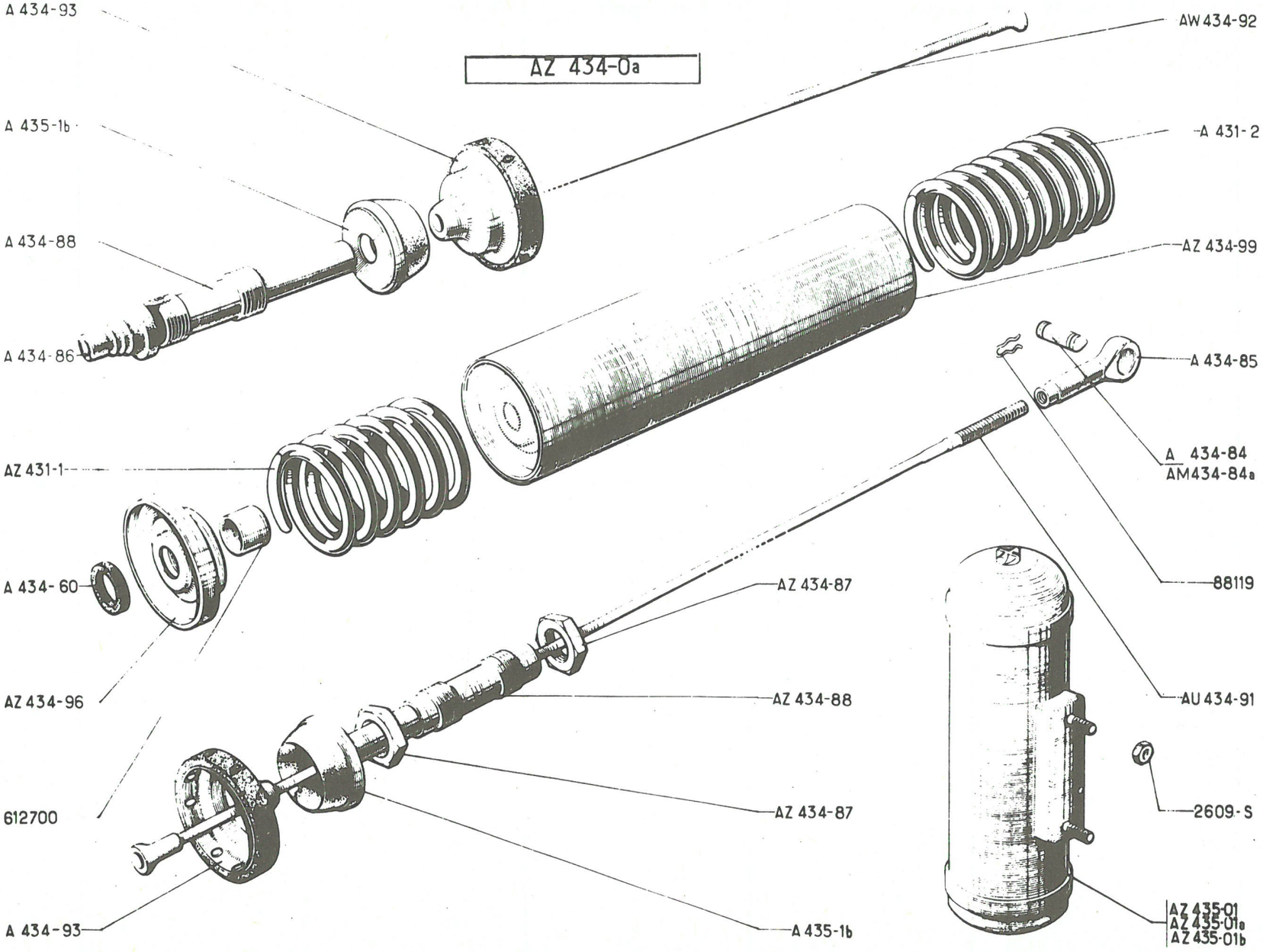
AZ 434-0a
A 434-93
A 435-1b
A 434-88
A 434-86
AZ 431-1
A 434-60
AZ 434-96
612700
A 434-93
AW 434-92
A 431-2
AZ 434-99
A 434-85
A 434-84
AM434-84a
88119
AU 434-91
2609-S
AZ 435-01
AZ 435-01a
AZ 435-01b
AZ 434-87
AZ 434-88
AZ 434-87
A 435-1b

No	K	↦ 9/65	SUSPENSION	FEDERUNG	SUSPENSION	SUSPENSION	SOSPENSIONE
AZ 431-1	2	AV	Ressort, enroulement à gauche	Wagenfeder, Linkswicklung	Spring, LH coil	Muelle, enrollamiento a izquierda	Molla, avvolgimento a sinistra
A 431-2	2	AR	Ressort, enroulement à droite	Wagenfeder, Rechtswicklung	Spring, RH coil	Muelle, enrollamiento a derecha	Molla, avvolgimento a destra
AZ 434-0 A	2		Pot complet	Federungstopf, komplett	Suspension unit, complete	Tubo completo	Cilindro di sos. completo
A 434-60	4	27 x 37 x 5	Rondelle feutre	Filzscheibe	Felt washer	Arandela fieltro	Rondella feltro
A 434-84	2	41 x 12 - AV	Couteau	Kantenbolzen	Pin, with knife edge	Cuchollo	Coltello
AM 434-84 A	2	43 x 14 - AR	"	"	"	"	"
A 434-85	4	L 75	Embout de tirant	Endstück a. d. Einstellstrebe	End piece on adjusting rod	Terminal de tirante	Terminale del tirante
A 434-86	4	8 x 34 x 60	Pare-poussière caoutch.	Gummi-Dichtstulpen	Rubber dust cover	Guardapolvos caucho	Parapolvere di gomma
AZ 434-87	8	36 x 150	Ecrou d'embout de réglage	Mutter am Einstellendstück	Nut for adjustable end piece	Tuerca de terminal de reglaje	Dado del terminale di regolazione
A 434-88	2	L 173, AV	Embout de réglage	Einstellendstück	End piece, adjustable	Terminal de reglaje	Terminale de regolazione
AZ 434-88	2	L 182, AR	"	"	"	"	"
AU 434-91	2	L 642, AR	Tirant	Einstellstrebe	Adjusting rod	Tirante	Tirante
AW 434-92	2	L 600, AV	"	"	"	"	"
A 434-93	4	93 x 107	Coupelle de compression	Federteller	Cup for spring compress.	Copela de compresion	Scodellino di compress.
AZ 434-96	4	ø 109 ↦ 11/66 RMP	Coupelle baguée	Ausgebüchster Federteller	Ringed cup	Copela casquillo	Scodellino imboccolato
AZ 434-99	2	L 463	Carter	Gehäuse	Suspension unit casing	Carter	Carter
AY 435-01	2	AR D - AR G ↦ 9/68	Batteur	Trägheitsdämpfer	Damper	Batidor	Battente ad inerzia
AY 435-01 A	1	AV G ↦ 9/68	"	"	"	"	"
AY 435-01 B	1	AV D ↦ 9/68	"	"	"	"	"
AZ 435-01	2	AR D, AR G ⇥ 9/68	"	"	"	"	"
AZ 435-01 A	1	AV G ⇥ 9/68	"	"	"	"	"
AZ 435-01 B	1	AV D ⇥ 9/68	"	"	"	"	"
A 435-1 B	4	ø 75	Butée caoutchouc	Elastischer Anschlag	Rubber buffer	Tope caucho	Reggispinta di gomma
2.609-S	8	H, 10 x 150	Ecrou	Mutter	Nut	Tuerca	Dado
88.119	8		Pincette de couteau	Federklammer f. Kantenbolzen	Spring clip for knife	Pinza de cuchillo	Molletta d'arresto coltello
612.700	4	27 x 31, 5 x 18	Bague d'embout	Büchse im Abschlussdeckel	Sleeve for end piece	Anillo del terminal	Boccola del terminale

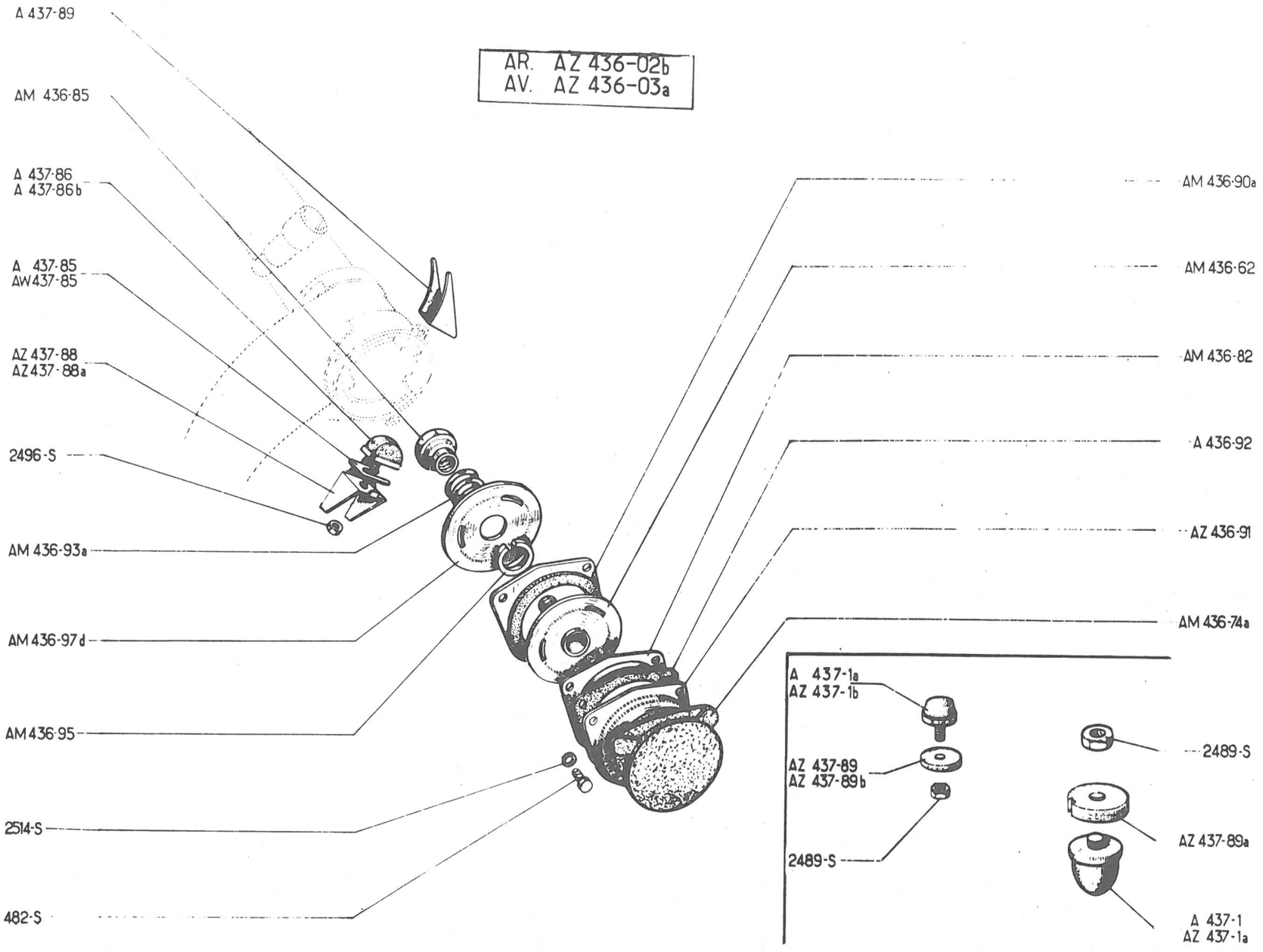
A 437-89
AM 436-85
A 437-86
A 437-86b
A 437-85
AW437-85
AZ 437-88
AZ437-88a
2496-S
AM 436-93a
AM 436-97d
AM436-95
2514-S
482-S
AR. AZ 436-02b
AV. AZ 436-03a
AM 436-90a
AM 436-62
AM 436-82
A 436-92
AZ 436-91
AM 436-74a
A 437-1a
AZ 437-1b
AZ 437-89
AZ 437-89b
2489-S
2489-S
AZ 437-89a
A 437-1
AZ 437-1a

No	K	→ 5/55 → 12/54 → 9/65	FROTTEURS	REIBUNGSDÄMPFER	FRICTION UNITS	FROTADORES	AMMORTIZZATORI A FRIZIONE
AZ 436-02 B	2	AR → 6/63 RMP	Frotteur complet	Reibungsdämpfer, kompl.	Friction unit assy	Frotador completo	Ammortiz. a frizione
AZ 436-03 A	2	AV → 6/63 RMP	"	"	"	"	"
AM 436-62	4	→ 10/61	Moyeu avec disque	Nabe, mit Reibscheibe	Hub with disc	Nucléo con disco	Mozzo con disco
AM 436-74 A	4		Pare-poussière caoutch.	Dichtgummi	Rubber dust cover	Guardapolvos caucho	Parapolvere di gomma
AM 436-82	4	→ 10/61	Coupelle d'étanchéité	Dichtblech	Sealing cup	Copela de estanqueidad	Scodellino di tenuta
AM 436-85	4	f 14 x 125 → 7/62	Ecrou de réglage	Einstellmutter	Adjusting nut	Tuerca de reglaje	Dado di regolazione
AM 436-90 A	4	→ 7/62	Flasque avec garniture	Flansch mit Reibbelag	Plate, with lining	Flanco con guarnición	Flangia con guarnitura
AZ 436-91	4		Carter	Schutzdeckel	Friction unit cover	Carter	Coperchio
A 436-92	12		Joint de papier	Papierdichtung	Paper gasket	Junta de papel	Guarnizione di carta
AM 436-93 A	4	→ 7/62	Ressort (3 spires)	Feder (3 Wicklungen)	Spring (3 coils)	Muelle (3 espiras)	Molla (3 spire)
AM 436-95	4	→ 7/62	"	"	"	"	"
AM 436-97 D	4	→ 6/63 RMP	Disque de friction	Reibscheibe	Friction disc	Disco de friccion	Disco di frizione
A 437-1	2	∅ 50, AR	Butée caoutchouc, tige L 6	Gummi-Anschlag, Gewindestange 6mm lang	Rubber buffer, rod L 6	Tope caucho, varilla L 6	Reggispinta di gomma asta L 6
A 437-1 A	2	∅ 36 AZ-PO → 7/62	Butée caoutchouc, tige L 15	Gummi-Anschlag, Gewindestange 15 mm lang	Rubber buffer, rod L 15	Tope caucho, varilla L 15	Reggispinta di gomma asta L 15
	4	AZ-AZU-PO → 7/62					
AZ 437-1 A	2	∅ 50 AZ-PO → 7/62 → 9/62	Butée caoutchouc, tige L 25 (pour quelques véhicules)	Gummi-Anschlag, Gewindestange 25mm (bei einigen Fahrzeugen)	Rubber buffer, rod L 25 (a few vehicles)	Tope caucho, varilla L 25 (para algunos vehiculos)	Reggispinta di gomma asta L 25 (per qualche veicolo)
	4						
AZ 437-1 B	2	∅ 36, AZ - PO RMP → 9/62 → 1/65 deo: 1-AZ 437-89 B	Butée caoutchouc, tige L 24	Gummi-Anschlag, Gewindestange 24mm lang	Rubber buffer, rod L 24	Tope de caucho, varilla L 24	Reggispinta di gomma, asta L 24
A 437-85	?	30 x 43 x 1	Cale de réglage	Einstellscheibe	Packing piece	Cala de reglaje	Spessore di regolazione
AW 437-85	?	30 x 43 x 4 → 7/62	"	"	"	"	"
A 437-86	2	40 x 32, AV → 7/62	Butée caoutchouc	Gummipuffer	Rubber buffer	Tope caucho	Reggispinta di gomma
AZ 437-86B	2	AV → 11/64 RMP → 7/62 → 11/64	"	"	"	"	"
AZ 437-88	1	AV G → 7/62 RMP	Support de butée	Tragblech für Anschlag	Bracket for buffer	Soporte de tope	Supporto reggispinta
AZ 437-88 A	1	AV D → 7/62	"	"	"	"	"
A 437-89	2	29 x 44 x - AV	Butée sur bras	Anschlag am Schwingarm	Stop for arm	Tope sobre brazo	Arresto sul braccio
AZ 437-89	2	8 x 32 x 4, 5 - AZ-PO → 9/62 → 1/65 NFP	Cale de butée	Scheibe unter dem Anschlag	Packing piece, under buffer	Suplemento de tope	Spessore dell'arresto
AZ 437-89 A	2	14 x 60 x 18 PO → 7/62 → 9/62	Entretoise (quelques véhicules)	Abstandsscheibe (einige Fahrzeuge)	Distance piece (a few vehicles)	Suplemento (algunos vehiculos)	Distanziale (qualche veicolo)
AZ 437-89 B	2	8 x 32 x 11 - AZ- PO → 1/65	Cale de butée	Anschlagscheibe	Packing piece, under buff.	Suplemento de tope	Spessore dell'arresto
482-S	12	TH, 7 x 12	Vis	Schraube f. Reibungsdämp.	Screw for friction unit	Tornillo	Vite
2.489-S	4	H, 7 x 100 PO	Ecrou	Mutter	Nut	Tuerca	Dado
2.496-S	2	H, 10 x 150	"	"	"	"	"
2.514-S	12	Cr 7, 3 x 12	Rondelle	Scheibe	Washer	Arandela	Rondella

169

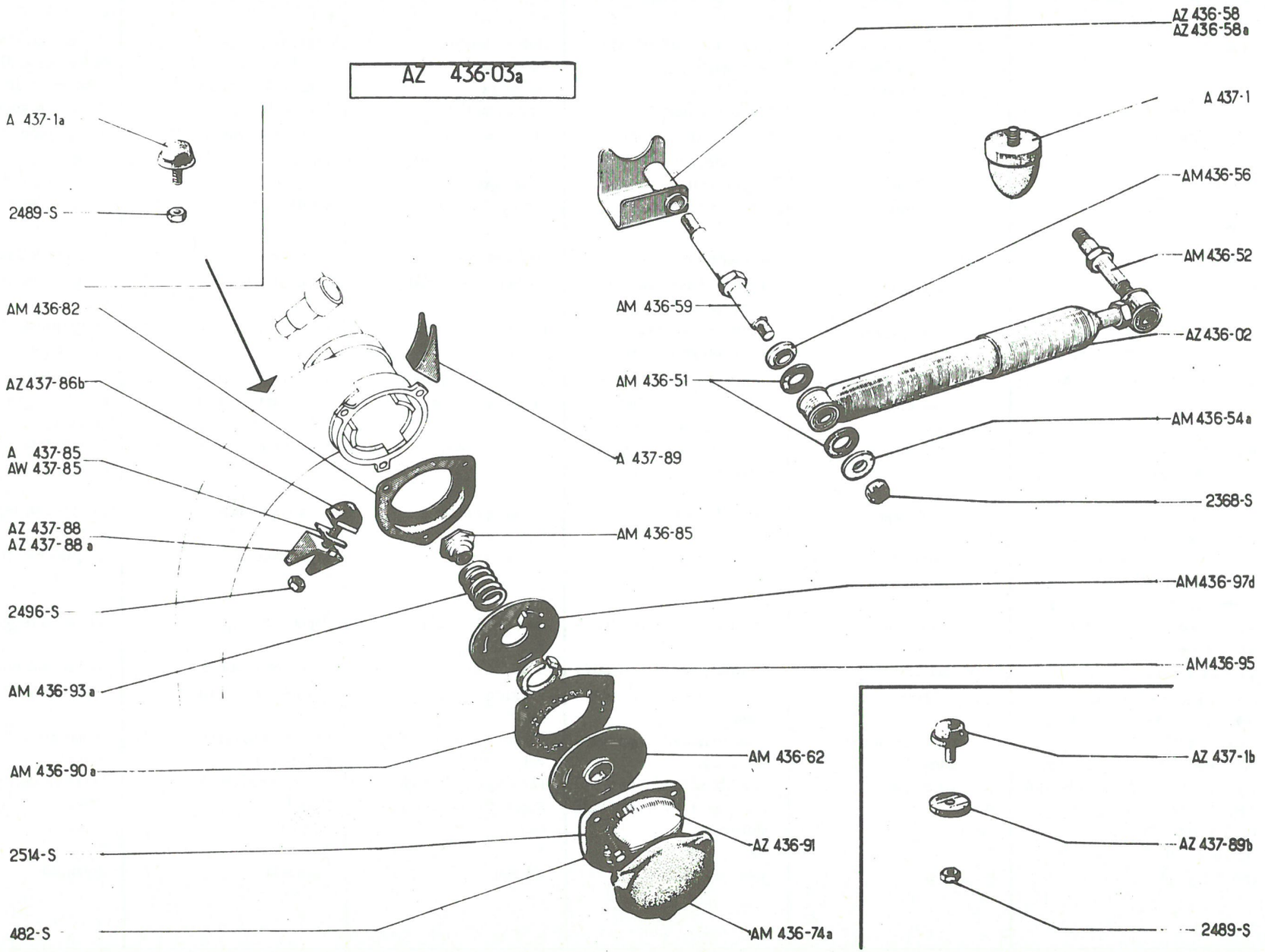
AZ 436-03a
A 437-1a
2489-S
AM 436-82
AZ 437-86b
A 437-85
AW 437-85
AZ 437-88
AZ 437-88a
2496-S
AM 436-93a
AM 436-90a
2514-S
482-S
A 437-89
AM 436-85
AM 436-62
AZ 436-91
AM 436-74a
AZ 436-58
AZ 436-58a
A 437-1
AM436-56
AM 436-52
AM 436-59
AZ 436-02
AM 436-51
AM 436-54a
2368-S
AM436-97d
AM436-95
AZ 437-1b
AZ 437-89b
2489-S

No	K	↦ 9/65	FROTTEURS AMORTISSEURS	REIBUNGSDÄMPFER STOSSDÄMPFER	FRICTION UNITS SHOCK ABSORBERS	FROTADORES AMORTIGUADORES	AMMORTIZZATORI A FRIZIONE AMMORTIZZATORI IDRAULICI
AZ 436-02	2	AR	Amortisseur hydraulique	Hydraulischer Stossdämpf.	Hydraulic shock absorber	Amortiguador hidráulic	Ammortizzatore idraulico
AZ 436-03 A	2	AV	Frotteur complet	Reibungsdämpfer, komplett	Friction unit assy	Frotador completo	Ammortizzatore a frizion.
AM 436-51	8	24 x 35 x 2	Rondelle caoutchouc	Gummischeibe	Rubber washer	Arandela goma	Rondella di gomma
AM 436-52	2	↦ 12/67, RMP AM 436-52B deo: 1- 615.906	Axe sur bras	Stossdämpferachse am Schwingarm	Pin on arm	Eje sobre brazo	Perne sul braccio
AM 436-52 B	2	↦ 12/67	Axe sur bras	Stossdämpferachse am Schwingarm	Pin on arm	Eje sobre brazo	Perno sul braccio
AM 436-54 A	4	9,5 x 35 x 24 x 4	Rondelle épaulée	Abgefaste Scheibe	Washer, shouldered	Arandela con rebaje	Rondella, spallamento
AM 436-56	4	12 x 35 x 24 x 6	Entretoise épaulée	Abgefaster Abstandsring	Distance piece, shouldered	Separador rebaje	Distanziale a spallam.
AZ 436-58	1	AR G	Support	Träger	Bracket	Soporte	Supporto
AZ 436-58 A	1	AR D	"	"	"	"	"
AM 436-59	2	↦ 12/67. RP. AM 436-59A deo: 1- 615.906	Axe sur plateforme	Stossdämpferachse am Rahmen	Pin, on platform	Eje sobre plataforma	Perno sulla piattaforma
AM 436-59 A	2	↦ 12/67	"	"	"	"	"
AM 436-62	2		Moyeu avec disque	Nabe mit Reibscheibe	Axle, with disc	Nucléo con disco	Mozzo con disco
AM 436-74 A	2		Pare-poussière caoutch.	Dichtgummi	Rubber dust cover	Guardapolvos caucho	Parapolvere di gomma
AM 436-82	2		Coupelle d'étanchéité	Dichtteller	Sealing cup	Copela de estanqueidad	Scodellino di tenuta
AM 436-85	2	f 14 x 125	Ecrou de réglage	Einstellmutter	Adjusting nut	Tuerca de reglaje	Dado di regolazione
AM 436-90 A	2		Flasque avec garniture	Flansch mit Reibbelag	Plate, with lining	Flanco con guarnición	Flangia con guarnitura
AZ 436-91	2		Carter	Schutzdeckel	Friction unit cover	Carter	Coperchio
AM 436-93 A	2		Ressort (3 spires)	Feder (3 Wicklungen)	Spring (3 coils)	Muelle (3 espiras)	Molla (3 spire)
AM 436-95	2		Ressort	Feder	Spring	Muelle	Molla
AM 436-97 D	2		Disque de friction	Reibscheibe	Friction disc	Disco de fricción	Disco de frizione
A 437-1	2	Ø 50 AR	Butée de caoutchouc, tige L 6	Gummi-Anschlag, Gewindestange 6mm lang	Rubber buffer, rod L 6	Tope caucho, varilla L 6	Reggispinta di gomma, asta L 6
A 437-1 A	4	Ø 36, AZU - PO	"	"	"	"	"
	2	AZ - PO. AV	L 15	15mm	L 15	L 15	L 15
AZ 437-1 B	2	Ø 36 AZ - PO. AR	"	"	"	"	"
			L 24	24 mm	L 24	L 24	L 24
A 437-85	?	30 x 43 x 1	Cale de réglage	Einstellscheibe	Packing piece	Cala de reglaje	Spessore di regolazione
AW 437-85	?	30 x 43 x 4	"	"	"	"	"
AZ 437-86 B	2	AV	Butée caoutchouc	Gummianschlag	Rubber buffer	Tope caucho	Reggispinta di gomma

171

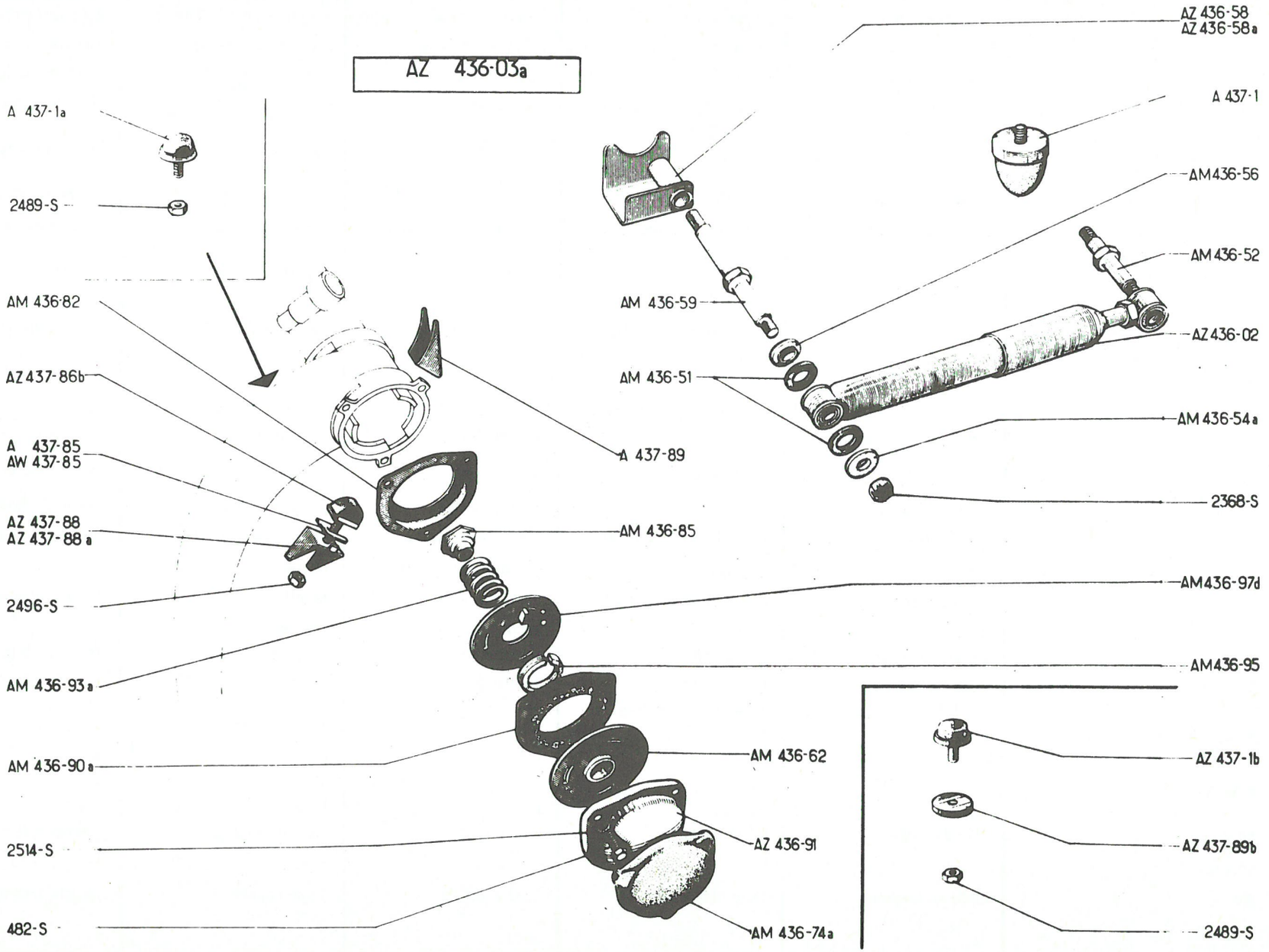
AZ 436-03a
A 437-1a
2489-S
AM 436-82
AZ 437-86b
A 437-85
AW 437-85
AZ 437-88
AZ 437-88a
2496-S
AM 436-93a
AM 436-90a
2514-S
482-S
A 437-89
AM 436-85
AM 436-62
AZ 436-91
AM 436-74a
AZ 436-58
AZ 436-58a
A 437-1
AM436-56
AM 436-52
AM 436-59
AZ 436-02
AM 436-51
AM 436-54a
2368-S
AM436-97d
AM436-95
AZ 437-1b
AZ 437-89b
2489-S

No	K	↦ 9/65	FROTTEURS AMORTISSEURS (Suite)	REIBUNGSDÄMPFER STOSSDÄMPFER (Forts.)	FRICTION UNITS SHOCK ABSORBERS (Cont.)	FROTADORES AMORTIGUADORES (Cont.)	AMMORTIZZATORI A FRIZIONE AMMORTIZZATORI IDRAULICI (Cont.)
AZ 437-88	1	AV G	Support de butée	Tragblech f. Anschlag	Bracket for buffer	Soporte de tope	Supporto reggispinta
AZ 437-88 A	1	AV D	"	"	"	"	"
A 437-89	2	29 x 44 - AV	Butée sur bras	Federungsanschlag am Schwingarm	Stop for arm	Tope sobre brazo	Arresto sul braccio
A 437-89 B	2	8 x 32 x 11 - AZ - PO	Cale de butée	Anschlagscheibe	Packing piece, under buffer	Suplemento de tope	Spessore dell'arresto
482-S	6	TH, 7 x 12	Vis	Schraube für Reibungsdämpfer	Screw for friction unit	Tornillo	Vite
2.368-S	4	H, 9 x 125	Ecrou crénelé	Kronenmutter	Nut, castellated	Tuerca almenada	Dado a corona
2.489-S	4	H, 7 x 100 - PO	Ecrou	Mutter	Nut	Tuerca	Dado
2.496-S	2	H, 10 x 150	"	"	"	"	"
2.514-S	6	Cr, 7,3 x 12	Rondelle	Scheibe	Washer	Arandela	Rondella
615.906	4	9 x 125 (NYLSTOP)	Ecrou	Mutter	Nut	Tuerca	Dado

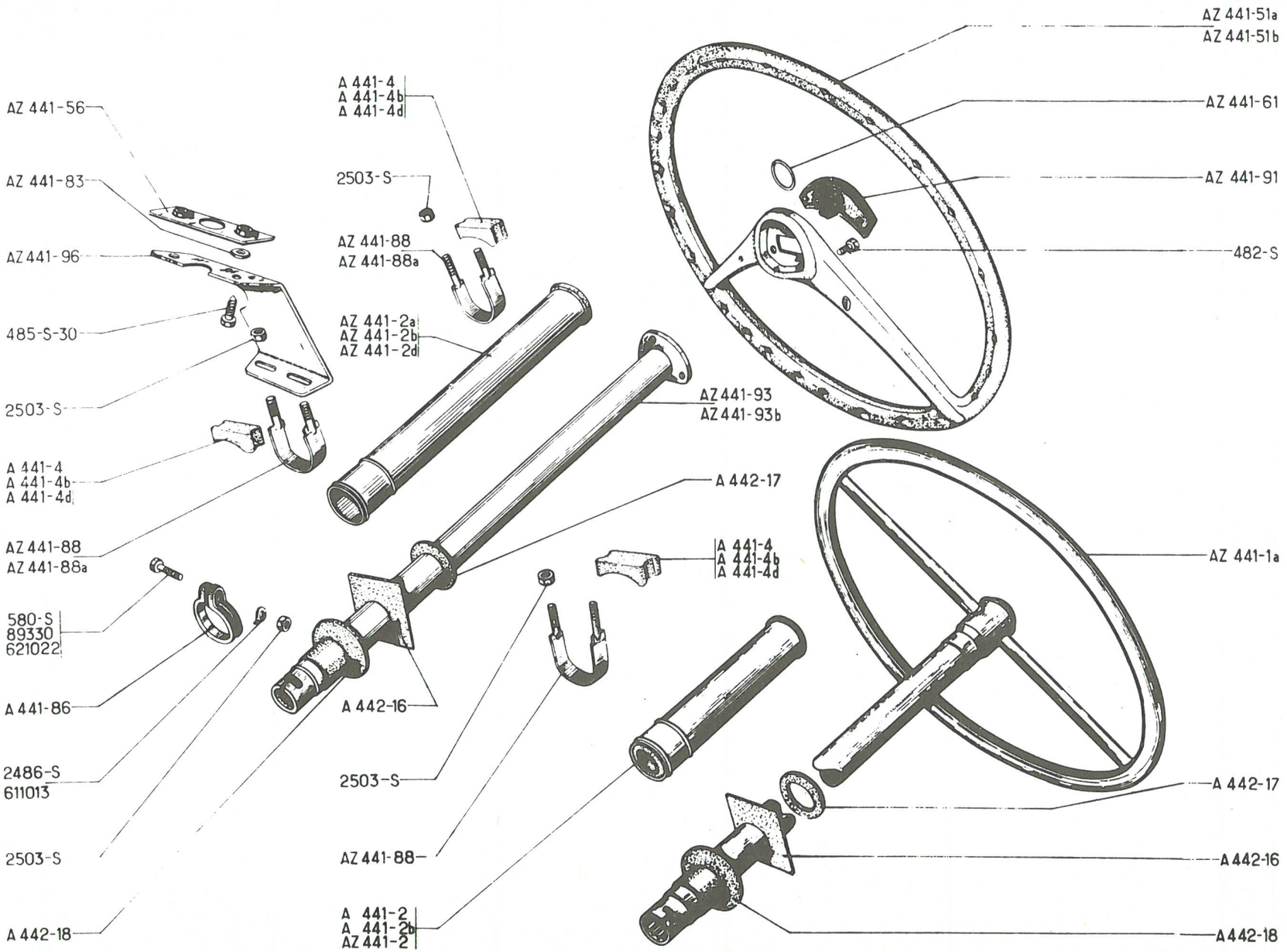
AZ 441-51a
AZ 441-51b
AZ 441-61
AZ 441-91
482-S
AZ 441-1a
A 442-17
A 442-16
A 442-18
AZ 441-56
AZ 441-83
AZ 441-96
485-S-30
2503-S
A 441-4
A 441-4b
A 441-4d
AZ 441-88
AZ 441-88a
580-S
89330
621022
A 441-86
2486-S
611013
2503-S
A 442-18
A 441-4
A 441-4b
A 441-4d
2503-S
AZ 441-88
AZ 441-2a
AZ 441-2b
AZ 441-2d
AZ 441-93
AZ 441-93b
A 442-17
A 442-16
2503-S
AZ 441-88
A 441-2
A 441-2b
AZ 441-2

No	K	→ 9/67	VOLANT DE DIRECTION	LENKRAD	STEERING WHEEL	VOLANTE DE DIRECCIÓN	VOLANTE DELLO STERZO
AZ 441-1 A	1	→ 9/62 - RMP → 7/53 deo: 1 - A 441-2 B	Volant avec arbre	Lenkrad, mit Lenksäule	Steering wheel with shaft	Volante con arbol	Volante con piantone
A 441-2	1	L 280 → 7/53	Tube avec bagues	Lenkrohr, mit Büchsen	Tube with bushes	Tubo con casquillos	Cannotto con boccole
A 441-2 B	1	L 265 → 7/53 → 9/62	"	"	"	"	"
AZ 441-2	1	L 279 → 9/62	"	"	"	"	"
AZ 441-2 A	1	L 405-AZAM → 4/67	Tube grise avec bagues	Lenkrohr, grau, m. Büchs.	Tube (grey) with bushes	Tubo gris con casquillos	Cannotto grigio con boccole
AZ 441-2 B	1	L 240-AZAM (D) → 4/67 (D) → 9/68	"	"	"	"	"
AZ 441-2 D	1	L 240-AZAM → 4/67	Tube noir avec bagues	Lenkrohr, schwarz, mit Büchsen	Tube (black) with bushes	Tubo negro con casquillos	Cannotto nero con boccole
A 441-4	?	28 x 42 x 13	Entretoise caoutchouc	Gummi-Halterung	Rubber block	Soporte caucho	Distanziale di gomma
A 441-4 B	?	28 x 42 x 19	"	"	"	"	"
A 441-4 D	?	28 x 42 x 25	"	"	"	"	"
AZ 441-4	?	28 x 42 x 5 (D) → 10/68 → 2/69	"	"	"	"	"
AZ 441-4 A	?	28 x 42 x 8 (D) → 10/68 → 2/69	"	"	"	"	"
AZ 441-4 B	?	28 x 42 x 11 (D) → 10/68 → 2/69	"	"	"	"	"
AZ 441-4 C	?	28 x 42 x 14 (D) → 10/68 → 2/69	"	"	"	"	"
AY 441-51 A	1	(D) → 9/68	Volant avec enjoliveur	Lenkrad m. Zierplatte	Steering wheel with embellisher	Volante con embellecedor	Volante con modanatura
AZ 441-51 A	1	AZAM (D) -AZAM → 4/67	Volant gris avec enjoliveur	Lenkrad grau, m. Zierplatte	Steering wheel grey with embellisher	Volante gris con embellecedor	Volante grigio con modanatura
AZ 441-51 B	1	AZAM → 4/67	Volant noir avec enjoliveur	Lenkrad, schwarz, m. Zierplatte	Steering wheel black with embellisher	Volante negro con embellecedor	Volante nero con modanatura
AZ 441-56	1	AZAM	Plaquette	Verstärkungsblech	Plate	Plaqueta	Placchetta
AY 441-61	1	(D) → 9/68	Jonc	Zierring	Ring	Freno	Arresto elastico
AZ 441-61	1	AZAM	"	"	"	"	"
A 441-83 A	2	26, 5 x 36, 7 x 25, 5	Bague élastique	Federring	Flexible ring	Anillo elastico	Anello elastico
AZ 441-83	2	AZAM	Rondelle entretoise	Abstandsring	Distance washer	Arandela entrenamiento	Rondella distanziale
A 441-84 A	2	24 x 30 x 25	Bague fendue	Gespaltener Ring	Split bush	Anillo hendido	Anello fendito
A 441-86	1	→ 12/50 - RMP deo: 1-621.022, 2-611.013	Collier inférieur	Untere Schelle	Clamp, lower	Collar inferior	Collare inferiore

175

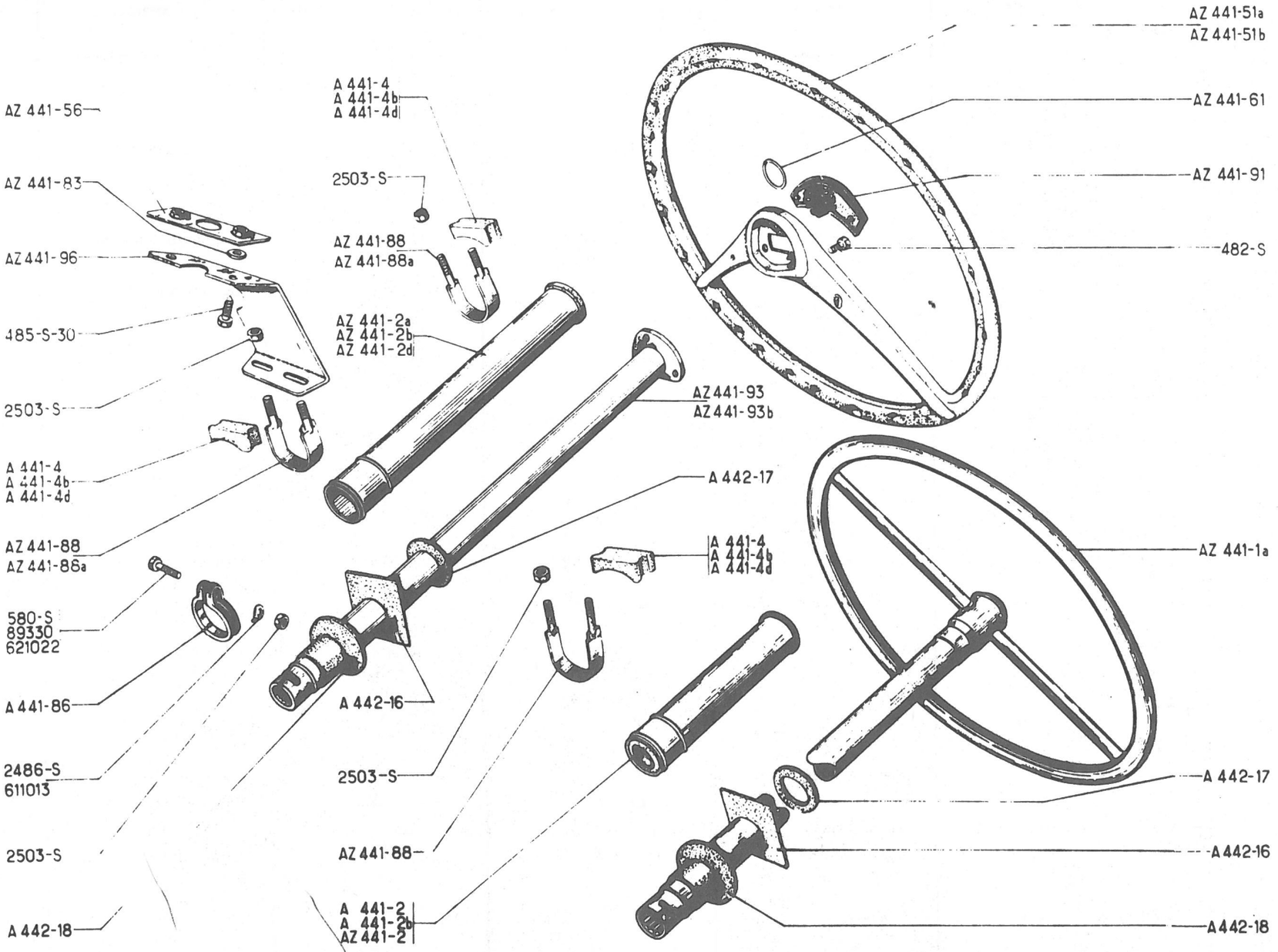
AZ 441-51a
AZ 441-51b
AZ 441-61
AZ 441-91
482-S
AZ 441-1a
A 442-17
A 442-16
A442-18
AZ 441-56
AZ 441-83
AZ 441-96
485-S-30
2503-S
A 441-4
A 441-4b
A 441-4d
AZ 441-88
AZ 441-88a
580-S
89330
621022
A 441-86
2486-S
611013
2503-S
A 442-18
A 441-4
A 441-4b
A 441-4d
2503-S
AZ 441-88a
AZ 441-2a
AZ 441-2b
AZ 441-2d
AZ441-93
AZ441-93b
A 442-17
A 441-4
A 441-4b
A 441-4d
A 442-16
2503-S
AZ 441-88
A 441-2
A 441-2b
AZ 441-2

No	K	→ 9/67	VOLANT DE DIRECTION	LENKRAD	STEERING WHEEL	VOLANTE DE DIRECCIÓN	VOLANTE DELLO STERZO
			(Suite)	(Forts.)	(Cont.)	(Cont.)	(Cont.)
AZ 441-88	1	AZL - AZU ↦ 2/64	Collier fileté (gris)	Gewindeschelle (grau)	Clamp (grey), threaded	Collar con rosca (gris)	Collare filettato (grigio)
	2	AZAM →| 4/67 RMP					
AZ 441-88 A	1	AZAM ↦ 4/67	Collier fileté (noir)	Gewindeschelle (schwarz)	Clamp (black), threaded	Collar con rosca (negro)	Collare filettato (nero)
AY 441-91 A	1	(D) ↦ 9/68	Enjoliveur de volant	Zierplatte für Lenkrad	Embellisher on steering wheel	Embellecedor de volante	Modanatura del volante
AZ 441-91	1	AZAM	"	"	"	"	"
AZ 441-93	1	AZAM →| 4/67 (D) ↦ 9/68	Arbre de direction (gris)	Lenksäule (grau)	Steering shaft (grey)	Arbol de dirección (gris)	Piantone sterzo (grigio)
AZ 441-93 B	1	AZAM ↦ 4/67	Arbre de direction (noir)	Lenksäule (schwarz)	Steering shaft (black)	Arbol de dirección (negro)	Piantone sterzo (nero)
AZ 441-96	1	AZAM	Support tôle	Winkeltragblech	Bracket, sheet metal	Soporte chapa	Supporto di lamiera
A 442-16	1	100 x 100 x 1	Caoutchouc fixe	Gummiplatte	Fixed plate, rubber	Caucho fijo	Piachetta fissa di gomma
A 442-17	1	ø 60 x 23 x 1	Rondelle caoutchouc	Gummischeibe	Rubber ring	Arandela caucho	Rondella di gomma
A 442-18	1	ø 70 x 22 x 12	Caoutchouc	Gummischeibe	Rubber ring	Caucho	Gomma
480-S		TH 7 x 14 (D) ↦ 9/68	Vis	Schraube	Nut	Tornillo	Vite
482-S	3	TH, 7 x 12 - AZAM	Vis de volant	Schraube z. Befestigung des Lenkrades	Screw for steering wheel	Tornillo de volante	Vite del volante
485-S-30	2	TH p, 7 x 20 - AZAM	Vis	Schraube	Screw	Tornillo	Vite
580-S	1	TH, 7 x 32 →| 12/50 RP 490-S	Vis de collier	Schraube für Schelle	Screw for clamp	Tornillo de colar	Vite del collare
2.486-S	1	ø 7, 5 →| 6/63	Arrêtoir	Sicherungsblech	Lockplate	Freno	Arresto
2.503-S	5	H, 7 x 100	Ecrou	Mutter	Nut	Tuerca	Dado
89.330	1	TH, 7 x 37 ↦ 12/50 →| 6/53 NFP	Vis de collier	Schraube für Schelle	Screw for clamp	Tornillo de collar	Vite del collare
611.013	2	ø 7, 5	Arrêtoir à talon	Sicherungsblech, abgewinkelt	Lockplate with tab	Freno de talon	Arresto a tallone
621.022	1	TH, 7 x 50 ↦ 6/53	Vis de collier	Schraube für Schelle	Screw for clamp	Tornillo de collar	Vite del collare

177

No	K	AZ-AZU → 4/66 → 2/69 (D) → 4/66 → 10/68 AZAM → 4/66 → 9/67	ANTI-VOL	DIEBSTAHLSICHERUNG	ANTI-THEFT DEVICE	ANTI-ROBO	ANTIFURTO
AZ 611-1 A	1	T.T. → 4/67 AZ-AZU → 4/67	Anti-vol avec contacteur (gris)	Diebstahlsich. m. Kontaktschloss (grau)	Anti-theft device and switch assy (grey)	Anti-robo con contacto (gris)	Antifurto con contattore (grigio)
AZ 611-1 B	1	AZAM → 4/67	" (noir)	" (schwarz)	" (black)	" (negro)	" (nero)
AZ 611-11	1	T.T. → 4/67 AZ-AZU → 4/67	Anti-vol sans contacteur (gris)	Diebstahlsich. ohne Kontaktschloss (grau)	Anti theft device (grey) without switch	Anti-robo sin contacto (gris)	Antifurto senza conttatore (grigio)
AZ 611-11 A	1	AZAM → 4/67	" (noir)	" (schwarz)	" (black)	" (negro)	" (nero)
AZ 611-14	1		Bague de verrouillage	Verriegelungsring	Locking ring	Rotula de cerrojo	Boccola di bloccaggio
AZ 611-50	?	13 x 20 x 3	Entretoise de boîtier	Abstandsscheibe für Gehäuse	Packing for housing	Separador de caja	Distanziale per scotola
AZ 611-03	1	TT → 4/67 AZ-AZU → 4/67, RP: AZ 611-03B	Coffret d'anti-vol (gris)	Gehäuse für Teile der Diebstahlsicherung (grau)	Anti-theft device kit (grey)	Cofre de anti-robo (gris)	Cofanetto dell'antifurto (grigio)
AZ 611-03 A	1	AZAM → 4/67	" (noir)	" (schwarz)	" (black)	" (negro)	" (nero)
AZ 611-12 A	1		Contacteur d'anti-vol	Kontaktschloss f. Diebstahlsicherung	Switch	Contacto de anti-robo	Contattore dell'antifurto
AZ 611-54	1		Plaque de fixation	Befestigungsblech	Backplate, for securing housing	Placa de fijación	Placchetta di fissagio
AZ 611-73	2	f 7 x 100, h 14	Ecrou arrachable	Mutter, mit Abreisskopf	Nut, with snap-off portion	Tuerca arrancable	Dado asportabile
AZ 611-57	1	f 7 x 100	Etrier fileté	Gewindebügel	Clip, threaded	Estribo con rosca	Staffa filettata
DS 611-59	1	∅ 8, L 17	Poussoir de contacteur	Stössel für Kontaktschloss	Push-rod for switch	Botón de contacto	Pulsante del contattore
AZ 611-55 A	2	h 4 → 11/66	Vis des demi-bagues	Schraube z. Befesti. d. Ringhälften	Screw for half bushes	Tornillo de los medios-casquillos	Vite per semiboccole
DX 611-55	2	h 6 → 11/66	"	"	"	"	"
DS 611-58	2	TR, 4 x 10	Vis de contacteur	Schraube z. Befestigung des Kontaktschlosses	Screw for switch	Tornillo de contacto	Vite del contattore

No	K	D ➡ 2/69 ➡ 10/68	ANTI-VOL	DIEBSTAHLSICHERUNG	ANTI-THEFT DEVICE	ANTI-ROBO	ANTIFURTO
AZ 611-03 B	1		Coffret d'anti-vol (gris)	Gehäuse für Teile d. Diebstahlsicherung (grau)	Anti-theft device kit (grey)	Cofre de anti-robo (gris)	Cofanetto dell'antifurto (grigio)
AZ 611-1 C	1		Anti-vol télescopique avec contacteur (gris)	Teleskop-Diebstahlsicherung mit Kontaktschloss (grau)	Anti theft device telescopic and switch assy (grey)	Anti-robo telescopico con contacto (gris)	Antifurto telescopico con contattore (grigio)
AZ 611-14 A	1	23 x 44 x 12	Bague de verrouillage	Verriegelungsring	Locking ring	Rotula de cerrojo	Boccola di bloccaggio
AY 611-48	1		Boîtier de contacteur	Gehäuse für Kontaktschloss	Switch housing	Caja de contacto	Scatola del contattore
AY 611-49	1	Ø ext. 26, 7	Tambour contacteur	Kontakttrommel	Switch drum	Tambor-contacto	Tamburo contattore
AZ 611-50	1	13 x 20 x 3	Entretoise	Abstandsscheibe	Distance piece	Separador	Distanziale
AZ 611-54 A	1	entr. 54	Contre-plaque	Gegenblech	Counterplate	Contraplaqueta	Controplacca
AZ 611-57 A	1	h 86	Etrier de maintien	Haltebügel	Clamp	Estribo	Staffa di ritegno
AY 611-58	2	TR 4 x 70 L 19	Vis	Schraube	Screw	Tornillo	Vite
AZ 611-73	2	f 7 x 100 h 14	Ecrou arrachable	Mutter mit Abreisskopf	Nut with snap-off portion	Tuerca arrancable	Dado asportabile
AY 611-89	1	2, 6 x 9 x 2, 5	Embout d'axe	Endstück für Achse	End piece for pin	Terminal de pasador	Terminale del perno
AY 611-98	1		Ressort de rappel	Rückholfeder	Return spring	Muelle de retracción	Molla di richiamo
AY 611-99	1	f 2, 5 x 45 L 7	Vis d'embout d'axe	Schraube für Endstück	Screw for end piece	Tornillo del terminal	Vite per terminale perno
AZ 611-103	1	Ø ext. 51, 5	Douille de protection	Schutztülle	Protection sleeve	Mango de protección	Boccola di protezione
AZ 611-104	1	TH, L 6	Vis de douille	Schraube für Tülle	Screw for sleeve	Tornillo del mango	Vite per boccola

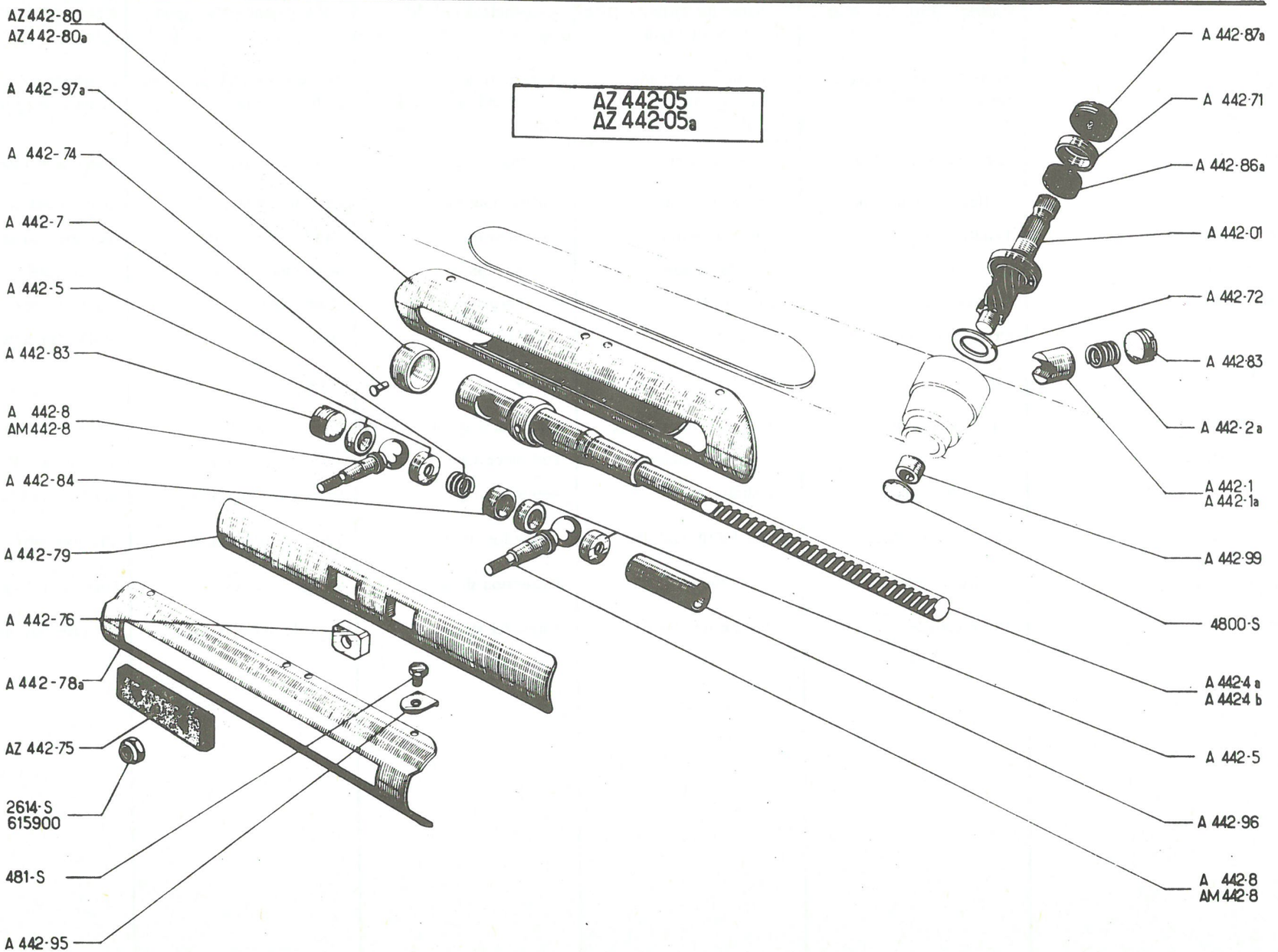
AZ 442-05
AZ 442-05a
AZ 442-80
AZ 442-80a
A 442-97a
A 442-74
A 442-7
A 442-5
A 442-83
A 442-8
AM 442-8
A 442-84
A 442-79
A 442-76
A 442-78a
AZ 442-75
2614-S
615900
481-S
A 442-95
A 442-87a
A 442-71
A 442-86a
A 442-01
A 442-72
A 442-83
A 442-2a
A 442-1
A 442-1a
A 442-99
4800-S
A 442-4a
A 442-4b
A 442-5
A 442-96
A 442-8
AM 442-8

No	K		CREMAILLERE DE DIRECTION	ZAHNSTANGE FÜR LENKUNG	STEERING RACK	CREMALLERA DE DIRECCIÓN	CREMAGLIERA DELLO STERZO
A 442-01	1		Pignon avec roulement	Zahnstangenritzel m. Kugellager	Pinion with bearing	Piñon con rodamiento	Pignone con cuscinetto
AZ 442-05	1	D à G → 9/52	Crémaillère complète avec rotules	Zahnstange, kompl. mit Kugelbolzen	Rack with ball pins assy	Cremallera completa con rótulas	Cremagliera completa con rotule
AZ 442-05 A	1	D à D → 5/65	Crémaillère complète avec rotules	Zahnstange, kompl. mit Kugelbolzen	Rack with ball pins assy	Cremallera completa con rótulas	Cremagliera completa con rotule
A 442-1	1	ø 20, L 24 →| 9/52	Guide-poussoir	Führungsstück f. Zahnstan.	Push-guide	Guia-botón	Guida premicremagliera
A 442-1 A	1	ø 22, L 24, 5 → 9/52 →| 1/69	"	"	"	"	"
AZ 442-1	1	L 24, 5 ø 22 → 1/69	"	"	"	"	"
A 442-2 A	1	ø 16, 5 → 9/52	Ressort	Feder	Spring	Muelle	Molla
A 442-4 A	1	→ 9/52 D à G	Crémaillère avec tube	Zahnstange, mit Rohr	Rack with tube	Cremallera con tubo	Cremagliera con tubo
A 442-4 B	1	D à D	"	"	"	"	"
A 442-5	4	→| 3/68, RP AZ 443-2	Siège de rotule	Kugelsitz für Kugelbolzen	Seating cup for ball pin	Asiento de rotula	Sede per rotula
A 442-7	1	ø 18	Ressort	Feder	Spring	Muelle	Molla
A 442-8	2	→| 9/52	Rotule à méplats	Kugelbolzen, angeflacht	Ball pin (with flats)	Rótula de plano	Perno a rotula a piani fresati
AM 442-8	2	→ 5/65 RMP → 9/52 →| 5/65 deo: 1-615.900	Rotule sphérique	Kugelbolzen, rund	Spherical ball pin	Rótula esférica	Perno a rotula sferico
A 442-71	1	28, 2 x 20 x 9, 5	Coupelle	Teller	Cup	Copela	Scodellino
A 442-72	1	23, 5 x 34 x 1	Rondelle	Scheibe	Washer	Arandela	Rondella
A 442-74	1	ø 4, L 7	Rivet de bague	Niet für Führungsbüchse	Rivet for ring	Remache de rótula	Rivetto per boccola
AZ 442-75	1	→ 10/64 RMP	Plaquette caoutchouc (remplace 2 ressorts anti-bruit)	Gummi-Plakette (ersetzt die beiden Geräuschdämpfungsfedern)	Rubber plate (superseding 2 antirattle springs)	Plaqueta caucho (reemplaza 2 muelles anti-ruido)	Placchetta di gomma (sostituisce 2 molle antirumore)
A 442-76	2	8 x 13 x 20 →| 1/69	Dé de guidage	Führungsstück	Guide block	Dedo guida	Piastrina di guida
AZ 442-76	2	8 x 20 x 20 → 1/69	"	"	"	"	"
A 442-78 A	1	L 251, → 9/52	Glissière	Führungsblech	Slide plate	Deslizadera	Slitta
A 442-79	1	L 310	Cache-mobile	Blechabdeckung	Moving cover plate	Protector móvil	Coprirotule mobile
AZ 442-80	1	L 284, D à G → 11/66 RMP → 9/52 →| 11/66	Guide de rotules	Blechführung	Guide for ball pins	Guia de rótulas	Guidarotule
AZ 442-80 A	1	L 284, D à D → 11/66 RMP → 9/52 →| 11/66	"	"	"	"	"
A 442-83	1	f 24 x 150	Ecrou de butée	Anschlagmutter f. Zahnstange	Nut for steering rack stop	Tuerca de tope	Tappo d'arresto
A 442-83	1	→ 9/52	Ecrou de guide	Mutter f. Führungsstück	Nut for steering rack guide	Tuerca de guia	Tappo per guida

181

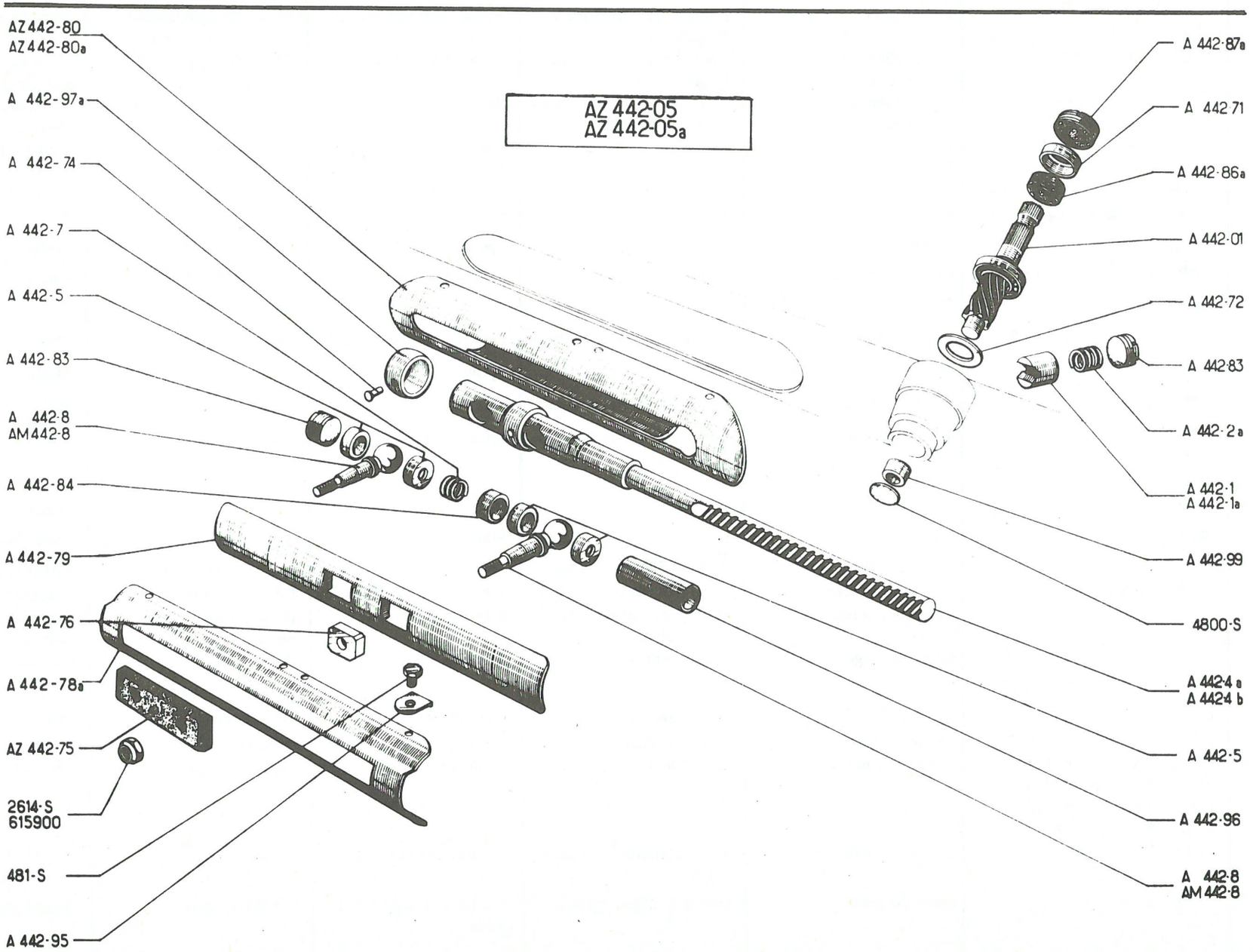
AZ 442-05
AZ 442-05a
AZ 442-80
AZ 442-80a
A 442-97a
A 442-74
A 442-7
A 442-5
A 442-83
A 442-8
AM 442-8
A 442-84
A 442-79
A 442-76
A 442-78a
AZ 442-75
2614-S
615900
481-S
A 442-95
A 442-87a
A 442 71
A 442-86a
A 442-01
A 442-72
A 442-83
A 442-2a
A 442-1
A 442-1a
A 442-99
4800-S
A 442-4 a
A 442-4 b
A 442-5
A 442-96
A 442-8
AM 442-8

No	K		CREMAILLERE DE DIRECTION	ZAHNSTANGE FÜR LENKUNG	STEERING RACK	CREMALLERA DE DIRECCIÓN	CREMAGLIERA DELLO STERZO
			(Suite)	(Forts.)	(Cont.)	(Cont.)	(Cont.)
A 442-84	1	14 x 19 x 22	Entretoise	Abstandsring	Distance piece	Separador	Distanziale
A 442-86 A	1	18 x 27 x 10 ↦ 10/50	Rondelle feutre	Filzscheibe	Felt washer	Arandela fieltro	Rondella feltro
A 442-87 A	1	f 38 x 150 h 11	Ecrou avec feutre	Mutter mit Filzring	Nut with felt washer	Tuerca con fieltro	Ghiera con feltro
A 442-95	6	Ø 7, 5	Arrêtoir	Sicherungsblech	Lockplate	Freno	Arresto
A 442-96	1	19 x 22 x 54	Entretoise	Abstandsbüchse	Distance piece	Separador	Distanziale
A 442-97 A	1	Ø ext. 34 ↦ 9/52	Bague de guidage	Führungsbüchse	Guide ring	Rótula de guia	Rotula di guida
A 442-99	1	9, 5 x 17	Coussinet de pignon	Lagerschale für Zahnstangenritzel	Bush for pinion	Cojinete de piñon	Boccola cuscinetto del pignone
AZ 443-2	4	Ø 22, 5 h 7 ↦ 3/68	Siège de rotule	Kugelsitz für Kugelbolzen	Seating cup for ball pin	Asiento de rotula	Sede per rotula
481-S	6	TH, 7 x 10	Vis	Schraube	Screw	Tornillo	Vite
2.614-S	2	H, 10 x 150 ↦| 5/65	Ecrou crénelé	Kronenmutter	Nut, castellated	Tuerca almenada	Dado a corona
4.800-S	1	Ø 20	Bouchon expansible	Federscheibe	Expanding plug	Tápon expansible	Tappo espansibile
615.900	2	H, 10 x 150 ↦ 5/65	Ecrou Nylstop	Nylstop-Mutter	Nut "Nylstop"	Tuerca Nylstop	Dado Nylstop

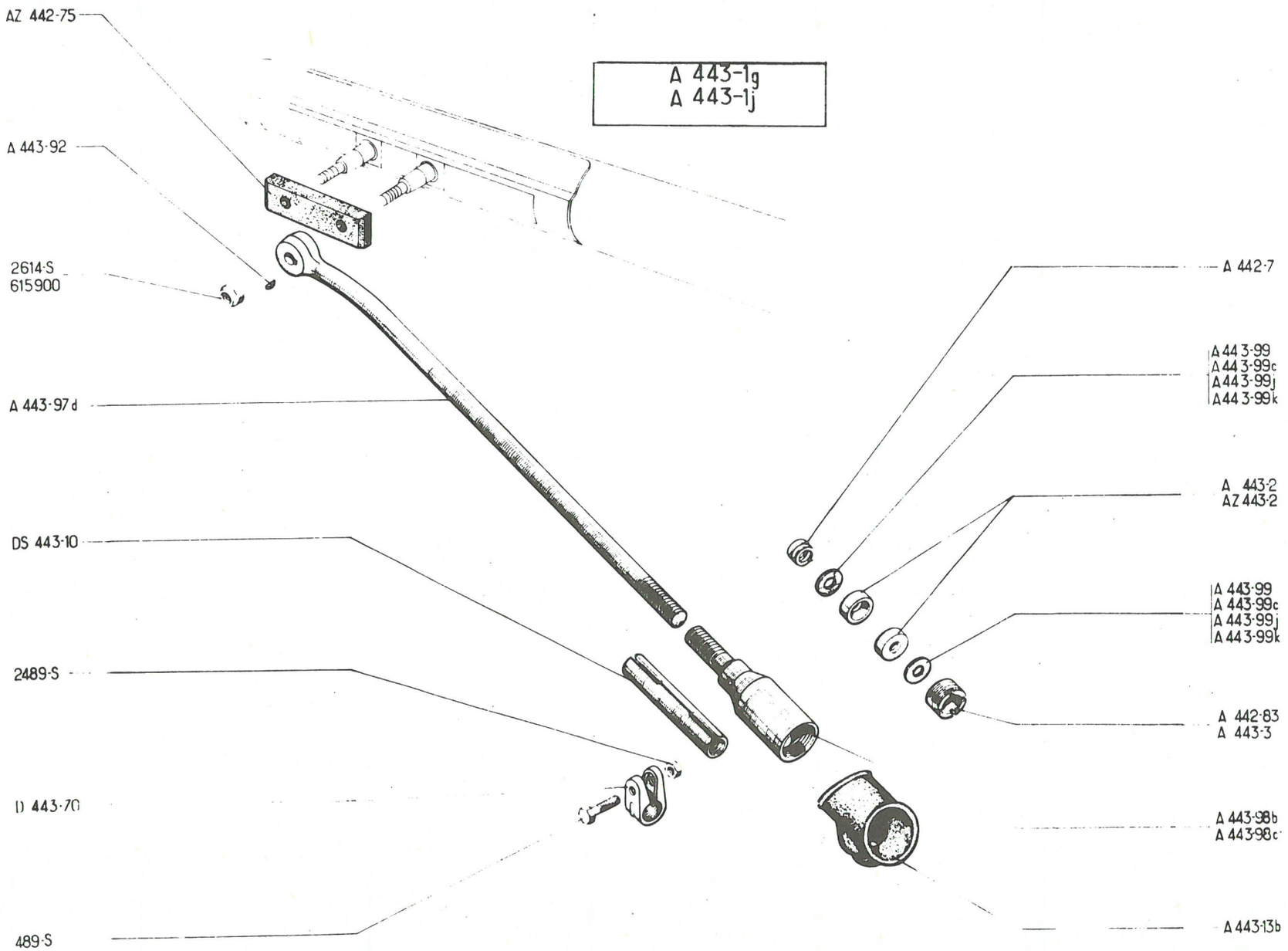
AZ 442-75
A 443-92
2614-S
615900
A 443-97d
DS 443-10
2489-S
D 443-70
489-S
A 443-1g
A 443-1j
A 442-7
A 443-99
A 443-99c
A 443-99j
A 443-99k
A 443-2
AZ 443-2
A 443-99
A 443-99c
A 443-99j
A 443-99k
A 442-83
A 443-3
A 443-98b
A 443-98c
A 443-13b

No	K		BARRES DE DIRECTION	SPURSTANGEN	STEERING RODS	BARRAS DE DIRECCIÓN	BARRE RINVIO STERZO
A 442-7	2	Ø 18	Ressort de rotule	Feder zwischen Kugelbolz.	Spring for ball pin	Muelle de rótula	Molla per rotula
AZ 442-75	1	↦ 10/64 RMP	Plaquette caoutchouc (remplace 2 ressorts anti-bruit)	Gummi-Plakette (ersetzt die beiden Geräuschdämpfungsfedern)	Rubber plate (superseding 2 antirattle springs)	Plaqueta caucho (reemplaza 2 muelles anti-ruido)	Placcetta di gomma (sostituisce 2 molle antirumore)
A 442-83	2	f 24 x 150, h 12 ↦ 6/54	Ecrou de réglage	Einstellmutter	Adjusting nut	Tuerca de reglaje	Tappo di regolazione
A 443-1 G	1	G ↦ 3/65 RMP ⇥ 6/54, deo 1-A 413-4 B, 1-A 442-83, 2-AZ 443-2 1-A 443-13 B	Barre complète	Spurstange komplett	Steering rod assy	Barra completa	Barra completa
A 443-1 J	1	D ↦ 3/65 RMP ⇥ 6/54, deo 1-A 413-4C, 1-A 442-83, 2-AZ 443-2 1-A 443-13 B	"	"	"	"	"
A 443-2	4	Ø 24, h 7, 5 ⇥ 6/54	Siège de rotule	Sitz f. Kugelbolzen	Seating cup for ball pin	Asiento de rótula	Sede per rotula
AZ 443-2	4	Ø 22, 5, h 7 ↦ 6/54	"	"	"	"	"
A 443-3	2	f 26 x 150, h 12 ⇥ 6/54 NFP	Ecrou de réglage	Einstellmutter	Adjusting nut	Tuerca de reglaje	Tappo di regolazione
A 443-13 B	2		Cache-poussière caoutc.	Staubfang aus Gummi	Rubber dust cover	Guardapolvos caucho	Parapolvere di gomma
A 443-92	2	3 x 3, 2 x 9, 66 ⇥ 9/52	Clavette de rotule	Keil für Kugelbolzen	Key for ball pin	Chaveta de rótula	Chiavetta per rotula
A 443-97 D	2	f 14 x 125, L 497 ↦ 7/59	Corps de barre	Spurstange	Steering rod, only	Cuerpo de barra	Corpo della barra
A 443-98 B	1	f 14 x 125, L 108 ↦ 7/59	Embout gauche	Endstück f. linke Spurstange	End piece, LH	Terminal izquierdo	Terminale sinistro
A 443-98 C	1	f 14 x 125, L 108 ↦ 7/59	Embout droit	Endstück f. rechte Spurst.	End piece, RH	Terminal derecho	Terminale destro
A 443-99	?	10 x 23, 5 x 0, 5 ⇥ 6/54	Rondelle de réglage	Beilegscheibe	Adjusting washer	Arandela de reglaje	Rondella di regolazione
A 443-99 C	?	10 x 22 x 0, 5 ↦ 6/54 ⇥ 7/59	"	"	"	"	"
A 443-99 J	?	10 x 22 x 1, 5 ↦ 6/54 ⇥ 7/59	"	"	"	"	"
A 443-99 K	?	10 x 22 x 2, 5 ↦ 6/54 ⇥ 7/59	"	"	"	"	"
DS 443-10	2	f 14 x 125 ↦ 7/59	Manchon réglable	Einstellhülse	Sleeve, adjustable	Terminale regulable	Manicotto regolabile
D 443-70	4	Ø 17, 7 ↦ 7/59	Collier de manchon	Klemmschelle f. Einstellhülse	Clip for sleeve	Collar de terminal	Collare del manicotto
489-S	4	TH, 7 x 30 ↦ 7/59	Vis	Schraube	Screw	Tornillo	Vite
2.489-S	4	H, 7 x 100	Ecrou	Mutter	Nut	Tuerca	Dado
2.614-S	2	H, 10 x 150 ⇥ 5/65	Ecrou crénelé	Kronenmutter	Nut, castellated	Tuerca almenada	Dado a corona
615.900	2	H, 10 x 150 ↦ 5/65	Ecrou Nylstop	Nylstop-Mutter	Nut "Nylstop"	Tuerca Nylstop	Dado Nylstop

185

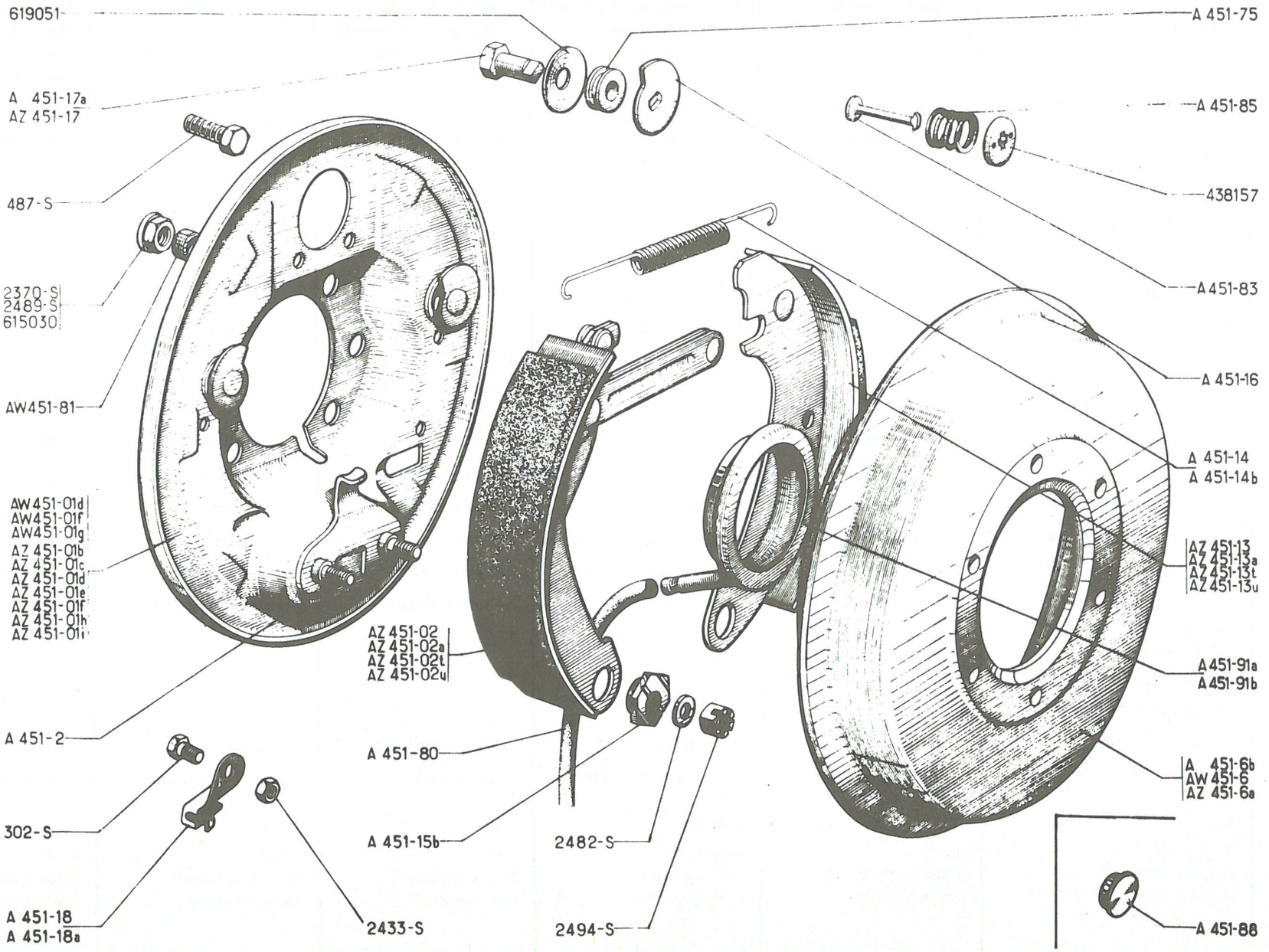
619051
A 451-17a
AZ 451-17
487-S
2370-S
2489-S
615030
AW451-81
AW451-01d
AW451-01f
AW451-01g
AZ 451-01b
AZ 451-01c
AZ 451-01d
AZ 451-01e
AZ 451-01f
AZ 451-01h
AZ 451-01i
A 451-2
302-S
A 451-18
A 451-18a
2433-S
AZ 451-02
AZ 451-02a
AZ 451-02t
AZ 451-02u
A 451-80
A 451-15b
2482-S
2494-S
A 451-75
A 451-85
438157
A 451-83
A 451-16
A 451-14
A 451-14b
AZ 451-13
AZ 451-13a
AZ 451-13t
AZ 451-13u
A 451-91a
A 451-91b
A 451-6b
AW 451-6
AZ 451-6a
A 451-88

No	K		FREINS AVANT	VORDERRADBREMSEN	FRONT BRAKES	FRENOS DELANTEROS	FRENI ANTERIORI
AW 451-01 D	1	G, AZU → 9/63 →| 9/66	Plateau, 6 trous Ø 9	Bremsankerplatte, 6 Bohrungen, 9 Ø	Backplate, 6 holes Ø 9	Plato, 6 agujeros Ø 9	Piatto portaceppi, 6 fori Ø 9
AW 451-01 F	1	G, AZU → 9/66	"	"	"	"	"
AW 451-01 G	1	D, AZU → 9/63	"	"	"	"	"
AZ 451-01 B	1	G, → 10/61 →| 1/63	Plateau, 3 trous Ø 9, 1 trou Ø 7	Bremsankerplatte, 3 Bohrungen, 9 Ø, 1 Bohr. 7 Ø	Backplate, 3 holes Ø 9, 1 hole Ø 7	Plato, 3 agujeros Ø 9, 1 agujero Ø 7	Piatto portaceppi, 3 fori Ø 9, 1 foro Ø 7
AZ 451-01 C	1	D, → 10/61 →| 1/63	"	"	"	"	"
AZ 451-01 D	1	G, →1/63 →| 9/63 RMP → 6/52 →| 10/61	Plateau, 4 trous Ø 7, 2 trous Ø 9	Bremsankerplatte, 4 Bohrungen 7 Ø, 2 Bohr. 9 Ø	Backplate, 4 holes Ø 7 2 holes Ø 9	Plato, 4 agujeros Ø 7, 2 agujeros Ø 9	Piatto portaceppi, 4 fori Ø 7, 2 fori Ø 9
AZ 451-01 E	1	D → 1/63 →| 9/63 RMP → 6/52 →| 10/61	"	"	"	"	"
AZ 451-01 F	1	G, AZ → 9/63 →| 9/66	Plateau, 6 trous Ø 9	Bremsankerplatte, 6 Bohrungen, 9 Ø	Backplate, 6 holes Ø 9	Plato, 6 agujeros Ø 9	Piatto portaceppi, 6 fori Ø 9
AZ 451-01 H	1	G, AZ → 9/63 →| 9/66	"	"	"	"	"
AZ 451-01 I	1	D, AZ → 9/63	"	"	"	"	"
AZ 451-02	1	AV, G → 6/52	Segment garni avec levier	Bremsbacke, m. Belägen u. Hebel	Brake shoe with lining and lever	Segmento guarnecido con leva	Ceppo guarnito con leva
AZ 451-02 A	1	AV, D → 6/52	"	"	"	"	"
AZ 451-02 T	1	AV, G (USA) → 1/67	"	"	"	"	"
AZ 451-02 U	1	AV, D (USA) → 1/67	"	"	"	"	"
A 451-2	4	Ø 10, L 28 → 6/52	Axe de point fixe	Lagerbolzen	Anchor pin	Eje de punto fijo	Perno del punto fisso
A 451-6 B	2	AZ → 6/52 AZAM - AZU →| 9/65	Tambour 4 trous (pour cardans simples)	Bremstrommel, 4 Bohrungen, (für einfache Kardangelenke	Brake drum, 4 holes (for single cardan-shafts)	Tambor 4 agujeros (para cardans simples)	Tamburo 4 fori (per cardani semplici)
AW 451-6	2	AZU → 10/65 →| 12/65	Tambour 4 trous (pour doubles cardans)	Bremstrommel, 4 Bohrungen (für Doppel-Kardangelenke)	Brake drum, 4 holes (for double cardan-shafts)	Tambor 4 agujeros (para cardans dobles)	Tamburo 4 fori (per doppi cardani)
AZ 451-6 A	2	AZAM-AZU → 9/65	Tambour 6 trous (pour transmission à billes)	Bremstommel, 6 Bohrung. (für Kugel-Gelenkwellen)	Brake drum, 6 holes (for cardan-shafts with balls)	Tambor 6 agujeros (para transmisiones a bolas)	Tamburo 6 fori (per trasmissioni a sfere)
AZ 451-13	1	AR, G → 6/52	Segment garni	Bremsbacke, mit Belag	Brake shoe with lining	Segmento guarnecido	Ceppo guarnito
AZ 451-13 A	1	AR, D → 6/52	"	"	"	"	"
AZ 451-13 T	1	AR, G (USA) → 1/67	"	"	"	"	"
AZ 451-13 U	1	AR, D (USA) → 1/67	"	"	"	"	"
A 451-14	4	L 128 →| 6/52	Ressort	Rückzugfeder	Spring	Muelle	Molla
A 451-14 B	2	L 131 → 6/52	"	"	"	"	"
A 451-15 B	4	→ 6/52	Excentrique	Einstellexzenter	Eccentric	Excéntrica	Eccentrico

187

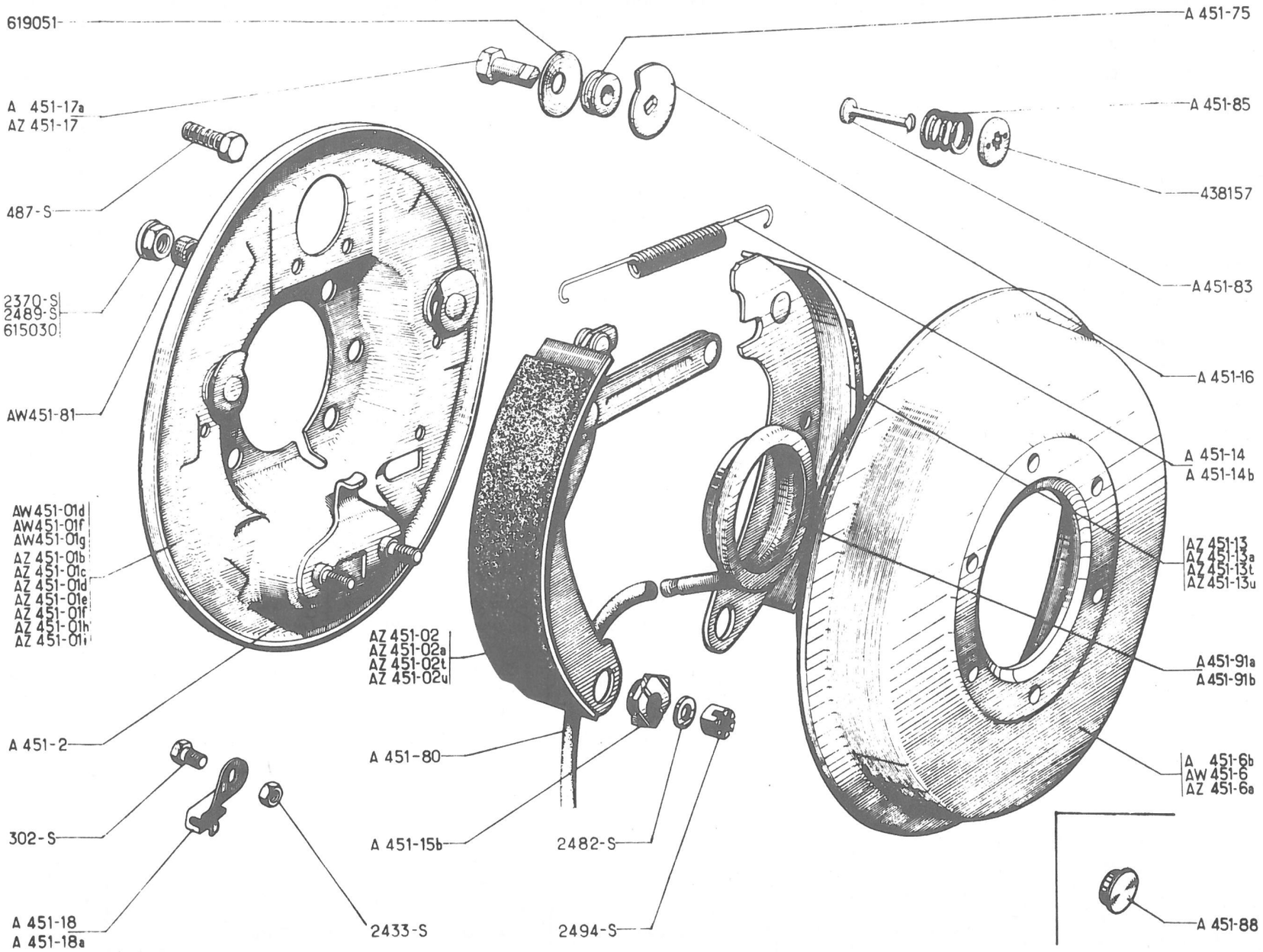
619051
A 451-17a
AZ 451-17
487-S
2370-S
2489-S
615030
AW451-81
AW451-01d
AW451-01f
AW451-01g
AZ 451-01b
AZ 451-01c
AZ 451-01d
AZ 451-01e
AZ 451-01f
AZ 451-01h
AZ 451-01i
A 451-2
302-S
A 451-18
A 451-18a
2433-S
AZ 451-02
AZ 451-02a
AZ 451-02t
AZ 451-02u
A 451-80
A 451-15b
2482-S
2494-S
A 451-75
A 451-85
438157
A 451-83
A 451-16
A 451-14
A 451-14b
AZ 451-13
AZ 451-13a
AZ 451-13t
AZ 451-13u
A 451-91a
A 451-91b
A 451-6b
AW 451-6
AZ 451-6a
A 451-88

No	K		FREINS AVANT (Suite)	VORDERRADBREMSEN (Forts.)	FRONT BRAKES (Cont.)	FRENOS DELANTEROS (Cont.)	FRENI ANTERIORI (Cont.)
A 451-16	4	↦ 6/52	Came de réglage	Einstellnocken	Adjusting cam	Leva de reglaje	Camma di regolazione
A 451-17 A	4	TH, Ø 9 x L 12, ↦ 6/52 ⇥ 9/66	Axe de came	Lagerbolzen f. Einstellnocken	Pin for cam	Eje de leva	Perno per camma
AZ 451-17	4	TH, Ø 9 x L 13 ↦ 9/66	"	"	"	"	"
A 451-75	4	Ø 9, h 7 ↦ 6/52	Entretoise	Abstandsbüchse	Distance piece	Separador	Distanziale
A 451-80	2	5 x 7 x 185 ↦ 7/55	Tube souple	Schlauch	Flexible tube	Tubo flexible	Tubetto flessibile
AW 451-81	6	9,5 x 14 x 3,5 ↦ 10/61 ⇥ 1/63	Entretoise de plateau	Abstandsbüchse f. Bremsankerplatte	Distance piece for backplate	Separador de plato	Distanziale del piatto
A 451-83	4	L 35 ↦ 6/52	Tige guide	Führungsbolzen	Guide rod	Varilla guia	Astina guida
A 451-85	4	Ø 18 ↦ 6/52	Ressort	Anpressfeder	Spring	Muelle	Molla
A 451-88	12	Ø 35 ⇥ 6/52	Bouchon de tambour	Blechstopfen f. Bremstrommel	Drum plug	Tapón de tambor	Tappo del tamburo
A 451-91 A	2	57 x 63 x 71 ↦ 6/52 ⇥ 7/55	Déflecteur d'huile	Ölabweiser	Oil thrower	Deflector de aceite	Deflettore paraolio
A 451-91 B	2	57 x 59 x 71 ↦ 7/55	"	"	"	"	"
A 454-18	1	D ↦ 6/52	Arrêt de gaine	Halter für Seilzughülle	Sheath stop	Freno de funda	Fermaguaina
A 454-18 A	1	G ↦ 6/52	"	"	"	"	"
302-S	2	TH, 6 x 10 ↦ 6/52	Vis	Schraube	Screw	Tornillo	Vite
487-S	8	TH, 7 x 25 ↦ 6/52 ⇥ 2/54	"	"	"	"	"
2.370-S	6	H, 9 x 125 ↦ 10/61 ⇥ 1/63	Ecrou de plateau	Mutter zur Befestigung der Bremsankerplatte	Nut for backplate	Tuerca de plato	Dado del piatto porta.
	4	↦ 1/63 ⇥ 9/63					
2.433-S	2	H 6 x 100 ↦ 6/52	Ecrou	Mutter	Nut	Tuerca	Dado
2.482-S	4	7,5 x 16	Rondelle	Unterlegscheibe	Washer	Arandela	Rondella
2.489-S	12	H, 7 x 100 ⇥ 6/52	Ecrou plateau	Mutter zur Befestigung der Bremsankerplatte	Nut for backplate	Tuerca de plato	Dado del piatto porta.
	8	↦ 2/54 ⇥ 10/61					
	2	↦ 10/61 ⇥ 1/63					
2.494-S	4	H, 7 x 100	Ecrou crénelé	Kronenmutter	Nut, castellated	Tuerca almenada	Dado a corona
438.157	4	Ø 19 ↦ 6/52	Calotte de retenue	Federteller	Retaining cap	Cazoleta retén	Calottina di ritegno
615.030	8	H, 9 x 125 ↦ 1/63 ⇥ 9/63	Ecrou à collerette	Bundmutter	Nut, shouldered	Tuerca con cuelle	Dado a collarino
	12	↦ 9/63					
619.051	8	9,5 x 27	Rondelle élastique	Federscheibe	Washer, flexible	Arandela elástica	Rondella elastica

189

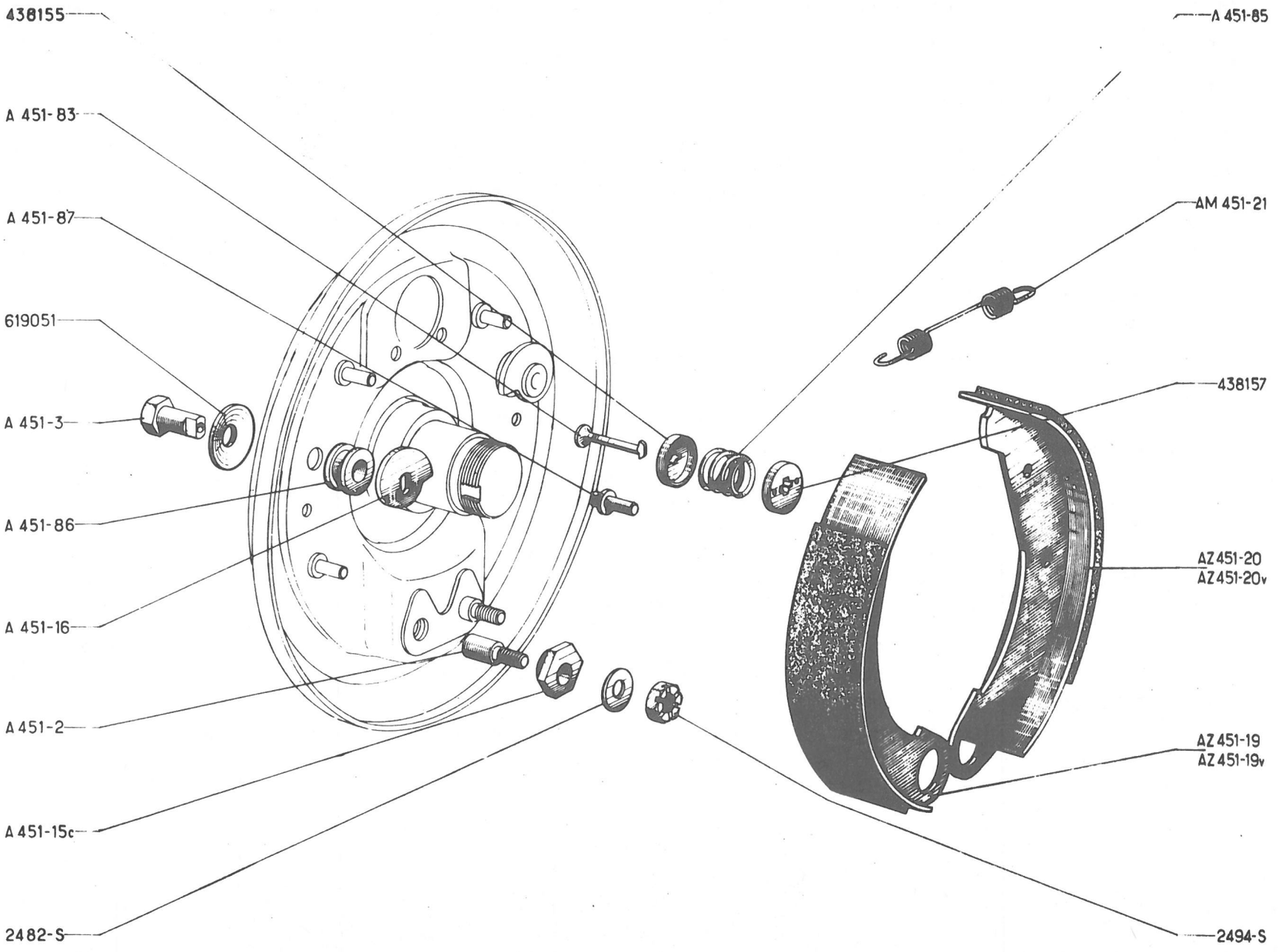
438155
A 451-83
A 451-87
619051
A 451-3
A 451-86
A 451-16
A 451-2
A 451-15c
2482-S
A 451-85
AM 451-21
438157
AZ 451-20
AZ 451-20v
AZ 451-19
AZ 451-19v
2494-S

No		K		FREINS ARRIERE	HINTERRADBREMSEN	REAR BRAKES	FRENOS TRASEROS	FRENI POSTERIORI
A	451-2	4	Ø 10, L 28	Axe de point fixe	Lagerbolzen für Bremsbacken	Anchor pin	Eje de punto fijo	Perno del punto fisso
A	451-3	4	TH, Ø 9 x L 15,4	Axe de came	Lagerbolzen f. Einstellnocken	Pin for cam	Eje de leva	Perno per camma
A	451-15 C	4	→ 3/52	Excentrique	Einstellexzenter	Eccentric	Excentrica	Eccentrico
A	451-16	4		Came de réglage	Einstellnocken	Adjusting cam	Leve de reglaje	Camma di regolazione
AY	451-19	2	AV (USA) →7/68	Segment garni.	Bremsbacke mit Belag	Brake shoe with lining	Segmento guarnecido	Ceppo guarnito
AZ	451-19	2	AV → 3/63 →| 7/68 RP, 2 AZ 451-19M, deo 2-AZ 451-20 M, 2-AM 451-21A 2-AZ 451-65	"	"	"	"	"
AZ	451-19 M	2	AV → 7/68	"	"	"	"	"
AZ	451-19 V	2	AV (USA) → 1/67 →| 7/68. RP 2 AY 451-19, deo: 2-AY 451-20, 2-AM 451-21 A 2-AZ 451-65	"	"	"	"	"
AY	451-20	2	AR (USA) → 7/68	"	"	"	"	"
AZ	451-20	2	AR → 3/63 →| 7/68 RP 2 AZ 453-20, deo 2-AZ 453-19 M, 2-AM 453-21A 2-AZ 453-65	"	"	"	"	"
AZ	451-20 M	2	AR → 7/68	"	"	"	"	"
AZ	451-20 V	2	AR (USA) →1/67 →| 7/68 RP 1 AY 451-20, deo 2-AY 451-19, 2-AM 451-21A, 2-AZ 451-65	"	"	"	"	"
AM	451-21	2	→ 3/63 →| 7/68 RP	Ressort	Rückholfeder	Spring	Muelle	Molla
AM	451-21 A	2	→ 7/68	"	"	"	"	"
AZ	451-65	2	→ 7/68	Arrêtoir	Sicherungsblech	Locking plate	Retén	Arresto
A	451-83	4	L 35	Tige guide	Führungsbolzen	Guide rod	Varilla guida	Astina di guida
A	451-85	4	Ø 18	Ressort	Anpressfeder	Spring	Muelle	Molla
A	451-86	4	Ø 9, h 10	Entretoise	Abstandsbüchse	Distance piece	Separador	Distanziale
A	451-87	8	L 24	Colonnette	Stützbolzen	Stud	Pasador	Colonnetta
	2.482-S	4	7, 5 x 16	Rondelle	Unterlegscheibe	Washer	Arandela	Rondella
	2.489-S	4	H 7 x 100	Ecrou	Mutter	Nut	Tuerca	Dado
	2.494-S	4	H, 7 x 100	Ecrou crénelé	Kronenmutter	Nut, castellated	Tuerca almenada	Dado a corona
	438.155	4	Ø 19	Cuvette de ressort	Federteller	Spring cup	Cubeta de muelle	Scodellino per molla
	438.157	4	Ø 19	Calotte de retenue	Federteller	Retaining cap	Cazoleta de retén	Calottina de ritegno
	619.051	8	9, 5 x 27	Rondelle élastique	Federscheibe	Washer, flexible	Arandela elastica	Rondella elastica

191

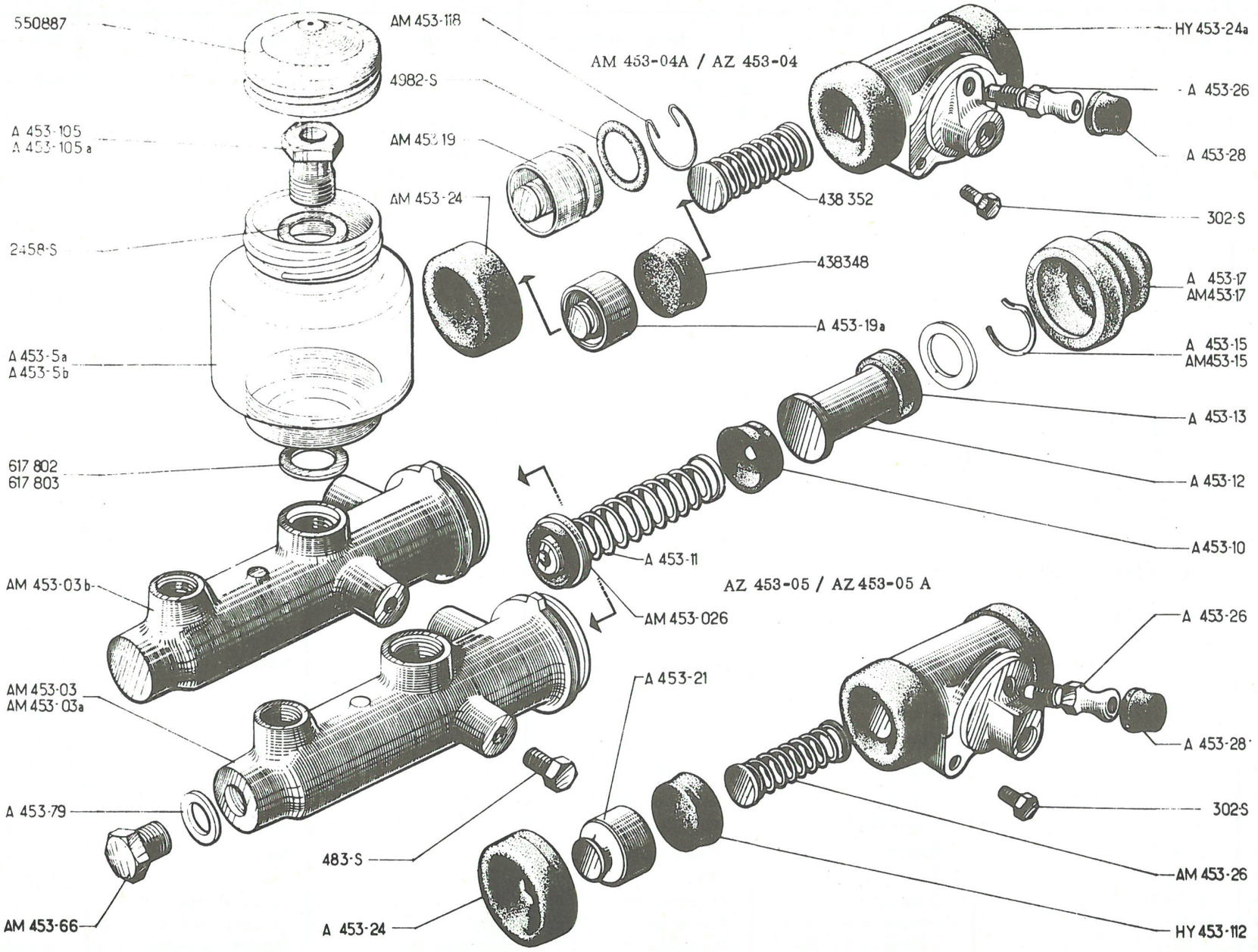
550887
AM 453-118
4982-S
AM 453-19
AM 453-24
2458-S
A 453-105
A 453-105 a
A 453-5a
A 453-5b
617 802
617 803
AM 453-03b
AM 453-03
AM 453-03a
A 453-79
AM 453-66
483-S
A 453-24
AM 453-04A / AZ 453-04
438 352
438348
A 453-19a
HY 453-24a
A 453-26
A 453-28
302-S
A 453-17
AM453-17
A 453-15
AM453-15
A 453-13
A 453-12
A 453-10
A 453-11
AM 453-026
AZ 453-05 / AZ 453-05 A
A 453-21
A 453-26
A 453-28
302-S
AM 453-26
HY 453-112

No	K		CYLINDRES DE FREINS "LOCKHEED"	BREMSZYLINDER "LOCKHEED"	BRAKE CYLINDERS "LOCKHEED"	CILINDROS DE FRENO "LOCKHEED"	CILINDRI DEI FRENI "LOCKHEED"
			1° MAITRE-CYLINDRE	1) HAUPTBREMSZYLIND.	1°) MASTER-CYLINDER	1°) BOMBA PRINCIPAL	1°) CILINDRO MAESTRO
AM 453-03	1	D à G →| 7/64	Maître cylindre complet	Hauptbremszylinder, komplett	Master-cylinder assy	Bomba principal completa	Cilindro maestro compl.
AM 453-03 A	1	D à G |→ 7/64	"	"	"	"	"
AM 453-03 B	1	D à D	"	"	"	"	"
AM 453-026	1		Soupape avec ressort	Ventil mit Feder	Valve with spring	Válvula con muelle	Valvola con molla
A 453-5 A	1	→| 12/59	Réservoir, trou Ø 12	Behälter, Bohrung 12 Ø	Reservoir, hole Ø 12	Depósito, agujero Ø 12	Serbatoio, foro Ø 12
A 453-5 B	1	|→ 12/59 →| 1/68 RP AM 435-5 A	" 16	" 16	" 16	" 16	" 16
AM 453-5 A	1	|→ 1/68	"	"	"	"	"
A 453-10	1	Ø 23, h 8	Coupelle principale	Primärmanschette	Main cup	Copela primaria	Scodellino principale
A 453-11	1		Ressort avec embouts	Feder mit Endstücken	Spring with end pieces	Muelle con terminales	Molla con terminali
A 453-12	1	Ø 22, ℓ 45	Piston	Kolben	Piston	Pistón	Pistone
A 453-13	1	Ø 23, h 6, 7	Coupelle secondaire	Sekundärmanschette	Secondary cup	Copela secundaria	Scodellino secondario
A 453-15	1	→| 7/64	Jonc d'arrêt	Sicherungsdraht	Stop ring	Freno de pare	Arresto elastico
AM 453-15	1	|→ 7/64	"	"	"	"	"
A 453-17	1	Ø 9, 5 x 31 →| 3/63	Cache-poussière caoutc.	Gummidichtstulpen	Rubber dust cover	Guardapolvos caucho	Parapolvere di gomma
AM 453-17	1	Ø 6, 5 x 31 |→ 3/63	"	"	"	"	"
AM 453-66	1	f 12 x 100, L 15 →| 7/64	Bouchon	Stopfen	Plug	Tapón	Tappo
A 453-79	1	13 x 18 x 1, 5 →| 7/64	Joint	Dichtung	Joint	Junta	Guarnizione
A 453-105	1	f 12 x 100 →| 12/59	Vis creuse	Hohlschraube	Bored screw	Tornillo hueco	Vite cava
A 453-105A	1	f 16 x 150 |→ 12/59	"	"	"	"	"
483-S	2	TH, 7 x 15	Vis	Schraube	Screw	Tornillo	Vite
2.458-S	2	12 x 17 →| 9/57	Joint cuivre	Kupferdichtung	Copper joint	Junta cobre	Guarnizione di rame
2.478-S	1	16, 3 x 22 x 1 |→ 1/68	"	"	"	"	"
550.887	1		Bouchon de réservoir	Stopfen für Behälter	Filling plug	Tapón	Tappo del serbatoio
617.802	1	12 x 26 |→ 9/57 →| 12/59	Joint cuivre	Kupferdichtung	Copper joint	Junta cobre	Guarnizione di rame
617.803	1	16 x 26 |→ 12/59	"	"	"	"	"

193

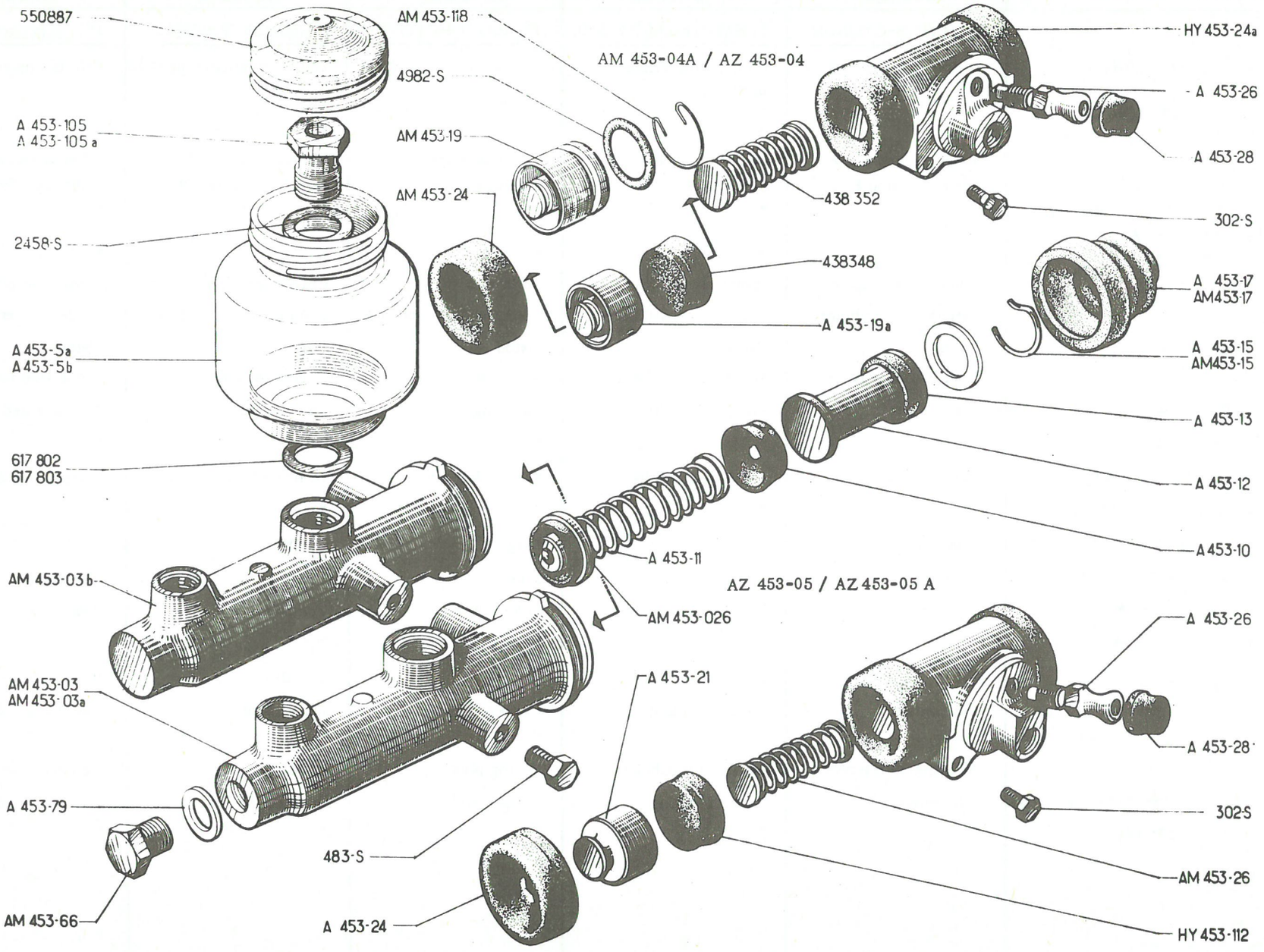
550887
A 453-105
A 453-105 a
2458-S
A 453-5a
A 453-5b
617 802
617 803
AM 453-03b
AM 453-03
AM 453-03a
A 453-79
AM 453-66
AM 453-118
4982-S
AM 453-19
AM 453-24
AM 453-04A / AZ 453-04
438 352
438348
A 453-19a
A 453-11
AM 453-026
A 453-21
483-S
A 453-24
AZ 453-05 / AZ 453-05 A
HY 453-24a
A 453-26
A 453-28
302-S
A 453-17
AM453-17
A 453-15
AM453-15
A 453-13
A 453-12
A453-10
A 453-26
A 453-28
302-S
AM 453-26
HY 453-112

No	K		CYLINDRES DE FREINS "LOCKHEED"	BREMSZYLINDER "LOCKHEED"	BRAKE CYLINDERS "LOCKHEED"	CILINDROS DE FRENO "LOCKHEED"	CILINDRI DEI FRENI "LOCKHEED"
			2° CYLINDRE DE ROUE AVANT	2) VORDERER RADZYLINDER	2° FRONT BRAKE CYLINDER	2°) BOMBIN DE RUEDA DELANTERA	2°) CILINDRETTO RUOTA ANTERIORE
AM 453-04 A	2	AZU →| 3/68	Cylindre complet	Zylinder, komplett	Cylinder assy	Bombin completo	Cilindretto completo
AZ 453-04	2	AZ	"	"	"	"	"
AZU 453-04	2	AZU |→ 3/68	"	"	"	"	"
A 453-19 A	4	Ø 25,4, h 17,5 AZ	Piston	Kolben	Piston	Pistón	Pistone
AM 453-19	4	Ø 28,6, h 26,5 AZU →| 10/68	"	"	"	"	"
AM 453-19 A	4	Ø 28,57 h 27 AZU |→ 10/68	"	"	"	"	"
AM 453-24	4	Ø 24 h, 12,5 AZU	Capuchon	Dichtkappe	Dust cover	Capuchón	Cappuccio
A 453-26	2		Vis de purge	Entlüftungsschraube	Drain screw	Tornillo de purga	Vite di spurgo
A 453-28	2		Capuchon	Dichtkappe	Dust cover	Capuchón	Cappuccio
AM 453-118	2	AZU	Jonc d'arrêt	Sicherungsdraht	Stop ring	Freno	Arresto elastico
AZ 453-376 A	4	AZ	Expandeur	Sicherungsring	Circlip	Retén	Arresto
HY 453-24 A	4	Ø 37, h 10 - AZ	Capuchon	Dichtkappe	Dust cover	Capuchón	Cappuccio
302-S	4	TH, 6 x 10	Vis	Schraube	Screw	Tornillo	Vite
4.982-S	4	22,5 x 27,9 x 2,7 - AZU	Joint torique	Ringdichtung	Ring seal	Junta tórica	Gommino
438.348	4	AZ	Coupelle	Manschette	Cup	Copela	Scodellino
438.352	2	AZ	Ressort avec embouts	Feder mit Endstücken	Spring with end pieces	Muelle con terminales	Molla con terminali

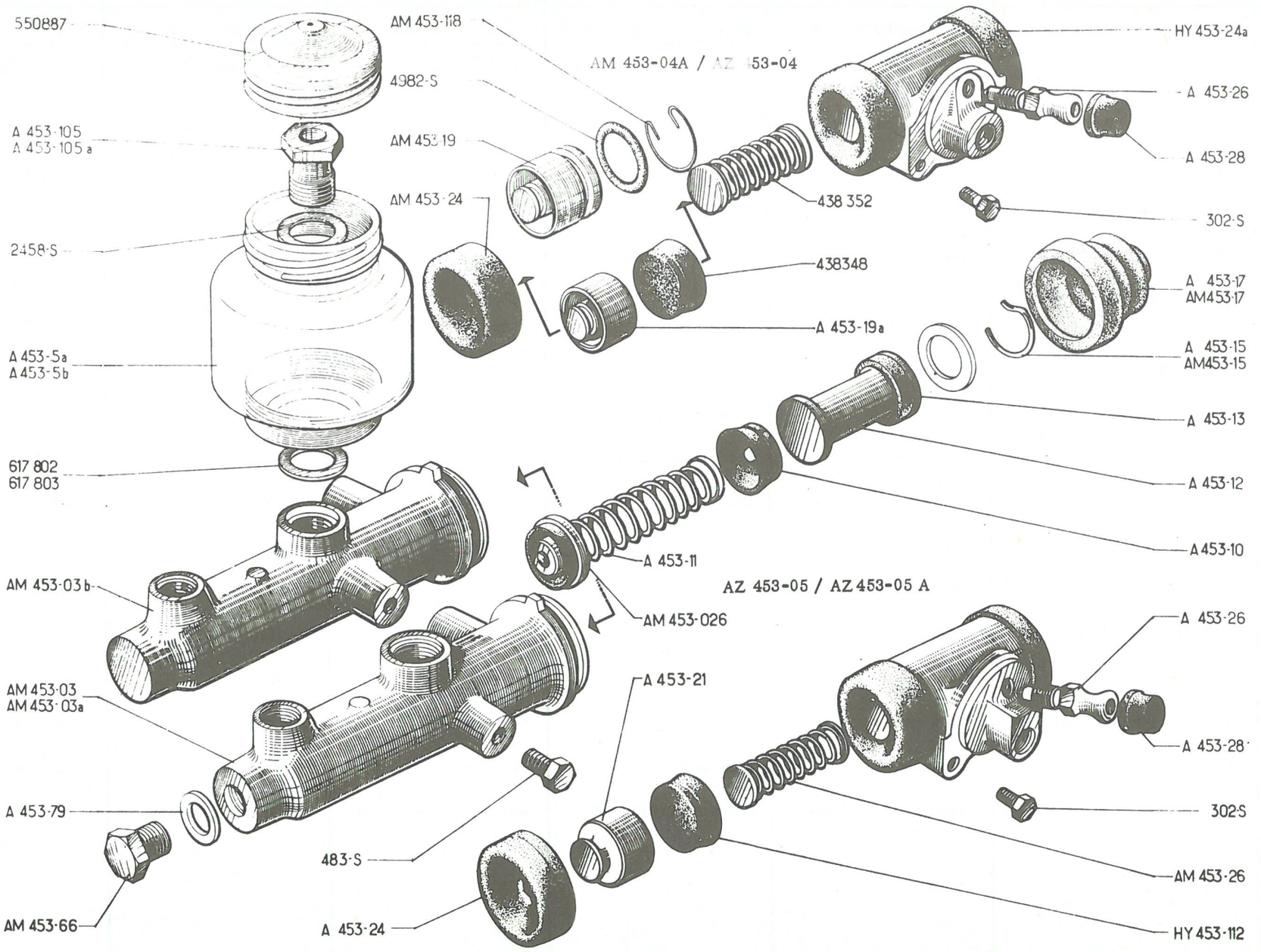
550887
AM 453-118
4982-S
AM 453-19
AM 453-24
AM 453-04A / AZ 453-04
HY 453-24a
A 453-26
A 453-28
438 352
302-S
438348
A 453-19a
A 453-105
A 453-105 a
2458-S
A 453-5a
A 453-5b
617 802
617 803
A 453-17
AM453-17
A 453-15
AM453-15
A 453-13
A 453-12
A453-10
A 453-11
AM 453-03b
AM 453-026
AZ 453-05 / AZ 453-05 A
AM 453-03
AM 453-03a
A 453-21
A 453-26
A 453-28
302-S
A 453-79
483-S
AM 453-26
AM 453-66
A 453-24
HY 453-112

No	K		CYLINDRES DE FREINS "LOCKHEED"	BREMSZYLINDER "LOCKHEED"	BRAKE CYLINDERS "LOCKHEED"	CILINDROS DE FRENO "LOCKHEED"	CILINDRI DEI FRENI "LOCKHEED"
			3°) CYLINDRE DE ROUE ARRIERE	3) HINTERER RADZYLINDER	3°) REAR BRAKE CYLINDER	3° BOMBIN DE RUEDA TRASERA	3°) CILINDRETTI RUOTA POSTERIORE
AZ 453-05	2	→ 7/64	Cylindre complet	Zylinder, komplett	Cylinder assy	Bombin completo	Cilindretto completo
AZ 453-05 A	2	↦ 7/64	"	"	"	"	"
A 453-21	4	Ø 19, h 16	Piston	Kolben	Piston	Pistón	Pistone
A 453-24	4	Ø 30, h 8,5	Capuchon	Dichtkappe	Dust cover	Capuchón	Cappuccio
A 453-26	2		Vis de purge	Entlüftungsschraube	Drain screw	Tornillo de purga	Vite de spurgo
AM 453-26	2		Ressort avec embouts	Feder mit Endstücken	Spring with end pieces	Muelle con terminales	Molla con terminali
A 453-28	2		Capuchon	Dichtkappe	Dust cover	Capuchón	Cappuccio
HY 453-112	4	Ø 20,6, h 7	Coupelle	Manschette	Cup	Copela	Scodellino
302-S	4	TH, 6 x 10	Vis	Schraube	Screw	Tornillo	Vite
			4°) NECESSAIRES DE REPARATION	4) REPARATUR-NECCESSAIRES FÜR LOCKHEED-TEILE	4°) REPAIR KITS LOCKHEED	4°) NECESER DE REPARACIÓN	4°) OCCORENTE DI RIPARAZIONE
AM 453-033	1		Nécessaire réduit de maître cylindre	Kleines Necessaire für Hauptbremszylinder	Reduced R.K. for master-cylinder	Neceser reducido de bomba	Occorente ridotto del cilindro maestro
AM 453-034	2	AV - AZU → 10/68	Nécessaire complet de cylindre	Kompl. Nécess. für Radzylinder	Complete RK for cylinder	Neceser completo de bombin.	Occorente completo del cilindretto
AM 453-034 A	2	AV-AZU ↦ 10/68	"	"	"	"	"
AZ 453-034 A	2	AV-AZ	"	"	"	"	"
AM 453-035	2	AV - AZU	Nécessaire réduit de cylindre	Kleines Nécess. für Radzylinder	Reduced RK for cylinder	Neceser reducido de bombin.	Occorente ridotto del cilindretto
AZ 453-035 A	2	AV - AZ	"	"	"	"	"
AZ 453-036 A	2	AR	Nécessaire complet de cylindre	Komplettes Nécess. für Radzylinder	Complete RK for cylinder	Neceser completo de bombin.	Occorente completo del cilindretto
AZ 453-037 A	2	AR	Nécessaire réduit de cylindre	Kleines Nécess. für Radzylinder	Reduced RK for cylinder	Neceser reducido de bombin.	Occorente ridotto del cilindretto.
AM 453-039	1		Nécessaire complet de maître-cylindre	Kompl. Nécess. für Hauptbremszylinder	Complete RK for master-cylinder	Neceser completo de bomba	Occorente completo del cilindro maestro

197

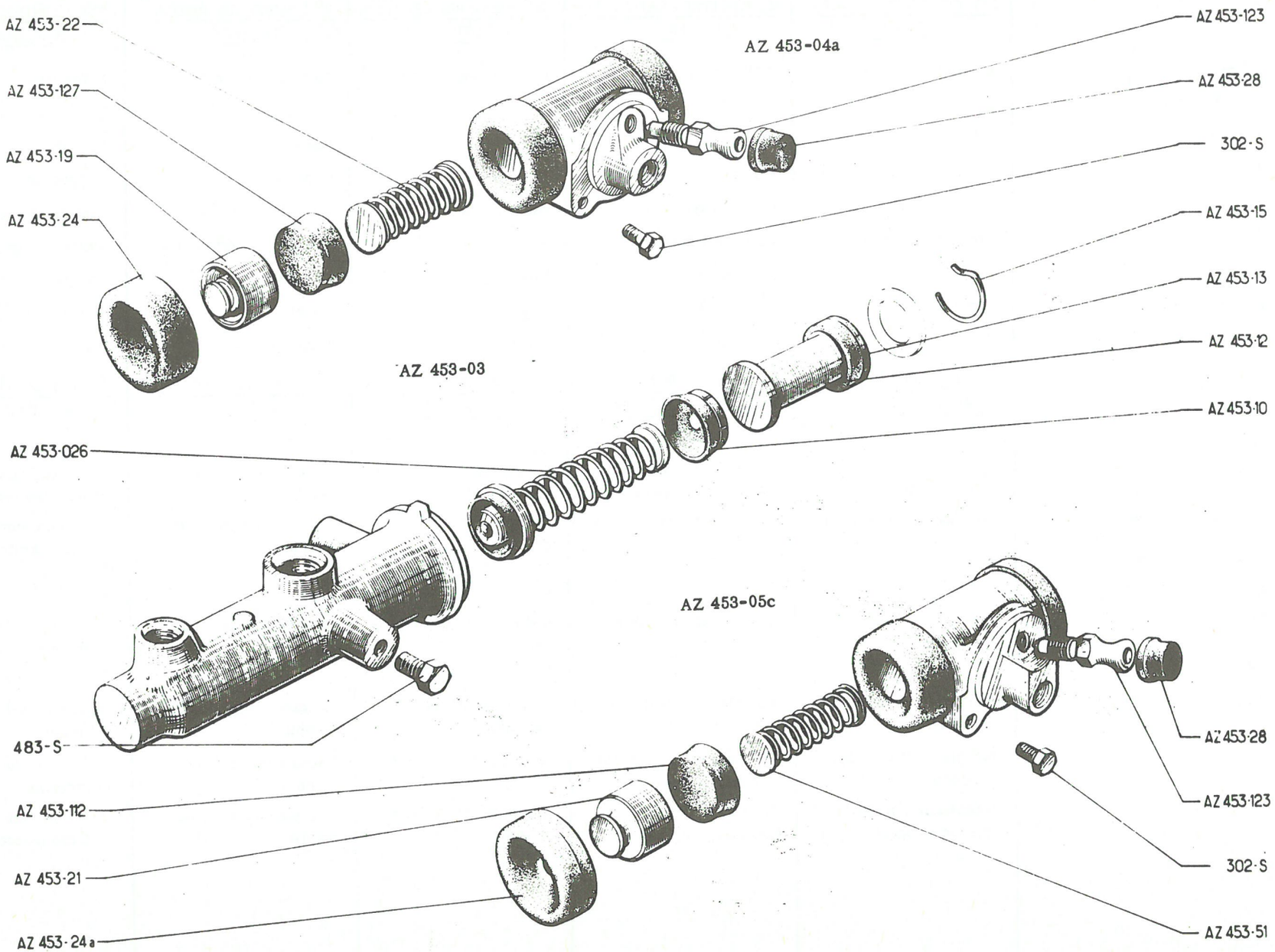
AZ 453-22
AZ 453-127
AZ 453-19
AZ 453-24
AZ 453-04a
AZ 453-123
AZ 453-28
302-S
AZ 453-15
AZ 453-13
AZ 453-12
AZ 453-10
AZ 453-03
AZ 453-026
AZ 453-05c
483-S
AZ 453-112
AZ 453-21
AZ 453-24a
AZ 453-28
AZ 453-123
302-S
AZ 453-51

No	K		CYLINDRES DE FREINS "STOP"	BREMSZYLINDER "STOP"	BRAKE CYLINDERS "STOP"	CILINDROS DE FRENO "STOP"	CILINDRI DEI FRENI "STOP"
		AZ 2° ↦ 7/65					
			1°) MAITRE-CYLINDRE	1) HAUPTBREMSZYLIND.	1°) MASTER-CYLIND.	1°) BOMBA PRINCIPAL	1°) CILINDRO MAESTRO
AZ 453-03	1		Maître-cylindre complet	Hauptbremszylinder kom.	Master cylinder assy	Bomba principal compl.	Cilindro maestro compl.
AZ 453-026	1		Soupape avec ressort	Ventil mit Feder	Valve with spring	Válvula con muelle	Valvola con molla
AZ 453-10	1		Coupelle principale	Primärmanschette	Main cup	Copela primaria	Scodellino principale
AZ 453-12	1		Piston complet	Kolben komplett	Piston	Pistón completo	Pistone completo
AZ 453-13	1		Coupelle secondaire	Sekundärmanschette	Secondary cup	Copela secundaria	Scodellino secondario
AZ 453-15	1		Jonc d'arrêt	Sicherungsdraht	Stop ring	Freno	Arresto elastico
483-S	2	TH, 7 x 15	Vis	Schraube	Screw	Tornillo	Vite
			2° CYLINDRE DE ROUE AVANT	2) VORDERE RADZYLIND.	2°) FRONT BRAKE CYLINDER	2°) BOMBIN DE RUEDA DELANTERA	2°) CILINDRETTI RUOTA ANTERIORE
AZ 453-04 A	2		Cylindre	Zylinder	Cylinder assy	Bombin	Cilindretto
AZ 453-19	4		Piston	Kolben	Piston	Pistón	Pistone
AZ 453-22	2		Ressort avec embout	Feder mit Endstück	Spring with end pieces	Muelle con terminal	Molla terminale
AZ 453-24	4		Capuchon	Dichtkappe	Dust cover	Capuchón	Cappuccio
AZ 453-28	2		Capuchon de vis	Dichtkappe für Schraube	Dust cover	Tapón de tornillo	Cappuccio per vite
AZ 453-123	2		Vis de purge	Entlüftungsschraube	Drain screw	Tornillo de purga	Vite di spurgo
AZ 453-127	4		Coupelle	Manschette	Cup	Copela	Scodellino
302-S	4	TH, 6 x 10	Vis	Schraube	Screw	Tornillo	Vite

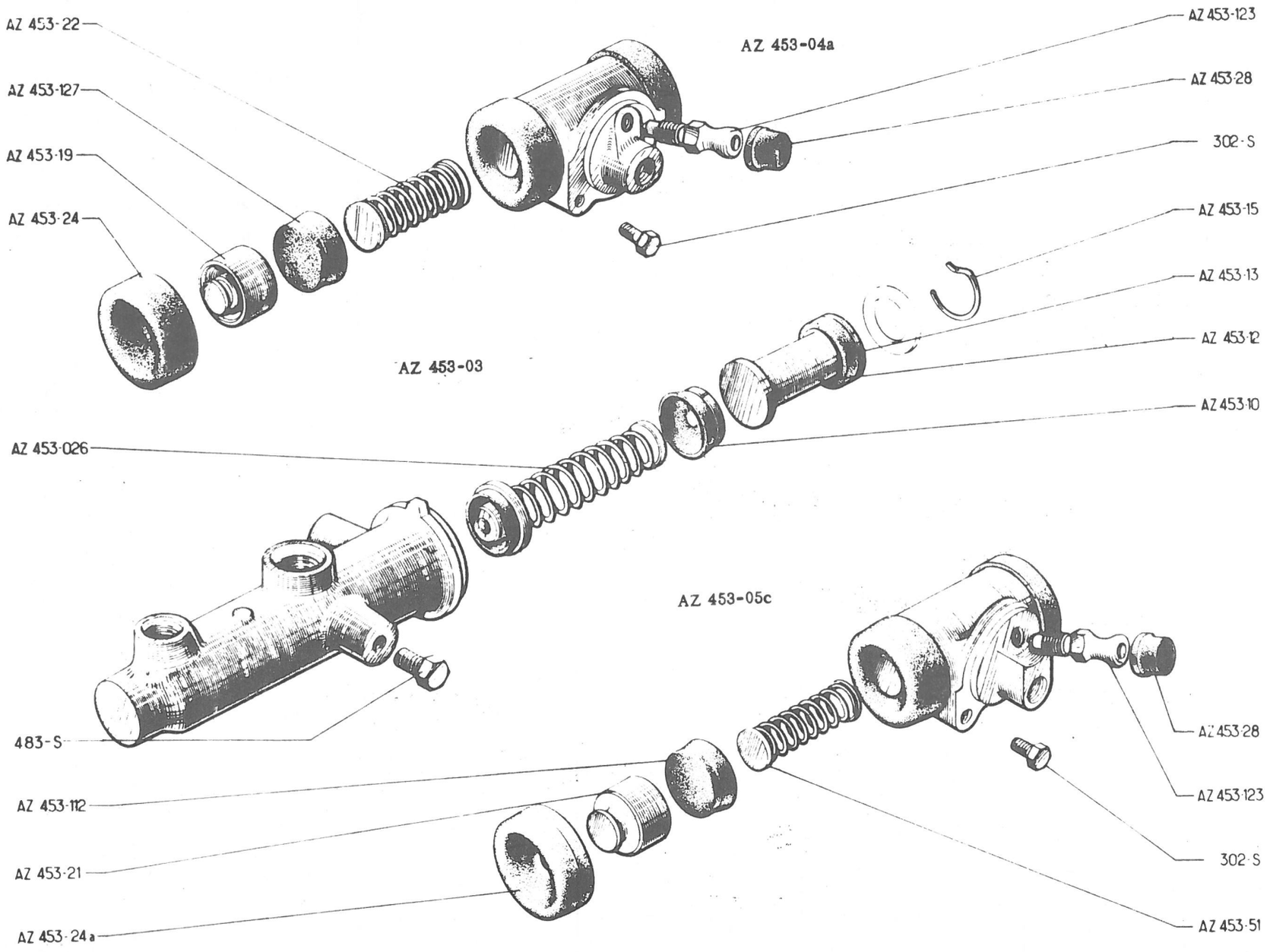
AZ 453-22
AZ 453-127
AZ 453-19
AZ 453-24
AZ 453-04a
AZ 453-123
AZ 453-28
302-S
AZ 453-15
AZ 453-13
AZ 453-12
AZ 453-10
AZ 453-03
AZ 453-026
AZ 453-05c
483-S
AZ 453-112
AZ 453-21
AZ 453-24a
AZ 453-28
AZ 453-123
302-S
AZ 453-51

No	K		CYLINDRES DE FREINS "STOP"	BREMSZYLINDER "STOP"	BRAKE CYLINDERS "STOP"	CILINDROS DE FRENO "STOP"	CILINDRI DEI FRENI "STOP"
		AZ 2° ↦ 7/65					
			3° CYLINDRES DE ROUE ARRIERE	3) HINTERER RADZYLIND.	3°) REAR BRAKE CYLIN.	3°) BOMBINES DE RUEDA TRASERA	3°) CILINDRETTI RUOTA POSTERIORI
AZ 453-05 C	2		Cylindre complet	Zylinder, komplett	Cylinder assy	Bombin completo	Cilindretto completo
AZ 453-21	4		Piston	Kolben	Piston	Pistón	Pistone
AZ 453-24 A	4		Capuchon	Dichtkappe	Dust cover	Guardapolvos	Cappuccio
AZ 453-28	2		Capuchon de vis	Dichtkappe für Schraube	Dust cover	Tapón de tornillo	Tappo con terminale
AZ 453-51	2		Ressort avec embout	Feder mit Endstück	Spring with end pieces	Muelle con terminal	Molla con terminale
AZ 453-112	4		Coupelle	Manschette	Cup	Copela	Scodellino
AZ 453-123	2		Vis de purge	Entlüftungsschraube	Drain screw	Tornillo de purga	Vite di spurgo
302-S	4	TH, 6 x 10	Vis	Schraube	Screw	Tornillo	Vite
			4°) NECESSAIRES DE REPARATION	4) REPARATUR-NECESSAIRE	4°) REPAIR KITS	4°) NECESER DE REPARACIÓN	4°) OCCORENTE DI RIPARAZIONE
AZ 453-032	1		Nécessaire complet de maître-cylindre	Kompl. Necessaire für Hauptbremszylinder	Complete RK for master cylinder	Neceser completo de bomba principal.	Occorente completo del cilindro maestro
AZ 453-033	1		Nécessaire réduit de maître-cylindre	Kleines Necessaire für Hauptbremszylinder	Reduced RK for master cylinder	Neceser reducido de bomba principal.	Occorente ridotto del cilindro maestro
AZ 453-034	2	AV	Nécessaire complet de cylindre	Komplettes Necessaire für Radzylinder	Complete RK for cylind.	Neceser completo de bombin.	Occorente completo del cilindretto
AZ 453-035	2	AV	Nécessaire réduit de cylindre	Kleines Necessaire für Radzylinder	Reduced RK for cylinder	Neceser reducido de bombin.	Occorente ridotto del cilindretto
AZ 453-036	2	AR	Nécessaire complet de cylindre	Komplettes Necessaire für Radzylinder	Complete RK for cylinder	Neceser completo de bombin.	Occorente completo del cilindretto
AZ 453-037	2	AR	Nécessaire réduit de cylindre	Kleines Necessaire für Radzylinder	Reduced RK for cylinder	Neceser reducido de bombin.	Occorente ridotto del cilindretto.

201

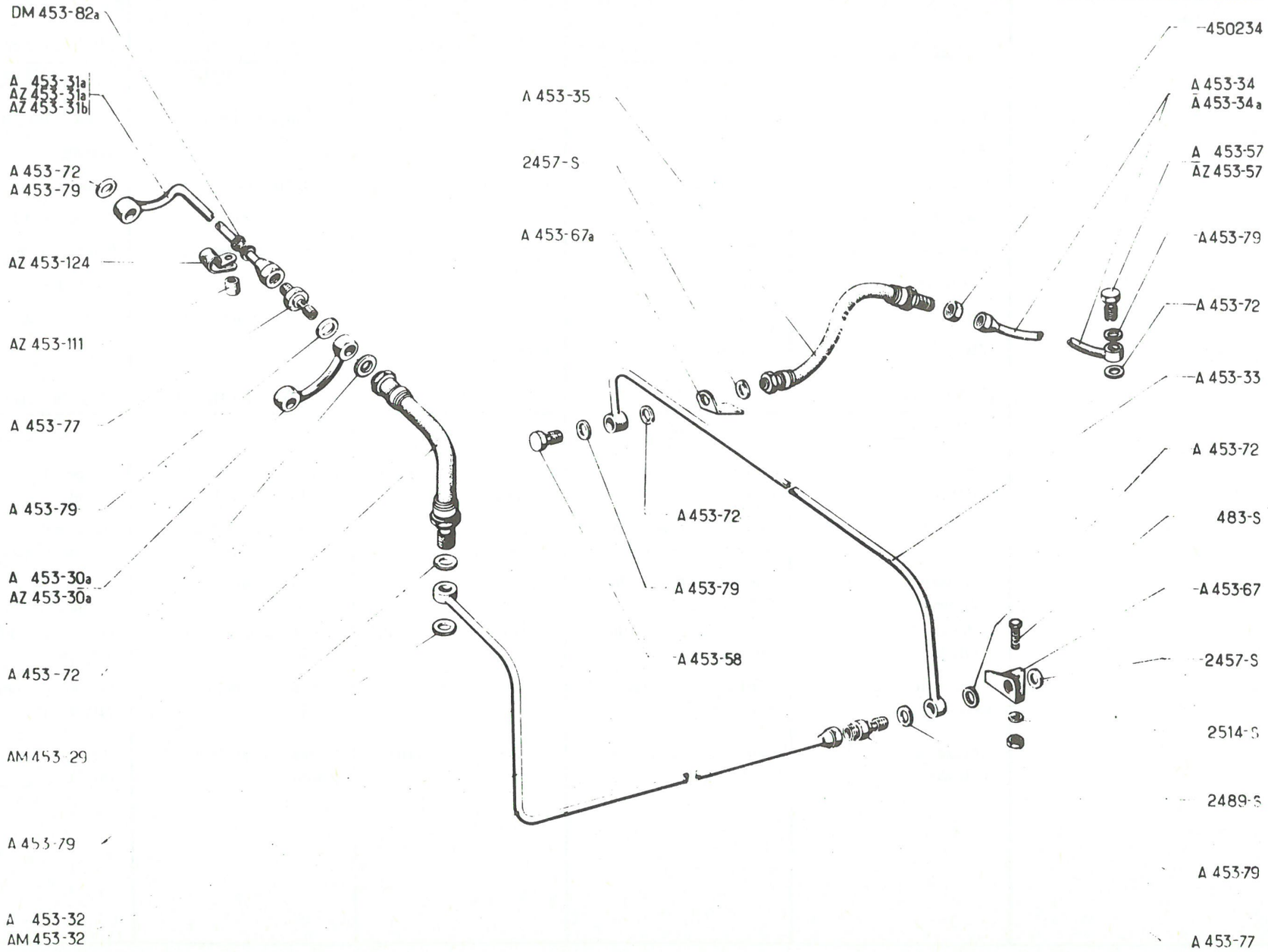
DM 453-82a
A 453-31a
AZ 453-31a
AZ 453-31b
A 453-72
A 453-79
AZ 453-124
AZ 453-111
A 453-77
A 453-79
A 453-30a
AZ 453-30a
A 453-72
AM 453-29
A 453-79
A 453-32
AM 453-32
A 453-35
2457-S
A 453-67a
A 453-72
A 453-79
A 453-58
450234
A 453-34
A 453-34a
A 453-57
AZ 453-57
A 453-79
A 453-72
A 453-33
A 453-72
483-S
A 453-67
2457-S
2514-S
2489-S
A 453-79
A 453-77

No	K	→ 7/64	TUYAUTERIES DE FREINS	BREMSLEITUNGEN	BRAKE PIPES	TUBOS DE FRENO	CANALIZZAZIONI DEI FRENI
AM 453-29	1	L 281	Flexible de maître-cylin.	Leitung f. Hauptbrems-zylinder	Flexible pipe for M.C.	Latiguillo de bomba	Flessibile del cil. maestro
A 453-30 A	1	entr. 70, AVG → 6/52 → 3/63	Tube ∅ 6,35	Rohr ∅ 6,35	Pipe ∅ 6,35	Tubo ∅ 6,35	Canalizzazione ∅ 6,35
AZ 453-30 A	1	entr. 74, AVG → 3/63	"	"	"	"	"
A 453-31 A	1	L 190, AVD → 6/52 → 1/62	"	"	"	"	"
AZ 453-31 A	1	L 183, AVD, D & G → 1/62 → 3/63	"	"	"	"	"
	1	AV G - D & D					
AZ 453-31 B	1	L 173, AVD → 3/63	Tube ∅ 6,35	Rohr ∅ 6,35	Pipe ∅ 6,35	Tubo ∅ 6,35	Canalizzazione ∅ 6,35
A 453-32	1	L 1980, D & G	"	"	"	"	"
AM 453-32	1	D & D	"	"	"	"	"
A 453-33	1	L 800	"	"	"	"	"
A 453-34	1	ARG	"	"	"	"	"
A 453-34 A	1	ARD	"	"	"	"	"
A 453-35	2	L 307	Flexible	Bremsleitung	Flexible pipe	Latiguillo	Flessibile
A 453-57	4	L 20 → 1/62	Vis raccord	Schraubanschluss	Union screw	Tornillo racord	Vite raccordo
AZ 453-57	4	L 23 → 1/62	"	"	"	"	"
A 453-58	1	L 27, ARD	"	"	"	"	"
A 453-67	1	G, → 9/54	Support	Tragwinkel	Bracket	Soporte	Supporto
A 453-67 A	1	D, → 9/54	"	"	"	"	"
A 453-72	5	10,2 x 18	Joint cuivre	Kupferdichtung	Copper joint	Junta cobre	Guarnizione di rame
A 453-77	2	L 47	Raccord	Verteilerstück	Union	Racord	Raccordo
A 453-79	9	13,2 x 18	Joint cuivre	Kupferdichtung	Copper joint	Junta cobre	Guarnizione di rame
AZ 453-111	1	7,5 x 14 x 14 → 3/63	Entretoise	Abstandsring	Distance piece	Entrenamiento	Distanziale
AZ 453-124	1	→ 3/63	Patte	Haltelasche	Clip	Pata	Staffa
DM 453-82 A	1		Bague caoutchouc	Gummihülse	Rubber bush	Casquillo caucho	Boccola di gomma
483-S	2	TH, 7 x 15	Vis	Schraube	Screw	Tornillo	Vite
2.457-S	2	10,2 x 15	Joint cuivre	Kupferdichtung	Copper joint	Junta cobre	Guarnizione di rame
2.489-S	2	H, 7 x 100	Ecrou	Mutter	Nut	Tuerca	Dado
2.514-S	2	Cr, 7,5 x 12	Rondelle	Scheibe	Washer	Arandela	Rondella
450.234	2	H, 10 x 100	Ecrou de flexible	Mutter z. Befestigung der Bremsleitung	Nut for flexible pipe	Tuerca de latiguillo	Dado del flessibile

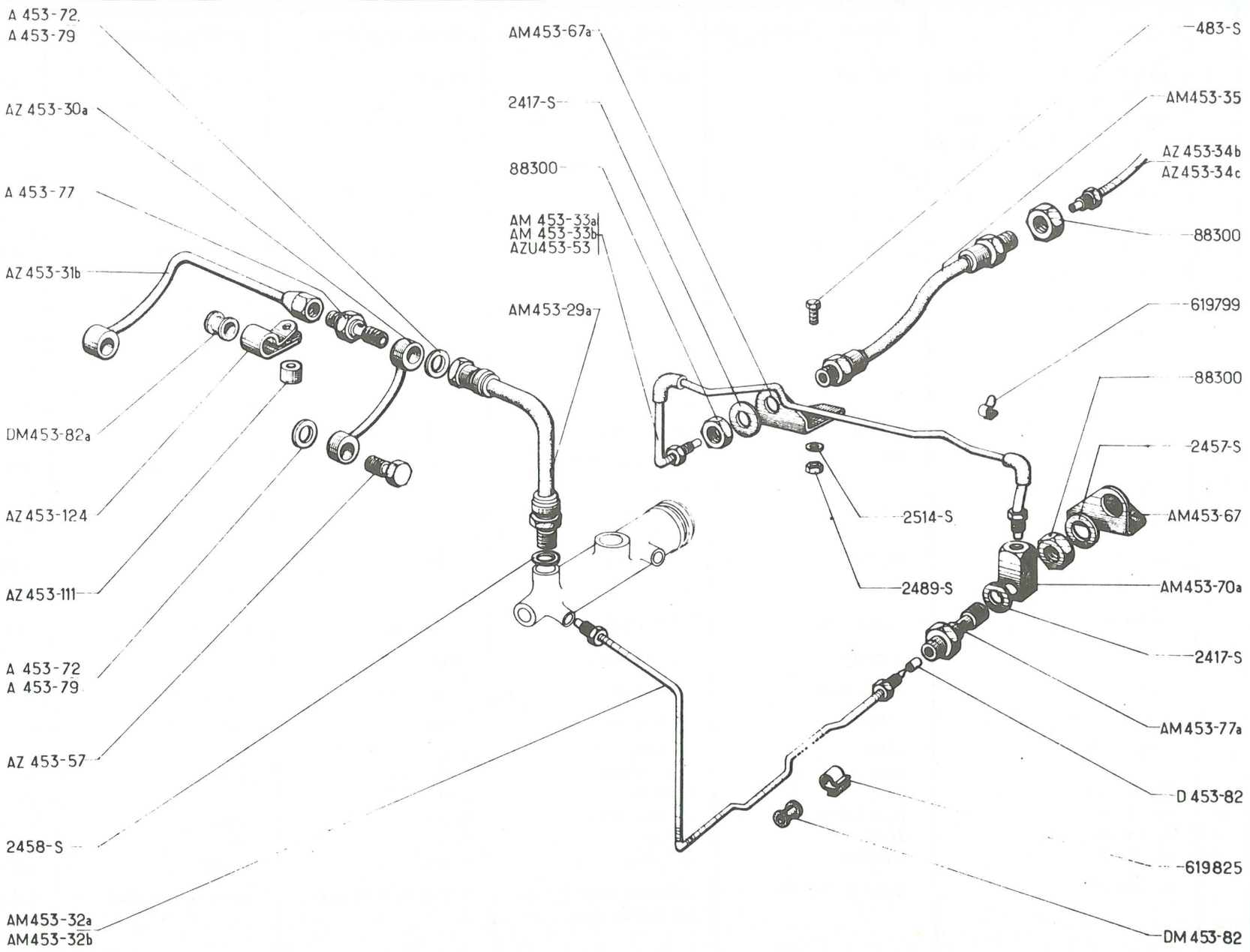
A 453-72
A 453-79
AZ 453-30a
A 453-77
AZ 453-31b
DM453-82a
AZ 453-124
AZ 453-111
A 453-72
A 453-79
AZ 453-57
2458-S
AM453-32a
AM453-32b
AM453-67a
2417-S
88300
AM 453-33a
AM 453-33b
AZU453-53
AM453-29a
483-S
AM453-35
AZ 453-34b
AZ453-34c
88300
619799
88300
2457-S
AM453-67
2514-S
2489-S
AM453-70a
2417-S
AM453-77a
D 453-82
619825
DM 453-82

No	K		TUYAUTERIES DE FREINS	BREMSLEITUNGEN	BRAKES PIPES	TUBOS DE FRENO	CANALIZZAZIONI DEI FRENI
		AZ - AZAM ↦ 7/64 AZU ↦ 7/64 ⇥ 3/68					
AM 453-29 A	1	L 281	Flexible de maître-cylindre	Bremsleitung für Hauptbremszylinder	Flexible pipe for master-cylinder	Latiguillo de bomba	Flessibile del cilindro maestro
AZ 453-30 A	1	entr. 74, AV G	Tube ⌀ 6,35	Rohr ⌀ 6,35	Pipe ⌀ 6,35	Tubo ⌀ 6,35	Canalizzazione ⌀ 6,35
AZ 453-31 B	1	L 173, AV D	"	"	"	"	"
AM 453-32 A	1	L 1776, D à G	Tube ⌀ 4,5	Rohr ⌀ 4,5	Pipe ⌀ 4,5	Tubo ⌀ 4,5	Canalizzazione ⌀ 4,5
AM 453-32 B	1	D à D	"	"	"	"	"
AM 453-33 A	1	L 936 AZU ⇥ 3/65 AZ	"	"	"	"	"
AM 453-33 B	1	L 936, D à D	Tube ⌀ 4,5	Rohr ⌀ 4,5	Pipe ⌀ 4,5	Tubo ⌀ 4,5	Canalizzazione ⌀ 4,5
AZ 453-34 B	1	L 389, AR G	"	"	"	"	"
AZ 453-34 C	1	L 389, AR D	"	"	"	"	"
AM 453-35	2	L 304	Flexible	Bremsleitung	Flexible pipe	Latiguillo	Flessibile
AZU 453-53	1	AZU, D à G ↦ 3/65	Tube ⌀ 4,5	Rohr ⌀ 4,5	Pipe ⌀ 4,5	Tubo ⌀ 4,5	Canalizzazione ⌀ 4,5
AZ 453-57	2	L 23	Vis raccord	Schraubenanschluss	Union screw	Tornillo racord	Vite raccordo
AM 453-67	1	G	Support	Tragwinkel	Bracket	Soporte	Supporto
AM 453-67 A	1	D	"	"	"	"	"
AM 453-70 A	1	↦ 1/66- RMP ⇥ 1/66 deo: 1-AM 453-77 A 1- 2.417-S	Raccord orientable	Gelenkleitung	Orientable union	Racord orientable	Raccordo girevole
A 453-72	4	10,2 x 18	Joint cuivre	Kupferdichtung	Copper joint	Junta cobre	Guarnizione di rame
A 453-77	1	L 47	Raccord	Schraubanschluss	Union	Racord	Raccordo
AM 453-77 A	1	↦ 1/66-RMP ⇥ 1/66 deo: 1- AM 453-70 A 1- 2.417-S	"	"	"	"	"
A 453-79	3	13,2 x 18	Joint cuivre	Kupferdichtung	Copper unit	Junta cobre	Guarnizione di rame
AZ 453-111	1	7,5 x 14 x 14	Entretoise	Abstandsring	Distance piece	Entrenamiento	Distanziale
AZ 453-124	1		Patte	Haltelasche	Clip	Pata	Staffa
D 453-82	?	4,5 x 6,5 x 11	Garniture caoutchouc	Dichthülle aus Gummi	Rubber seal	Guarnición	Guarnizione di gomma
DM 453-82	5	14 x 19	Bague caoutchouc	Gummihülse	Rubber bush	Casquillo caucho	Boccola di gomma
DM 453-82 A	1		"	"	"	"	"
483-S	2	TH, 7 x 15	Vis	Schraube	Screw	Tornillo	Vite
2.417-S	2	9,2 x 14 ↦ 1/66	Joint cuivre	Kupferdichtung	Copper joint	Junta cobre	Guarnizione di rame
	1	⇥ 1/66					
2.457-S	1	10,2 x 15 ⇥ 1/66	"	"	"	"	"
2.458-S	1	12,2 x 17	"	"	"	"	"
2.489-S	2	H, 7 x 100	Ecrou	Mutter	Nut	Tuerca	Dado
2.514-S	2	Cr 7,5 x 12	Rondelle	Scheibe	Washer	Arandela	Rondella

205

No	K		TUYAUTERIES DE FREINS	BREMSLEITUNGEN	BRAKES PIPES	TUBOS DE FRENO	CANALIZZAZIONI D.FRENI
			(Suite)	(Forts.)	(Cont.)	(Cont.)	(Cont.)
88.300	4	H, 14 x 150	Ecrou de flexible	Mutter zur Befestigung der Bremsleitung	Nut for flexible pipe	Tuerca de latiguillo	Dado del flessibile
619.799	2		Agrafe	Spange	Clip	Grapa	Grafetta
619.825	3		"	"	"	"	"

			TUYAUTERIES DE FREINS	BREMSLEITUNGEN	BRAKES PIPE	TUBOS DE FRENOS	CANALIZZAZIONI D. FRENI
		AZU ↦ 3/68					
AZ 453-29 B	1	L 307	Flexible de maître-cylindre	Bremsleitung für Hauptbremszylinder	Flexible pipe for master-cylinder	Latiguillo de bomba	Flessibile del cilindro maestro
AZ 453-30 B	1	AV - G	Tube	Rohr	Pipe	Tubo	Canalizzazione
AZ 453-31 C	1	AV - D	"	"	"	"	"
AM 453-32 A	1	L 1776	"	"	"	"	"
AZ 453-34 B	1	L 389 - AR - G	"	"	"	"	"
AZ 453-34 C	1	L 389 - AR - D	"	"	"	"	"
AM 453-35	1	L 304	Flexible	Bremsleitung	Flexible pipe	Latiguillo	Flessibile
AZU 453-53	1		Tube	Rohr	Pipe	Tubo	Canalizzazione
AZ 453-60	1		"	"	"	"	"
AM 453-67	1	G	Support	Tragwinkel	Bracket	Soporte	Supporto
AM 453-67 A	1	D	"	"	"	"	"
AM 453-70 A	1		Raccord orientable	Gelenkleitung	Orientable union	Racord orientable	Raccordo girevole
AM 453-77 A	1		Raccord	Schraubanschluss	Union	Racord	Raccordo
AZ 453-80	1		Support flexible	Elastischer Träger	Flexible bracket	Soporte flexible	Raccordo flessibile
AZ 453-111 A	1	7, 5 x 14 x 11	Entretoise	Abstandsring	Distance piece	Entrenamiento	Distanziale
AY 453-175	1		Patte	Haltelasche	Clip	Pata	Staffa
AM 453-190	3	14, 5 x 20 x 2	Rondelle	Scheibe	Washer	Arandela	
D 435-150	?	4 x 9 x 15	Gaine caoutchouc	Gummihülle	Rubber sheath	Funda de caucho	Guaina de gomma
483-S	2	TH 7 x 15	Vis	Schraube	Screw	Tornillo	Vite
1.584-S	?	4, 5 x 6, 5 x 11	Garniture caoutchouc	Gummidichtung	Rubber seal	Guarnición de goma	Guarni. di gomma
2.489-S	2	H 7 x 100 h 7	Ecrou	Mutter	Nut	Tuerca	Dado
88.300	2	H 14 x 150	"	"	"	"	"
615.033	3	H 14 x 150 h 9	"	"	"	"	"
619.789	2		Agrafe	Spange	Clip	Grapa	Graffetta
619.825	3		"	"	"	"	"

207

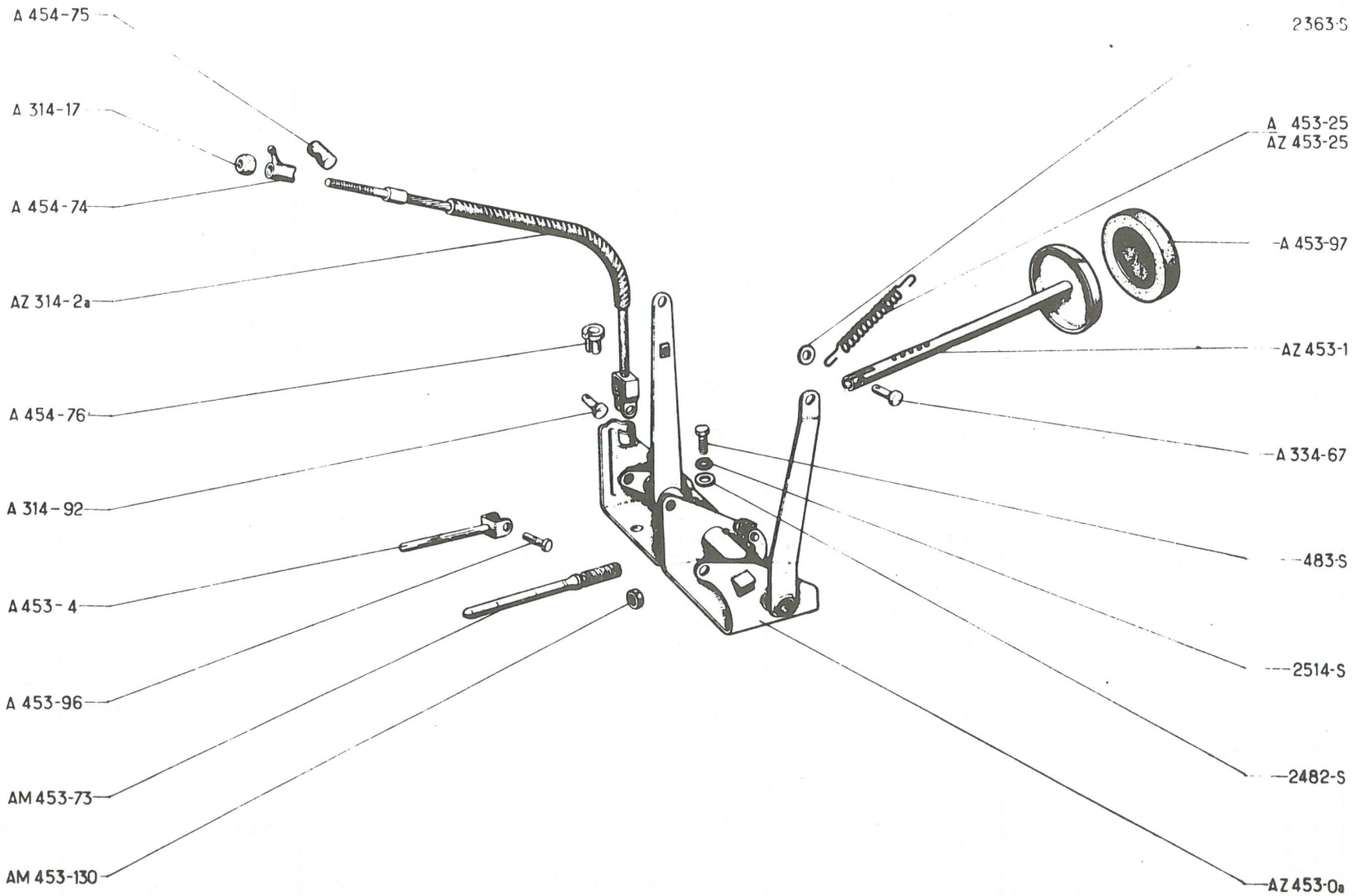
A 454-75
A 314-17
A 454-74
AZ 314-2a
A 454-76
A 314-92
A 453-4
A 453-96
AM 453-73
AM 453-130
2363-S
A 453-25
AZ 453-25
A 453-97
AZ 453-1
A 334-67
483-S
2514-S
2482-S
AZ 453-0a

No		K		PEDALIER	PEDALWERK	PEDAL GEAR	PEDAL	PEDALIERA
			D à G					
AZ	314-2 A	1	L 402 ↦ 1/67 - RMP	Câble de débrayage	Kupplungszug	Clutch cable	Cable de desembrague	Cavo di disinnesto
A	314-17	1	H, 7 x 100 ↦ 2/52	Ecrou de réglage	Einstellmutter	Adjusting nut	Tuerca de reglaje	Dado di regolazione
A	314-92	1	6 x 13	Axe de câble	Bolzen für Kupplungszug	Cable pin	Eje de cable	Perno del cavo
A	334-67	1	6 x 20	Axe de pédale	Verbindungsbolzen für Pedale	Pedal pin	Eje de pedal	Perno del pedale
AZ	453-0 A	1	↦ 3/63 RMP, deo 1-AM 453-17, 1-AM 453-73 1- AM 453-130	Pédalier sans pédales	Pedalwerk, ohne Pedale	Pedal gear, without pedals	Pedal sin pedales	Pedaliera senza pedali
AZ	453-1	2	L 314- ↦ 3/63, RMP	Pédale de frein ou débrayage	Brems-bzw. Kupplungs-pedal	Brake or clutch pedal	Pedal de freno y embrague	Pedale del freno o frizione
A	453-4	1	L 88 ↦| 3/63	Tige de maître-cylindre	Stösselstange für Haupt-bremszylinder	Push rod for m.c.	Varilla de bomba freno	Asta del cilindro maestro
A	453-25	2	10 x 85 ↦| 3/63	Ressort	Rückholfeder	Spring	Muelle	Molla
AZ	453-25	2	15 x 150 ↦ 3/63	"	"	"	"	"
AM	453-73	1	L 97 ↦ 3/63	Tige de maître cylindre	Stösselstange für Haupt-bremszylinder	Push rod for m.c.	Varilla de bomba freno	Asta del cilindro maestro
A	453-96	1	6 x 17 ↦| 3/63	Axe de tige	Verbindungsbolzen für Stösselstange	Clevis pin	Eje de varilla	Perno dell'asta
A	453-97	2	ø int. 46	Garniture caoutchouc	Gummikappe für Pedal	Rubber pad	Guarnición caucho	Copropedale di gomma
AM	453-130	1	9 x 125 ↦ 3/63	Contre-écrou	Kontermutter	Locking nut	Contra-tuerca	Controdado
A	454-74	1	7 x 100 ↦| 2/52	Ecrou à oreilles	Flügelmutter	Wing nut	Tuerca de oreja	Serrafilo ad aletta
A	454-75	1	8,5 x 15 x 28 ↦| 2/52	Barillet	Klemme für Zug	Trunnion	Barrilete	Morsetto
A	454-76	2	8,5 x 12 x 17 ↦| 1/67	Butée de gaine	Zughüllenanschlag	Sheath stop	Tope de funda	Fermaguaina
	483-S	4	TH, 7 x 15	Vis	Schraube	Screw	Tornillo	Vite
	2.363-S	2	6,5 x 14	Rondelle	Scheibe	Washer	Arandela	Rondella
	2.482-S	4	7,5 x 16	"	"	"	"	"
	2.514-S	4	Cr, 7,5 x 12	"	"	"	"	"

209

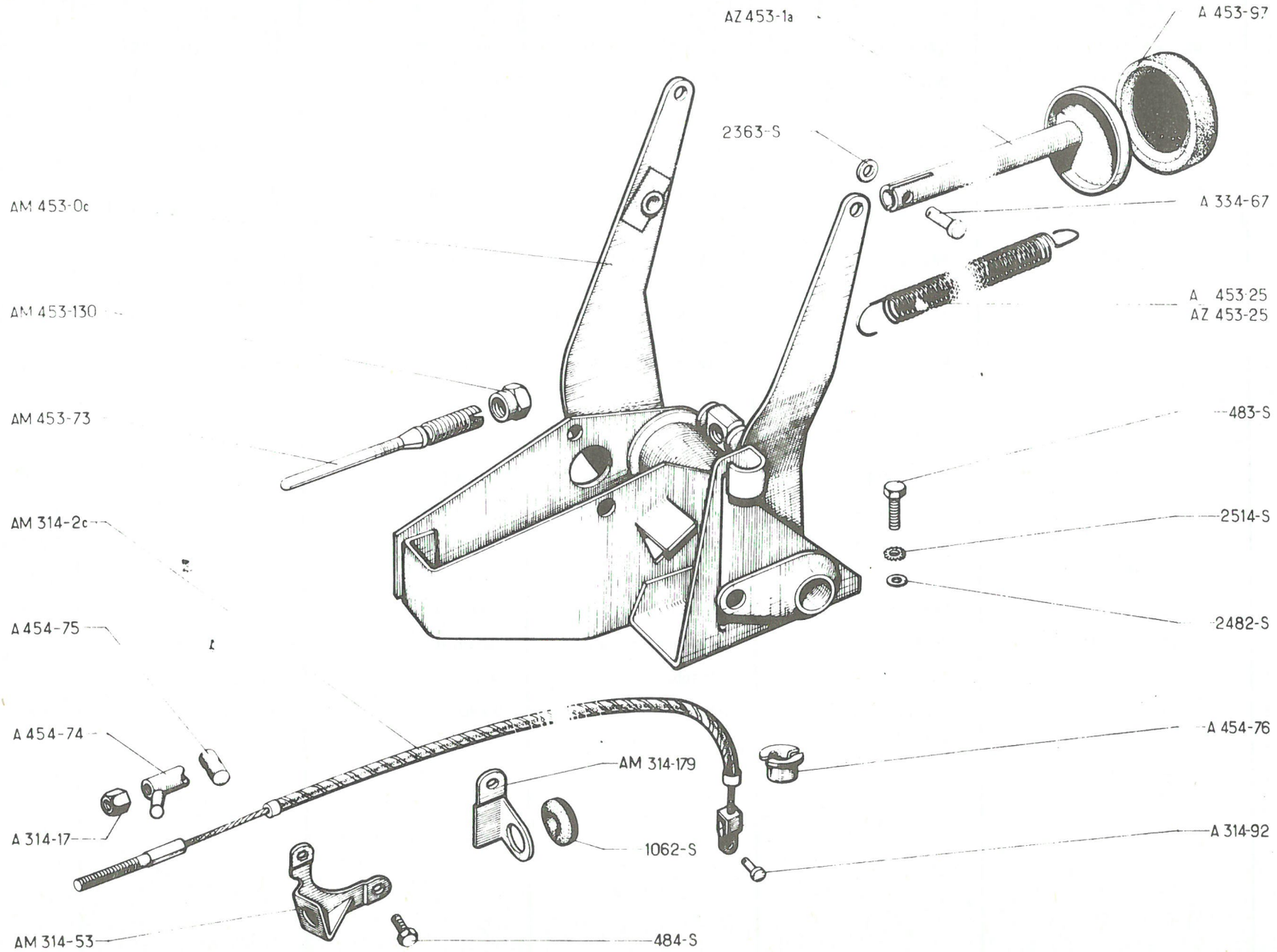
AZ 453-1a
A 453-97
2363-S
AM 453-0c
A 334-67
AM 453-130
A 453-25
AZ 453-25
AM 453-73
483-S
AM 314-2c
2514-S
A 454-75
2482-S
A 454-74
A 454-76
AM 314-179
A 314-17
1062-S
A 314-92
AM 314-53
484-S

No	K		PEDALIER	PEDALWERK	PEDAL GEAR	PEDAL	PEDALIERA
		D à D					
AM 314-2 C	1	L 600	Câble de débrayage	Kupplungszug	Clutch cable	Cable de desembrague	Cavo di disinnesto
A 314-17	1	H, 7 x 100	Ecrou de réglage	Einstellmutter	Adjusting nut	Tuerca de reglaje	Dado di regolazione
AM 314-53	1		Support	Zughüllenanschlag	Bracket	Soporte	Supporto
A 314-92	1	6 x 13	Axe de câble	Bolzen für Kupplungszug	Cable pin	Eje de cable	Perno del cavo
AM 314-179	1		Patte	Lasche	Bracket	Pata	Staffa
A 334-67	2	6 x 20	Axe de pédale	Verbindungsbolzen f. Pedale	Pedal pin	Eje de pedal	Perno del pedale
AM 453-0 C	1		Pedalier sans pédales	Pedalwerk, ohne Pedale	Pedal gear, without pedals	Pedal sin pedales	Pedaliera senza pedali
AZ 453-1 A	2		Pédale de frein ou débrayage	Brems- bzw. Kupplungspedal	Brake or clutch pedal	Pedal de freno y embrague	Pedale del freno o frizione
A 453-25	2	10 x 8, 5 → 3/63	Ressort	Rückholfeder	Spring	Muelle	Molla
AZ 453-25	2	15 x 150 ↦ 3/63	"	"	"	"	"
AM 453-73	1	L 97	Tige de maître-cylindre	Stösselstange für Hauptbremszylinder	Push rod for m.c.	Carilla de bomba freno	Asta del cilindro maestro
A 453-97	2		Garniture caoutchouc	Gummikappe f. Pedal	Rubber pad	Guarnición caucho	Copripedale di gomma
AM 453-130	1	9 x 125	Contre-écrou	Kontermutter	Locking nut	Contra-tuerca	Controdado
A 454-74	1	7 x 100 → 2/52	Ecrou à oreilles	Flügelmutter	Wing nut	Tuerca de oreja	Serrafilo ad aletta
A 454-75	1	8, 5 x 15 x 28 → 2/52	Barillet	Klemme für Zug	Trunnion	Barrilete	Morsetto
A 454-76	2	8, 5 x 12 x 17	Butée de gaine	Zughüllenanschlag	Sheath stop	Tope de funda	Fermaguaina
483-S		TH, 7 x 15	Vis	Schraube	Screw	Tornillo	Vite
484-S	2	TH, 7 x 17	"	"	"	"	"
1.062-S	1	12 x 21 5	Oeillet caoutchouc	Gummiöse	Rubber eyelet	Pasacables caucho	Passafilo di gomma
2.363-S	2	6, 5 x 14	Rondelle	Scheibe	Washer	Arandela	Rondella
2.482-S	4	7, 5 x 16	"	"	"	"	"
2.514-S	4	Cr, 7, 5 x 12	"	"	"	"	"

211

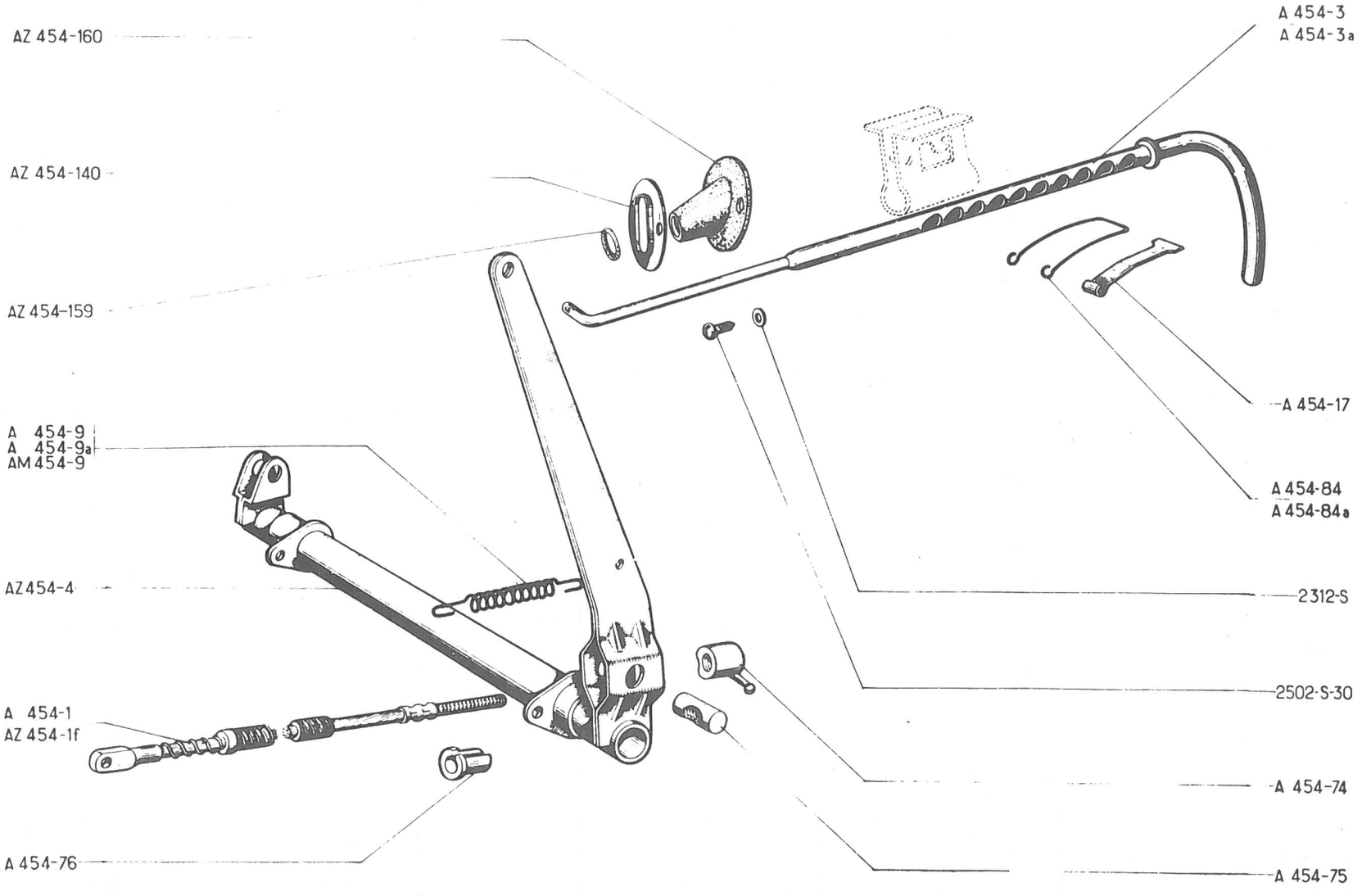
AZ 454-160
AZ 454-140
AZ 454-159
A 454-9
A 454-9a
AM 454-9
AZ454-4
A 454-1
AZ 454-1f
A 454-76
A 454-3
A 454-3a
A 454-17
A 454-84
A 454-84a
2312-S
2502-S-30
A 454-74
A 454-75

No	K	→ 9/66	FREIN A MAIN	HANDBREMSE	HAND BRAKE	FRENO DE MANO	FRENO A MANO
A 454-1	2	L 378 → 6/52	Câble	Handbremszug	Cable	Cable	Cavo
AZ 454-1 F	2	L 406 ↦ 6/52	"	"	"	"	"
A 454-3	1	ø 12 → 9/54	Tirette	Zugstange	Operating handle	Tirador	Tirante
A 454-3 A	1	ø 13 ↦ 9/54	"	"	"	"	"
AZ 454-4	1	↦ 10/63 RMP deo: 1-AM 454-9	Levier avec axe	Hebel mit Lagerbolzen	Lever and shaft	Palanca con eje	Leva con perno
A 454-9	1	ø 12 → 9/54	Ressort	Rückzugfeder	Spring	Muelle	Molla
A 454-9 A	1	ø 15, L 82 ↦ 9/54 → 10/63	"	"	"	"	"
AM 454-9	1	ø 15, L 70 ↦ 10/63	"	"	"	"	"
A 454-17	1	ℓ 10 ↦ 9/54	Cliquet	Sperrklinke	Ratch	Trinquete	Nottolino
A 454-74	2	7 x 100	Ecrou à oreilles	Flügelmutter	Wing nut	Tuerca de oreja	Morsetto ad aletta
A 454-75	2	8,5 x 15 x 28	Barillet	Klemme für Bremszug	Trunnion	Barrilete	Morsetto
A 454-76	2	8,5 x 12 x 17	Butée de gaine	Zughüllenanschlag	Sheath stop	Tope de funda	Fermaguaina
A 454-84	1	ℓ 11, → 9/54	Ressort formant cliquet	Feder als Sperrklinke	Spring forming ratch	Muelle formando trinquete	Molla formante nottolino
A 454-84 A	1	ℓ 14 ↦ 9/54	Ressort de cliquet	Feder für Sperrklinke	Spring for ratch	Muelle de trinquete	Molla del nottolino
AZ 454-140	1	↦ 3/63	Platine	Halteblech	Plate	Pletina	Flangia
AZ 454-159	1	19 x 13 x 3 ↦ 3/63	Bague	Gleithülse	Ring	Casquillo	Boccola
AZ 454-160	1	↦ 3/63	Manchon caoutchouc	Dichtstutzen aus Gummi	Rubber sleeve	Manguito caucho	Parapolvere di gomma
2.312-S	2	5,5 x 9	Rondelle	Scheibe	Washer	Arandela	Rondella
2.502-S-30	2	TRp 5 x 12	Vis	Schraube	Screw	Tornillo	Vite

213

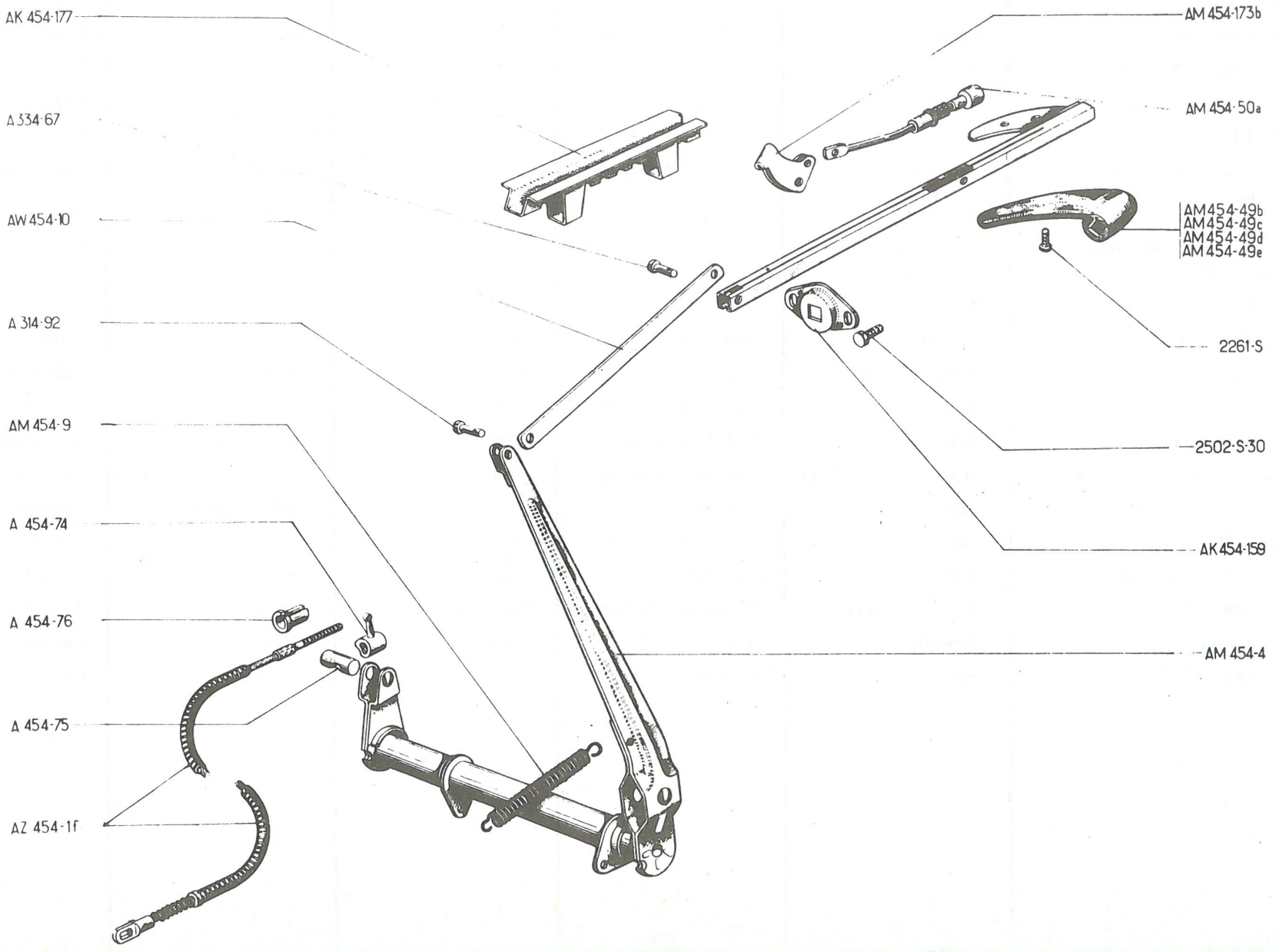
AK 454-177
A 334-67
AW 454-10
A 314-92
AM 454-9
A 454-74
A 454-76
A 454-75
AZ 454-1f
AM 454-173b
AM 454-50a
AM 454-49b
AM 454-49c
AM 454-49d
AM 454-49e
2261-S
2502-S-30
AK 454-159
AM 454-4

No	K	↦ 9/66	FREIN A MAIN	HANDBREMSE	HAND BRAKE	FRENO DE MANO	FRENO A MANO
A 314-92	1	6 x 17	Axe	Bolzen	Pin	Eje	Perno
A 334-67	1	6 x 20	"	"	"	"	"
AZ 454-1 F	2	L 406	Câble	Handbremszug	Cable	Cable	Cavo
AK 454-3	1		Tirette complète, grise	Zugstange, komplett, grau	Handle assy (grey)	Tirador completo gris	Tirante compl. grigio
AZ 454-3	1	AZAM ↦ 4/67	" noire	" schwarz	" (black)	" negro	" nero
AM 454-4	1		Levier avec axe	Hebel mit Lagerbolzen	Lever and shaft	Palanca con eje	Leva con perno
AM 454-9	1		Ressort	Rückzugfeder	Spring	Muelle	Molla
AW 454-10	1		Biellette	Betätigungsgestänge	Connecting rod	Bieleta	Bielletta
AM 454-49 B	1	G	Demi-poignée, grise	Griffhälfte, grau	Half-handle (grey)	Media manecilla, gris	Semimaniglia, grigia
AM 454-49 C	1	D	"	Griffhälfte, grau	"	"	"
AM 454-49 D	1	G, AZAM ↦ 4/67	" noire	" schwarz	" (black)	" negro	" nera
AM 454-49 E	1	D, AZAM ↦ 4/67	"	"	"	"	"
AM 454-50 A	1		Tige avec bouton	Zugstange mit Knopf	Rod with push-button	Varilla con boton	Asta con nottolino
A 454-74	2	7 x 100	Ecrou à oreilles	Flügelmutter	Wing nut	Tuerca de oreja	Morsetto ad aletta
A 454-75	2	8,5 x 15 x 28	Barillet	Zugbolzen	Trunnion	Barrilete	Morsetto
A 454-76	2	8,5 x 12x17 ↦| 10/66	Butée de gaine	Zughüllenanschlag	Sheath stop	Tope de funda	Fermaguaina
AK 454-159	1		Bague d'étanchéité	Dichtflansch	Sealing plate	Casquillo de estanqueidad	Boccola di tenuta
AM 454-173 B	1	E 7,4	Cliquet	Raste für Handbremse	Ratch	Cierre	Nottolino
AK 454-177	1		Crémaillère	Zugstange	Rack	Cremallera	Cremagliera
2.261-S	2	TR , 4 x 125	Vis de poignée	Schraube zur Befestigung des Handgriffes	Screw for handle	Tornillo de manecilla	Vite per maniglia
2.502-S-30	2	TRp, 5 x 12	Vis de bague	Schraube f. Dichtflansch	Screw for plate	Tornillo de casquillo	Vite per boccola

215

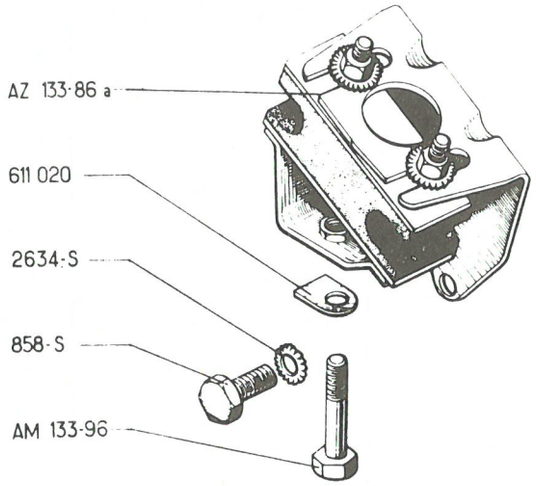
AZ 133-86 a
611 020
2634-S
858-S
AM 133-96

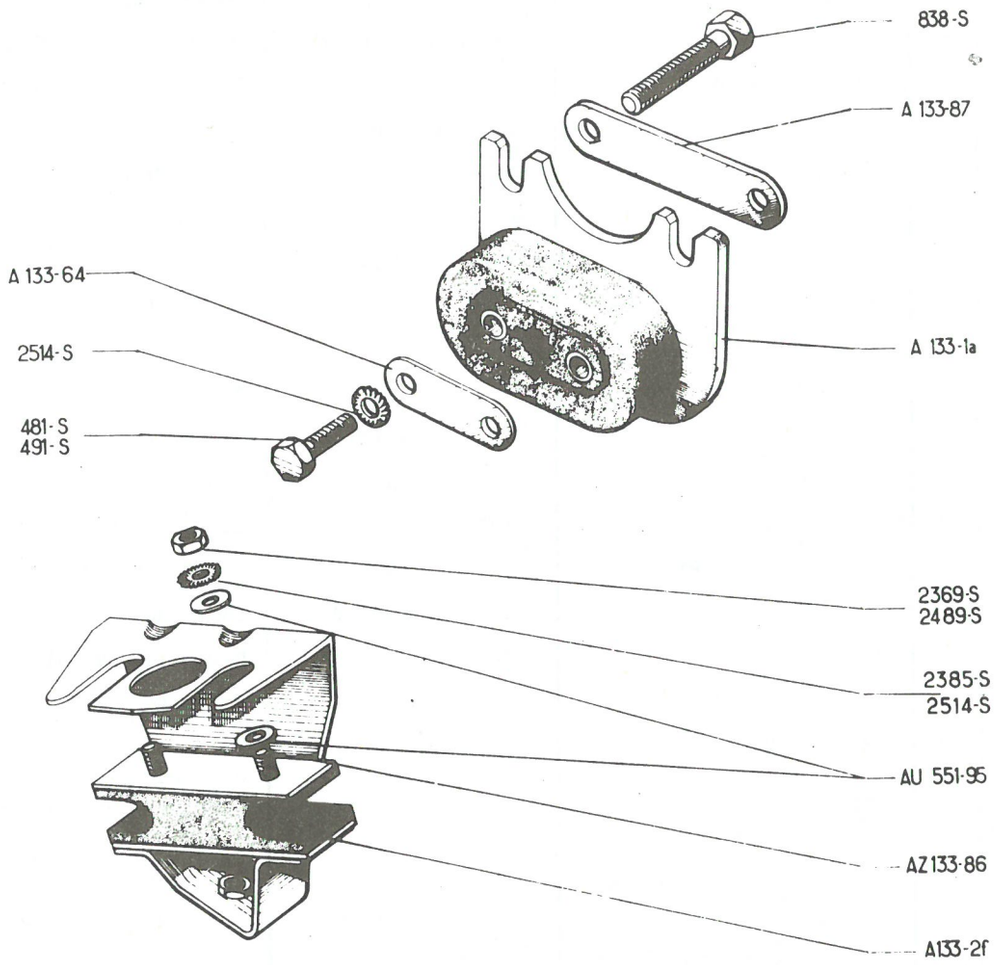
838-S
A 133-87
A 133-64
2514-S
481-S
491-S
A 133-1a
2369-S
2489-S
2385-S
2514-S
AU 551-95
AZ133-86
A133-2f

No	K		SUSPENSION MOTEUR	MOTORAUFHÄNGUNG	ENGINE SUSPENSION	SUSPENSION MOTOR	SOSPENSIONE MOTORE
A 133-1 A	1	RMP, deo: 1-A 133-64 2-491S	Support élastique (sans repère peinture)	Hinterer Silentblock (ohne Farbmarkierung)	Flexible bracket (without paint mark)	Soporte elástico (sin marca de pintura)	Supporto elastico (senza riferimento di vernice)
A 133-2 F	2		Bloc élastique	Vorderer Silentblock	Flexible block	Bloc elástico	Blocco elastico
A 133-64	1	e 2	Plaquette	Befestigungslasche	Plate	Plaqueta	Placchetta
AZ 133-86	1	G	Support tôle	Tragblech	Bracket, sheet metal	Soporte chapa	Supporto di lamiera
AZ 133-86 A	1	D	"	"	"	"	"
A 133-87	1	Entr. 82	Arrêttoir double	Doppeltes Sicherungsblech	Lockplate, double	Freno doble	Arresto doppio
AM 133-96	4	TH, 10 x 25	Vis de carter	Schraube für Silentblock	Screw for crankcase	Tornillo de carter	Vite del carter
AU 551-95	4	7,5 x 25 x 2	Rondelle	Scheibe	Washer	Arandela	Rondella
481-S	2	TH, 7 x 10 ⇥ 1/58	Vis	Schraube	Screw	Tornillo	Vite
491-S	2	TH, 7 x 35 ↦ 1/58	"	"	"	"	"
838-S	2	TH, 10 x 90	"	"	"	"	"
858-S	2	TH, 10 x 60	"	"	"	"	"
2.369-S	4	H, 6 x 100	Ecrou	Mutter	Nut	Tuerca	Dado
2.385-S	4	Cr, 6,3 x 11	Rondelle	Scheibe	Washer	Arandela	Rondella
2.489-S	4	H, 7 x 100	Ecrou	Mutter	Nut	Tuerca	Dado
2.514-S	6	Cr, 7,3 x 12	Rondelle	Scheibe	Washer	Arandela	Rondella
2.634-S	4	Cr, 10,5 x 16,8	"	"	"	"	"
611.020	2	ø 11	Arrêtoir	Sicherungsblech	Lockplate	Freno	Arresto

217

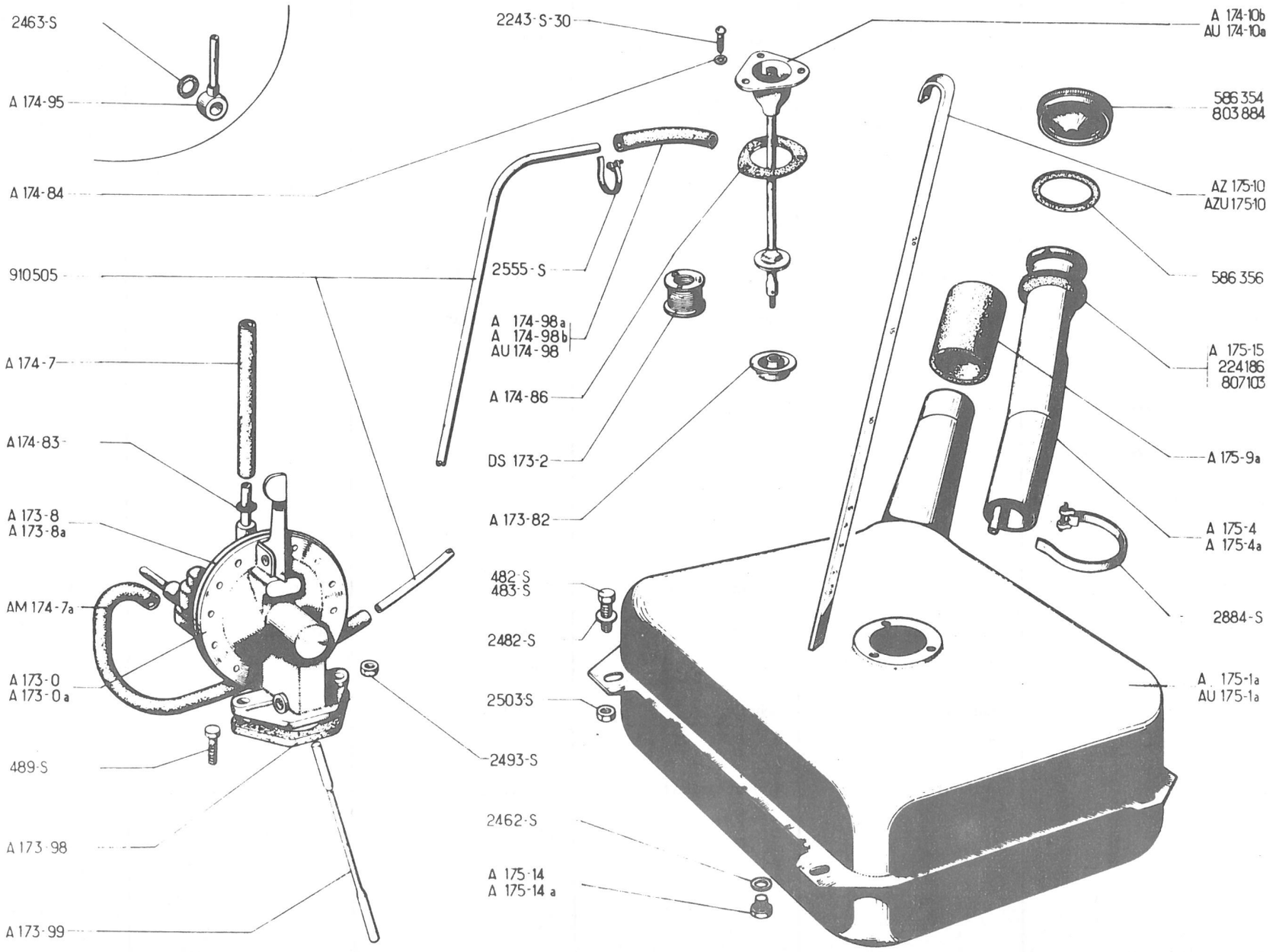
2463-S
A 174-95
A 174-84
910505
A 174-7
A 174-83
A 173-8
A 173-8a
AM 174-7a
A 173-0
A 173-0a
489-S
A 173-98
A 173-99
2243-S-30
2555-S
A 174-98a
A 174-98b
AU 174-98
A 174-86
DS 173-2
A 173-82
482-S
483-S
2482-S
2503-S
2493-S
2462-S
A 175-14
A 175-14a
A 174-10b
AU 174-10a
586 354
803 884
AZ 175-10
AZU 175-10
586 356
A 175-15
224 186
807 103
A 175-9a
A 175-4
A 175-4a
2884-S
A 175-1a
AU 175-1a

No	K	→| 9/62	ALIMENTATION D'ESSENCE	KRAFTSTOFF-ZUFÜHRUNG	PETROL SYSTEM	ALIMENTACIÓN GASOLINA	ALIMENTAZIONE BENZINA
A 173-0	1	"GUIOT"	Pompe à essence	Kraftstoffpumpe	Petrol pump	Bomba de gasolina	Pompa benzina
A 173-0 A	1	"SEV"	"	"	"	"	"
A 173-8	1	"GUIOT"	Membrane	Membrane	Diaphragm	Membrana	Membrana
A 173-8 A	1	"SEV"	"	"	"	"	"
A 173-82	1	5 x 75	Ecrou special	Spezialmutter	Special nut	Tuerca especial	Dado speciale
A 173-98	1	e 10	Entretoise isolante	Isolierflansch	Insulating distance piece	Separador aislante	Distanziale isolante
A 173-99	1	L 144,3	Tige de commande	Stösselstange	Control rod	Varilla de mando	Asta di comando
AZ 174-1 B	1	4,5 x 6 x 2.920	Tube souple	Schlauch	Flexible pipe	Tubo flexible	Tubo flessibile
A 174-7	1	5 x 12 x 250	Durit	Schlauch	Tubing	Tubo	Tubetto flessibile
AM 174-7 A	1	5 x 12 x 415	"	"	"	"	"
A 174-10 B	1	L 163 -A-AZ RMP, deo: 1-DS 173-2, 1-A 174-98 B	Plongeur	Tauchrohr	Suction pipe	Prolongador	Pescante
AU 174-10 A	1	L 225 -AU-AZU RMP, deo: 1-DS 173-2	"	"	"	"	"
A 174-83	1		Rondelle de butée	Anschlagscheibe	Thrust washer	Arandela de tope	Rondella d'arresto
A 174-84	3	4,5 x 8 x 0,5	Joint fibre	Fiberdichtung	Fibre washer	Junta fibra	Guarnizione di fibra
A 174-86	1	36 x 52 x 2	Joint caoutchouc	Gummidichtung	Rubber joint	Junta caucho	Guarnizione di gomma
A 174-95	1	Ø 10 →| 1/55	Raccord orientable	Anschlussstück (verstellbar)	Banjo union	Racord orientable	Raccordo girevole
A 174-98 A	1	5 x 12 x 110 A →| 11/53	Durit	Schlauch	Tubing	Tubo	Tubetto flessibile
A 174-98 B	1	5 x 12 A-AZ ↦ 11/53	Durit coudé	Schlauch (gekrümmt)	Tubing, elbowed	Tubo acodado	Tubetto a gomito
AU 174-98	1	5 x 12 x 950 AU - AZU	"	"	"	"	"
AY 175-03 A	1	↦ 1/68	Bouchon (Inox)	Stopfen (rostfrei)	Plug (stainless)	Tapón (inox)	Tappo (inox)
A 175-1 A	1	A-AZ ↦ 4/54 RMP deo: 1-A 175-4 A, 1-A 175-9 A 1-A 175-15, 1-803.884	Réservoir avec tube Ø 45	Kraftstofftank mit Rohr Ø	Tank with neck Ø 45	Deposito con tubo Ø 45	Serbatoio con tubo Ø 45
AU 175-1 A	1	AU-AZU ↦ 4/54 RMP deo: 1-A 175-15, 1-803.884	"	"	"	"	"
A 175-4	1	Ø 55 →| 4/54 - A	Tubulure de remplissage	Einfüllstutzen	Filler pipe	Tubo de llenado	Bocchettone
A 175-4 A	1	Ø 45 ↦ 4/54 - A -AZ	"	"	"	"	"
A 175-9 A	1	44 x 52 x 70 - A-AZ	Durit	Schlauch	Tubing	Tubo	Tubetto flessibile
AZ 175-10	1	L 995- A - AZ	Jauge fibre	Fiber-Messstab	Fibre dipstick	Galga fibra	Astina controllo di fibra
AZU 175-10	1	L 355 - AU - AZU	"	"	"	"	"

219

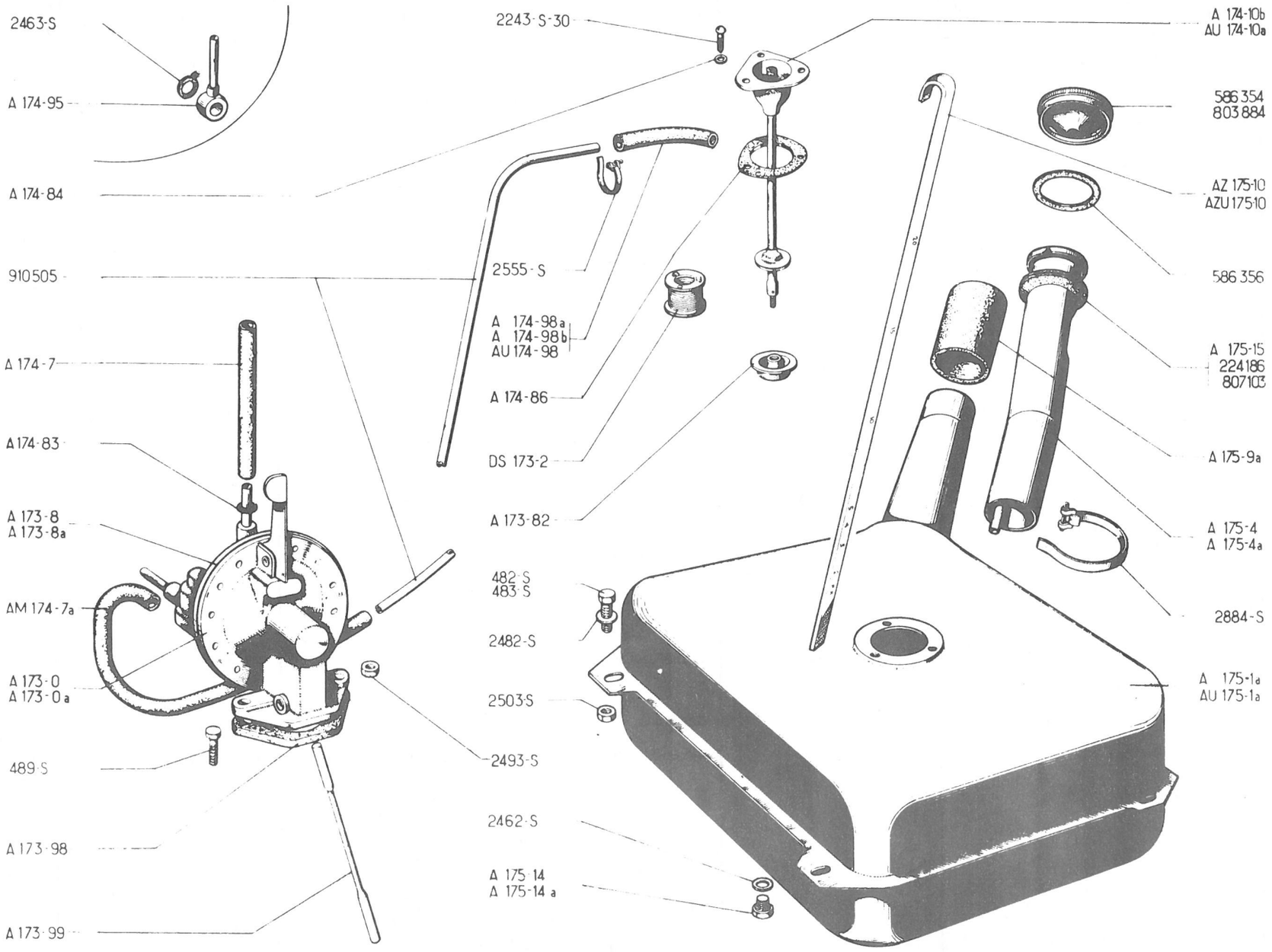
2463-S
A 174-95
A 174-84
910505
A 174-7
A174-83
A 173-8
A 173-8a
AM 174-7a
A 173-0
A 173-0a
489-S
A 173-98
A 173-99
2243-S-30
2555-S
A 174-98a
A 174-98b
AU 174-98
A 174-86
DS 173-2
A 173-82
482-S
483-S
2482-S
2503-S
2493-S
2462-S
A 175-14
A 175-14a
A 174-10b
AU 174-10a
586354
803884
AZ 175-10
AZU 175-10
586356
A 175-15
224186
807103
A 175-9a
A 175-4
A 175-4a
2884-S
A 175-1a
AU 175-1a

No	K	→ 9/62	ALIMENTATION D'ESSENCE (Suite)	KRAFTSTOFF-ZUFÜHRUNG (Forts.)	PETROL SYSTEM (Cont.)	ALIMENTACION GASOLINA (Cont.)	ALIMENTAZIONE BENZINA (Cont.)
A 175-14	1	f 8 x 100	Bouchon de vidange	Ablassschraube	Drain plug	Tapon de vaciado	Tappo di scarico
A 175-14 A	1	F 8 x 125	"	"	"	"	"
A 175-15	1	34 x 95	Collerette pour aile A 851-3A et tubulure A 175-4 A	Dichtring für Kotflügel A 851-3 A und Einfüllstutzen A 175-4 A	Rubber ring for wing A 851-3 A and pipe A 175-4 A	Collarin para aleta A 851-3 A y tubo A 175-4 A	Collarino per parafango A 851-3 A e bocchettone A 175-4 A
DS 173 -2			Bloc filtrant	Filterkörper	Filter block	Bloc filtrante	Blocco filtrante
482-S	4	TH, 7 x 12 , A, AZ	Vis	Schraube	Screw	Tornillo	Vite
483-S	1	TH, 7 x 16, AU, AZU	"	"	"	"	"
489-S	2	TH, 7 x 30 → 2/59	"	"	"	"	"
2243-S-30	3	TRp, 4 x 12	"	"	"	"	"
2462-S	1	8, 2 x 12	Joint fibre	Fiberdichtung	Fibre washer	Junta fibra	Guarnizione di fibra
2463-S	4	10, 2 x 15 → 1/55	Joint de raccord orientable	Dichtung für verstellbaren Ringanschluss	Joint for banjo union	Junta de racord orientable	Guarnizione del raccordo girevole
2482-S	4	7, 5 x 14	Rondelle	Unterlegscheibe	Washer	Arandela	Rondella
2493-S	2	H, 7 x 100 → 2/59	Ecrou	Mutter	Nut	Tuerca	Dado
2503-S	2	H, 7 x 100 - AU-AZU	"	"	"	"	"
2555-S	6	L 130	Collier	Schelle	Clip	Collar	Fascetta
2884-S	2	L 550- A-AZ	"	"	"	"	"
224-186	1	50 x 95 → 4/54	Collerette caoutchouc grise	Gummidichtring, grau	Rubber ring (grey)	Collar caucho, gris	Collarino di gomma grigio
586-354	1	ø int 65 → 4/54	Bouchon	Deckel für Einfüllstutzen	Filler cap	Tapón	Tappo
586-356	1	44 x 65 → 4/54	Joint de bouchon	Deckeldichtung	Joint for filler cap	Junta de tapón	Guarnizione per tappo
803-884	1	ø int 55 → 4/54 → 68 RP AY 175-03 A	Bouchon	Deckel für Einfüllstutzen	Filler cap	Tapón	Tappo
807-103	1	34 x 84 → 4/54	Collerette caoutchouc, grise	Gummidichtring, grau	Rubber ring (grey)	Collarin caucho, gris	Collarino di gomma grigio
910-505	?	4 x 6	Tube acier (au mètre)	Stahlrohr (meterweise)	Steel pipe (by the metre)	Tubo acero (por metros)	Canalizzazione in acciaio (al metro)

221

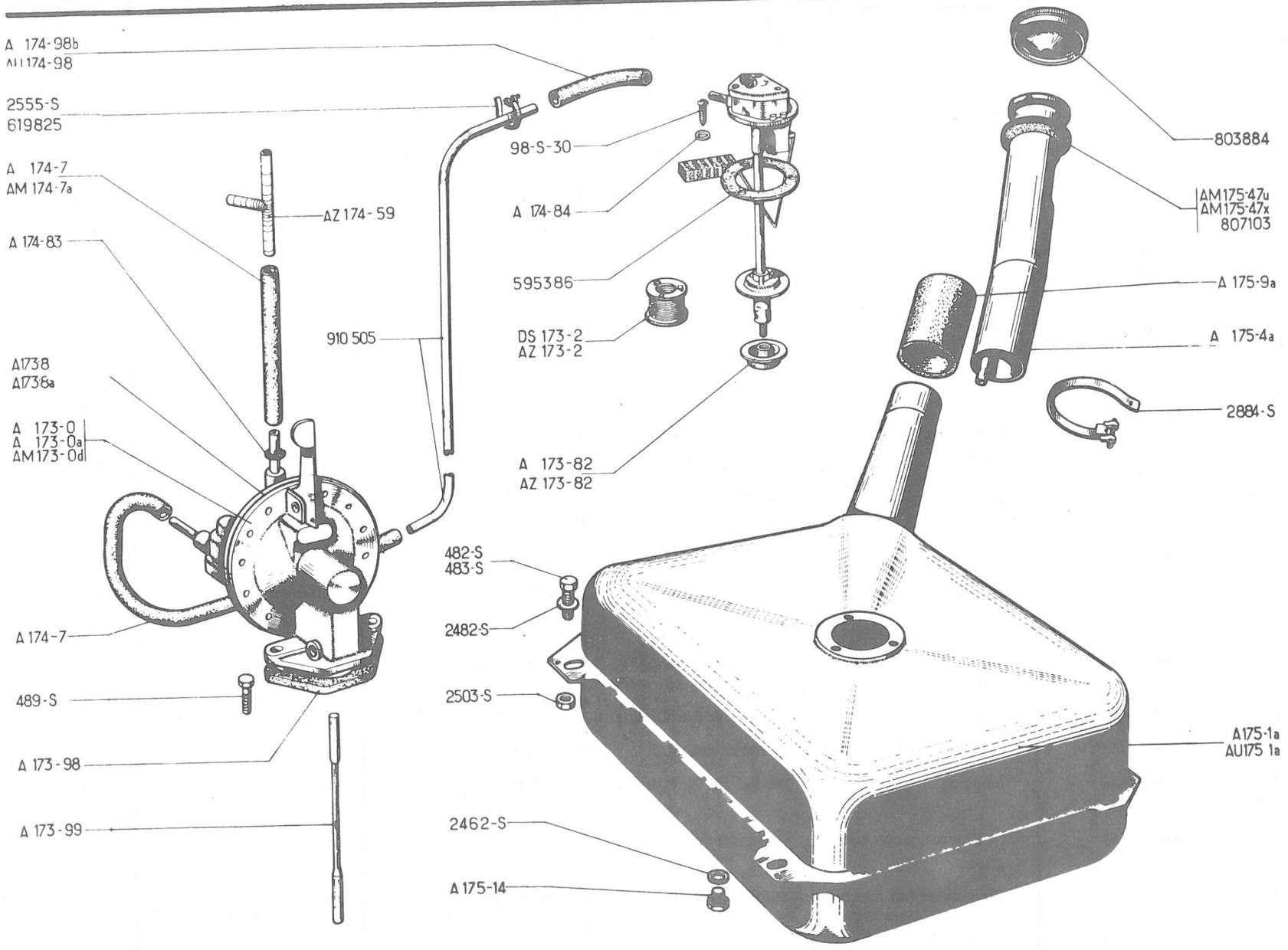
A 174-98b
AU174-98
2555-S
619825
A 174-7
AM 174-7a
AZ 174-59
A 174-83
910 505
A1738
A1738a
A 173-0
A 173-0a
AM173-0d
A 174-7
489-S
A 173-98
A 173-99
98-S-30
A 174-84
595386
DS 173-2
AZ 173-2
A 173-82
AZ 173-82
482-S
483-S
2482-S
2503-S
2462-S
A 175-14
803884
AM175-47u
AM175-47x
807103
A 175-9a
A 175-4a
2884-S
A175-1a
AU175 1a

No	K	↦ 9/62	ALIMENTATION D'ESSENCE	KRAFTSTOFF-ZUFÜHRUNG	PETROL SYSTEM	ALIMENTACIÓN DE GASOLINA	ALIMENTAZIONE BENZINA
A 173-0	1	"GUIOT"	Pompe à essence	Kraftstoffpumpe	Petrol pump	Bomba de gasolina	Pompa benzina
A 173-0 A	1	"SEV"	"	"	"	"	"
AM 173-0 D	1	ch -20°, "GUIOT"	"	"	"	"	"
AZ 173-2	1	↦ 11/67	Bloc filtrant	Filterelement	Filter block	Bloc filtrante	Blocco filtrante
A 173-8	1	"GUIOT"	Membrane	Membrane	Diaphragm	Membrana	Membrana
A 173-8 A	1	"SEV"	"	"	"	"	"
A 173-98	1	e 10	Entretoise isolante	Isolierflansch	Insulating distance piece	Separador aislante	Distanziale isolante
A 173-99	1	L 144,3	Tige de commande	Stösselstange	Control rod	Varilla de mando	Asta di comando
AZ 174-1 B	1	4,5 x 6 x 29,20	Tube souple	Schlauch	Tube, flexible	Tubo flexible	Tubo flessibile
A 174-7	2	5 x 12 x 250	Durit	Schlauch	Tubing	Tubo	Tubetto flessibile
AM 174-7 A	1	5 x 12 x 415 - 12 V	"	"	"	"	"
AZ 174-59	1	ch -20°	Raccord 3 voies	Dreiwege-Verbindung	3 way union	Racord 3 conductos	Raccordo a 3 vie
A 174-83	1		Rondelle de butée	Anschlagscheibe	Thrust washer	Arandela de tope	Rondella d'arresto
A 174-84	3	4,5 x 8 x 0,5	Joint fibre	Fiberdichtung	Fibre washer	Junta fibra	Guarnizione di fibra
A 174-98 B	1	5 x 12 - AZ	Durit coudé	Schlauch (gekrümmt)	Tubing, elbowed	Tubo acodado	Tubetto a gomito
AU 174-98	1	5 x 12 x 950 - AZU	"	"	"	"	"
AY 175-03	1	↦ 1/68	Bouchon (inox)	Stopfen (rostfrei)	Plug (stainless)	Tapón (inox)	Tappo (inox)
A 175-1 A	1	AZ	Réservoir	Kraftstofftank	Tank	Depósito	Serbatoio
AU 175-1 A	1	AZU	"	"	"	"	"
A 175-4 A	1	Ø 45 - AZ	Tubulure	Einfüllstutzen	Filler pipe	Tubo de llenado	Bocchettone
A 175-9 A	1	44 x 52 x 70 - AZ	Durit	Schlauch	Tubing	Tubo	Tubetto flessibile
A 175-14	1	f 8 x 100	Bouchon de vidange	Ablassschraube	Drain plug	Tapón de vaciado	Tappo di avarico
AM 175-47 U	1	34 x 84 ↦ 9/67 ⇥ 9/68	Collerette caoutchouc, rouge	Gummidichtring, rot	Rubber ring, (red)	Collarin caucho, rojo	Collarino di gomma, rosso
AM 175-47 X	1	34 x 84 ↦ 9/67 ⇥ 9/68	"	"	"	"	"
DS 173-2	1	⇥ 11/67. RP AZ 173-2	bleue Bloc filtrant	blau Filterkörper	blue Filter block	azul Bloc filtrante	blu Blocco filtrante
98-S-30	3	TRp 4 x 30	Vis	Schraube	Screw	Tornillo	Vite
482-S	4	TH, 7 x 12 - AZ	"	"	"	"	"
483-S	1	TH, 7 x 16 - AZU	"	"	"	"	"

223

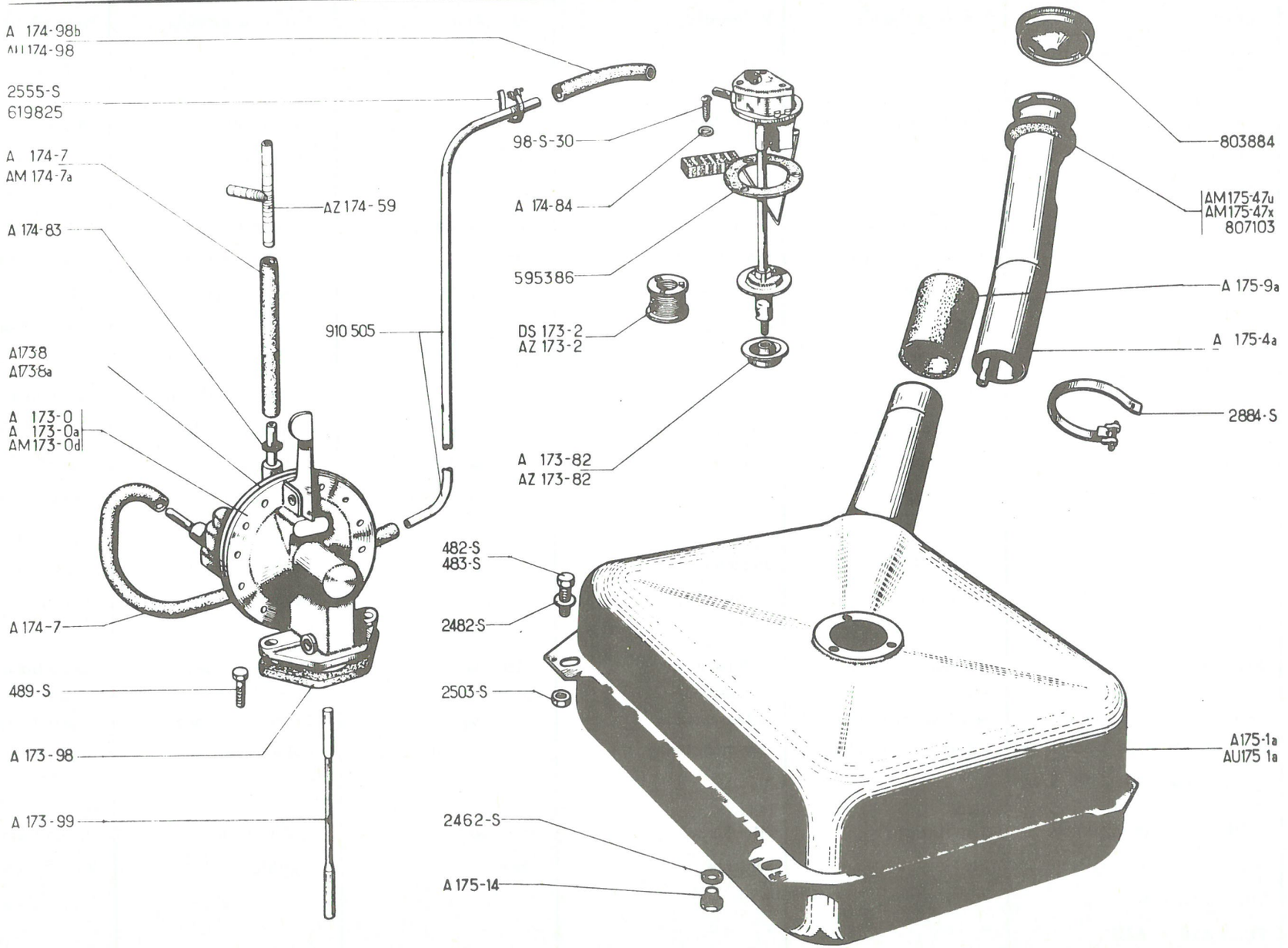
A 174-98b
AU174-98
2555-S
619825
A 174-7
AM 174-7a
AZ 174-59
A 174-83
910 505
A1738
A1738a
A 173-0
A 173-0a
AM173-0d
A 174-7
489-S
A 173-98
A 173-99
98-S-30
A 174-84
595386
DS 173-2
AZ 173-2
A 173-82
AZ 173-82
482-S
483-S
2482-S
2503-S
2462-S
A 175-14
803884
AM175-47u
AM175-47x
807103
A 175-9a
A 175-4a
2884-S
A175-1a
AU175 1a

No	K	→ 9/62	ALIMENTATION D'ESSENCE (Suite)	KRAFTSTOFFZU-FÜHRUNG (Forts.)	PETROL SYSTEM (Cont.)	ALIMENTACIÓN DE GASOLINA (Cont.)	ALIMENTAZIONE BENZINA (Cont.)
489-S	2	TH, 7 x 30	Vis	Schraube	Screw	Tornillo	Vite
2462-S	1	8,2 x 12	Joint fibre	Fiberdichtung	Fibre washer	Junta fibra	Guarnizione di fibra
2482-S	4	7,5 x 14 AZ	Rondelle	Scheibe	Washer	Arandela	Rondella
2503-S	2	H, 7 x 100. AZU	Ecrou	Mutter	Nut	Tuerca	Dado
2555-S	6	L 130	Collier	Schelle	Clip	Collar	Fascetta
2884-S	2	L 550 AZ	"	"	"	"	"
595-386	1	36 x 55 x 2	Joint caoutchouc	Gummidichtung	Rubber joint	Junta caucho	Guarnizione di gomma
619-825	6		Agrafe sur plateforme	Spange z. Befesti. am Rahmen	Clip on platform	Grapa sobre plataforma	Graffetta sulla piattaf.
803-884	1	Ø int 66 → 1/68 RP AY 175-03 A	Bouchon	Deckel f. Einfüllstutzen	Filler cap	Tapón	Tappo
807-103		34 x 84	Collerette caout., grise	Gummidichtring, grau	Rubber ring (grey)	Collarin caucho, gris	Collarino gomma grigio
807-107	1	→ 7/68	Collerette, grise	Dichtring, grau	Ring (grey)	Collarin gris	Collarino grigio
910-505	?	4 x 6	Tube acier (au mètre)	Stahlrohr (meterweise)	Steel pipe (by the metre)	Tubo acero (por metros)	Canaliz. acciaio(al metro)
			RHEOSTAT DE JAUGE	KRAFTSTOFF-MESSGERÄT	PETROL GAUGE UNIT	REOSTATO AFORADOR	REOSTATO A GALLEGIANTE
A 173-82	1	→ 6/66	Ecrou special	Spezialmutter	Special nut	Tuerca especial	Dado speciale
		→ 6/66					
AZ 173-82	1	f 5 x 80	Ecrou spécial	Spezialmutter	Special nut	Tuerca especial	Dado speciale
AK 175-5 E	1	AZU- 12 V "OS"	Rhéostat (fileté à 5 x 80)	Messgerät (Gewinde 5 x 0,80)	Gauge unit (threaded 5 x 80)	Reostato rosca de 5 x 80)	Reostato (filett. 5 x 0,80)
AM 175- 5 H	1	AZ - 12 V "JAEGER"	"	"	"	"	"
AM 175-5 I	1	AZ - 12 V "ED"	"	"	"	"	"
AZ 175- 5 H	1	AZ - 6 V "ED"	"	"	"	"	"
AZ 175- 5 I	1	AZ - 6 V "JAEGER"	"	"	"	"	"
AZ 175-5 J	1	AZ - 6 V "OS"	"	"	"	"	"
AZ 175-5 K	1	AZ - 12 V "OS"	"	"	"	"	"
AZU 175-5 E	1	AZU - 6 V "JAEGER"	"	"	"	"	"
AZU 175-5 G	1	AZU - 6 V " OS"	"	"	"	"	"

225

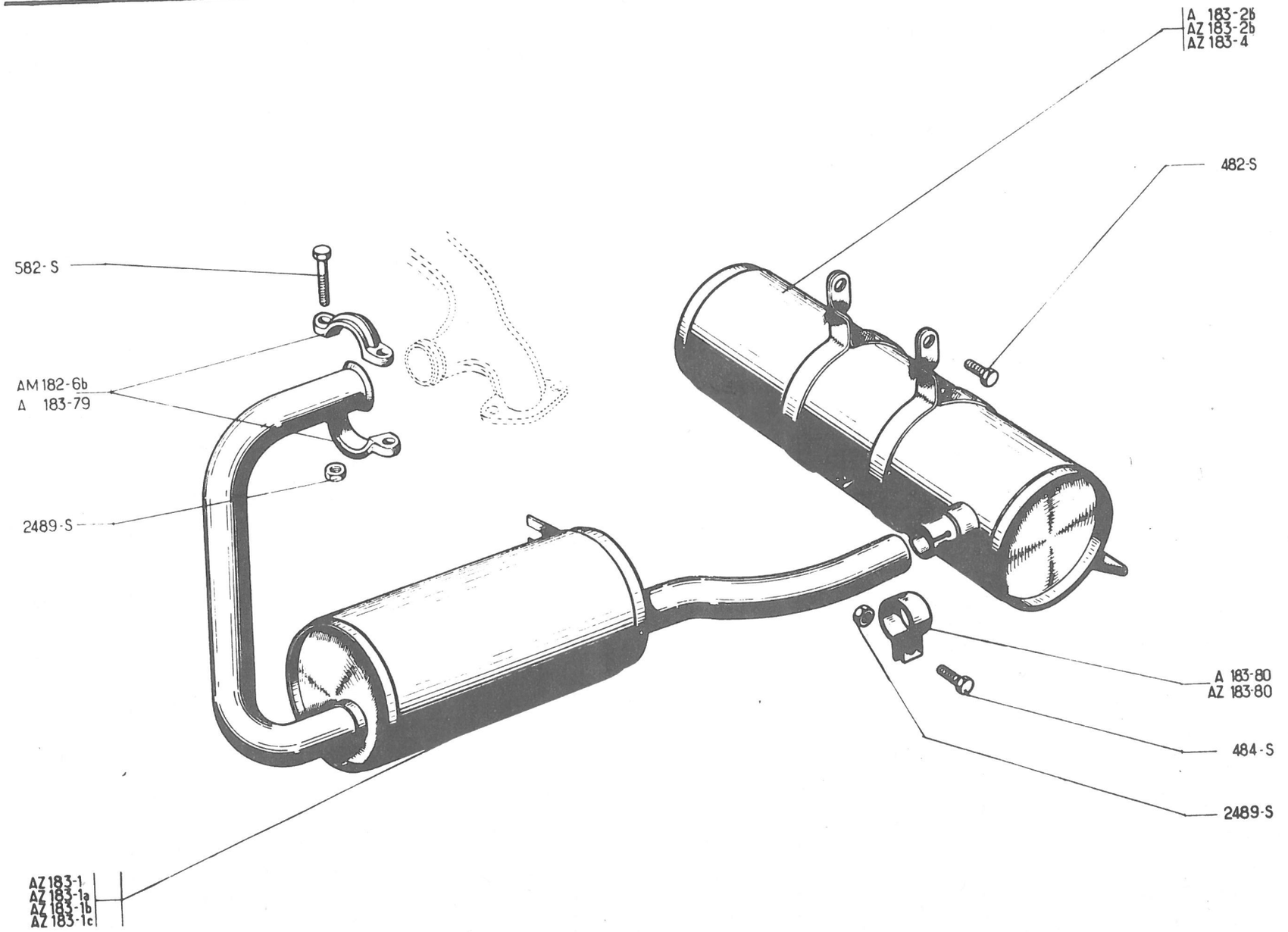
A 183-2b
AZ 183-2b
AZ 183-4
482-S
582-S
AM 182-6b
A 183-79
2489-S
A 183-80
AZ 183-80
484-S
2489-S
AZ 183-1
AZ 183-1a
AZ 183-1b
AZ 183-1c

No	K		ECHAPPEMENT	AUSPUFFANLAGE	EXHAUST	ESCAPE	SCARICO
AM 182-6 B	2	AZU ↦ 9/67	Demi-collier (tôle)	Schellenhälfte (Blech)	Half-collar (sheet iron)	Medio collar (chapa)	Semicollare (lamiera)
AZ 183-1	1	⇥ 3/63	Pot de détente	Vorschalldämpfer	Expansion chamber	Deposito de detención	Marmitta di scarico
AZ 183-1 A	1	AZ ↦ 11/63	"	"	"	"	"
AZ 183-1 B	1	AZU ↦ 11/63 ⇥ 9/67 ↦ 3/63 ⇥ 11/63	"	"	"	"	"
AZ 183-1 C	1	AZU ↦ 9/67	"	"	"	"	"
A 183-2 B	1	⇥ 11/63 RMP	Silencieux	Nachschalldämpfer	Silencer	Silencioso	Silenziatore
AZ 183-2 B	1	↦ 11/63 RMP	"	"	"	"	"
AZ 183-4	1	(D) ⇥ 9/66	"	"	"	"	"
A 183-79	2	AZU ⇥ 9/67 - AZ	Demi-collier (acier)	Schellenhälfte (Stahl)	Half-collar (pressed steel)	Medio collar (acero)	Semicollare (acciaio)
A 183-80	1	Ø 29 ⇥ 11/63	Collier	Schelle	Clip	Collar	Collare
AZ 183-80	1	Ø 32 ↦ 11/63	"	"	"	"	"
482-S	2	TH, 7 x 12	Vis	Schraube	Screw	Tornillo	Vite
484-S	1	TH, 7 x 17	"	"	"	"	"
582-S	2	TH, 7 x 37	"	"	"	"	"
2.489-S	3	H, 7 x 100	Ecrou	Mutter	Nut	Tuerca	Dado

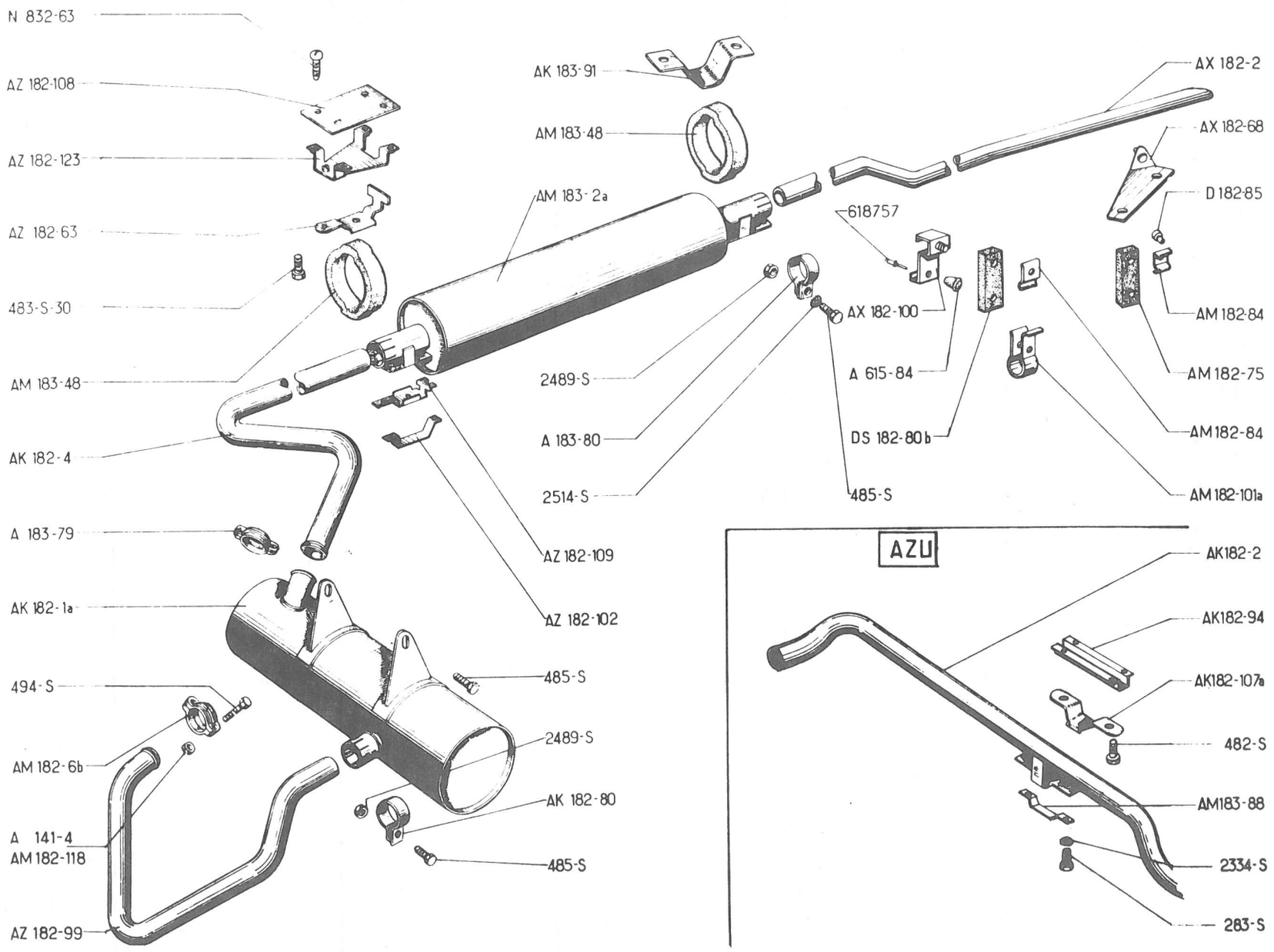
N 832-63
AZ 182-108
AZ 182-123
AZ 182-63
483-S-30
AM 183-48
AK 182-4
A 183-79
AK 182-1a
494-S
AM 182-6b
A 141-4
AM 182-118
AZ 182-99
AK 183-91
AM 183-48
AM 183-2a
2489-S
A 183-80
2514-S
AZ 182-109
AZ 182-102
485-S
2489-S
AK 182-80
485-S
618757
AX 182-100
A 615-84
DS 182-80b
485-S
AX 182-2
AX 182-68
D 182-85
AM 182-84
AM 182-75
AM 182-84
AM 182-101a
AZU
AK182-2
AK182-94
AK182-107a
482-S
AM183-88
2334-S
283-S

No	K	(D) (CH) ↦ 9/66	ECHAPPEMENT	AUSPUFFANLAGE	EXHAUST	ESCAPE	SCARICO
A 141-4	2	H, 7 x 100 - AZ, AZU ⇥ 4/67	Ecrou	Mutter	Nut	Tuerca	Dado
AK 182-1 A	1		Pot de détente	Vorschalldämpfer	Expansion chamber	Deposito de detención	Marmitta di scarico
AK 182-2	1	AZU	Tube de sortie	Austrittsrohr	Exhaust pipe	Tubo de salida	Tubo d'uscita
AX 182-2	1	AZ	"	"	"	"	"
AK 182-4	1		Tube intermédiaire	Zwischenrohr	Intermediate tube	Tubo intermediairo	Tubo intermedio
AM 182-6 B	2	AZU ↦ 4/67	Demi-collier (tôle)	Schellenhälfte (Blech)	Half-collar (sheet iron)	Medio collar (chapa)	Semicollare (lamiera)
AZ 182-63	2	AZ	Support	Träger	Bracket	Soporte	Supporto
	1	AZU					
AX 182-68	1	AZ	"	"	"	"	"
AM 182-75	1	70 x 30 x 8 , AZ	Bande élastique	Elastisches Band	Rubber band	Banda elástica	Striscia elastica
AK 182-80	1		Collier	Schelle	Clip	Collar	Collare
AM 182-84	2	AZ	Plaquette	Plakette	Plate	Plaqueta	Placchetta
AK 182-94	1	AZU	Pontet	Steg	Bracket	Puente	Ponticello
AZ 182-99	1		Tube avant	Vorderes Auslassrohr	Front pipe	Tubo delantero	Tubo anteriore
AX 182-100	1	AZ	Support	Träger	Bracket	Soporte	Supporto
AM 182-101 A	2	AZ	Collier	Schelle	Clip	Collar	Collare
AZ 182-102	2	AZ	Bride d'anneau	Flansch zur Befestigung des Aufhängungsringes	Ring clamp	Brida de anillo	Flangia
	1	AZU					
AK 182-107 A	1	AZU	Support	Halterung	Bracket	Soporte	Supporto
AZ 182-108	2	AZ	Plaque renfort	Verstärkungsblech	Reinforcing plate	Placa refuerzo	Placchetta rinforzo
	1	AZU					
AZ 182-109	2	AZ	Patte intermédiaire	Zwischenlasche	Intermediate bracket	Pata intermedia	Staffa intermedia
	1	AZU					
AM 182-118	2	H, 7 x 100 AZU ↦ 4/67	Ecrou spécial	Spezialmutter	Special nut	Tuerca especial	Dado speciale
AZ 182-123	2	AZ	Pontet	Steg	Bracket	Puente	Ponticello
	1	AZU					
AM 183-2 A	1		Silencieux	Nachschalldämpfer	Silencer	Silencioso	Silenziatore

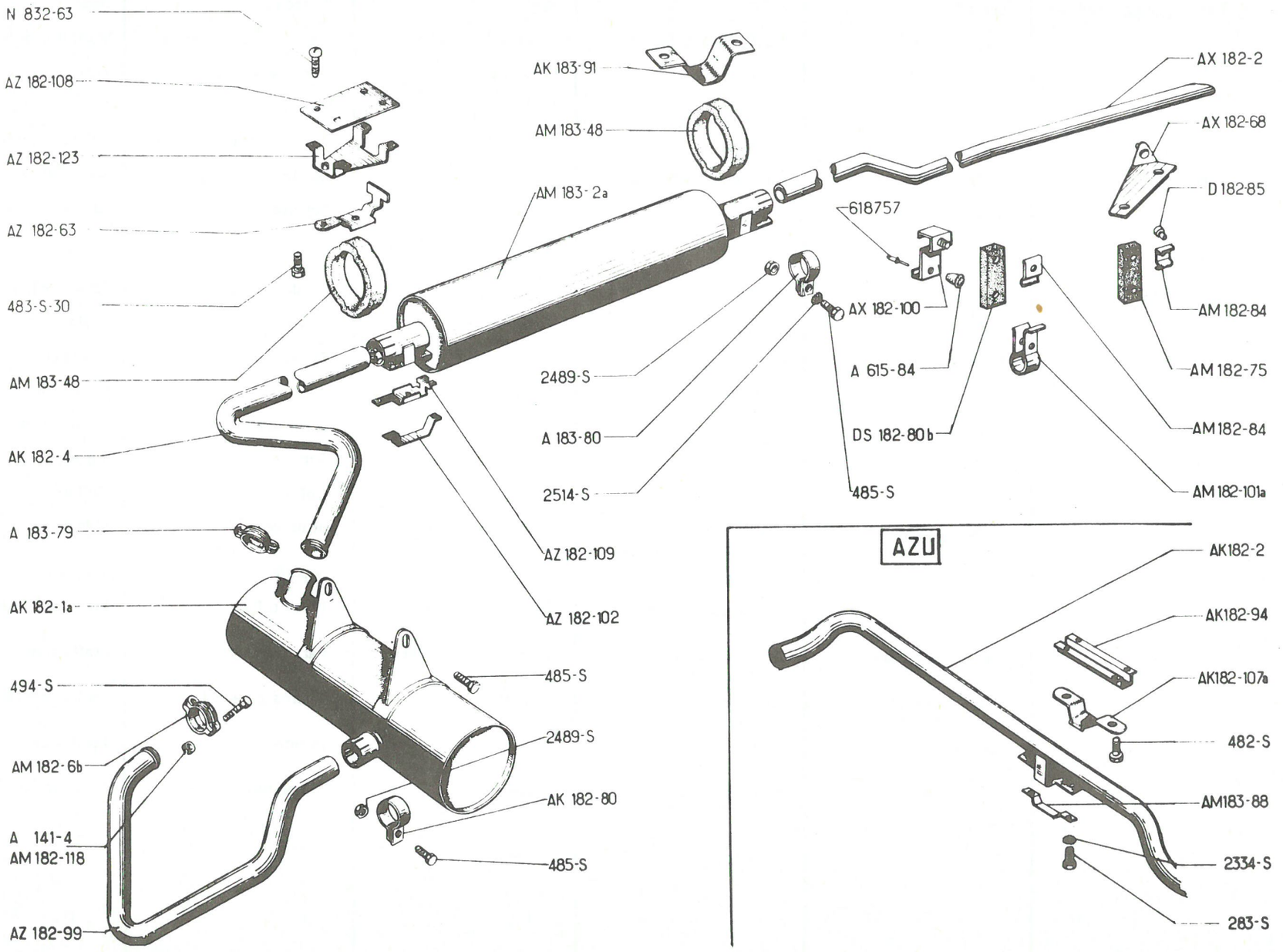
N 832-63
AZ 182-108
AZ 182-123
AZ 182-63
483-S-30
AM 183-48
AK 182-4
A 183-79
AK 182-1a
494-S
AM 182-6b
A 141-4
AM 182-118
AZ 182-99
AK 183-91
AM 183-48
AM 183-2a
2489-S
A 183-80
2514-S
AZ 182-109
AZ 182-102
485-S
2489-S
AK 182-80
485-S
618757
AX 182-100
A 615-84
DS 182-80b
485-S
AX 182-2
AX 182-68
D 182-85
AM 182-84
AM 182-75
AM 182-84
AM 182-101a
AZU
AK182-2
AK182-94
AK182-107a
482-S
AM183-88
2334-S
283-S

No	K	(D) (CH) → 9/66	ECHAPPEMENT (Suite)	AUSPUFFANLAGE (Forts.)	EXHAUST (Cont.)	ESCAPE (Cont.)	SCARICO (Cont.)
AM 183-48	2 3	AZ AZU	Anneau caoutchouc	Gummiring	Rubber ring	Anillo caucho	Anello di gomma
A 183-79	2	AZU → 4/67 - AZ	Demi-collier (acier)	Schellenhälfte (Stahl)	Half-collar (pressed steel)	Medio collar (acero)	Semicollare (acciaio)
A 183-80	2		Collier	Schelle	Clip	Collar	Collare
AM 183-88	2	AZU	Bride	Flansch	Clamp	Brida	Staffa
AK 183-91	1	AZU	Pontet	Steg	Bracket	Puente	Ponticello
A 615-84	1	AZ	Butée caoutchouc	Gummianschlag	Rubber buffer	Tope caucho	Reggispinta di gomma
DS 182-80 B	1	85 x 30 x 8 - AZ	Bande élastique	Elastisches Band	Rubber band	Banda elastica	Striscia elastica
D 182-85	4	8 x 10 x 7 - AZ	Entretoise (tôle)	Zwischenstück (Blech)	Distance piece (sheet metal)	Casquillo (chapa)	Distanziale (lamiera)
N 832-63	8 4	TR, 7 x 18 - AZ AZU	Vis	Schraube	Screw	Tornillo	Vite
283-S	2 3	TH, 5 x 14 - AZ AZU	"	"	"	"	"
482-S	2 4	TH, 7 x 12 - AZ AZU	"	"	"	"	"
483-S-30	2 3	TH, 7 x 16 AZU	"	"	"	"	"
485-S	7 3	TH, 7 x 20 - AZ AZU	"	"	"	"	"
494-S	4	TH, 7 x 42	"	"	"	"	"
2334-S	2 1	Cr 5,2 x 9 - AZ AZU	Rondelle	Scheibe	Washer	Arandela	Rondella
2489-S	7 3	H, 7 x 100 - AZ AZU	Ecrou	Mutter	Nut	Tuerca	Dado
2514-S	?	Cr 7,3 x 12	Rondelle	Scheibe	Washer	Arandela	Rondella
618-757	4	AZ	Rivet	Niet	Rivet	Remache	Rivetto

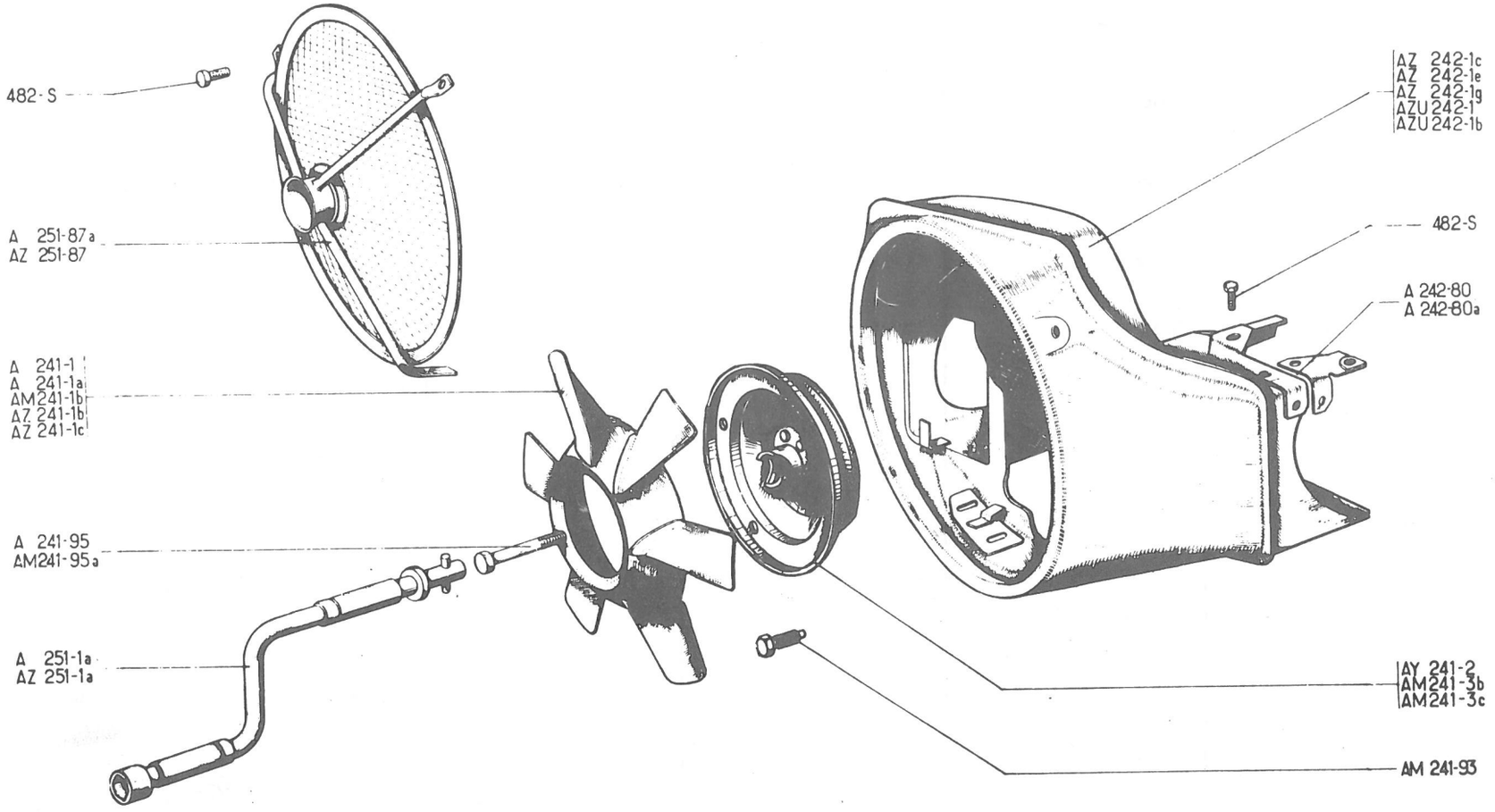
482-S
A 251-87a
AZ 251-87
A 241-1
A 241-1a
AM241-1b
AZ 241-1b
AZ 241-1c
A 241-95
AM241-95a
A 251-1a
AZ 251-1a
AZ 242-1c
AZ 242-1e
AZ 242-1g
AZU 242-1
AZU 242-1b
482-S
A 242-80
A 242-80a
AY 241-2
AM241-3b
AM241-3c
AM 241-93

No	K		VENTILATEUR	VENTILATOR	FAN	VENTILADOR	VENTOLA
			1°) EQUIPEMENT 6 V.	1) 6-VOLT-AUSRÜSTUNG	1) FITTING - 6 VOLTS	1°) EQUIPO 6 VOLTIOS	1°) EQUIPAGGIAMENTO 6 VOLTS
A 241-1	1	A - AU → 6/53	Ventilateur 8 pales	Gebläserad, 8 Flügel	Fan, 8 blades	Ventilador 8 aspas	Ventola 8 pale
A 241-1 A	1	A - AU ↦ 6/53 → 9/54	" 4	" 4	" 4	" 4	" 4
AZ 241-1 B	1	AZ ↦ 9/54, AZU ↦ 9/54 → 9/67	" 6	" 6	" 6	" 6	" 6
AM 241-1 B	1	AZU ↦ 9/67	Ventilateur nylon 8 pales	Gebläserad, (Nylon) 8 Flügel	Fan (nylon), 8 blades	Ventilador nylon 8 aspas	Ventola nylon 8 pale
AY 241-2	1	AZU ↦ 9/67	Moyeu de ventilateur nylon	Nabe für Nylon-Gebläserad	Hub for fan	Buje de ventilador nylon	Mozzo per ventola di nylon
AM 241-93	4	TH, 7 x 22 - AZU ↦ 9/67	Vis de ventilateur nylon	Schraube für Nylon-Gebläserad	Screw for nylon fan	Tornillo de ventilador nylon	Vite per ventola in nylon
A 241-95	1	TH, 10 x 70	Vis centrale	Zentralschraube	Central screw	Tornillo central	Vite centrale
AZU 242-1	1	AZ → 5/59-AZU → 3/63	Collecteur d'air	Luftführung	Air intake	Colector de aire	Convogliatore dell'aria
AZ 242-1 C	1	AZ ↦ 5/59 → 3/63	"	"	"	"	"
AZ 242-1 E	1	↦ 3/63 → 9/67	"	"	"	"	"
AZU 242-1 B	1	↦ 9/67	"	"	"	"	"
A 242-80	1	G ↦ 6/51	Patte	Lasche	Lug	Pata	Staffa
A 242-80 A	1	D ↦ 6/51	"	"	"	"	"
A 251-1 A	1		Manivelle	Kurbel	Starting handle	Manivela	Manovella
A 251-87 A	1	→ 3/63	Grille	Schutzgitter	Grille	Rejilla	Griglia
AZ 251-87	1	↦ 3/63	"	"	"	"	"
482-S	11	TH, 7 x 12	Vis	Schraube	Screw	Tornillo	Vite

233

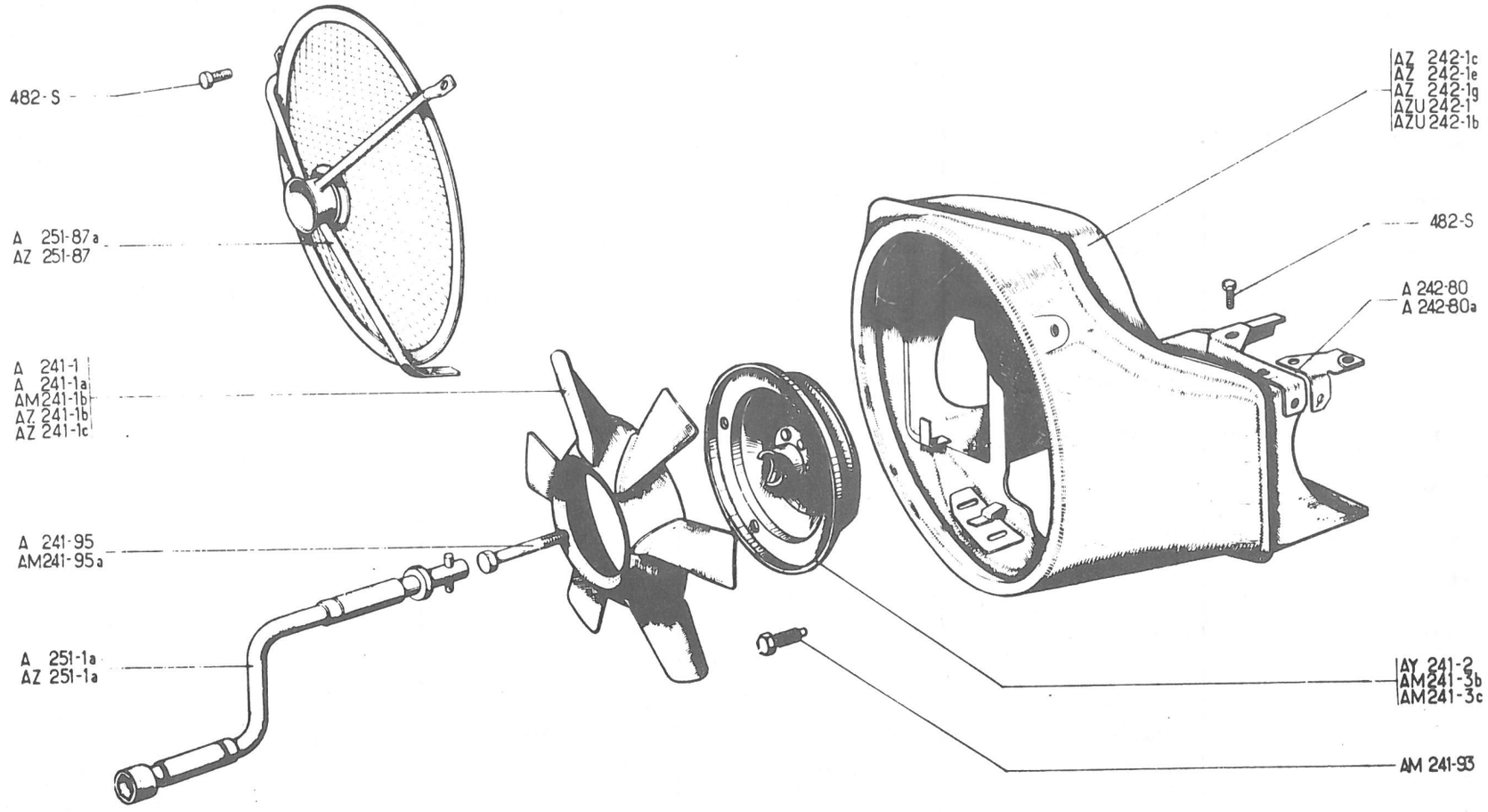
482-S
A 251-87a
AZ 251-87
A 241-1
A 241-1a
AM241-1b
AZ 241-1b
AZ 241-1c
A 241-95
AM241-95a
A 251-1a
AZ 251-1a
AZ 242-1c
AZ 242-1e
AZ 242-1g
AZU 242-1
AZU 242-1b
482-S
A 242-80
A 242-80a
AY 241-2
AM241-3b
AM241-3c
AM 241-93

No	K		VENTILATEUR (Suite)	VENTILATOR (Forts.)	FAN (Cont.)	VENTILADOR (Cont.)	VENTOLA (Cont.)
			2°) EQUIPEMENT 12 V	2) 12-VOLT-AUSRÜSTUNG	2) FITTING 12-VOLTS	2°) EQUIPO 12 VOLTIOS	2°) EQUIPAGGIAMENTO 12 VOLTS
AZ 241-1 C	1	AZU ⇥ 9/67 - AZ	Ventilateur 8 pales acier	Gebläserad, 8 Flügel, (Stahl)	Fan (sheet metal) 8 blades	Ventilador 8 aspas acero	Ventola 8 pale acciaio
AM 241-1 B	1	AZU ↦ 9/67	Ventilateur nylon 8 pales	Gebläserad, 8 Flügel, (Nylon)	Fan (nylon) 8 blades	Ventilador nylon 8 aspas	Ventola nylon 8 pale
AM 241-3 B	1	AZU ⇥ 9/67 - AZ	Poulie support	Riemenscheibe	Pulley	Polea soporte	Puleggia supporto
AM 241-3 C	1	AZU ↦ 9/67	"	"	"	"	"
AM 241-93	4	TH, 7 x 22	Vis de ventilateur nylon	Schraube für Gebläserad (Nylon)	Screw for nylon fan	Tornillo de ventilador nylon	Vite per ventola in nylon
AM 241-95 A	1	TH, 10 x 35	Vis centrale	Zentralschraube	Central screw	Tornillo central	Vite centrale
AZ 242-1 G	1	AZU ⇥ 9/67 - AZ RP. AZU 242-1 C	Collecteur d'air	Luftführung	Air intake	Colector de aire	Convogliatore dell'aria
AZU 242-1 C	1	AZU ↦ 9/67	"	"	"	"	"
A 242-80	1	G	Patte	Lasche	Lug	Pata	Staffa
A 242-80 A	1	D	"	"	"	"	"
AZ 251-1 A	1		Manivelle	Kurbel	Starting handle	Manivela	Manovella
AZ 251-87	1		Grille	Schutzgitter	Grille	Rejilla	Griglia
482-S	11	TH, 7 x 12	Vis	Schraube	Screw	Tornillo	Vite

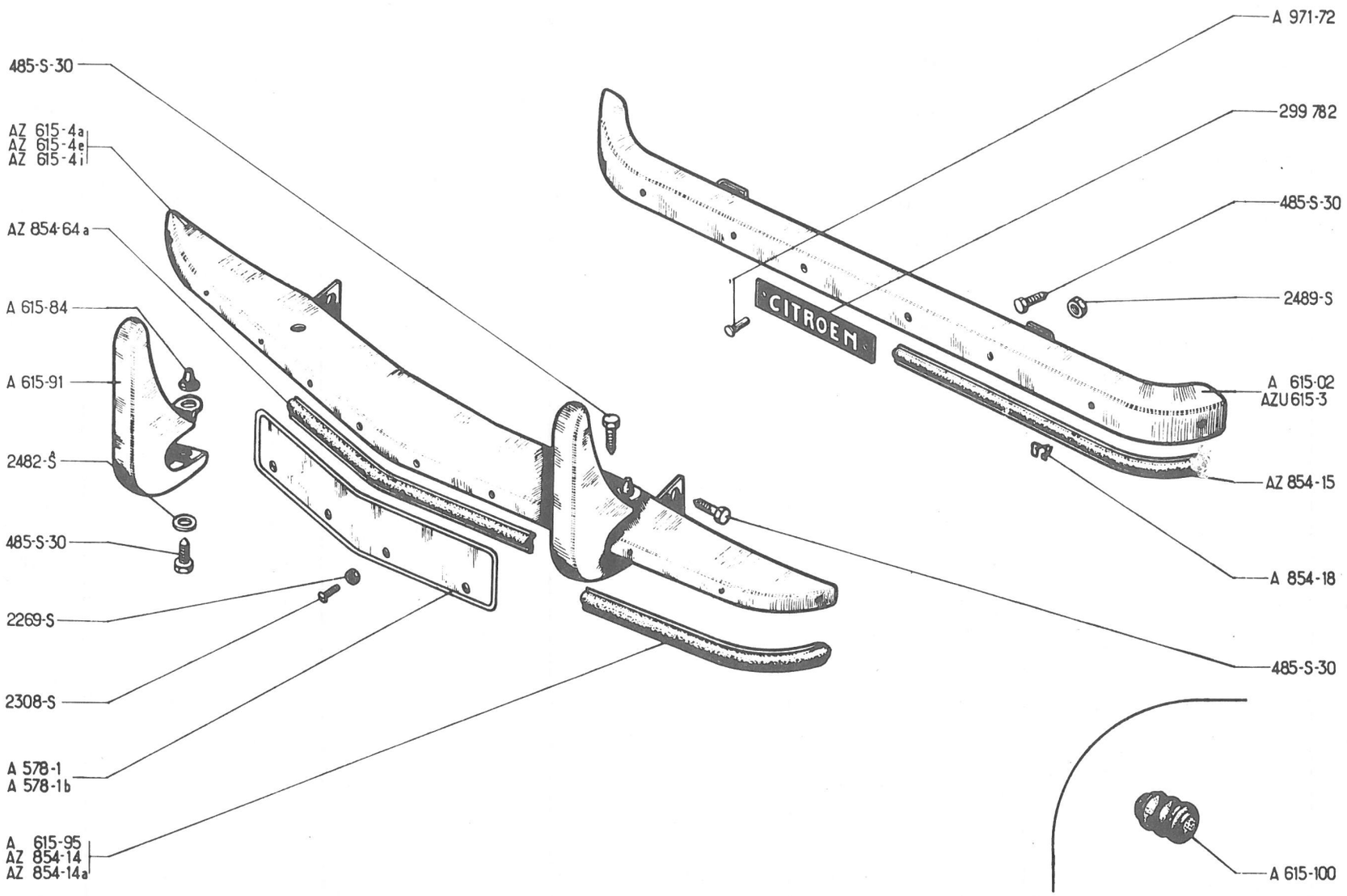
485-S-30
AZ 615-4a
AZ 615-4e
AZ 615-4i
AZ 854-64 a
A 615-84
A 615-91
2482-S
485-S-30
2269-S
2308-S
A 578-1
A 578-1b
A 615-95
AZ 854-14
AZ 854-14a
A 971-72
299 782
485-S-30
2489-S
A 615-02
AZU 615-3
AZ 854-15
A 854-18
485-S-30
A 615-100
CITROEN

No	K	→ 3/63	PARE - CHOCS	STOSSSTANGEN	BUMPERS	PARACHOQUES	PARAURTI
A 578-1	1	L 420, ℓ 90 → 12/60	Plaque de police	Kennzeichentafel	Number plate	Placa de matricula	Portatarga
A 578-1 B	1	L 460, ℓ100.PO → 12/60	"	"	"	"	"
A 615-02	1		Pare chocs, nu AR	Hint. Stossstange, o. Ausrüstung	Rear bumper, only	Parachoques desnudo tras.	Paraurti post. nudo
AZ 615-4 A	1	↦ 7/61. RP AZ 615-4 H	Pare chocs, nu AV	Vord. Stossstange, o. Ausrüstung	Front bumper, only	Parachoques desnudo del.	Paraurti ant. nudo
AZ 615-4 E	1	→ 7/61	"	"	"	"	"
AZ 615-4 I	1	P.O.	Pare chocs AV, avec tampons	Vord. Stossstange mit Puffern	Front bumper, with overriders	Parachoques delan, con tápon	Paraurti ant. con rostri
A 615-84	2		Butée caoutchouc	Gummianschlag	Rubber buffer	Tope caucho	Reggispinta di gomma
A 615-91	2		Tampon	Puffer	Over-rider	Tapón	Rostro
A 615-95	2	A-AU-AZU-AZ	Jonc aluminium	Alu-Zierleiste	Beading (aluminium)	Junquillo aluminio	Modanatura alluminio
A 615-100	2	P.O.	Embout caoutchouc	Gummiendstück	Rubber end piece	Terminal caucho	Reggispinta di gomma
AZ 854-14	2	L 345, AZL → 12/60	Jonc avec caoutchouc	Zierleiste m. Gummi-garnitur	Beading with rubber	Junquillo con caucho	Modanatura con gomma
AZ 854-14 A	2	L 325, AZL ↦ 12/60	"	"	"	"	"
AZ 854-15	2	L 550, AZL	"	"	"	"	"
A 854-18	6		Agrafe de jonc	Befestigungsclips f. Zier-leiste	Clip for beading	Grapa de junquillo	Graffetta per modanatura
AZ 854-64 A	1	L 460, AZL ↦ 12/60	Jonc avec caoutchouc	Zierleiste m. Gummi-garnitur	Beading with rubber	Junquillo con caucho	Modanatura con gomma
A 971-72	2	3,5 x 9	Rivet tubulaire	Rohrniet	Rivet, tubular	Remache tubular	Rivetto tubolare
485-S-30	10	THp, 7 x 20	Vis	Schraube	Screw	Tornillo	Vite
2269-S	4	H, 4 x 75 → 12/60	Ecrou	Mutter	Nut	Tuerca	Dado
2308-S	4	TR 4x 20 → 12/60	Vis	Schraube	Screw	Tornillo	Vite
2482-S	4	7,5 x 16	Rondelle	Scheibe	Washer	Arandela	Rondella
2489-S	2	H, 7 x 100	Ecrou	Mutter	Screw	Tuerca	Dado
299-782	1		Plaque "CITROEN"	Tafel mit eingraviertem "CITROEN"	Plate "CITROEN"	Placa "CITROEN"	Targhetta "CITROEN"

237

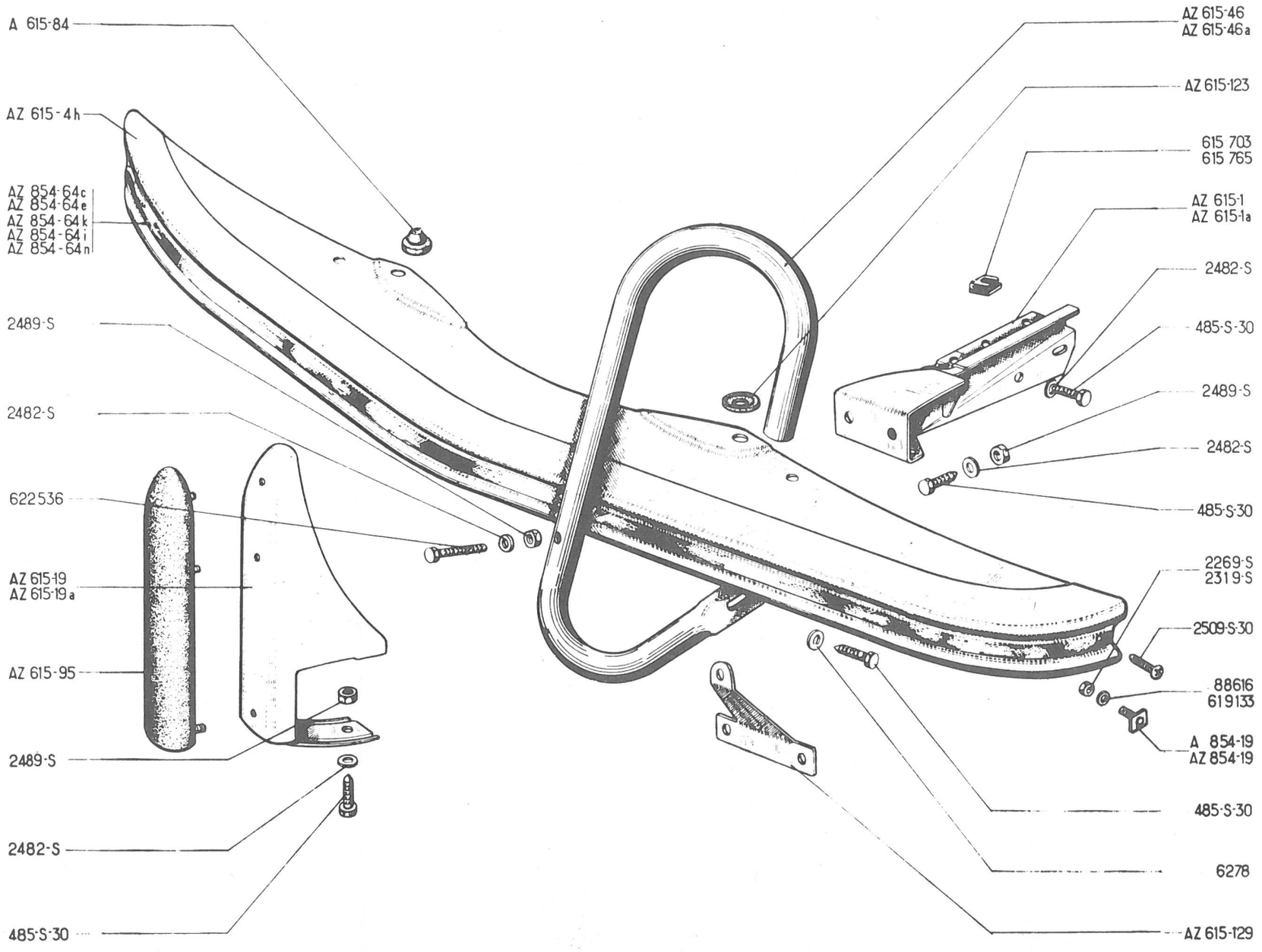
A 615-84
AZ 615-4h
AZ 854-64c
AZ 854-64e
AZ 854-64k
AZ 854-64i
AZ 854-64n
2489-S
2482-S
622536
AZ 615-19
AZ 615-19a
AZ 615-95
2489-S
2482-S
485-S-30
AZ 615-46
AZ 615-46a
AZ 615-123
615 703
615 765
AZ 615-1
AZ 615-1a
2482-S
485-S-30
2489-S
2482-S
485-S-30
2269-S
2319-S
2509-S-30
88616
619133
A 854-19
AZ 854-19
485-S-30
6278
AZ 615-129

No	K	↦ 3/63	PARE-CHOCS AVANT	VORDERE STOSSSTANGE	FRONT BUMPER	PARACHOQUES DELANTEROS	PARAURTI ANTERIORE
AZ 615-1	1	G	Support	Tragbock	Bracket	Soporte	Supporto
AZ 615-1 A	1	D	"	"	"	"	"
AZ 615-4 H	1		Pare chocs nu	Stosstange, ohne Ausrüstu.	Bumper, only	Parachoques desnudo	Paraurti nudo
AZ 615-19	2	AZL - AZU →| 9/65	Tampon	Puffer	Over-rider	Tapón	Rostro
AZ 615-19 A	2	AZL - AZU ↦ 9/65	"	"	"	"	"
AZ 615-46	1	G, AZAM	Barre inox	Abweisstange, rostfrei	Bar, stainless	Barra inoxidable	Barra inox
AZ 615-46 A	1	D, AZAM	"	"	"	"	"
A 615-84	2		Butée caoutchouc	Gummi-Anschlag	Rubber buffer	Tope caucho	Reggispinta di gomma
AZ 615-95	2	AZL - AZU ↦ 9/65	Butoir caoutchouc	Gummi-Puffer	Rubber buffer	Tope caucho	Rostro di gomma
AZ 615-123	2	AZAM	Rondelle plastique	Plastik-Scheibe	Washer, nylon	Arandela plástico	Rondella di plastica
AZ 615-129	2	AZAM	Renfort tôle	Blechverstärkung	Reinforcing piece	Refuerzo chapa	Rinforzo di lamiera
A 854-19	7	f, 4 x 75 →| 9/65	Vis avec plaquette	Schraube m. Plakette	Screw with plate	Tornillo con plaqueta	Vite con placchetta
AZ 854-19	7	f, 5 x 75 ↦ 9/65	"	"	"	"	"
AZ 854-64 C	1	AZAM →| 9/65	Jonc aluminium	Alu-Leiste	Beading (aluminium)	Junquillo aluminio	Modanatura in alluminio
AZ 854-64 E	1	AZL-AZU →| 9/65	"	"	"	"	"
AZ 854-64 K	1	AZL-AZU ↦ 9/65	Jonc (plastique noir)	Leiste (Plastik, schwarz)	Beading (black plastic)	Junquillo (plastico negro)	Modanat. (plastico nero)
AZ 854-64 I	1	AZAM ↦ 9/65 →| 4/67	"	"	"	"	"
AZ 854-64 N	1	AZAM ↦ 4/67	" gris	" grau	" grey	" gris	" grigia
485-S-30	10	THM, 7 x 20	Vis	Schraube	Screw	Tornillo	Vite
2.269-S	7	H, 4 x 75 →| 9/65	Ecrou	Mutter	Nut	Tuerca	Dado
2.319-S	7	H, 5 x 75 ↦ 9/65	"	"	"	"	"
2.482-S	10	7,5 x 14	Rondelle	Scheibe	Washer	Arandela	Rondella
2.489-S	10	H, 7 x 100	Ecrou	Mutter	Nut	Tuerca	Dado
2.509-S-30	2	TFB, 5 x 25	Vis de jonc	Schraube z. Befestigung der Zierleisten	Screw for beading	Tornillo de junquillo	Vite per modanatura
6.278	4	7,5 x 20 AZAM	Rondelle	Scheibe	Washer	Arandela	Rondella

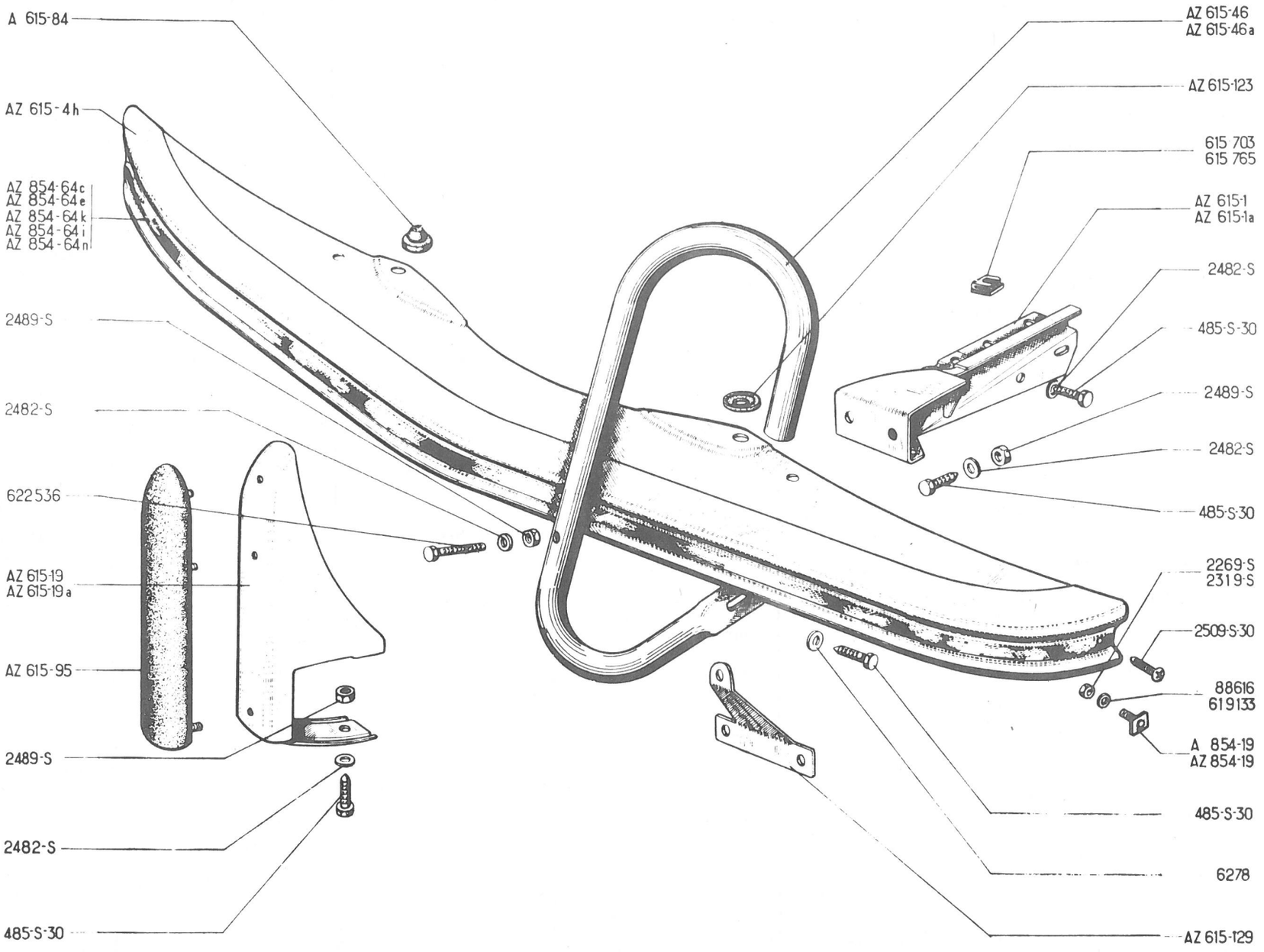
A 615-84
AZ 615-4h
AZ 854-64c
AZ 854-64e
AZ 854-64k
AZ 854-64i
AZ 854-64n
2489-S
2482-S
622536
AZ 615-19
AZ 615-19a
AZ 615-95
2489-S
2482-S
485-S-30
AZ 615-46
AZ 615-46a
AZ 615-123
615 703
615 765
AZ 615-1
AZ 615-1a
2482-S
485-S-30
2489-S
2482-S
485-S-30
2269-S
2319-S
2509-S-30
88616
619133
A 854-19
AZ 854-19
485-S-30
6278
AZ 615-129

240

No		K	→ 3/63	PARE- CHOCS AVANT (Suite)	VORDERE STOSSSTANGE (Forts.)	FRONT BUMPER (Cont.)	PARACHOQUES DE-LANTEROS (Cont.)	PARAURTI ANTERIORE (Cont.)
	88.616	7	4,2 x 13 → 9/65	Rondelle	Scheibe	Washer	Arandela	Rondella
	615.703	2 4	f 7 x 100 → 9/66 → 9/66	Ecrou avec cage	Käfigmutter	Nut with cage	Tuerca con caja	Dado con gabbia
	615.765	2	f 7 x 100 → 9/66	Ecrou avec cage	Käfigmutter	Nut with cage	Tuerca con caja	Dado con gabbia
	619.133	7	5,2 x 15 → 9/65	Rondelle	Scheibe	Washer	Arandela	Rondella
	622.536	2	TR, 7 x 100, AZAM	Vis chromée	Verchromte Schraube	Screw, chromium plated	Tornillo cromado	Vite cromata
				OUTILLAGE	WERKZEUG	TOOLS	UTILLAJE	ATTREZZI DI DOTAZIO.
	621.951	1	12 x 14	Clé à oeil	Ringschlüssel	Ring spanner	Llave de estrella	Chiave a stella
	650.146	1		Clé de bougie	Zündkerzensteckschlüssel	Sparking plug spanner	Llave de bujia	Chiave per candela
	650.147	1	8 x 10	Clé plate	Gabelschlüssel	Double ended spanner	Llave plana	Chiave piatta
	650.137	1		Tournevis	Schraubenzieher	Screwdriver	Destornillador	Cacciavite
A	623-0 A	1		Cric	Wagenheber	Jack	Gato	Cricco
A	251-1 A	1	6 V	Manivelle	Kurbel	Starting handle	Manivela	Manovella
AZ	251-1 A	1	12 V	"	"	"	"	"
				ENJOLIVEURS DE ROUES	RADZIERKAPPEN	WHEEL EMBELLISHERS	EMBELLECEDORES DE RUEDAS	CALOTTE COPRIMOZZO RUOTE
AM	854-1 B	4	AZAM	Enjoliveur	Radzierkappe	Embellisher	Embellecedor	Calotte coprimozzo
AZ	854-142	4	AZAM → 4/67	Flanc blanc	Weisswandreifen	White tyre side	Flanco blanco	Fianco bianco
AM	854-98 A	4	TH, 10 x 150, AZAM	Vis d'enjoliveur	Schraube z. Befest. d. Radzierkappe	Screw for embellisher	Tornillo de embellecedor	Vite per calotta
	615.734	4	10 x 150, AZAM	Ecrou avec cage	Käfigmutter	Nut with cage	Tuerca con caja	Dado con gabbia
AZ	416-84	4	AZ-AZU → 3/63	Obturateur plastique	Plastik-Verschlussstopfen	Plastic obturator	Obturador plástico	Otturatore di plastica
				CEINTURE DE SECURITE	SICHERHEITSGURTE	SAFETY BELTS	CINTURON DE SEGURIDAD	CINTURA DI SCUREZZA
AZ	616-1 A	2		Ceinture (2 brins)	Zweipunktgurt	Belt (2 straps)	Cinturón (2 bridas)	Cintura (2 cinghie)
AZ	616-1 C	2	→ 1/68	" bleue	" blau	" blue	" azul	" blu
AZ	616-1 E	2	→ 1/68	" rouge	" rot	" red	" rojo	" rosso
AZ	616-1 G	2	→ 1/68	" grise	" grau	" grey	" gris	" grigio
AZ	616-1 I	2	→ 1/68	" beige	" beige	" beige	" beige	" beige
AM	616-87	4		Anneau d'accrochage	Einhängring	Anchor ring	Anillo de cierre	Anello d'aggancio

241

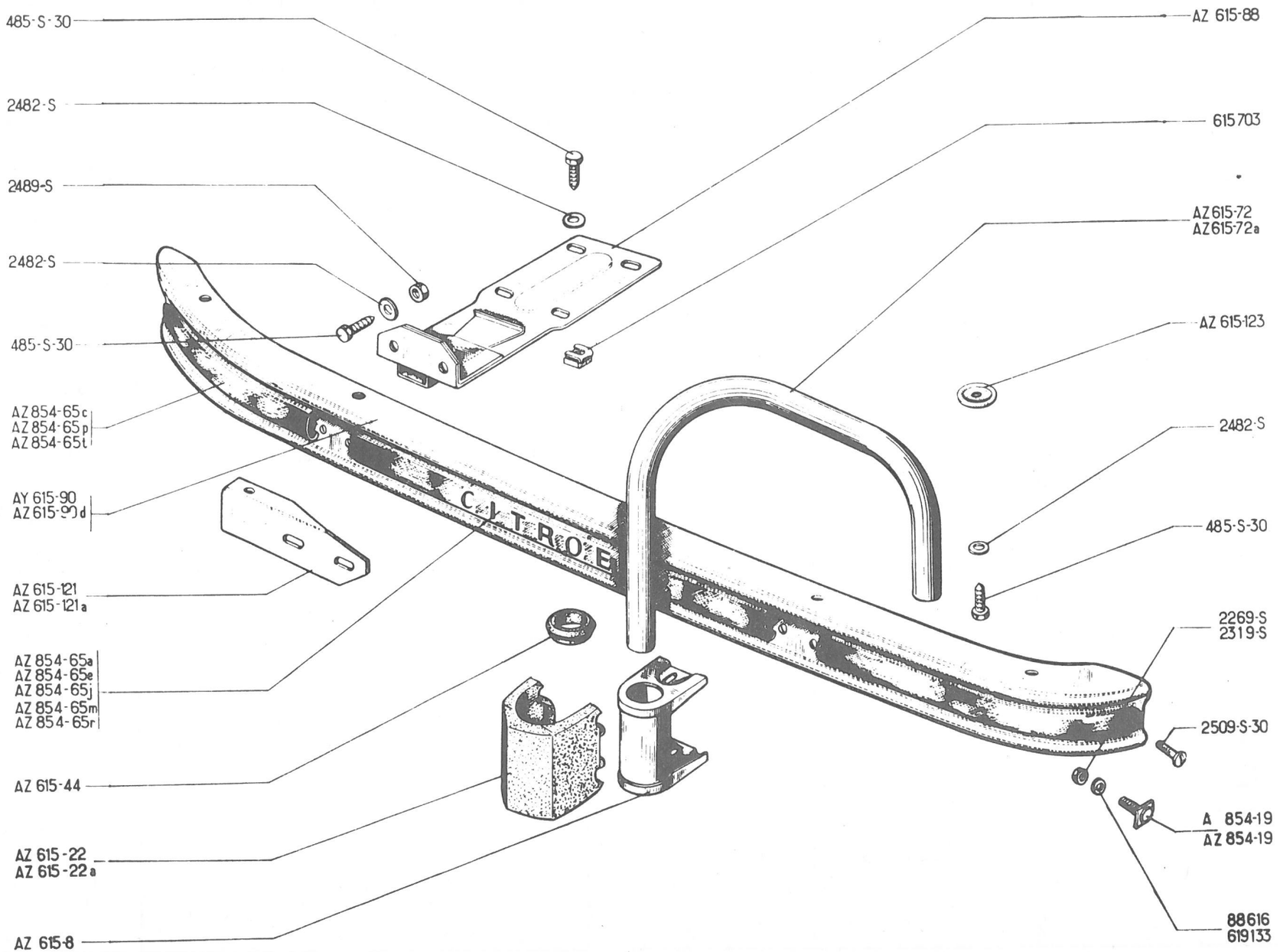
485-S-30
2482-S
2489-S
2482-S
485-S-30
AZ 854-65c
AZ 854-65p
AZ 854-65t
AY 615-90
AZ 615-90d
AZ 615-121
AZ 615-121a
AZ 854-65a
AZ 854-65e
AZ 854-65j
AZ 854-65m
AZ 854-65r
AZ 615-44
AZ 615-22
AZ 615-22a
AZ 615-8
AZ 615-88
615703
AZ 615-72
AZ 615-72a
AZ 615-123
2482-S
485-S-30
2269-S
2319-S
2509-S-30
A 854-19
AZ 854-19
88616
619133
CITROËN

No	K	↦ 3/63	PARE-CHOCS ARRIERE	HINTERE STOSSSTANGE	REAR BUMPER	PARACHOQUES TRASERO	PARAURTI POSTERIORE
AZ 615-8	2	AZAM	Support	Tragbock	Bracket	Soporte	Supporto
AZ 615-22	2	AZAM →| 9/65	Butoir caoutchouc	Gummi-Puffer	Rubber over-rider	Tope caucho	Rostro di gomma
AZ 615-22 A	2	AZAM ↦ 9/65	"	"	"	"	"
AZ 615-44	2	AZAM	Coupelle caoutchouc	Gummi-Dichtteller	Rubber cup	Copela caucho	Scodellino di gomma
AZ 615-72	1	G, AZAM	Barre inox	Schutzstange, rostfrei	Bar, stainless	Barra inoxidable	Barra inox
AZ 615-72 A	1	D, AZAM	"	"	"	"	"
AZ 615-88	2		Support	Tragbock	Bracket	Soporte	Supporto
AY 615-90	1	AZL	Pare chocs, nu	Stossstange, ohne Ausrüstung	Bumper, only	Parachoques desnudo	Paraurti nudo
AZ 615-90 D	1	AZAM- RP AZ 615-90 E	"	"	"	"	"
AZ 615-121	1	G, AZAM	Renfort tôle	Blechverstärkung	Reinforcing piece	Refuerzo chapa	Rinforzo di lamiera
AZ 615-121 A	1	D, AZAM	"	"	"	"	"
AZ 615-123	2	AZAM	Rondelle plastique	Plastik-Scheibe	Washer, nylon	Arandela plástico	Rondella di plastica
A 854-19	6	f 4 x 75 →| 9/65	Vis avec plaquette	Schraube mit Plakette	Screw with plate	Tornillo con plaqueta	Vite con placchetta
AZ 854-19	6	f 5 x 75 ↦ 9/65	"	"	"	"	"
AZ 854-65 A	1	AZL →| 9/65	Jonc aluminium	Alu-Leiste	Beading, aluminium	Junquillo aluminio	Modanatura in alluminio
AZ 854-65 C	2	AZAM →| 9/65	Jonc latéral aluminium	Seitliche Alu-Leiste	Lateral beading (alu)	Junquillo lateral alum.	Modanatura lateral all.
AZ 854-65 E	1	AZAM →| 9/65	Jonc central aluminium	Mittlere Alu-Leiste	Central beading (alu)	Junquillo central alum.	Modanatura centrale all.
AZ 854-65 J	1	AZL ↦ 9/65	Jonc (plastique noir)	Leiste (Plastik, schwarz)	Beading (black plastic)	Junquillo (plastico negro)	Modanatura (plastica nero)
AZ 854-65 M	1	AZAM ↦ 9/65 →| 4/67	Jonc central (plastique noir)	Mittlere Leiste (Plastik schwarz)	Central beading (black plastic)	Junquillo central (plastico negro)	Modanatura centrale (plastica nero)
AZ 854-65 P	2	AZAM ↦ 9/65 →| 4/67	Jonc lateral (plastique noir)	Seitliche Leiste (Plastik schwarz)	Lateral beading (black plastic)	Junquillo lateral (plastico negro)	Modanatura laterale (plastica nero)
AZ 854-65 R	1	AZAM ↦ 4/67	Jonc central (plastique gris)	Mittlere Leiste (Plastik grau)	Central beading (grey plastic)	Junquillo central (plastico gris)	Modanatura centrale (plastica grigia)
AZ 854-65 T	2	AZAM ↦ 4/67	Jonc lateral (plastique gris)	Seitliche Leiste (Plastik, grau)	Lateral beading (grey plastic)	Junquillo lateral (plastico gris)	Modanatura laterale (plastica grigia)
AZ 615-90 E	1	AZAM	Pare chocs nu	Stossstange ohne Ausrüstung	Bumper only	Parachoques desnudo	Paraurti nudo

243

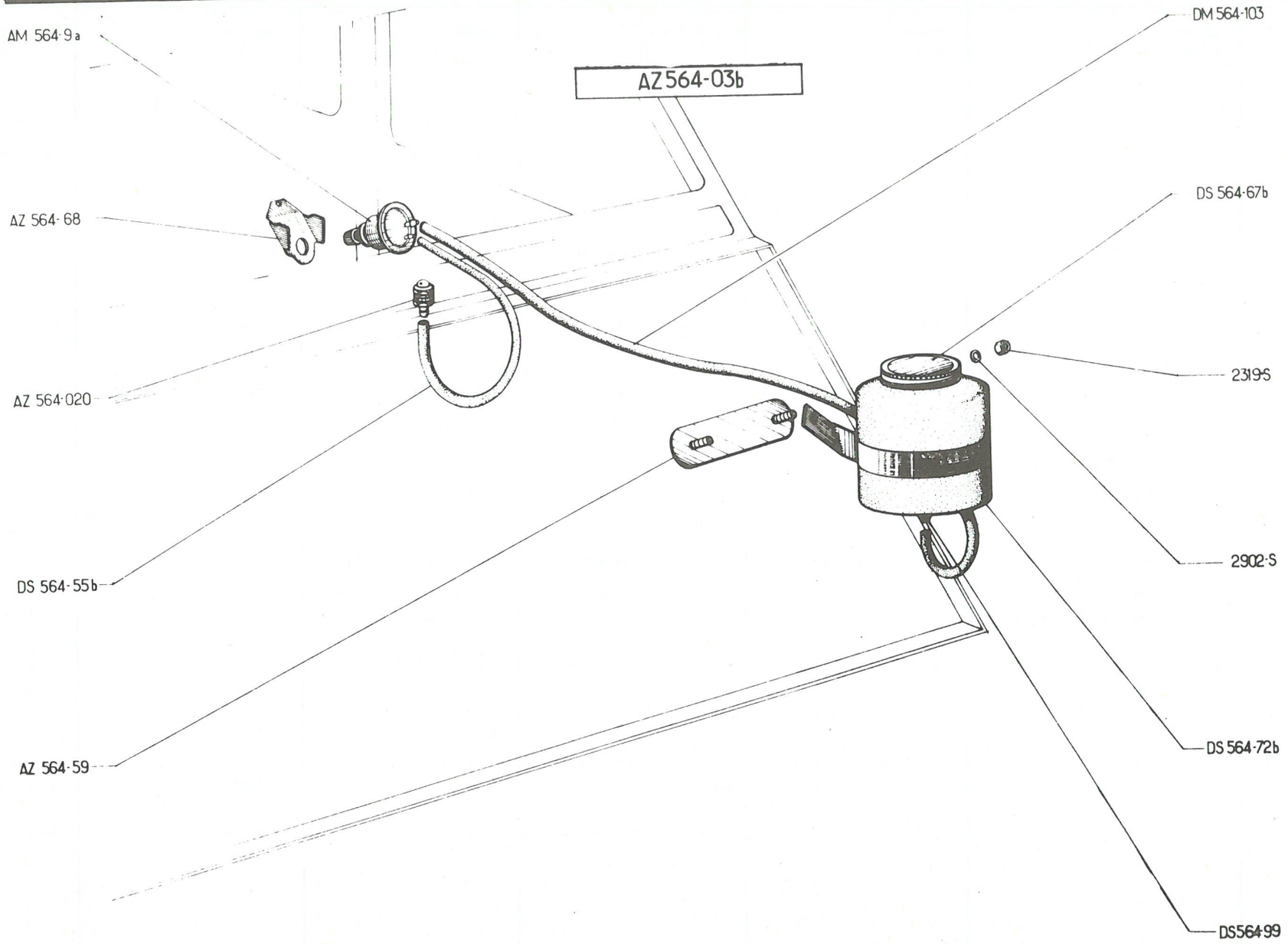
AM 564-9a
AZ564-03b
DM 564-103
AZ 564-68
DS 564-67b
2319-S
AZ 564-020
2902-S
DS 564-55b
DS 564-72b
AZ 564-59
DS564-99

No	K	→ 3/63	PARE-CHOCS ARRIERE (Suite)	HINTERE STOSSSTANGE (Forts.)	REAR BUMPER (Cont.)	PARACHOQUES TRASERO (Cont.)	PARAURTI POSTERIORE (Cont.)
485-S-30	16	THp 7 x 20	Vis	Schraube	Screw	Tornillo	Vite
2.269-S	6	H, 4 x 75 → 9/65	Ecrou	Mutter	Nut	Tuerca	Dado
2.319-S	6	H, 5 x 75 → 9/65	"	"	"	"	"
2.482-S	16	7,5 x 14	Rondelle	Scheibe	Washer	Arandela	Rondella
2.489-S	4	H, 7 x 100	Ecrou	Mutter	Nut	Tuerca	Dado
2.509-S-30	2	TFB, 5 x 25	Vis de jonc	Schraube für Zierleiste	Screw for beading	Tornillo de junquillo	Vite de modanatura
88.616	6	4,2 x 12 → 9/65	Rondelle	Scheibe	Washer	Arandela	Rondella
615.703	8	f 7 x 100	Ecrou avec cage	Käfigmutter	Nut with cage	Tuerca con caja	Dado con gabbia
619.133	6	5,2 x 15 → 9/65	Rondelle	Scheibe	Washer	Arandela	Rondella
			LAVE-GLACE	SCHEIBENWASCHER	WINDSCREEN WASHER	LAVA PARABRISAS	LAVACRISTALLO
AZ 564-03 B	1		Réservoir complet	Behälter, komplett	Reservoir, complete	Deposito completo	Serbatoio completo
AZ 564-020	1		Gicleur complet	Düse, komplett	Nozzle, complete	Sicler completo	Spurzzatore completo
AM 564-9 A	1		Pompe	Pumpe	Pump	Bomba	Pompa
AZ 564-59	1		Plaque avec vis	Platte mit Schraube	Plate with screws	Placa con tornillo	Placchetta con vite
AZ 564-68	1		Support	Träger	Bracket	Soporte	Supporto
DS 564-55 B	1	Ø 4 L 1000	Tube	Rohr	Pipe	Tubo	Tubo
DS 564-67 B	1		Couvercle	Deckel	Cover	Tapa	Coperchio
DS 564-72 B	1		Réservoir nu	Behälter o. Ausrüstung	Reservoir, only	Depósito desnudo	Serbatoio nudo
DS 564-99	1		Soupape	Ventil	End piece union	Válvula	Valvola
DM 564-103	1	Ø 6 L 1000	Tube	Rohr	Pipe	Tubo	Tubo
2.319-S	2	H, 5 x 75	Ecrou	Mutter	Nut	Tuerca	Dado
2.902-S	2	Co, 5,1 x 12	Rondelle	Scheibe	Washer	Arandela	Rondella

245

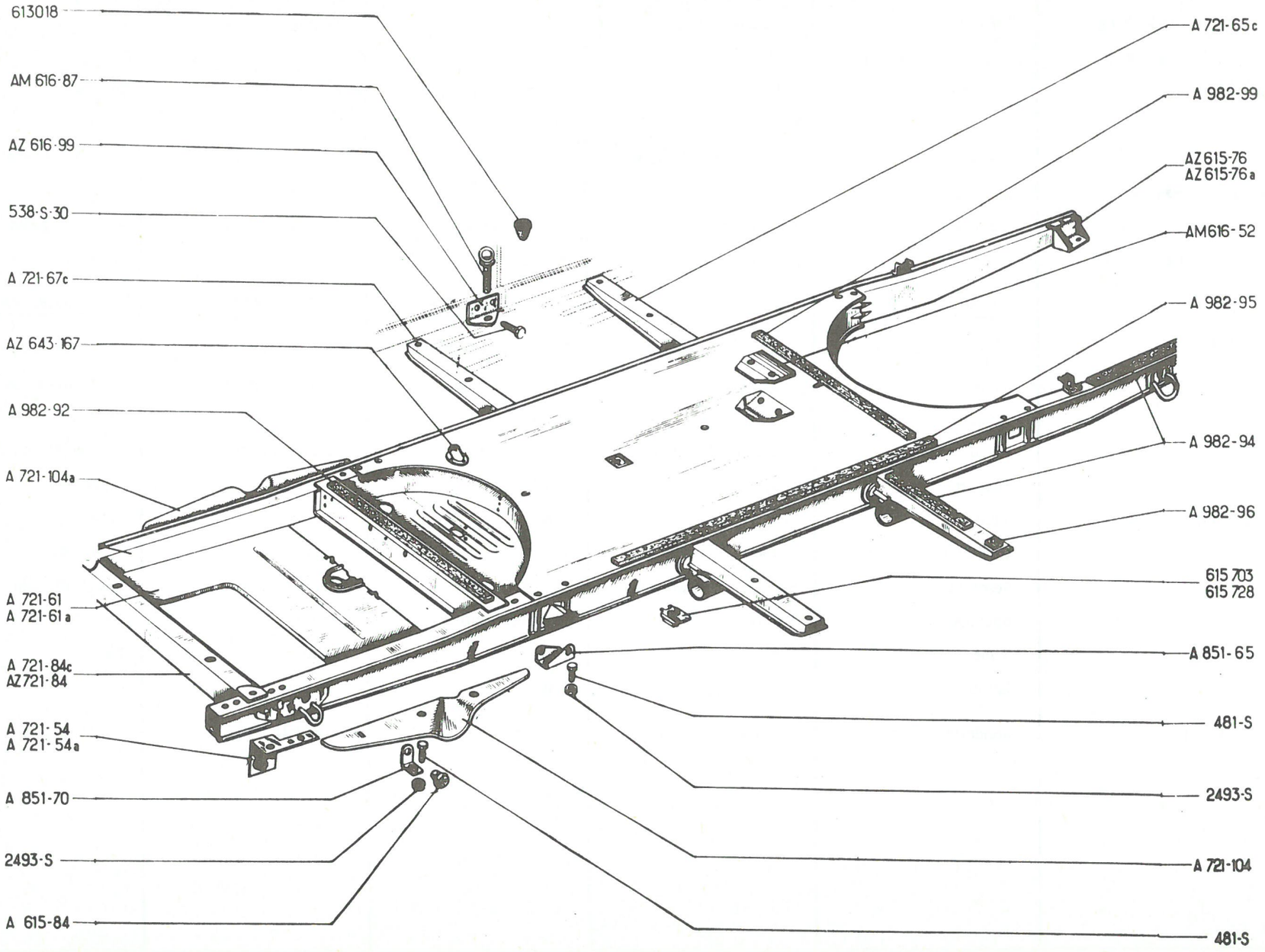
613018
AM 616-87
AZ 616-99
538-S-30
A 721-67c
AZ 643-167
A 982-92
A 721-104a
A 721-61
A 721-61a
A 721-84c
AZ721-84
A 721-54
A 721-54a
A 851-70
2493-S
A 615-84
A 721-65c
A 982-99
AZ615-76
AZ615-76a
AM616-52
A 982-95
A 982-94
A 982-96
615 703
615 728
A 851-65
481-S
2493-S
A 721-104
481-S

No	K		PLATEFORME	RAHMEN	PLATFORM	PLATAFORMA	PIATTAFORMA
AZ 721-2 B	1	AZ ↦ 9/65 RMP : ⇥ 5/55, deo 2-A 434-0 B ↦ 7/60 ⇥ 9/65, deo 2- AZ 434-88	Plateforme assemblée	Rahmen komplett	Platform assy	Plataforma ensamblada	Piattaforma assiemata
AZ 721-2 C	1	AZ-PO ↦ 9/65 RMP: ⇥ 5/55, deo 2-A 434-0 B ↦ 7/60 ⇥ 9/65, deo 2 AZ 434-88	"	"	"	"	"
AZU 721-1 U	1	AZU ↦ 9/65 RMP : ⇥ 5/55, deo 2-AU 434-0 B ↦ 7/60 ⇥ 9/65, deo 2- AZ 434-88	"	"	"	"	"
AZU 721-1 X	1	AZU P.O ↦ 9/65, RMP ⇥ 5/55, deo 2-AU 434-0 B ↦ 7/60 ⇥ 9/65 deo 2- AZ 434-88	"	"	"	"	"
AZU 721-2	1	AZU P.O. ch-20° ↦ 9/66	Plateforme assemblée	Rahmen komplett	Platform assy	Plataforma ensambalda	Piattaforma assiemata
AZU 721-2 A	1	AZU ch-20° ↦ 9/66	"	"	"	"	"
AZ 615-76	1	G, ↦ 3/63	Equerre	Winkelblech	Bracket	Escuadra	Squadretta
AZ 615-76 A	1	D, ↦ 3/63	"	"	"	"	"
A 615-84	4		Butée caoutchouc	Gummi-Anschlag	Rubber buffer	Tope caucho	Reggispinta di gomma
AM 616-52	1	↦ 1/64	Plaque de fermeture	Verschlussblech	Closure plate	Placa de cierre	Placchetta di chiusura
AM 616-87	4	↦ 1/64	Anneau d'accrochage	Einhängring	Anchor ring	Anillo de cierre	Anello d'aggancio
AZ 616-99	2	↦ 1/64	Patte latérale	Seitliche Befestigungs-lasche	Lateral bracket	Pata lateral	Staffa laterale
AZ 643-167	1	ch -20°	Prise d'échappement	Auspuff-Anschluss	Exhaust outlet	Toma de escape	Presa di scarico
A 721-54	1	G	Equerre	Winkelblech	Bracket	Puente	Squadretta
A 721-54 A	1	D	"	"	"	"	"
A 721-61	1		Tôle de protection	Abschirmblech	Protective shield	Chapa de protección	Lamiera di protezione
A 721-61 A	1	P.O. ↦ 9/55	"	"	"	"	"
A 721-65 C	2	L 340, AR	Support de plancher	Ausleger für Bodenblech	Side floor bracket	Soporte de plancha	Supporto del pianale
A 721-67 C	2	L 302, AV	"	"	"	"	"

247

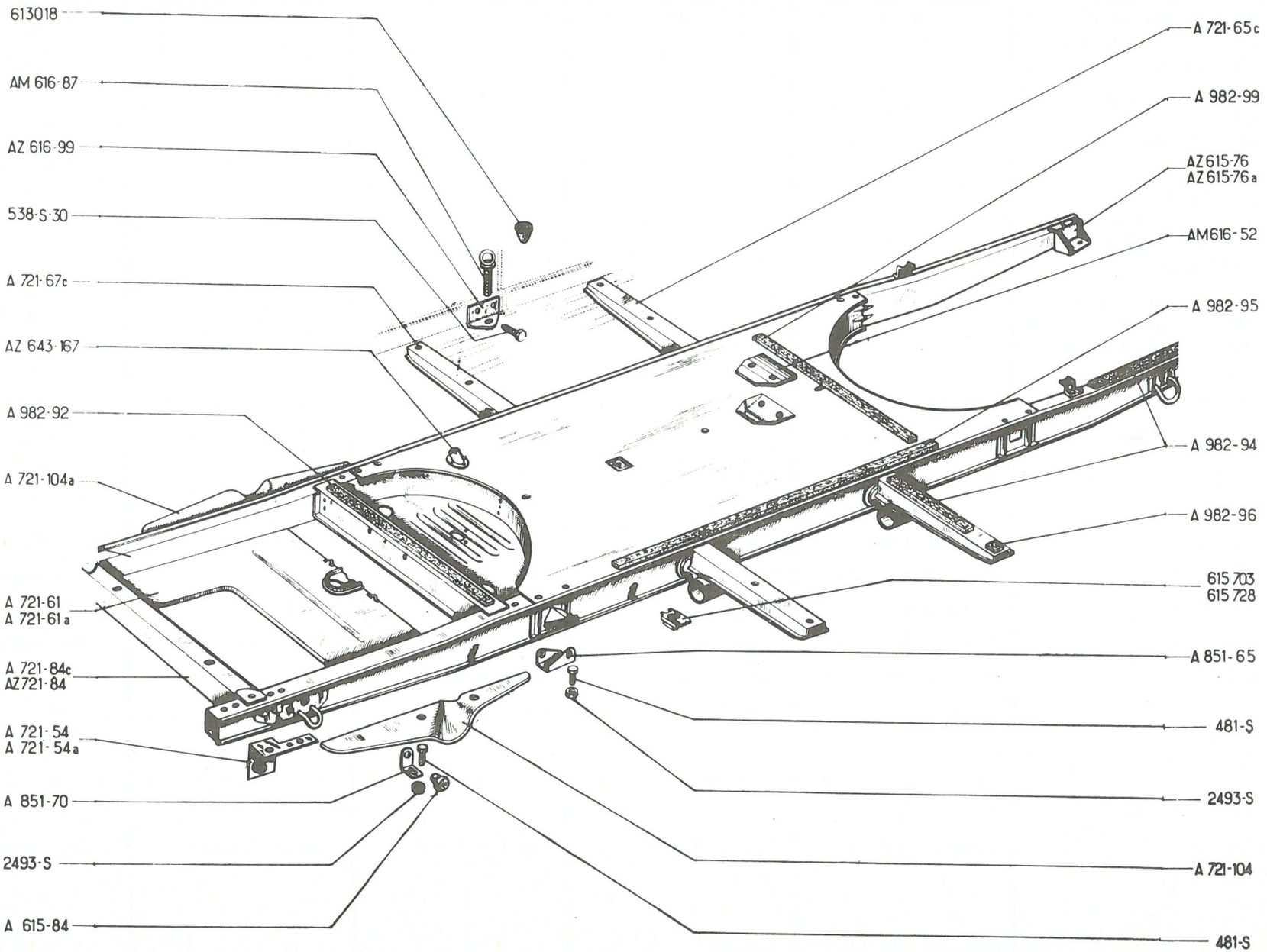
613018
AM 616-87
AZ 616-99
538-S-30
A 721-67c
AZ 643-167
A 982-92
A 721-104a
A 721-61
A 721-61a
A 721-84c
AZ721-84
A 721-54
A 721-54a
A 851-70
2493-S
A 615-84
A 721-65c
A 982-99
AZ615-76
AZ615-76a
AM616-52
A 982-95
A 982-94
A 982-96
615 703
615 728
A 851-65
481-S
2493-S
A 721-104
481-S

24

No	K		PLATEFORME (Suite)	RAHMEN (Forts.)	PLATFORM (Cont.)	PLATAFORMA (Cont.)	PIATTAFORMA (Cont.)
A 721-84 C	1	AZ P.O. ⇥ 12/60 AZU P.O ⇥ 7/61	Traverse avec trous pour gâche de capot	Traverse mit Bohrungen für Motorhaubenfalle	Crossmenber with holes for striking plate	Traviesa con agujeros para enganche de capot	Traversa con fori per bocchetta del confano
AZ 721-84	1	AZ TT ⇥ 12/60 AZU TT ⇥ 7/61	Traverse avec trous pour serrure de capot	Traverse mit Bohrungen für Motorhaubenschloss	Crossmember with holes for bonnet lock	Traviesa con agujeros para cerradura de capot	Traversa con fori per serratura del confano
A 721-104	1	G	Tôle d' étanchéité	Dichtblech	Flling piece	Chapa de estanqueidad	Lamiera di tenuta
A 721-104 A	1	D	"	"	"	"	"
A 851-65	2	⇥ 12/58	Support de butée	Anschlagträger	Support for buffer	Soporte de tope	Supporto per arresto
A 851-70	4 2	⇥ 12/58 ⇥ 12/58	"	"	"	"	"
A 982-92	1	586x 25 x 10	Bande caoutchouc	Gummileiste	Rubber packing strip	Banda caucho	Striscia di gomma
A 982-94	6	585 x 25 x 4	Bande feutre	Filzstreifen	Felt packing strip	Banda fieltro	Striscia di feltro
A 982-95	2	1387 x 25 x 10	Bande caoutchouc	Gummileiste	Rubber packing strip	Banda caucho	Striscia di gomma
A 982-96	4	60 x 25 x 4	Bande feutre	Filzstreifen	Felt packing strip	Banda fieltro	Striscia di feltro
A 982-99	3	536 x 25 x 10	Bande caoutchouc	Gummileiste	Rubber packing strip	Banda caucho	Striscia di gomma
481-S	6	TH, 7 x 10	Vis	Schraube	Screw	Tornillo	Vite
538-S-30	4	TH, 9 x 25 ⇥ 1/64	"	"	"	"	"
2493-S	6	H, 7 x 100	Ecrou	Mutter	Nut	Tuerca	Dado
613-018	2	⇥ 1/64	Bouchon plastique	Plastik-Verschlussstopfen	Plastic plug	Tapón plastico	Tappo di plastica
615-703	16	f, 7 x 100	Ecrou avec cage	Käfig-Mutter	Nut with cage	Tuerca con caja	Dado con gabbia
615-728	4	f, 7 x 100	"	"	"	"	"

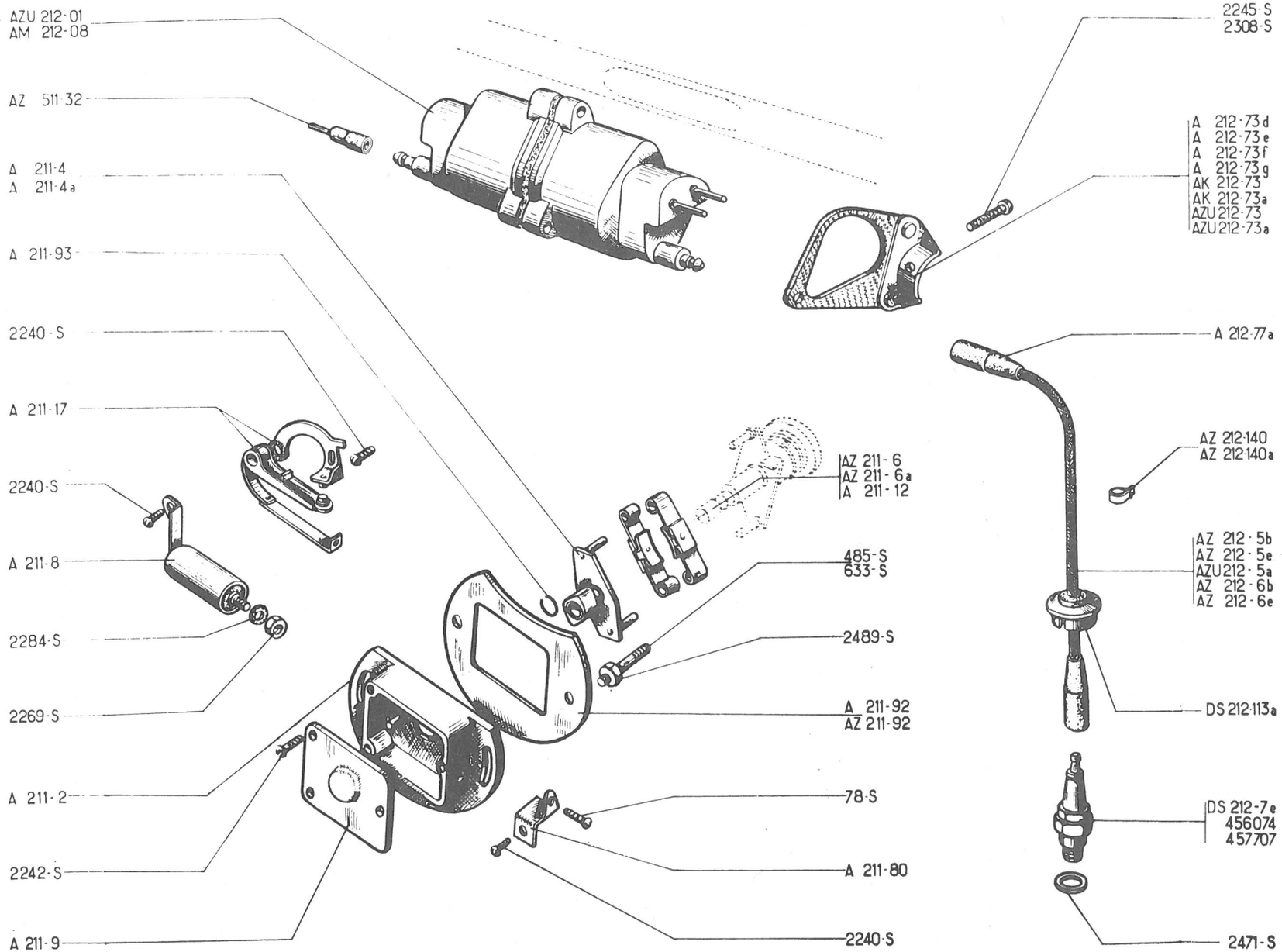
AZU 212-01
AM 212-08
AZ 511-32
A 211-4
A 211-4a
A 211-93
2240-S
A 211-17
2240-S
A 211-8
2284-S
2269-S
A 211-2
2242-S
A 211-9
2245-S
2308-S
A 212-73d
A 212-73e
A 212-73f
A 212-73g
AK 212-73
AK 212-73a
AZU 212-73
AZU 212-73a
A 212-77a
AZ 212-140
AZ 212-140a
AZ 212-5b
AZ 212-5e
AZU 212-5a
AZ 212-6b
AZ 212-6e
DS 212-113a
DS 212-7e
456074
457707
2471-S
AZ 211-6
AZ 211-6a
A 211-12
485-S
633-S
2489-S
A 211-92
AZ 211-92
78-S
A 211-80
2240-S

No	K		ALLUMAGE	ZÜNDANLAGE	IGNITION	ENCENDIDO	ACCENSIONE
AZ 211-05	1	↦ 10/68	Allumeur complet sans came	Verteiler komplett ohne Unterbrecher	Distributor assy without cam	Encendido completo sin leva	Sinterogeno completo senza camma
A 211-2	1	⇥ 10/68	Carter d'allumeur	Verteilergehäuse	Contact breaker housing	Carter de encendido	Scatola spinterogeno
AZ 211-2	1	↦ 10/68	"	"	"	"	"
A 211-4	1	⇥ 1/59	Came	Unterbrechernocken	Cam	Leva	Camma
A 211-4 A	1	↦ 1/59	"	"	"	"	"
AYA 211-6	2	AZU ↦ 12/67	Masse d'avance	Fliehgewicht	Advance weight	Masse de avance	Massa centrifuga
AZ 211-6	2	AZ ⇥ 10/55	"	"	"	"	"
AZ 211-6 A	2	AZU ↦ 12/55 ⇥ 12/67 AZ ↦ 10/55 AZU ↦ 12/55	"	"	"	"	"
A 211-8	1	⇥ 10/68	Condendateur	Kondensator	Condenser	Condensador	Condensatore
AZ 211-8	1	↦ 10/68	"	"	"	"	"
A 211-9	1	⇥ 10/68	Couvercle de carter	Deckel f. Verteilergehäuse	Cover	Tapa	Coperchio
AZ 211-9	1	↦ 10/68	"	"	"	"	"
A 211-12	1	A - AU	Jeu de 2 masses d'avance	Satz zu 2 Fliehgewichten	Set of 2 weights	Juego de 2 masses de avance	Serie di 2 masse centrifughe
A 211-17	1	⇥ 10/68	Rupteur complet	Unterbrecher komplett	Contact breaker complete	Juego de platinos	Ruttore completo
AY 211-17	1	↦ 10/68	"	"	"	"	"
A 211-80	1	⇥ 10/68	Borne	Anschlussklemme	Terminal	Borna	Morsetto
A 211-92	1	6 V ⇥ 10/68	Tôle de protection	Abdeckblech	Protection plate	Chapa de protección	Disco di protezione
AZ 211-92	1	12 V ⇥ 10/68	"	"	"	"	"
AZ 211-92 A	1	6 V ↦ 10/68	"	"	"	"	"
AZ 211-92 B	1	12 V ↦ 10/68	"	"	"	"	"
A 211-93	1	ø 8	Jonc	Sicherungsdraht	Circlip	Junquillo	Arresto elastico
AZ 211-116	1	↦ 10/68	Joint caoutchouc	Gummidichtung	Rubber seal	Junta de caucho	Guarnizione di gomma
AZU 212-01	1	6 V ↦ 11/60 RMP ⇥ 11/60, deo: 1-AZU 212-73, 1 AZU 212-73A 2-AZ 511-32	Bobine	Zündspule	Ignition coil	Bobina	Bobina

251

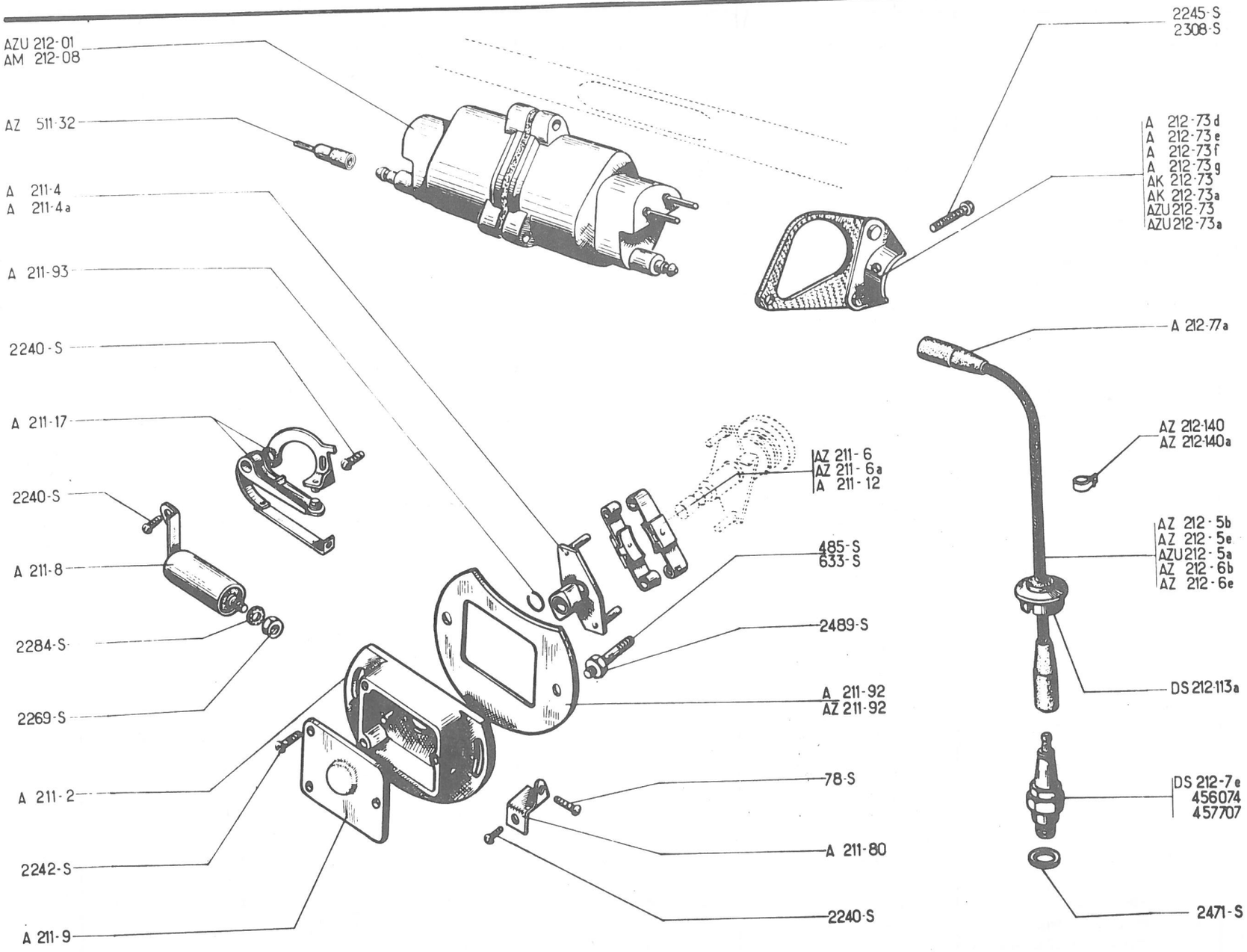
AZU 212-01
AM 212-08
AZ 511-32
A 211-4
A 211-4a
A 211-93
2240-S
A 211-17
2240-S
A 211-8
2284-S
2269-S
A 211-2
2242-S
A 211-9
2245-S
2308-S
A 212-73d
A 212-73e
A 212-73f
A 212-73g
AK 212-73
AK 212-73a
AZU 212-73
AZU 212-73a
A 212-77a
AZ 212-140
AZ 212-140a
AZ 212-5b
AZ 212-5e
AZU 212-5a
AZ 212-6b
AZ 212-6e
DS 212-113a
DS 212-7e
456074
457707
2471-S
AZ 211-6
AZ 211-6a
A 211-12
485-S
633-S
2489-S
A 211-92
AZ 211-92
78-S
A 211-80
2240-S

No	K		ALLUMAGE	ZÜNDANLAGE	IGNITION	ENCENDIDO	ACCENSIONE
			(Suite)	(Forts.)	(Cont.)	(Cont.)	(Cont.)
AM 212-08	1	12 V RP AM 212-08 A	Bobine	Zündspule	Ignition coil	Bobina	Bobina
AM 212-08 A	1	12 V (4009 C)	"	"	"	"	"
AZ 212-5 B	1	L 460 - G AZ-AZU →| 9/62	Fil de bougie	Zündkerzenkabel	Sparking plug lead	Hilo de bujia	Cavetto per candela
AZ 212-5 E	1	L 510 - G - AZU ↦ 9/62 →| 9/67 AZL ↦ 9/62	"	"	"	"	"
AZU 212-5 A	2	L 510 - AZU ↦ 9/67	"	"	"	"	"
AZ 212-6 B	1	L 410 - D AZ-AZU →| 9/62	"	"	"	"	"
AZ 212-6 E	1	L 460 - D - AZL ↦ 9/62 AZU ↦ 9/62 →| 9/67	"	"	"	"	"
A 212-73 D	1	G ↦ 7/54 →| 11/60	Support	Tragblech	Support	Soporte	Supporto
A 212-73 E	1	D ↦ 7/54 →| 11/60	"	"	"	"	"
	2	G. D, ↦ 3/63 AZU ↦ 3/63 →| 9/67					
A 212-73 F	1	G, A - AU	"	"	"	"	"
A 212-73 G	1	D, A - AU	"	"	"	"	"

253

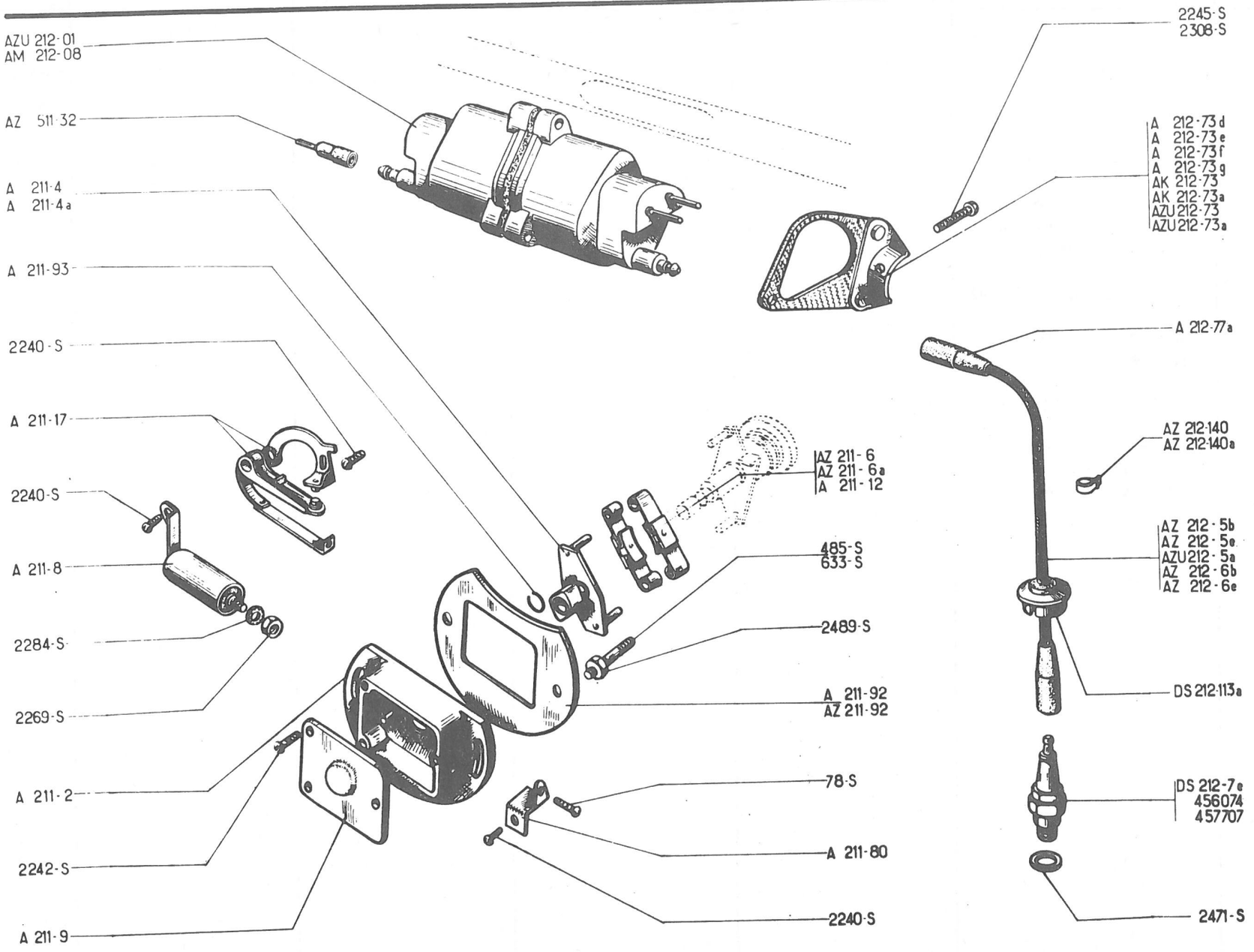
AZU 212-01
AM 212-08
AZ 511-32
A 211-4
A 211-4a
A 211-93
2240-S
A 211-17
2240-S
A 211-8
2284-S
2269-S
A 211-2
2242-S
A 211-9
2245-S
2308-S
A 212-73d
A 212-73e
A 212-73f
A 212-73g
AK 212-73
AK 212-73a
AZU 212-73
AZU 212-73a
A 212-77a
AZ 212-140
AZ 212-140a
AZ 212-5b
AZ 212-5e
AZU 212-5a
AZ 212-6b
AZ 212-6e
DS 212-113a
DS 212-7e
456074
457707
2471-S
AZ 211-6
AZ 211-6a
A 211-12
485-S
633-S
2489-S
A 211-92
AZ 211-92
78-S
A 211-80
2240-S

No	K		ALLUMAGE	ZÜNDANLAGE	IGNITION	ENCENDIDO	ACCENSIONE
AK 212-73	1	G, 12 V TT	Support	Tragblech	Support	Soporte	Supporto
		G, 6 V, AZU ↦ 9/67	"	"	"	"	"
AK 212-73 A	1	D, 12 V, TT	"	"	"	"	"
		D, 6 V, AZU ↦ 9/67	"	"	"	"	"
AZU 212-73	1	G, ↦ 11/60 ⇥ 3/63	"	"	"	"	"
AZU 212-73 A	1	D, ↦ 11/60 ⇥ 3/63	"	"	"	"	"
A 212-77 A	4	6, 5 x 15 x 60 ↦ 7/54 ⇥ 4/62	Protecteur caoutchouc	Gummi-Schutzhülse	Protection sleeve	Protector caucho	Protettore di gomma
AZ 212-140	1	G, ↦ 2/67	Support de fil	Halterung für Zündkerzen-kabel	Clip for lead	Soporte de hilo	Support cavetto
AZ 212-140 A	1	D ↦ 2/67	"	"	"	"	"
AZ 511-32	2	⇥ 11/60	Borne intermédiaire pour bobine AZU 212-01	Zwischenklemme für Zündspule AZU 212-01	Connection, intermediate for coil AZU 212-01	Borna intermedia para bobina AZU 212-01	Morsetto intermedio per bobina AZU212-01
DS 212-7 E	2	"AC" - "43 F"	Bougie	Zündkerze	Sparking plug	Bujia	Candela
DS 212-113 A	2	AZ ↦ 4/62 AZU ↦ 9/62	Bouchon	Stopfen	Cap	Tapón	Tappo
78-S	1	TR, 4 x 10, RP 88-S	Vis de borne	Schraube f. Klemme	Screw for terminal tab	Tornillo de borna	Vite del morsetto
485-S	2	TH, 7 x 20 ↦ 2/59	Vis	Schraube	Screw	Tornillo	Vite
633-S	2	7 x 25 ⇥ 2/59	Goujon	Stehbolzen	Stud	Espárrago	Prigioniero
2240-S	4	TR, 4 x 5	Vis	Schraube	Screw	Tornillo	Vite
2242-S	3	TR, 4 x 12	"	"	"	"	"
2245-S	2	TR, 4 x 30 ↦ 7/54	"	"	"	"	"
2269-S	1	H, 4 x 75	Ecrou	Mutter	Nut	Tuerca	Dado
2284-S	10	Cr, 4, 2 x 8	Rondelle	Scheibe	Washer	Arandela	Rondella
2308-S	2	TR, 4 x 20 . A-AU	Vis	Schraube	Screw	Tornillo	Vite
2471-S	2	14 x 19 x 2	Joint de bougie	Dichtung f. Zündkerze	Joint washer for sparking plug	Junta de bujia	Guarnizione per candela
2489-S	2	H, 7 x 100	Ecrou	Mutter	Nut	Tuerca	Dado
456-074	2	"MARCHAL - 35 "	Bougie	Zündkerze	Sparking plug	Bujia	Candela
457-707	2	"MARCHAL - 34 S" - P.O	"	"	"	"	"

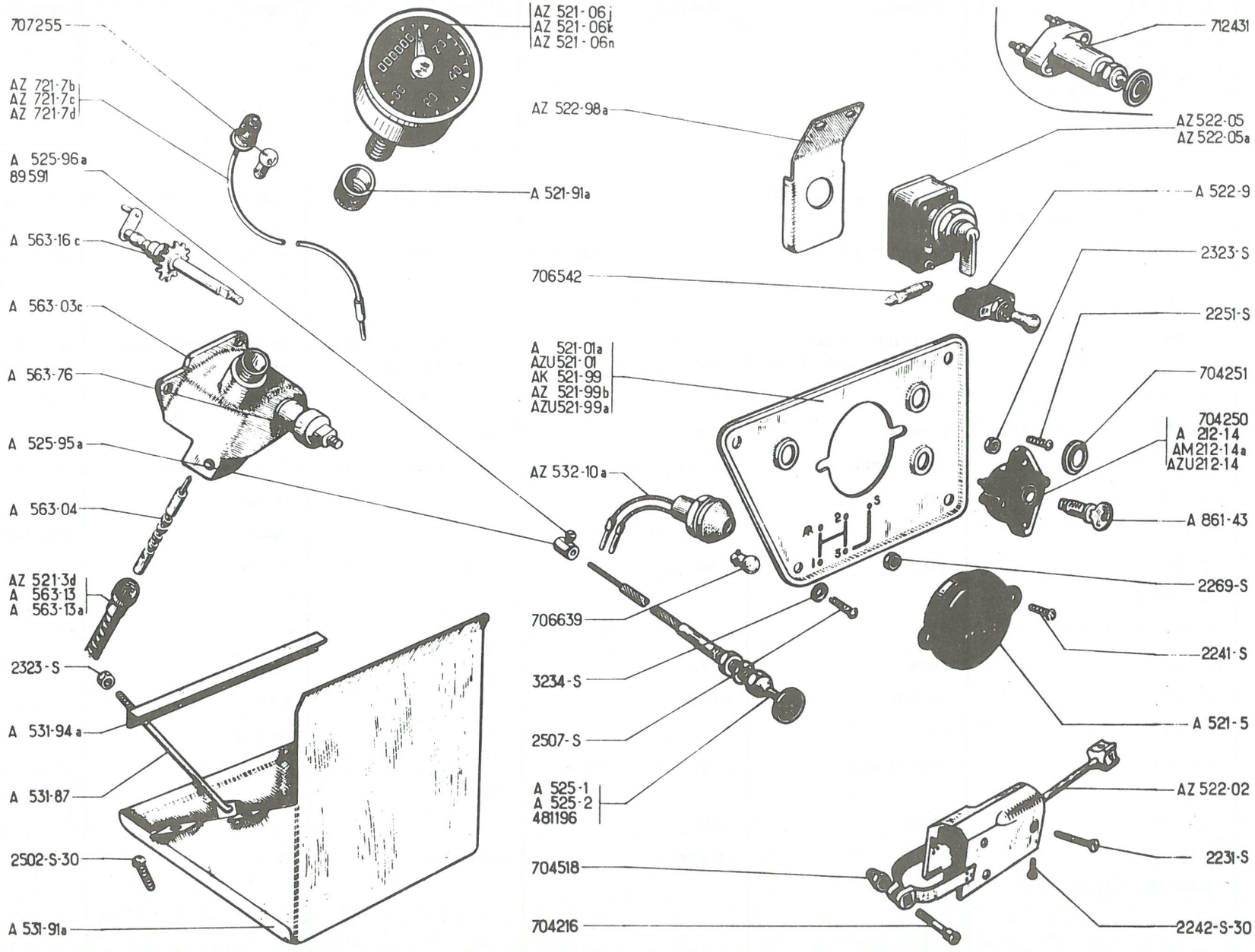
707255
AZ 721-7b
AZ 721-7c
AZ 721-7d
A 525-96a
89591
A 563-16c
A 563-03c
A 563-76
A 525-95a
A 563-04
AZ 521-3d
A 563-13
A 563-13a
2323-S
A 531-94a
A 531-87
2502-S-30
A 531-91a
AZ 521-06j
AZ 521-06k
AZ 521-06n
A 521-91a
AZ 522-98a
706542
A 521-01a
AZU521-01
AK 521-99
AZ 521-99b
AZU521-99a
AZ 532-10a
706639
3234-S
2507-S
A 525-1
A 525-2
481196
704518
704216
712431
AZ522-05
AZ 522-05a
A 522-9
2323-S
2251-S
704251
704250
A 212-14
AM212-14a
AZU212-14
A 861-43
2269-S
2241-S
A 521-5
AZ 522-02
2231-S
2242-S-30

No	K	⇥ 9/62	TABLEAU DE BORD	KOMBIINSTRUMENT	INSTRUMENT PANEL	TABLERO DE ABORDO	QUADRO STRUMENTAZIONI
A 212-14	1	↦7/55 ⇥ 7/62	Commutateur sans barillet 2 trous taraudés	Zündschloss o. Schlosseinsatz 2 Gewindebohrungen	Switch without barrel (2 tapped holes)	Conmutador sin barrilete 2 orificios sacados.	Commutatore senza bariletto, 2 fori maschati.
AM 212-14 A	1	↦ 7/62	Commutateur sans barillet bague de fixation chromée	Zündschloss o. Schlosseinsatz, verchromte Befestigungshülse	Switch without securing ring chromium plated	Conmutador sin barrilete casquillo de fijación cromado.	Commutatore senza bariletto boccola di fissaggio cromata.
AZU 212-14	1	↦ 7/62	Commutateur sans barillet bague de fixation aluminium.	Zündschloss o. Schlosseinsatz, Alu-Befestigungshülse	Switch without barrel securing ring aluminium	Conmutador sin barrilete casquillo de fijación aluminio	Commutatore senza bariletto boccola di fissaggio alluminio.
A 521-01A	1	entr. sup. 124-AZ ⇥ 7/62 AZU ⇥ 11/61	Tableau nu (pour ampèremètre)	Instrumentenbrett, o. Ausrüstung (Ampèremeter)	Panel only (for ammeter)	Tablero desnudo (para amperimetro)	Quadro nudo (per amperometro)
AZU 521-01	1	entr. sup. 124 AZU ↦ 11/61 ⇥ 7/62	Tableau nu (pour témoin de charge)	Instrumentenbrett o. Ausrüst. (Ladekontrollleuchte)	Panel only (for charge) warning light)	Tablero desnudo (para piloto de carga)	Quadro nudo (per spia carica batteria)
AZ 521-06 J	1	"ED. VEGLIA"	Compteur avec éclairage	Tachometer m. Beleucht.	Speedometer with light	Conta Kms con iluminación	Cta-Km con illuminazione
AZ 521-06 K	1	"JAEGER"	"	"	"	"	"
AZ 521-06 N	1	"OS"	"	"	"	"	"
A 521-5	1	AZU ⇥ 11/61 - AZ	Ampèremètre	Ampèremeter	Ammeter	Amperimetro	Amperometro
AZ 521-7 B	1	"JAEGER"	Porte lampe avec fil	Lampenfassung m. Kabel	Bulb socket with wire	Porta-lamparas con hilo	Portalampada con filo
AZ 521-7 C	1	" ED. VEGLIA"	"	"	"	"	"
AZ 521-7 D	1	"OS"	"	"	"	"	"
A 521-91 A	1	f 16 x 150	Ecrou moleté	Rändelmutter	Knurled nut	Tuerca ruleteada	Dado zigrinato
AZ 521-99 B	1	entr. sup. 132-AZ ↦ 7/62	Tableau nu (pour ampéremètre)	Kombiinstrument, o. Ausrüstung (Ampèremeter)	Panel only (for ammeter)	Tablero desnudo (para amperimetro)	Quadro nudo (per amperometro)
AZU 521-99 A	1	entr. sup. 132-AZU ↦ 7/62	Tableau nu (pour témoin de charge)	Kombiinstrument, o. Ausrüstung (Ladekontrolleuch.	Panel only (for charge warning light)	Tablero desnudo (para piloto de carga)	Quadro nudo (per spia carica batteria)
AZ 522-02	1		Commutateur de phares	Schalter f. Scheinwerfer	Switch for head lamps	Conmutador de faros	Commutatore dei fari
AZ 522-05	1	"SCINTEX"	Commutateur de feux de direction	Schalter f. Blinker	Switch for direction indicators	Conmutador de pilotos de dirección	Commutatore luci di direzione
AZ 522-05 A	1	"CARTER"	Commutateur de feux de direction	Schalter f. Blinker	Switch for direction indicators	Conmutador de pilotos de dirección	Commutatore luci di direzione
A 522-9			Commutateur de feux de stationnement	Schalter für Parkleuchten	Switch for parking lights	Conmutador de pilotos de estacionamiento	Commutatore luci di sosta.

257

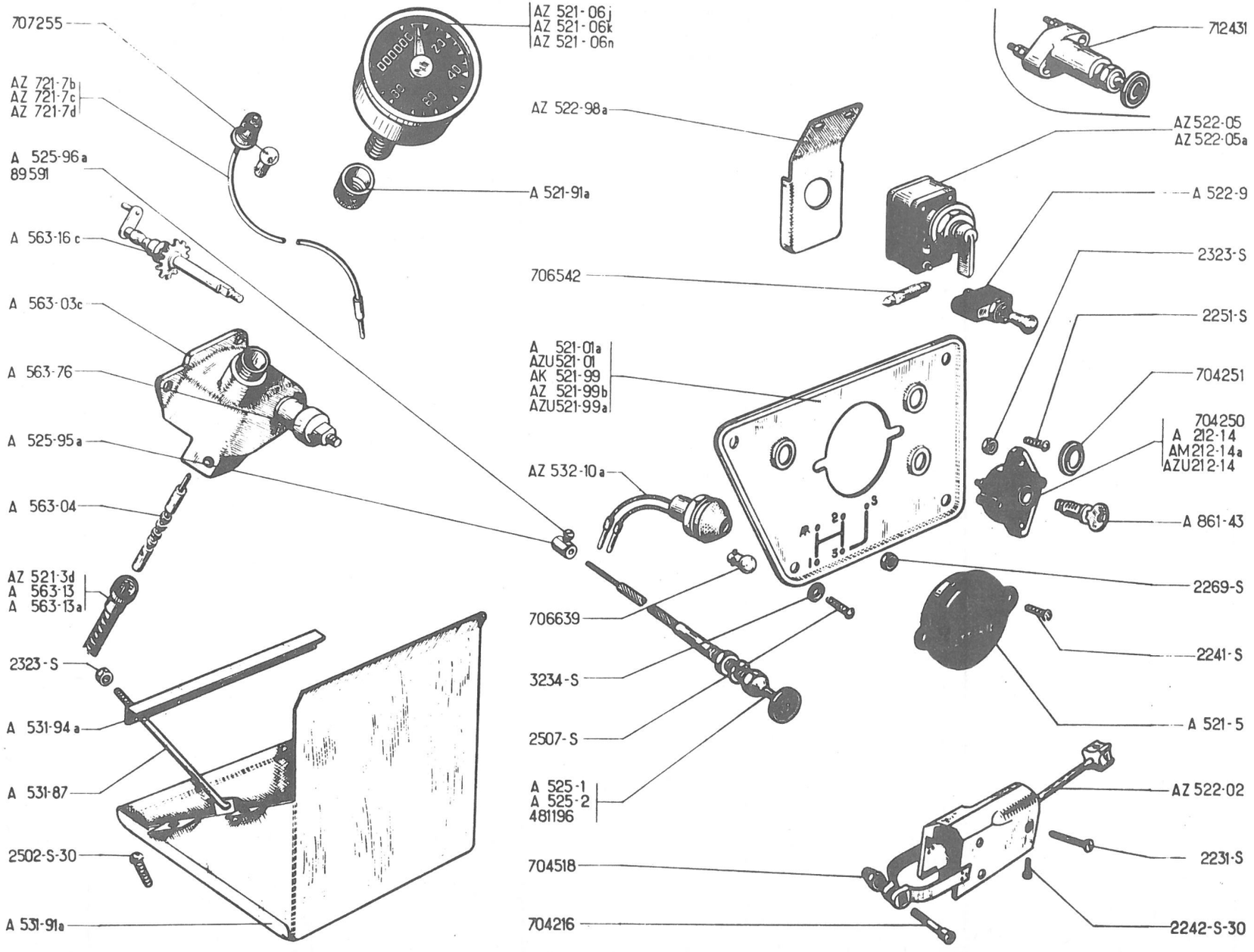
707255
AZ 721-7b
AZ 721-7c
AZ 721-7d
A 525-96a
89591
A 563-16c
A 563-03c
A 563-76
A 525-95a
A 563-04
AZ 521-3d
A 563-13
A 563-13a
2323-S
A 531-94a
A 531-87
2502-S-30
A 531-91a
AZ 521-06j
AZ 521-06k
AZ 521-06n
A 521-91a
AZ 522-98a
706542
A 521-01a
AZU521-01
AK 521-99
AZ 521-99b
AZU521-99a
AZ 532-10a
706639
3234-S
2507-S
A 525-1
A 525-2
481196
704518
704216
712431
AZ522-05
AZ522-05a
A 522-9
2323-S
2251-S
704251
704250
A 212-14
AM212-14a
AZU212-14
A 861-43
2269-S
2241-S
A 521-5
AZ 522-02
2231-S
2242-S-30

No		K	→| 9/62	TABLEAU DE BORD (Suite)	KOMBIINSTRUMENT (Forts.)	INSTRUMENT PANEL (Cont.)	TABLERO DE ABORDO (Cont.)	QUADRO STRUMENTAZIONI (Cont.)
AZ	522-98 A	1		Support	Träger	Bracket	Soporte	Supporto
A	525-1	1	L 930	Tirette de démarreur "D"	Anlasserzug "D"	Starter control "D"	Tirador de arranque "D"	Tirante d'avviamento "D"
A	525-2	1	L 1080, Ø 1 → 12/54	Tirette de starter "S"	Starterzug "S"	Choke control "S"	Tirador de starter	Tirante starter "S"
A	525-95 A	1		Barillet serre-câble	Klemmstück f. Anlasserzug	Trunnion clamping cable	Barrilete aprieta-cables	Morsetto serracavo
A	525-96 A	1	→ 5/57	Vis, tête cylindre	Schraube m. zylindr. - Kopf	Screw, cylindrical head	Tornillo cabeza cilindrica	Vite testa cilindrica
A	531-87	2	f 5 x 75, L 200	Tirant	Zuganker für Batterie	Hook bolt	Tirante	Tirante
A	531-91 A	1		Support de batterie	Batterieträger	Battery cradle	Soporte de bateria	Supporto batteria
A	531-94 A	1	L 195	Bride de maintien	Halteflansch	Clamping strip	Brida de mantenimiento	Traversino di ritegno
AZ	532-10 A	1	AZU → 11/61	Voyant rouge	Rote Kontrolleuchte	Red warning light	Piloto rojo	Spia rossa
A	563-03 C	1	→ 3/52	Carter avec arbre et vis	Tachoantriebsgehäuse mit Welle und Schnecke	Housing with shaft and screw	Carter con arboly tornil.	Scatola con albero a vite
A	563-04	1	→ 3/52	Vis de commande	Antriebsschnecke	Actuating worm	Tornillo de mando	Vite di comando
A	563-13	1	L 870 →| 3/52	Flexible à bouts plats	Tachospirale m. abgeflachten Enden	Flexible cable, flat ends	Flexible de punta plana	Flessibile a estremità piatte
A	563-13A	1	L 890 → 3/52	Flexible à bout carré	Tachospirale m. viereckigem Querschnitt	Flexible cable, square end	Flexible de punta cuadrad.	Flessibile a estremità quadre
A	563-16 C	1	→ 3/52	Arbre	Antriebswelle	Shaft	Arbol	Albero
A	563-76	1		Manchon	Hülse	Sleeve	Manguito	Manicotto
A	861-43	1		Barillet avec clés	Schlosseinsatz, m. Schlüsseln	Lock barrel with keys	Barrilete con llaves	Bariletto con chiavi
	2.231-S	4	TF, 4 x 40	Vis	Schraube	Screw	Tornillo	Vite
	2.241-S	2	TF, 4 x 7	"	"	"	"	"
	2.242-S-30	7	TRp; 4 x 10	"	"	"	"	"
	2.251-S	2	TR, 5 x 20	"	"	"	"	"
	2.269-S	2	H, 4 x 75	Ecrou	Mutter	Nut	Tuerca	Dado
	2.323-S	4	H, 5 x 75	"	"	"	"	"
	2.502-S-30	4	TRp, 5 x 10	Vis	Schraube	Screw	Tornillo	Vite

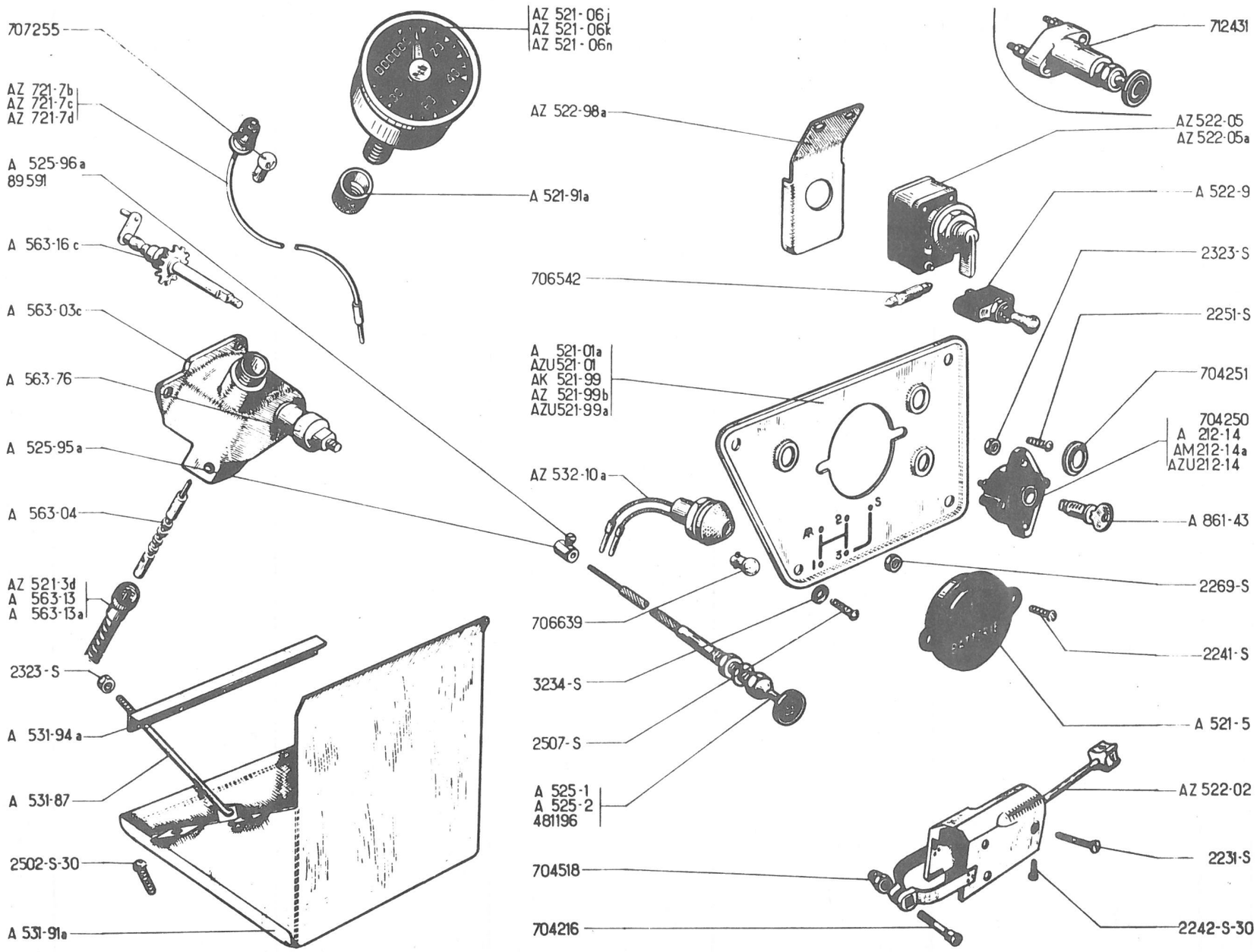
707255
AZ 721-7b
AZ 721-7c
AZ 721-7d
A 525-96a
89591
A 563-16c
A 563-03c
A 563-76
A 525-95a
A 563-04
AZ 521-3d
A 563-13
A 563-13a
2323-S
A 531-94a
A 531-87
2502-S-30
A 531-91a
AZ 521-06j
AZ 521-06k
AZ 521-06n
A 521-91a
AZ 522-98a
706542
A 521-01a
AZU521-01
AK 521-99
AZ 521-99b
AZU521-99a
AZ 532-10a
706639
3234-S
2507-S
A 525-1
A 525-2
481196
704518
704216
712431
AZ522-05
AZ522-05a
A 522-9
2323-S
2251-S
704251
704250
A 212-14
AM212-14a
AZU212-14
A 861-43
2269-S
2241-S
A 521-5
AZ 522-02
2231-S
2242-S-30

260

No	K	PARIS - RHÔNE ↦ 1/54 ⇥	7/62	DYNAMO 6 V	LICHTMASCHINE 6 V	DYNAMO 6 V	DINAMO 6 V	DINAMO 6 V
A 241-1A	1	↦ 6/53 ⇥	9/54-A.AU	Ventilateur 4 pales	Gebläserad, 4 Flügel	Fan, 4 blades	Ventilador 4 aspas	Ventola a 4 pale
AZ 241-1B	1	AZ - AZU	" " 6 "	" " 6 "	" 6 "	" " 6 "	" " 6 "
A 241-95	1	TH, 10 x 70	Vis	Schraube	Screw	Tornillo	Vite
A 532-OE	1	"G 11.R 76"	Dynamo complète	Lichtmaschine, komplett	Dynamo, complete	Dinamo completa	Dinamo completa
A 532-5D	1	4 x 18 ↦ 9/55	Vis d'excitation	Schraube f. Erregung	Screw for field coils	Tornillo de excitación	Vite d'eccitazione
A 532-11C	2		Porte-balai avec ressort	Kohleträger mit Feder	Brush holder with spring	Porta-excobillas con muelle	Portaspazzola con molla
A 532-16E	1	↦ 9/55	Couvercle complet	Deckel, komplett	Cover assy	Tapa completa	Coperchio completo
A 532-19B	2		Balai	Kohle	Brush	Escobilla	Spazzola
A 532-27E	1	↦ 9/55	Jeu de 4 inducteurs	Satz zu 4 Erregerwicklungen	Set for 4 field coils	Juego de 4 inductores	Serie di 4 induttori
A 532-28B	1	⇥	9/55	Induit	Lichtmaschinenanker	Armature	Inducido	Indotto
A 532-28D	1	↦ 9/55	"	" "	"	"	"
A 532-31B	1	TR, 5 x 90, L 18	Vis de borne	Schraube f. Lichtmaschinenanschluss	Terminal screw	Tornillo de borna	Vite del morsetto
A 532-31D	1	5 x 90, L 25	" " "	" " "	" "	" " "	" " "
A 532-91	4	TF	Vis de masse polaire	Schraube zur Befestigung der Polkerne	Screw for earth pole pieces	Tornillo de masa polar	Vite per massa polare
A 532-94E	2	TH, Ø 7, L95↦ 9/55	Vis	Schraube	Screw	Tornillo	Vite
A 532-99	2	L 19	Cheminée filetée	Gewindehülse	Shouldered bush, threaded	Chimenea roscada	Boccola filettata
A 533-96	4	H, 5 x 90	Ecrou	Mutter	Nut	Tuerca	Dado
A 535-1	1	"DUCEL 1283" ⇥	9/55	Régulateur	Regler	Regulator	Regulador	Regolatore
A 535-1C	1	"DUCEL 1283B" ↦ 9/55	"	"	"	"	"
A 535-1E	1	"CIBIE R 61 " ↦ 11/55	"	"	"	"	"
2269-S	2	H, 4 x 75	Ecrou	Mutter	Nut	Tuerca	Dado
2284-S	2	Cr 4, 2 x 8	Rondelle	Scheibe	Washer	Arandela	Rondella
2334-S	4	Cr 5, 2 x 9	"	"	"	"	"
2502-S-30	2	TR, 5 x 10	Vis	Schraube	Screw	Tornillo	Vite
702 295	2		Ressort	Feder	Spring	Muelle	Molla

261

AZ 532-0c

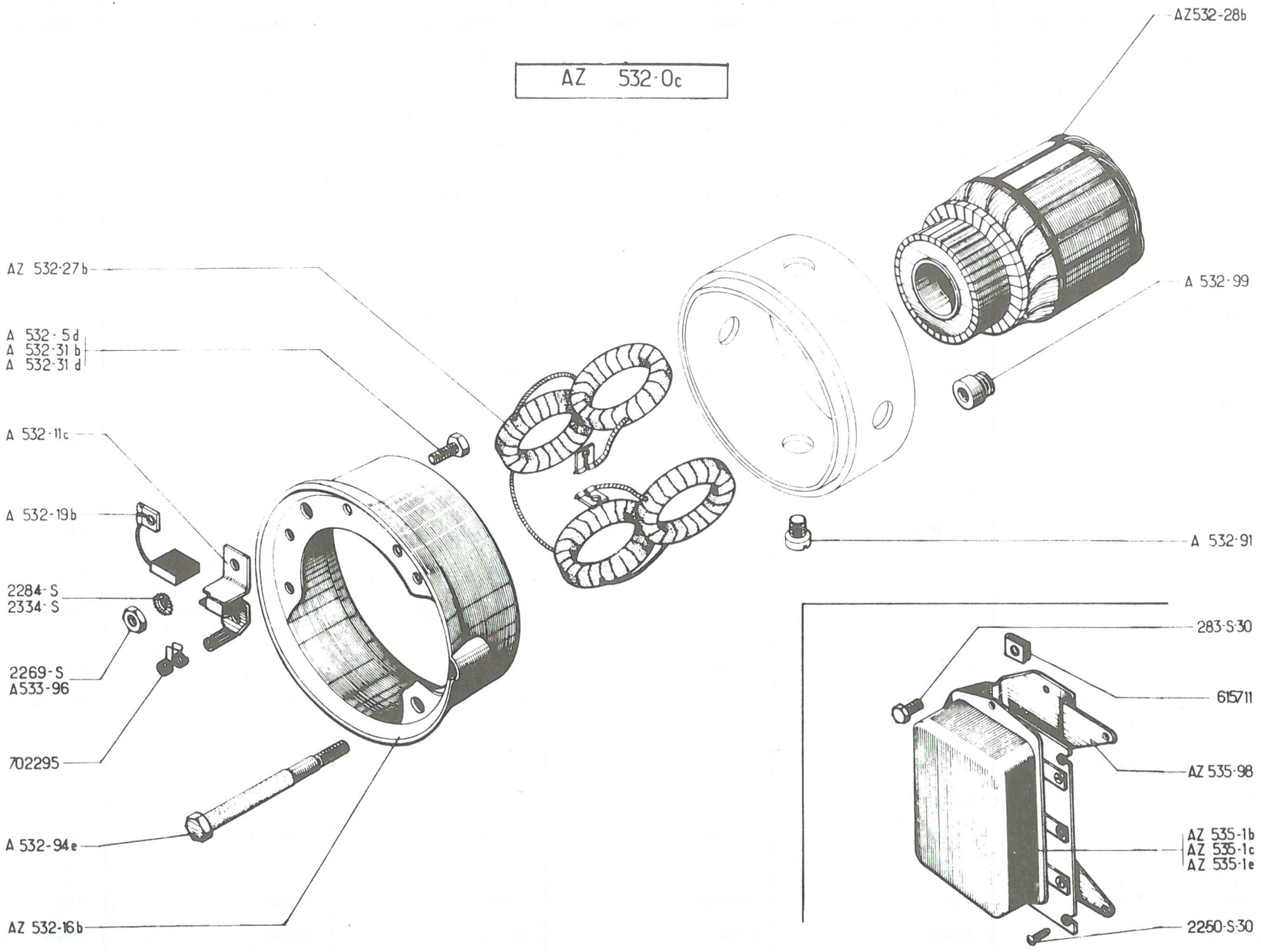
AZ532-28b
A 532-99
AZ 532-27b
A 532-5d
A 532-31b
A 532-31d
A 532-11c
A 532-19b
2284-S
2334-S
2269-S
A533-96
702295
A 532-94e
AZ 532-16b
A 532-91
283-S30
615711
AZ 535-98
AZ 535-1b
AZ 535-1c
AZ 535-1e
2250-S30

No	K	→ 9/62	TABLEAU DE BORD (Suite)	KOMBIINSTRUMENT (Forts.)	INSTRUMENT PANEL (Cont.)	TABLERO DE ABORDO (Cont.)	QUADRO STRUMENTAZIONI (Cont.)
2.507-S	4	TFB, 5 x 10	Vis	Schraube	Screw	Tornillo	Vite
3.234-S	4	Ø 6	Rondelle cuvette	Tellerscheibe	Cup washer	Arandela cubeta	Rondella concava
89.591	1	4 x 8 → 5/57	Vis tête carrée	Vierkantschraube	Screw, square head	Tornillo cabeza cuadrada	Vite testa quadra
481.196	1	L 1080, Ø 1,3 → 12/54	Tirette de starter "S"	Starterzug "S"	Choke control "S"	Tirador de starter "S"	Tirante starter "S"
704.216	1	TR, 5 x 30	Vis	Schraube	Screw	Tornillo	Vite
704.250	1	↦ 12/50 → 7/55	Commutateur sans barillet, 2 trous de fixation lisses	Zündschloss o. Schlosseinsatz, 2 glatte Befestigungsbohrungen	Switch, without barrel (2 untapped holes)	Conmutador sin barilete, 2 orificios de fijación lisos.	Commutatore senza bariletto, 2 fori di fissaggio lisci.
704.251	1	↦ 12/50	Jonc	Sicherungsdraht	Circlip	Moldura	Arresto elastico
704.518	1	H, 5 x 90	Ecrou spécial	Spezialmutter	Special nut	Tuerca especial	Dado speciale
706.542	1	6 V, 2,7 W	Lampe	Glühbirne	Bulb	Lámpara	Lampada
706.639	1	12 V, 1,5 W	"	"	"	"	"
707.255	1	6 V, 1,5 W	"	"	"	"	"
712.431	1	A, AU → 12/50	Commutateur à poussoir	Stösselschalter	Push button switch	Conmutador de tirón	Commutatore a pulsante

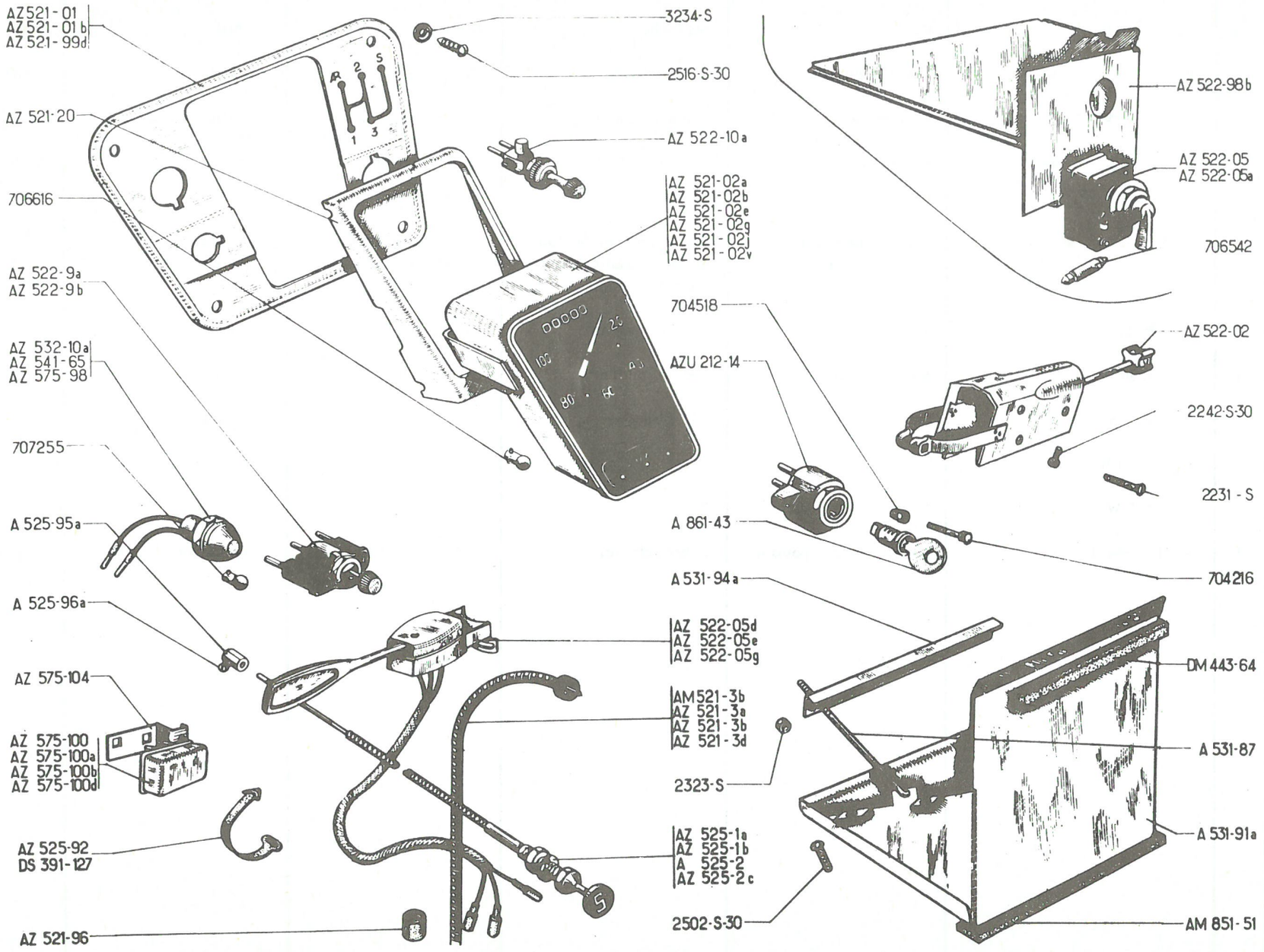
AZ 521-01
AZ 521-01b
AZ 521-99d
AZ 521-20
706616
AZ 522-9a
AZ 522-9b
AZ 532-10a
AZ 541-65
AZ 575-98
707255
A 525-95a
A 525-96a
AZ 575-104
AZ 575-100
AZ 575-100a
AZ 575-100b
AZ 575-100d
AZ 525-92
DS 391-127
AZ 521-96
3234-S
2516-S-30
AZ 522-10a
AZ 521-02a
AZ 521-02b
AZ 521-02e
AZ 521-02g
AZ 521-02j
AZ 521-02v
AZ 522-05d
AZ 522-05e
AZ 522-05g
AM 521-3b
AZ 521-3a
AZ 521-3b
AZ 521-3d
2323-S
AZ 525-1a
AZ 525-1b
A 525-2
AZ 525-2c
2502-S-30
AZ 522-98b
AZ 522-05
AZ 522-05a
706542
704518
AZU 212-14
A 861-43
A 531-94a
AZ 522-02
2242-S-30
2231-S
704216
DM 443-64
A 531-87
A 531-91a
AM 851-51

No	K	→ 9/62	TABLEAU DE BORD 6 V	KOMBIINSTRUMENT 6 V	INSTRUMENT PANEL 6 V	TABLERO DE ABORDO 6 V	QUADRO STRUMENTAZIONI 6 V
AZU 212-14	1		Commutateur sans barillet	Zündschloss o. Schlosseinsatz	Switch without barrel	Conmutador sin barrilete	Commutatore senza bariletto
AZ 511-82	1	L 380 → 1/68	Fil de masse	Masseleitung	Earth wire	Filo de masa	Filo di massa
AZ 521-01	1	→ 6/65	Support de tableau	Träger f. Instrumentenbrett	Panel bracket	Soporte de tablero	Supporto quadro strument.
AZ 521-01 B	1	→ 6/65	"	"	"	"	"
AZ 521-02 A	1	ED-Veglia → 1/65	Tableau en Kms	Kombiinstrument m. Km-Einteilung	Spedometer unit (in Kms)	Tablero en Kms	Quadro strument.in Km
AZ 521-02 E	1	JAEGER → 11/64	Tableau en Milles	Kombiinstrument m. Meileneinteilung	Spedometer unit (in Miles)	Tablero en Millas Tablero	Quadro strument in Miglie
AZ 521-02 J	1	ED-Veglia → 11/64	"	"	"	"	"
AZ 521-07 A	1	JAEGER → 1/68 RMP	Tableau en Kms	Kombiinstrument m. Km-Einteilung	Spedometer unit (in Kms)	Tablero en Kms	Quadro strument.in Km
AZ 521-07 B	1	OS → 1/68 RMP	"	"	"	"	"
AM 521-3 B	1	"JAEGER" L 790-D à D	Flexible	Tachospirale	Flexible cable	Flexible	Flessibile
AZ 521-3 A	1	"ED-VEGLIA" L 750-D à G	"	"	"	"	"
AZ 521-3 B	1	"JAEGER" L 750 - D à G	"	"	"	"	"
AZ 521-3 D	1	"OS" L 750 - D à G	"	"	"	"	"
AZ 521-20	1		Semelle	Unterlage	Bracket	Plantilla	Basetta
AZ 521-96	1	9 x 21 x 30	Bague caoutchouc	Gummihülse	Rubber bush	Casquillo caucho	Boccola di gomma
AZ 522-02	1	→ 12/68	Commutateur de phares	Schalter f. Beleuchtung u. Horn	Switch for headlamps	Conmutador de faros	Commutatore dei fari
AZ 522-02 B	1	→ 12/68	Commutateur de phares et avertisseur	Schalter f. Scheinwerfer u. Horn	Switch for headlamps and horn	Conmutador de faros y bocina	Commutatore dei fari e avvertitore acustico
AZ 522-05	1	"SCINTEX" AZU → 10/63, AZL → 2/64	Commutateur de feux de direction	Schalter für Blinker	Switch for direction indicator	Conmutador de pilotos de dirección	Commutatore per luci di direzione
AZ 522-05 A	1	"CARTIER" AZU → 10/63 AZL → 2/64	"	"	"	"	"
AZ 522-05 D	1	"GELBON" AZAM → 3/63 AZU → 10/63-AZL → 2/64	" (sous volant)	" (unter d, Lenkrad)	" (on steering columm)	" (bajo volante)	" (sotto volante)
AZ 522-9 A	1	→ 6/65	Commutateur de feux de stationnement	Schalter f. Parklicht	Switch for parking lights	Conmutador de pilotos de estacionamiento	Commutatore per luci di sosta
AZ 522-9 B	1	→ 6/65	Commutateur de feux de station. dans les phares	Schalter f. Parklicht in den Scheinwerfern	Switch for parking lights in headlamps	Conmutador de pilotos de estacion. en los faros	Commutatore per luci di sosta nei fari
AZ 522-10 A	1		Commutateur d'essuie glace	Schalter f. Scheibenwischer	Switch for windscreen wiper	Conmutador de limpiaparabrisas	Commutatore del tergicristallo

265

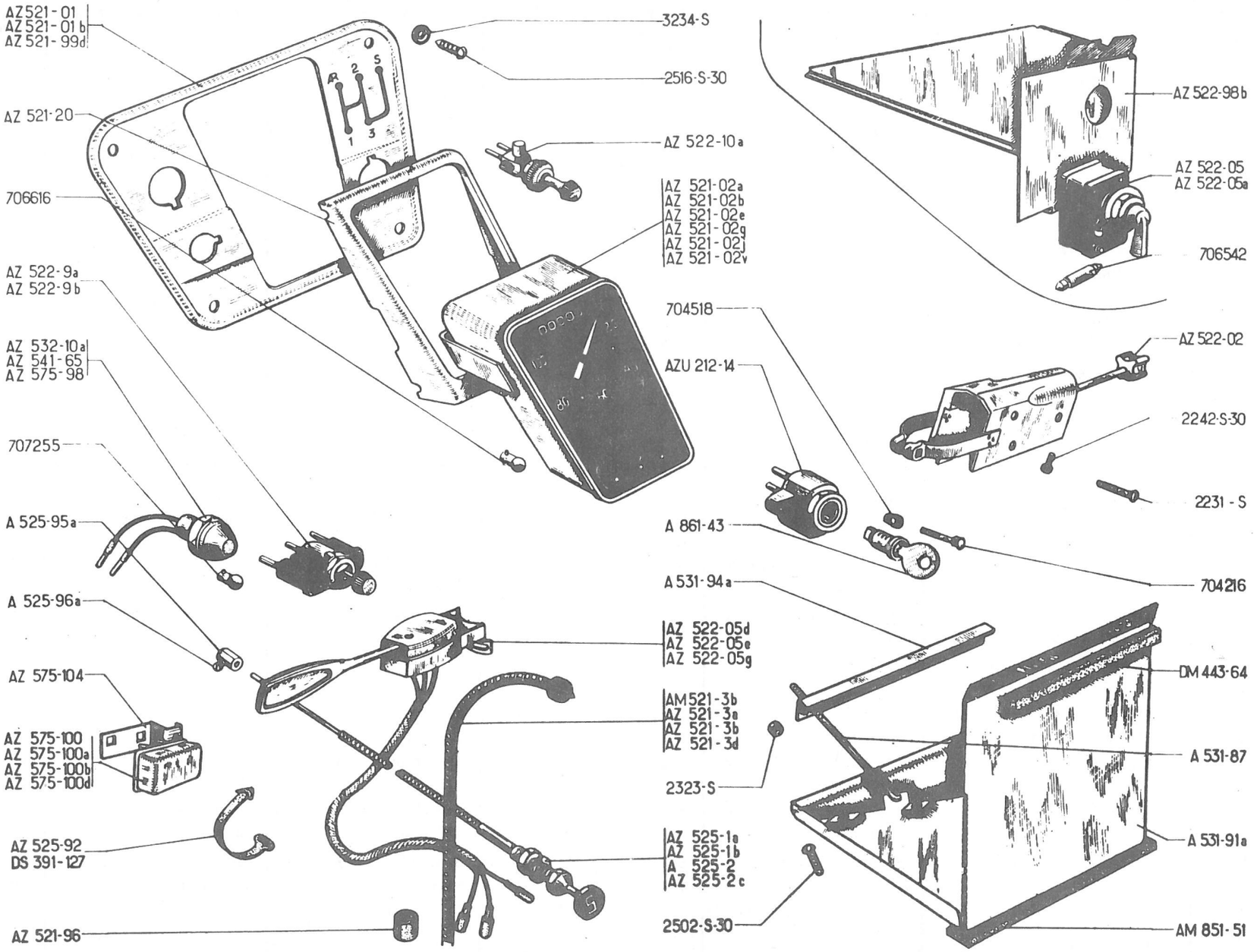
AZ 521-01
AZ 521-01b
AZ 521-99d
AZ 521-20
706616
AZ 522-9a
AZ 522-9b
AZ 532-10a
AZ 541-65
AZ 575-98
707255
A 525-95a
A 525-96a
AZ 575-104
AZ 575-100
AZ 575-100a
AZ 575-100b
AZ 575-100d
AZ 525-92
DS 391-127
AZ 521-96
3234-S
2516-S-30
AZ 522-10a
AZ 521-02a
AZ 521-02b
AZ 521-02e
AZ 521-02g
AZ 521-02j
AZ 521-02v
AZ 522-05d
AZ 522-05e
AZ 522-05g
AM 521-3b
AZ 521-3a
AZ 521-3b
AZ 521-3d
2323-S
AZ 525-1a
AZ 525-1b
A 525-2
AZ 525-2c
2502-S-30
AZ 522-98b
AZ 522-05
AZ 522-05a
706542
704518
AZU 212-14
A 861-43
A 531-94a
AZ 522-02
2242-S-30
2231-S
704216
DM 443-64
A 531-87
A 531-91a
AM 851-51

No	K	→ 9/62	TABLEAU DE BORD 6 V (Suite)	KOMBIINSTRUMENT 6 V (Forts.)	INSTRUMENT PANEL 6 V (Cont.)	TABLERO DE ABORDO 6 V (Cont.)	QUADRO STRUMENTAZIONI 6 V (Cont.)
AZ 522-98 B	1	AZU → 10/63-AZL → 2/64	Support	Träger f. Blinkerschalter	Bracket	Soporte	Supporto
AZ 525-1 A	1	L 800, D à G	Tirette de démarreur "D"	Anlasserzug "D"	Starter control "D"	Tirador de arranque "D"	Tirante d'avviamento "D"
AZ 525-1 B	1	L 810, D à D	" "S"	" "S"	"S"	"S"	"S"
A 525-2	1	L 1080, D à G	Tirette de starter "S"	Starterzug "S"	Choke control "S"	Tirador de starter "S"	Tirante dello starter "S"
AZ 525-2 C	1	L 890, D à D	" "C"	" "C"	" "C"	" "C"	" "C"
AZ 525-92	1	L 85	Collier caoutchouc de tirette	Gummischelle f. Starterzug	Rubber clip	Collar caucho de tirador	Fascetta di gomma per tirante
A 525-95 A	1		Barillet	Klemmstück f. Anlasserzug	Trunnion	Barrilete	Morsetto
A 525-96 A	1		Vis, tête cylindrique	Schraube m. zylindr. Kopf	Screw, cylindrical head	Tornillo, cabeza cilindrica	Vite, testa cilindrica
A 531-87	2	f, 5 x 75, L 200	Tirant	Zuganker für Batterie	Hook bolt	Tirante	Tirante
A 531-91 A	1		Support de batterie	Batterieträger	Battery cradle	Soporte de bateria	Supporto batteria
A 531-94 A	1	L 195	Bride de maintien	Halteflansch	Clamping strip	Brida de mantenimiento	Traversino di ritegno
AZ 532-10 A	1		Voyant rouge	Rote Kontrollampe	Red warning light	Piloto rojo	Spia rossa
AZ 575-100A	1	"CARTIER"	Boitier clignoteur	Blinkerschalter	Flasher unit	Caja intermitencia	Scatola lampeggio
AM 851-51	1	→ 3/63	Garniture caoutchouc	Gummi-Garnitur	Rubber strip	Guarnecido caucho	Guarnizione di gomma
A 861-43	1		Barillet avec clés	Schlosseinsatz m. Schlüsseln	Lock barrel with keys	Barriletes con llaves	Bariletto con chiavi
DS 391-127	1	L 272	Collier caoutchouc de boitier	Gummischelle f. Blinkergehäuse	Rubber clamping strip	Collar caucho de caja	Fascetta di gomma per scatola
DM 443-64	3	→ 3/63	Garniture caoutchouc	Dichtprofil f. Batterieträger	Rubber strip	Guarnición caucho	Guarnizione di gomma
2.231-S	4	TF, 4 x 40	Vis	Schraube	Screw	Tornillo	Vite
2.242-S-30	7	TRp, 4 x 10	"	"	"	"	"
2.323-S	2	H, 5 x 75	Ecrou	Mutter	Nut	Tuerca	Dado
2.502-S-30	4	TRp, 5 x 10	Vis	Schraube	Screw	Tornillo	Vite
2.516-S-30	4	TFB, p, 5 x 15	"	"	"	"	"
3.234-S	4	ø 6	Rondelle cuvette	Tellerscheibe	Cup washer	Arandela cubeta	Rondella concava

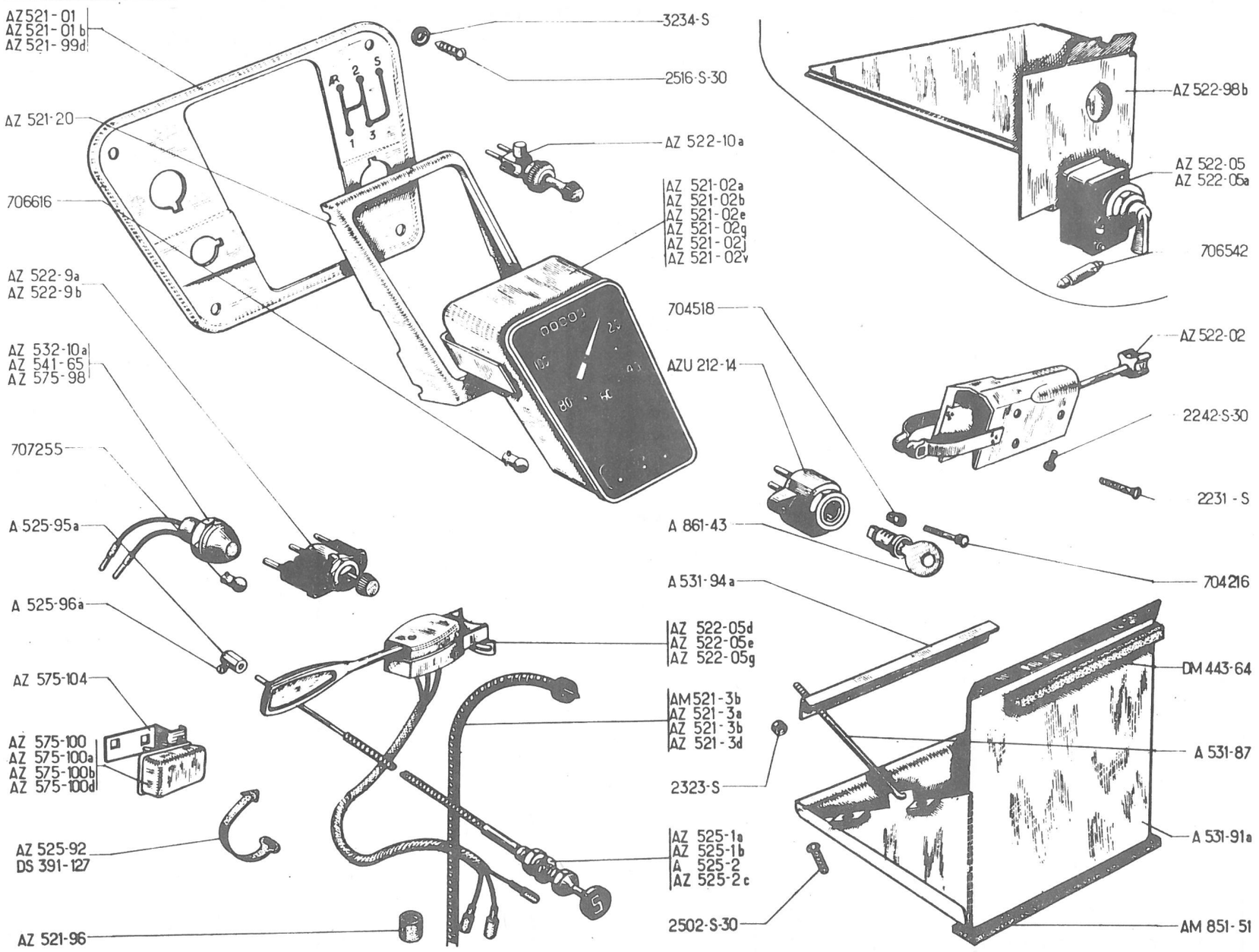
AZ 521-01
AZ 521-01 b
AZ 521-99d
AZ 521-20
706616
AZ 522-9a
AZ 522-9b
AZ 532-10a
AZ 541-65
AZ 575-98
707255
A 525-95a
A 525-96a
AZ 575-104
AZ 575-100
AZ 575-100a
AZ 575-100b
AZ 575-100d
AZ 525-92
DS 391-127
AZ 521-96
3234-S
2516-S-30
AZ 522-10a
AZ 521-02a
AZ 521-02b
AZ 521-02e
AZ 521-02g
AZ 521-02j
AZ 521-02v
704518
AZU 212-14
A 861-43
704216
A 531-94a
AZ 522-05d
AZ 522-05e
AZ 522-05g
AM 521-3b
AZ 521-3a
AZ 521-3b
AZ 521-3d
2323-S
AZ 525-1a
AZ 525-1b
A 525-2
AZ 525-2c
2502-S-30
AZ 522-98b
AZ 522-05
AZ 522-05a
706542
AZ 522-02
2242-S-30
2231 - S
DM 443-64
A 531-87
A 531-91a
AM 851-51

No	K		TABLEAU DE BORD 6 V (Suite)	KOMBIINSTRUMENT 6 V (Forts.)	INSTRUMENT PANEL 6 V (Cont.)	TABLERO DE ABORDO 6 V (Cont.)	QUADRO STRUMENTAZIONI 6 V (Cont.)
704.216	1	TR, 5 x 30	Vis	Schraube	Screw	Tornillo	Vite
704.518	1	H, 5 x 90	Ecrou spécial	Spezialmutter	Special nut	Tuerca especial	Dado speciale
706.542	1	6 V, 2,7 W	Lampe	Glühbirne	Bulb	Lámpara	Lampada
706.616	1	6 V, 1,5 W	"	"	"	"	"
707.255	1	6 V, 1,5 W	"	"	"	"	"
			PIECES SPECIALES	SPEZIALTEILE	SPECIAL PARTS	PIEZAS ESPECIALES	PEZZI SPECIALI
AZ 521-99 D	1	(D) ↦ 4/65	Support	Träger f. Instrumentenbrett	Bracket	Soporte	Supporto
AZ 522-05 E	1	"GELBON" (D) ↦ 1/64 (NL) ↦ 6/65	Commutateur des feux de direction (sous volant)	Blinkerschalter, (unter dem Lenkrad)	Switch for direction indicators (on steering column)	Conmutador de los faros de dirección (bajo volante)	Commutatore per luci di direzione (sotto volante)
AZ 522-05 G	1	"GELBON" (CH) ↦ 6/65	"	"	"	"	"
AZ 541-65	1	(D) ↦ 4/65 (NL) (CH) ↦ 6/65	Voyant bleu	Blaue Kontrollampe	Blue warning light	Piloto azul	Spia blu
AZ 575-98	1	(D) ↦ 4/65 (NL) (CH) ↦ 6/65	Voyant vert	Grüne Kontrollampe	Green warning light	Piloto verde	Spia verde
AZ 575-100	1	"HELLA" (CH) ↦ 6/65	Boitier clignoteur	Blinkergehäuse	Flasher unit	Caja intermitencia	Scatola lampeggio
AZ 575-100B	1	"CARTIER" (D) ↦ 1/64 ↦ 4/65	"	"	"	"	"
AZ 575-100D	1	"CARTIER" (D) ↦ 4/65 (NL) ↦ 6/65	"	"	"	"	"
AZ 575-104	1	(CH) ↦ 6/65	Support de boitier	Träger für Blinkergeh.	Bracket for flasher unit	Soporte de caja	Supporto scatola
707.255	2	6 V, 1,5 W	Lampe de voyant	Glühbirne f. Kontrollleuchten	Warning light bulb	Lampara de piloto	Lampada per spia

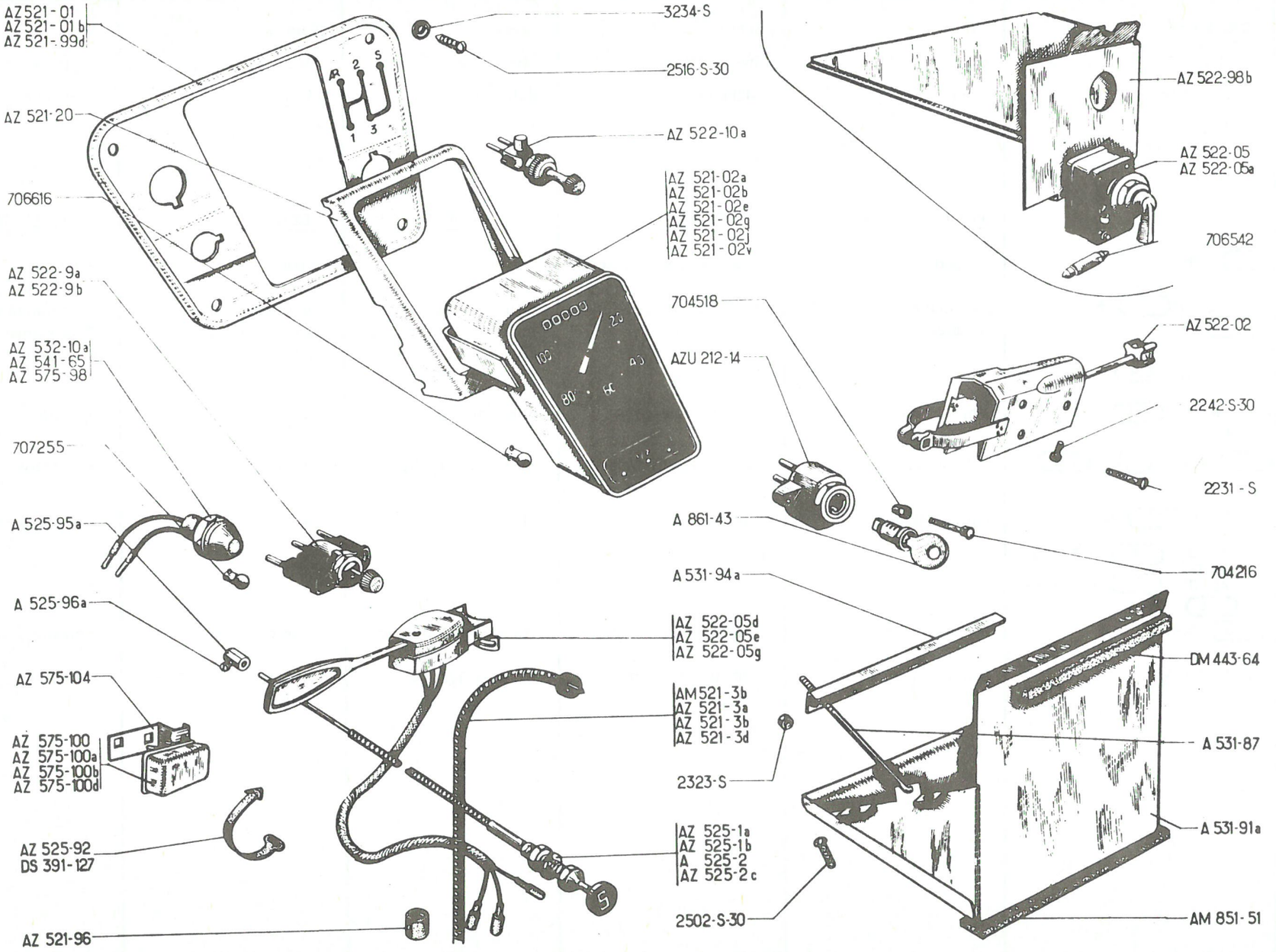
AZ 521-01
AZ 521-01b
AZ 521-99d
AZ 521-20
706616
AZ 522-9a
AZ 522-9b
AZ 532-10a
AZ 541-65
AZ 575-98
707255
A 525-95a
A 525-96a
AZ 575-104
AZ 575-100
AZ 575-100a
AZ 575-100b
AZ 575-100d
AZ 525-92
DS 391-127
AZ 521-96
3234-S
2516-S-30
AZ 522-10a
AZ 521-02a
AZ 521-02b
AZ 521-02e
AZ 521-02g
AZ 521-02j
AZ 521-02v
704518
AZU 212-14
A 861-43
AZ 522-05d
AZ 522-05e
AZ 522-05g
AM 521-3b
AZ 521-3a
AZ 521-3b
AZ 521-3d
2323-S
AZ 525-1a
AZ 525-1b
A 525-2
AZ 525-2c
2502-S-30
AZ 522-98b
AZ 522-05
AZ 522-05a
706542
AZ 522-02
2242-S-30
2231-S
704216
A 531-94a
DM 443-64
A 531-87
A 531-91a
AM 851-51

No.	K		TABLEAU DE BORD 12 V	KOMBIINSTRUMENT 12 V	INSTRUMENT PANEL 12 V	TABLERO DE ABORDO 12 V	QUADRO STRUMENTAZIONI 12 V.
			PIECES SPECIALES	SPEZIALTEILE	SPECIAL PARTS	PIEZAS ESPECIALES	PEZZI SPECIALI
AZ 521-02 Z	1	"OS" (CDN) ⇥ 1/68	Tableau en Milles	Kombiinstrument m. Meileneinteilung	Speedometer unit (in Miles)	Tablero en millas	Quadro strument. in miglie
AZ 521-06 U	1	"OS" ⇥ 1/68	Tableau en Kms	Kombiinstrument m. KM-Einteilung	Speedometer unit (in Kms)	Tablero en Kms	Quadro strument. in Km
AZ 521-07 G	1	JAEGER (CDN) ⇥ 1/68	Tableau en Milles	Kombiinstrument m. Meileneinteilung	Speedometer unit (in Miles)	Tablero en millas	Quadro strument. in miglie
AZ 521-07 K	1	JAEGER ⇥ 1/68	Tableau en Kms	Kombiinstrument m. KM-Einteilung	Speedometer unit (in Kms)	Tablero en Kms	Quadro strument.in Km
AZ 522-05 F	1	"GELBON"	Commutateur des feux de direction	Blinkerschalter	Switch for direction indicators	Conmutador de faros de dirección	Commutatore per luci di direzione
AZ 525-1 E	1	L 800 - CH-20°	Tirette de démarreur "D" gaine L 650	Anlasserzug "D", Hülle 650 mm lang	Starter control "D" sheath L 650	Tirador de arranque "D" funda L 650	Tirante d'avviamento "D" guaina L 650
AZ 525-1 F	1	L 800 - (CDN) ch-20°	Tirette de démarreur "S" gaine L 650	Anlasserzug "S" Hülle 650 mm lang	Starter control "S" sheath L 650	Tirador de arranque "S" funda L 650	Tirante d'avviamento "S" guaina L 650
AZ 531-55	1	L 209	Bride de maintien de batterie	Halteflansch für Batterie	Clamping strip for battery	Brida de mantenimiento bateria	Traversino di ritegno batteria
AZ 531-87 A	2	L 260	Tirant	Zuganker für Batterie	Hook bolt	Tirante	Tirante
AZ 531-91 B	1		Support de batterie	Batterieträger	Battery cradle	Soporte de bateria	Supporto batteria
AZ 575-100 C	1	"CARTIER"	Boitier clignoteur	Blinkergehäuse	Flasher unit	Caja intermitencia	Scatola lampeggio
706 639	1	12V - 1,5W	Lampe de voyant	Ladekontrollampe	Warning light bulb	Lampara de piloto	Lampada per spia
706 722	1	12V - 3W	Lampe de tableau	Glühbirne für Instrumentenbrett	Speedometer bulb	Lampara de tablero	Lampada del quadro

271

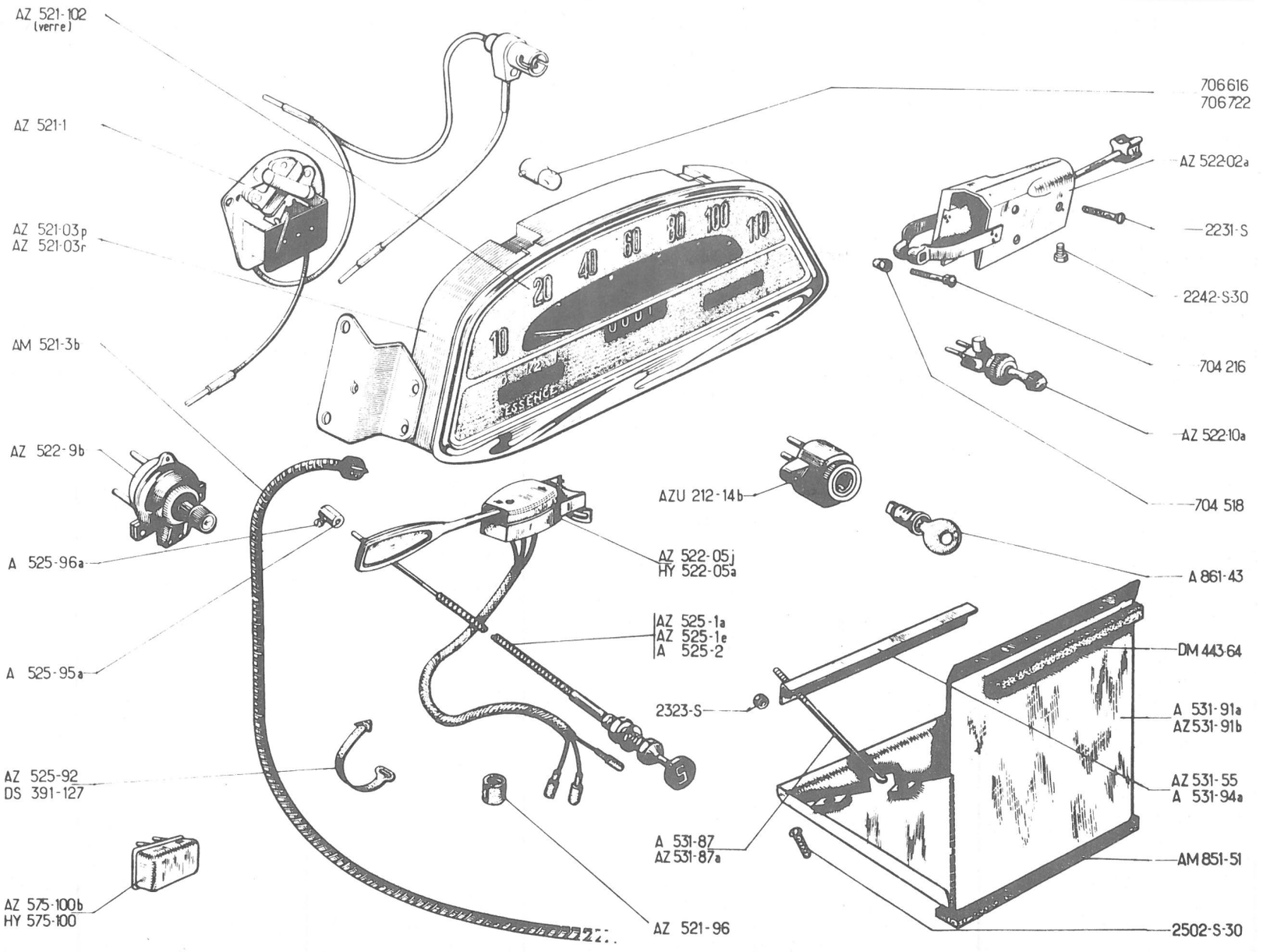
AZ 521-102 (verre)
AZ 521-1
AZ 521-03p
AZ 521-03r
AM 521-3b
AZ 522-9b
A 525-96a
A 525-95a
AZ 525-92
DS 391-127
AZ 575-100b
HY 575-100
AZ 521-96
AZU 212-14b
AZ 522-05j
HY 522-05a
AZ 525-1a
AZ 525-1e
A 525-2
2323-S
A 531-87
AZ 531-87a
706 616
706 722
AZ 522-02a
2231-S
2242-S-30
704 216
AZ 522-10a
704 518
A 861-43
DM 443-64
A 531-91a
AZ 531-91b
AZ 531-55
A 531-94a
AM 851-51
2502-S-30

No	K	AZAM ➡ 4/67	TABLEAU DE BORD	KOMBIINSTRUMENT	INSTRUMENT PANEL	TABLERO DE ABORDO	QUADRO STRUMENTAZ.
AZU 212-14 B	1		Commutateur sans barillet	Zündschloss o. Schlosseinsatz	Switch without barrel	Conmutador sin barrilete	Commutatore senza bariletto
AZ 521-03 P	1	"JAEGER" 6 V	Tableau en Kms	Instrumentenbrett m. Km-Einteilung	Speedometer unit (in Kms)	Tablero en Kms	Quadro strumentazioni in km
AZ 521-03 R	1	"JAEGER" 12 V	"	"	"	"	"
AZ 521-1	1	6 V	Indicateur d'essence	Kraftstoffanzeiger	Petrol gauge	Indicador de gasolina	Indicatore benzina
AM 521-3 B	1	"JAEGER" L 790	Flexible	Tachospirale	Flexible cable	Flexible	Flessibile
AZ 521-96	1	9 x 21 x 30	Bague caoutchouc	Gummihülse	Rubber bush	Casquillo caucho	Boccola di gomma
AZ 521-102	1		Verre du tableau	Glas f. Instrumentenbrett	Speedometer glass	Cristal de tablero	Vetro del quadro
AZ 522-02 A	1		Commutateur de phares	Schalter f. Scheinwerfer	Switch for headlamps	Conmutador de faros	Commutatore dei fari
AZ 522-05 J	1	"GELBON" 6 V	Commutateur des feux de direction	Schalter f. Blinker	Switch for indicators	Conmutador de faros de dirección.	Commutatore per luci di direzione.
AZ 522-9 B	1		Commutateur des feux de stationnement	Schalter für Parklicht	Switch for parking lights	Conmutador de faros de estacionamiento	Commutatore per luci di sosta
AZ 522-10A	1		Commutateur d'essuie-glace	Schalter für Scheibenwischer	Switch for windscreen wiper	Conmutador de lava-parabrisas	Commutatore del tergicristallo
AZ 525-1 A	1	L 800	Tirette de démarreur "D"	Anlasserzug "D"	Starter control "D"	Tirador de arranque "D"	Tirante d'avviamento"D"
AZ 525-1 E	1	L 800 ch -20°	"	"	"	"	"
			gaine L 650	Hülle 650 mm lang	Sheath, 1 650	funda L 650	guaina L 650
A 525-2	1	L 1080	Tirette de starter "S"	Starterzug "S"	Choke control "S"	Tirador de starter "S"	Tirante dello starter "S"
AZ 525-92	1	L 85	Collier caoutchouc de tirette	Gummischelle für Zug	Rubber clip	Collar caucho de tirador	Fascetta di gomma del tirante
A 525-95 A	1		Barillet	Klemmstück für Anlasserzug	Trunnion	Barrilete	Morsetto
A 525-96 A	1		Vis de barillet	Schraube für Klemmstück	Trunnion screw	Tornillo de barrilete	Vite del morsetto
AZ 531-55	1	L 209, 12 V	Bride de maintien	Halteflansch	Clamping strip	Brida de mantinamiento	Traversino di ritegno
A 531-87	2	f 5 x 75 - L 200 - 6 V	Tirant	Zuganker für Batterie	Hook bolt	Tirante	Tirante
AZ 531-87 A	2	f 5 x 75 - L 260 - 12 V	"	"	"	"	"
A 531-91 A	1	6 V	Support de batterie	Batterieträger	Battery cradle	Soporte de bateria	Supporto batteria
AZ 531-91 B	1	12 V	"	"	"	"	"

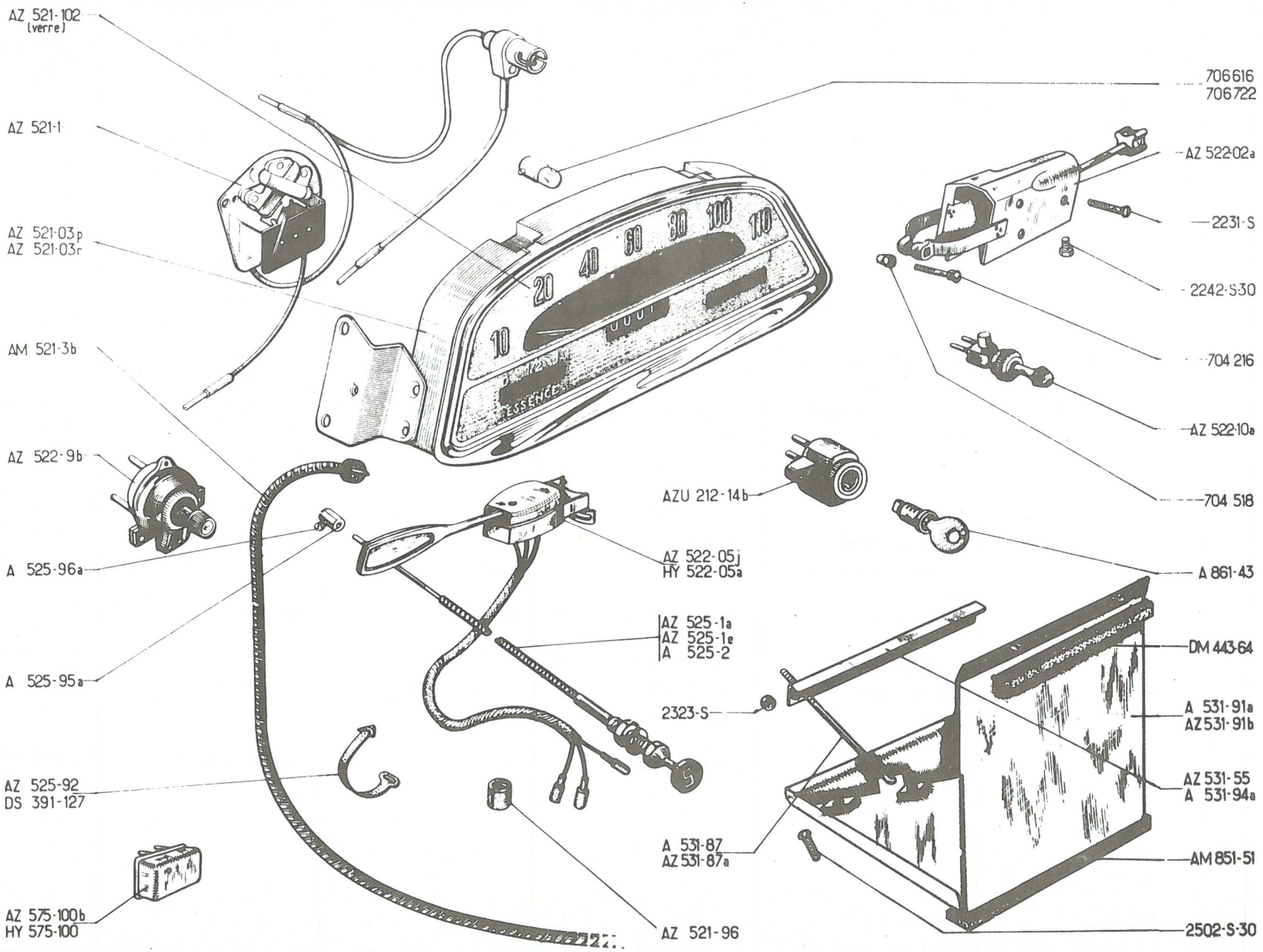
AZ 521-102 (verre)
AZ 521-1
AZ 521-03p
AZ 521-03r
AM 521-3b
AZ 522-9b
A 525-96a
A 525-95a
AZ 525-92
DS 391-127
AZ 575-100b
HY 575-100
AZ 521-96
AZU 212-14b
AZ 522-05j
HY 522-05a
AZ 525-1a
AZ 525-1e
A 525-2
2323-S
A 531-87
AZ 531-87a
706616
706722
AZ 522-02a
2231-S
2242-S30
704 216
AZ 522-10a
704 518
A 861-43
DM 443-64
A 531-91a
AZ 531-91b
AZ 531-55
A 531-94a
AM 851-51
2502-S-30
10
20
40
60
80
100
110
ESSENCE

No	K	AZAM ↦ 4/67	TABLEAU DE BORD (Suite)	KOMBIINSTRUMENT (Forts.)	INSTRUMENT PANEL (Cont.)	TABLERO DE ABORDO (Cont.)	QUADRO STRUMENTAZIONI (Cont.)
A 531-94A	1	L 195, 6 V	Bride de maintien	Halteflansch	Clamping strip	Brida de mantenimiento	Traversino di ritegno
AZ 541-65	1	(D) (NL) (CH)	Voyant bleu	Blaue Kontrollampe	Blue warning light	Piloto azul	Spia blu
AZ 575-98	1	(D) (NL) (CH)	Voyant vert	Grüne Kontrollampe	Green warning light	Piloto verde	Spia verde
AZ 575-100B	1	"CARTIER" 6 V	Boitier clignoteur	Blinkergehäuse	Flasher unit	Caja intermitencia	Scatola lampeggio
AZ 575-100D	1	"CARTIER" 6 V (D) (NL) (CH)	"	"	"	"	"
AM 851-51	1		Garniture caoutchouc	Dichtgarnitur	Rubber strip	Guarnición caucho	Guarnizione di gomma
A 861-43	1		Barillet avec clés	Schlosseinsatz m. Schlüsseln	Lock barrel with keys	Barrilete con llaves	Bariletto con chiavi
DS 391-127	1	L 272	Collier caoutchouc de boitier	Gummischelle f. Blinkergehäuse	Rubber clamping strip	Collar caucho de caja	Fascetta di gomma per scatola
DM 443-64	3		Garniture caoutchouc	Dichtprofil	Rubber strip	Guarnición caucho	Guarnizione di gomma
HY 522-05 A	1	"GELBON" 12 V	Commutateur des feux de direction	Blinkerschalter	Switch for direction indicators	Conmutador de los pilotos de dirección.	Commutatore per luci di direzione.
HY 575-100	1	12 V	Boitier clignoteur	Blinkergehäuse	Flasher unit	Caja intermitencia	Scatola lampeggio
2.231-S	4	TF, 4 x 10	Vis	Schraube	Screw	Tornillo	Vite
2.242-S-30	7	TRp, 4 x 10	"	"	"	"	"
2.323-S	2	H, 5 x 75	Ecrou	Mutter	Nut	Tuerca	Dado
2.502-S-30	4	TRp, 5 x 10	Vis	Schraube	Screw	Tornillo	Vite
704-216	1	TR, 5 x 30	"	"	"	"	"
704-518	1	H, 5 x 90	Ecrou spécial	Spezialmutter	Special nut	Tuerca especial	Dado speciale
706-616	1	6 V, 1,5 W	Lampe de tableau	Glühbirne f. Instrumentenbrett	Speedometer bulb	Lámpara de tablero	Lampada del quadro
706-639	1	12 V, 1,5 W	Lampe de voyant rouge	Rote Kontrollampe	Red warning light bulb	Lámpara de piloto rojo	Lampada per spia rossa
706-715	1	24 V, 1,5 W	"	"	"	"	"
706-722	1	12 V, 3 W	Lampe de tableau	Glühbirne f. Instrumentenbrett	Speedometer bulb	Lámpara de tablero	Lampada del quadro
707-255	2	6 V, 1,5 W (D) (NL) (CH)	Lampe des voyants vert et bleu	Grüne und blaue Kontrollampe	Green and blue warning light bulb	Lámpara de pilotos verde y azul	Lampada per spie verde e blu

No.	K	→| 1/54	DYNAMO 6 V	LICHTMASCHINE 6 V	DYNAMO 6 V	DINAMO 6 V	DINAMO 6 V
A 532-OE	1	↦ 11/52	Dynamo complète (2 vis)	Lichtmaschine, komplett (2 Schrauben)	Dynamo, complete (2 screws)	Dinamo completa (2 tornillos)	Dinamo completa (2 viti)
A 532-11A	2	↦ 11/52	Porte-balai	Kohleträger	Brush holder	Porta-escobillas	Portaspazzola
A 532-15	2	→| 11/52	Ressort de porte-balai	Feder für Kohleträger	Brush holder spring	Muelle de porta-escobillas.	Molla del portaspazzola
A 532-15A	2	↦ 11/52	Ressort de porte-balai	Feder für Kohleträger	Brush holder spring	Muelle de porta-escobillas.	Molla del portaspazzola
A 532-16A	1	↦ 11/52	Couvercle complet	Deckel, komplett	Cover assy	Tapa completa	Coperchio completo
A 532-19	2	e 7	Balai	Kohle	Brush	Escobilla	Spazzola
A 532-94	3	TH, 7 x 100, L 120 →| 11/52	Vis	Schraube	Screw	Tornillo	Vite
A 532-94A	2	TH, 7 x 100, L 90 ↦ 11/52	"	"	"	"	"
A 532-99	3	L 19 →| 11/52	Cheminée filetée	Gewindehülse	Shouldered bush, threaded	Chimenea roscada	Boccola filettata
	2	↦ 11/52					
A 535-1	1	"DUCEL 1283"	Régulateur	Regler	Regulator	Regulador	Regolatore
2265-S	6	TF, 5 x 17 →| 11/50	Vis de masse polaire	Schraube zur Befestigung der Polkerne	Screw for earth pole piece	Tornillo de masa polar	Vite per massa polare
2308-S	1	TR, 4 x 20 ↦ 11/52	Vis d'excitation	Schraube für Erregung	Screw for field coils	Tornillo de excitación	Vite d'eccitazione

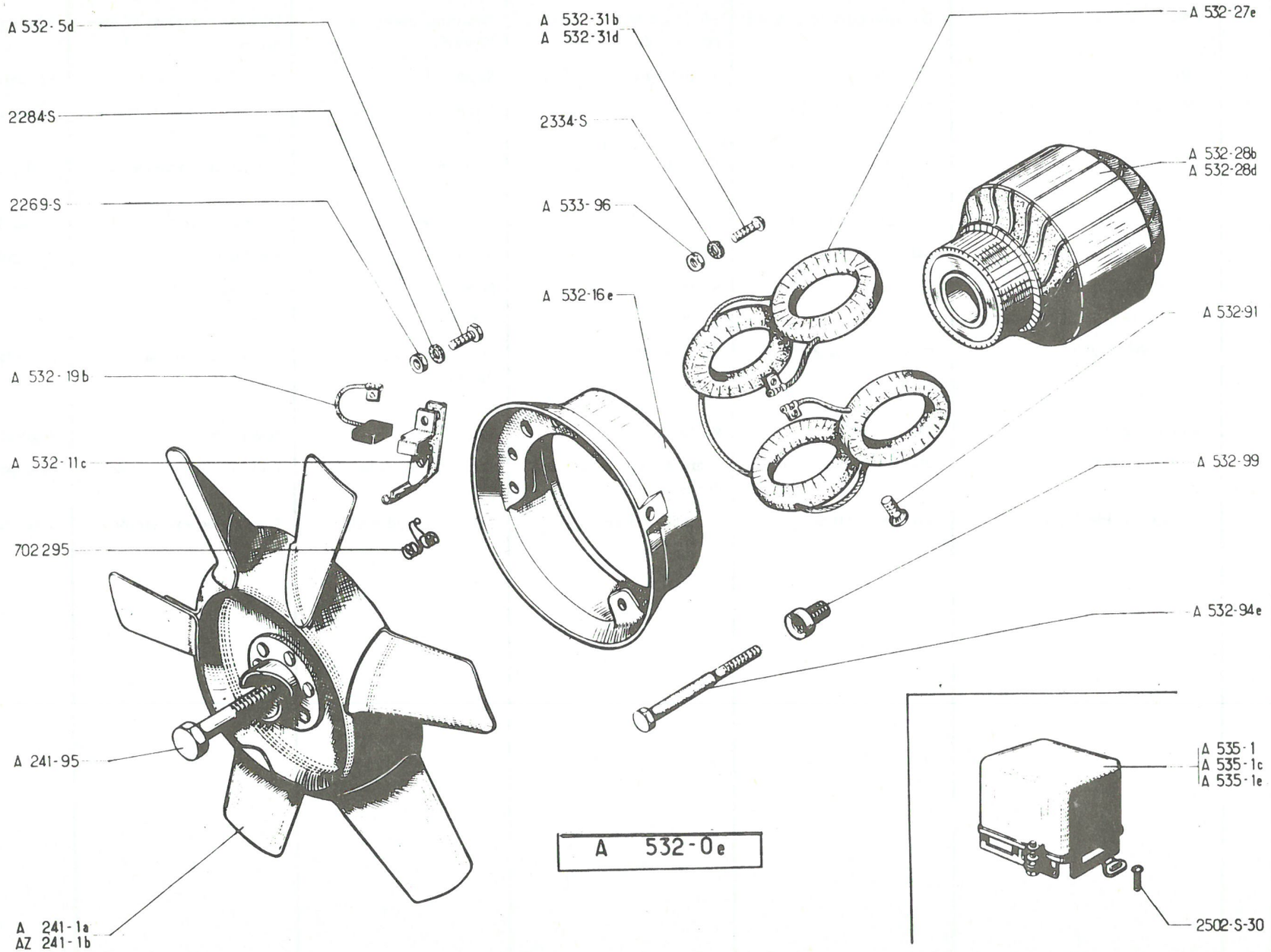
A 532-5d
2284-S
2269-S
A 532-19b
A 532-11c
702295
A 241-95
A 241-1a
AZ 241-1b
A 532-31b
A 532-31d
2334-S
A 533-96
A 532-16e
A 532-27e
A 532-28b
A 532-28d
A 532-91
A 532-99
A 532-94e
A 535-1
A 535-1c
A 535-1e
2502-S-30
A 532-0e

No	K	PARIS - RHÔNE ↦ 1/54 ⇥ 7/62	DYNAMO 6 V	LICHTMASCHINE 6 V	DYNAMO 6 V	DINAMO 6 V	DINAMO 6 V
A 241-1A	1	↦ 6/53 ⇥ 9/54-A.AU	Ventilateur 4 pales	Gebläserad, 4 Flügel	Fan, 4 blades	Ventilador 4 aspas	Ventola a 4 pale
AZ 241-1B	1	AZ - AZU	" " 6 "	" " 6 "	" 6 "	" " 6 "	" " 6 "
A 241-95	1	TH, 10 x 70	Vis	Schraube	Screw	Tornillo	Vite
A 532-OE	1	"G 11.R 76"	Dynamo complète	Lichtmaschine, komplett	Dynamo, complete	Dinamo completa	Dinamo completa
A 532-5D	1	4 x 18 ↦ 9/55	Vis d'excitation	Schraube f. Erregung	Screw for field coils	Tornillo de excitación	Vite d'eccitazione
A 532-11C	2		Porte-balai avec ressort	Kohleträger mit Feder	Brush holder with spring	Porta-excobillas con muelle	Portaspazzola con molla
A 532-16E	1	↦ 9/55	Couvercle complet	Deckel, komplett	Cover assy	Tapa completa	Coperchio completo
A 532-19B	2		Balai	Kohle	Brush	Escobilla	Spazzola
A 532-27E	1	↦ 9/55	Jeu de 4 inducteurs	Satz zu 4 Erregerwicklungen	Set for 4 field coils	Juego de 4 inductores	Serie di 4 induttori
A 532-28B	1	⇥ 9/55	Induit	Lichtmaschinenanker	Armature	Inducido	Indotto
A 532-28D	1	↦ 9/55	"	" "	"	"	"
A 532-31B	1	TR, 5 x 90, L 18	Vis de borne	Schraube f. Lichtmaschinenanschluss	Terminal screw	Tornillo de borna	Vite del morsetto
A 532-31D	1	5 x 90, L 25	" " "	" " "	" "	" " "	" " "
A 532-91	4	TF	Vis de masse polaire	Schraube zur Befestigung der Polkerne	Screw for earth pole pieces	Tornillo de masa polar	Vite per massa polare
A 532-94E	2	TH, Ø 7, L95↦ 9/55	Vis	Schraube	Screw	Tornillo	Vite
A 532-99	2	L 19	Cheminée filetée	Gewindehülse	Shouldered bush, threaded	Chimenea roscada	Boccola filettata
A 533-96	4	H, 5 x 90	Ecrou	Mutter	Nut	Tuerca	Dado
A 535-1	1	"DUCEL 1283" ⇥ 9/55	Régulateur	Regler	Regulator	Regulador	Regolatore
A 535-1C	1	"DUCEL 1283B" ↦ 9/55	"	"	"	"	"
A 535-1E	1	"CIBIE R 61 " ↦ 11/55	"	"	"	"	"
2269-S	2	H, 4 x 75	Ecrou	Mutter	Nut	Tuerca	Dado
2284-S	2	Cr 4, 2 x 8	Rondelle	Scheibe	Washer	Arandela	Rondella
2334-S	4	Cr 5, 2 x 9	"	"	"	"	"
2502-S-30	2	TR, 5 x 10	Vis	Schraube	Screw	Tornillo	Vite
702 295	2		Ressort	Feder	Spring	Muelle	Molla

279

AZ 532-0c

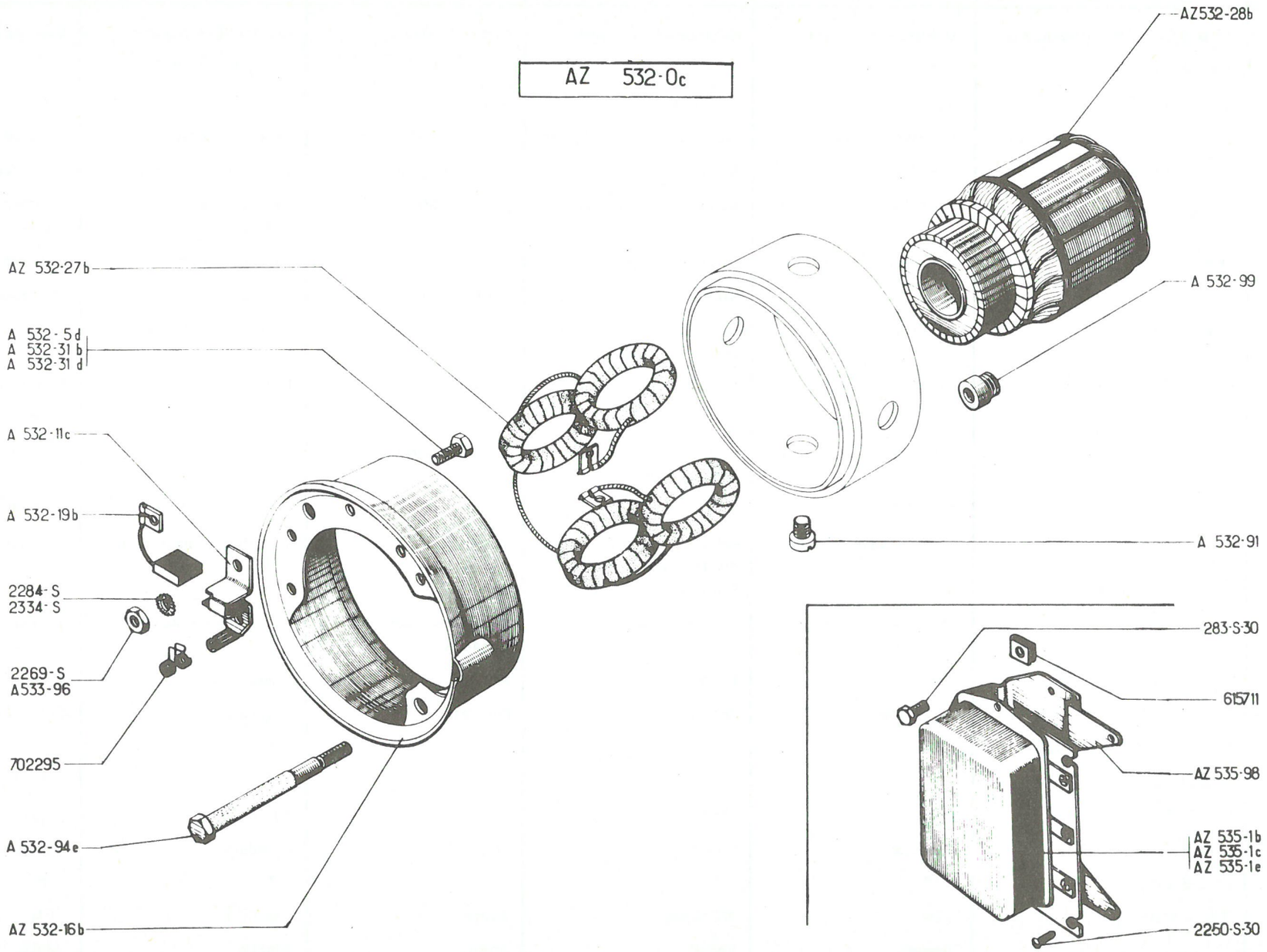
AZ532-28b
A 532-99
AZ 532-27b
A 532-5d
A 532-31b
A 532-31d
A 532-11c
A 532-19b
A 532-91
2284-S
2334-S
2269-S
A533-96
702295
A 532-94e
AZ 532-16b
283-S-30
615711
AZ 535-98
AZ 535-1b
AZ 535-1c
AZ 535-1e
2250-S-30

No	K	PARIS-RHONE ↦ 7/62	DYNAMO 6 V	LICHTMASCHINE 6 V	DYNAMO 6 V	DINAMO 6 V	DINAMO 6 V
AZ 532-0 C	1	"G 11, R 111"	Dynamo complète	Lichtmaschine, komplett	Dynamo, complete	Dinamo completa	Dinamo completa
A 532-5 D	1	4 x 18	Vis d'excitation	Schraube f. Erregung	Screw for field coils	Tornillo de excitá	Vite d'eccitazione
A 532-11C	2		Porte-balai avec ressort	Kohleträger mit Feder	Brush holder with spring	Porta escobillas con muelle	Portaspazzola con molla
AZ 532-16 B	1		Couvercle complet	Deckel, komplett	Cover assy	Tapa completa	Coperchio completo
A 532-19 B	2		Balai	Kohle	Brush	Escobilla	Spazzola
AZ 532-27 B	1		Jeu de 4 inducteurs	Satz zu 4 Erregerwicklung.	Set of 4 field coils	Juego de 4 inductores	Serie di 4 induttori
AZ 532-28 B	1		Induit	Lichtmaschinenanker	Armature	Inducido	Indotto
A 532-31 B	1	TR, 5 x 90, L 18	Vis de borne	Schraube f. Lichtmaschinenanschluss	Terminal screw	Tornillo de borna	Vite del morsetto
A 532-31 D	1	5 x 90, L 25	"	"	"	"	"
A 532-91	4	TF, 10 x 15	Vis de borne polaire	Schraube z. Befestigung der Polkerne	Screw for earth pole pieces	Tornillo de masa polar	Vite per massa polare
A 532-94 E	2	TH, 7 x 95	Vis	Schraube	Screw	Tornillo	Vite
A 532-99	2	L 19	Cheminée filetée	Gewindehülse	Shouldered bush, threaded	Chimenea roscada	Boccola filettata
A 533-96	4	H, 5 x90	Ecrou	Mutter	Nut	Tuerca	Dado
AZ 535-1 B	1	"DUCEL. 8325 A"	Régulateur	Regler	Regulator	Regulador	Regolatore
AZ 535-1 C	1	"PARIS-RHONE XT 212"	"	"	"	"	"
AZ 535-1 E	1	"CIBIE. D 67" ↦ 3/63	"	"	"	"	"
AZ 535-98	1		Support	Reglerträger	Bracket	Soporte	Supporto
283-S-30	2	THp, 5 x 14	Vis	Schraube	Screw	Tornillo	Vite
2.250-S-30	3	TRp, 5 x 18	Vis	Schraube	Screw	Tornillo	Vite
2.269-S	2	H, 4 x 75	Ecrou	Mutter	Nut	Tuerca	Dado
2.284-S	2	Cr 4,2 x 8	Rondelle	Scheibe	Washer	Arandela	Rondella
2.334-S	6	Cr 5,2 x 9	"	"	"	"	"
615.711	3	∅ 5	Ecrou clips	Clips-Mutter	Nut-clip	Tuerca clip	Graffetta
702.295	2		Ressort	Feder	Spring	Muelle	Molla

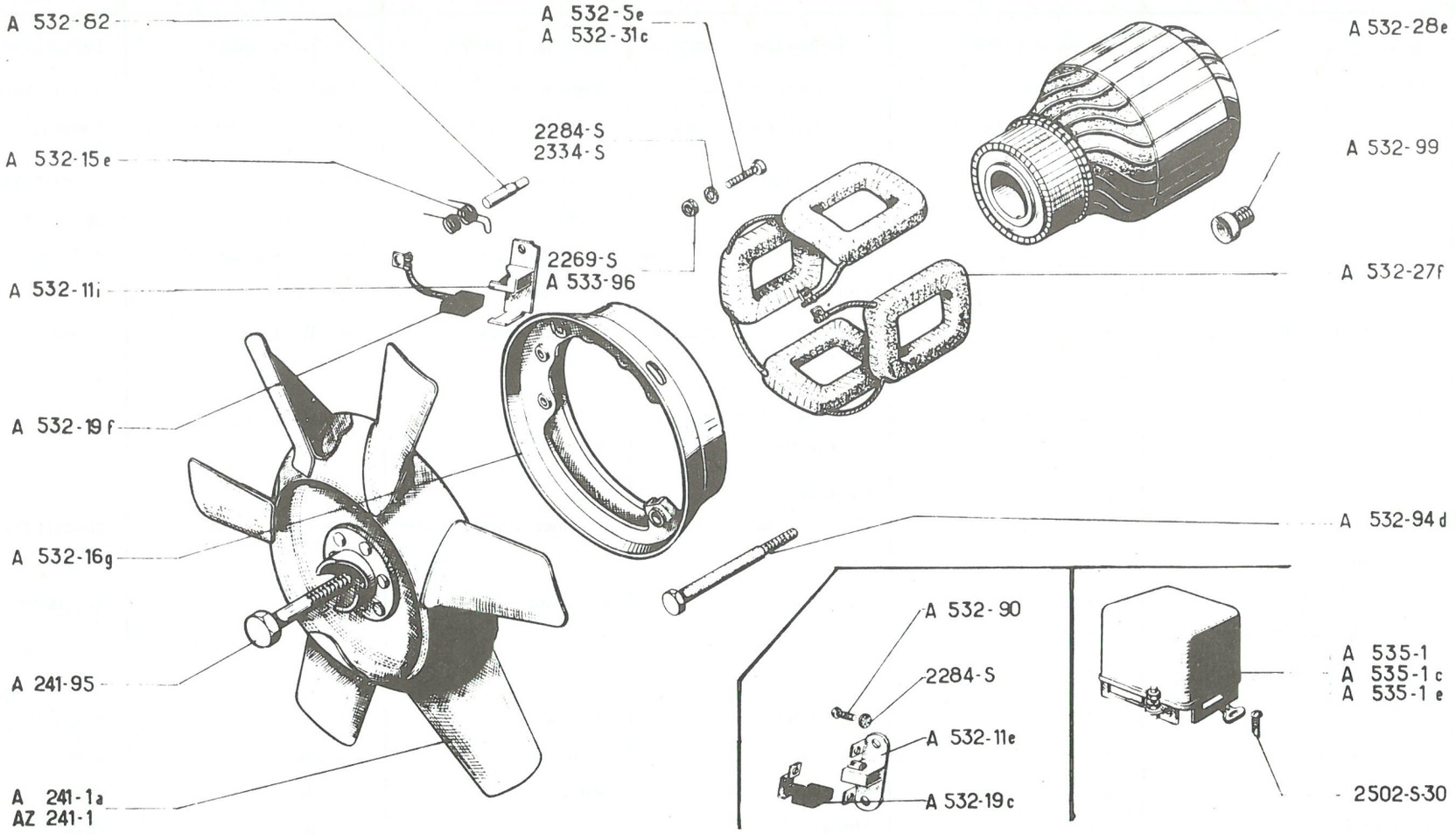
A 532-62
A 532-15e
A 532-11i
A 532-19f
A 532-16g
A 241-95
A 241-1a
AZ 241-1
A 532-5e
A 532-31c
2284-S
2334-S
2269-S
A 533-96
A 532-28e
A 532-99
A 532-27f
A 532-94d
A 532-90
2284-S
A 532-11e
A 532-19c
A 535-1
A 535-1c
A 535-1e
2502-S-30

A 532-0g

No	K	DUCELLIER ↦ 1/54 →| 7/62	DYNAMO 6 V	LICHTMASCHINE 6 V	DYNAMO 6 V	DINAMO 6 V	DINAMO 6 V
A 241-1A	1	↦ 6/53 →| 9/54-A.AU	Ventilateur 4 pales	Gebläserad, 4 Flügel	Fan, 4 blades	Ventilador 4 aspas	Ventola a 4 pale
AZ 241-1B	1	AZ - AZU	" 6 "	" 6 "	" 6 "	" 6 "	" " 6 "
A 241-95	1	TH, 10 x 70	Vis	Schraube	Screw	Tornillo	Vite
A 532-0G	1	"7060.D" ↦ 2/58. RMP	Dynamo complète	Lichtmaschine, komplett	Dynamo, complete	Dinamo completa	Dinamo completa
A 532-5E	1	4 x 75, ↦ 11/55	Vis d'excitation	Schraube f. Erregerklemme	Screw for field coils	Tornillo de excitación	Vite d'eccitazione
A 532-11E	1	→| 2/58	Porte-balai négatif	Kohleträger f. Massekohle	Brush holder, earth pole	Porta-escobillas negativo	Portaspazzola negativa
A 532-11I	1		Porte-balai positif	Kohleträger f. Anschluss	Brush holder, output	Porta-escobil. positivo	Portaspazzola positiva
	1	↦ 2/58	Porte-balai négatif	Kohleträger f. Massekohle	Brush holder, earth pole	Porta-escobil. negativo	Portaspazzola negativa
A 532-15E	2	↦ 2/58	Ressort de balai	Feder für Kohle	Brush spring	Muelle de escobilla	Molla premispazzola
A 532-16G	1	↦ 2/58	Couvercle complet	Deckel, komplett	Cover assy	Tapa completa	Coperchio completo
A 532-19C	2	→| 2/58	Balai avec ressort	Kohle mit Feder	Brush with spring	Escobilla con muelle	Spazzola con molla
A 532-19F	2		Balai sans ressort	Kohle ohne Feder	Brush without spring	Escobilla sin muelle	Spazzola senza molla
A 532-27F	1	↦ 11/55	Jeu de 4 inducteurs	Satz zu 4 Erregerwicklungen	Set of 4 field coils	Juego de 4 inductores	Serie di 4 induttori
A 532-28E	1		Induit	Lichtmaschinenanker	Armature	Inducido	Indotto
A 532-31C	1	5 x 90, L 90	Vis de borne	Schraube f. Lichtmaschinenklemme	Terminal screw	Tornillo de borna	Vite del morsetto
A 532-82	2	L 21 ↦ 2/58	Axe	Bolzen	Pin	Eje	Perno
A 532-90	2	TR, 4 x 8 →| 2/58.NFP	Vis	Schraube	Screw	Tornillo	Vite
A 532-94D	2	TH, 7 x 100, L 93	"	"	"	"	"
A 532-99	2	L 19	Cheminée filetée	Gewindehülse	Shouldered bush, threaded	Chimenea roscada	Boccola filettata
A 533-96	2	H, 5 x 90	Ecrou	Mutter	Nut	Tuerca	Dado
A 535-1	1	"DUCEL 1283" →| 11/55	Régulateur	Regler	Regulator	Regulador	Regolatore
A 535-1C	1	"DUCEL 1283B" ↦ 11/55	"	"	"	"	"
A 535-1E	1	"CIBIE R 61" ↦ 11/55	"	"	"	"	"
2269-S	2	H, 4 x 75	Ecrou	Mutter	Nut	Tuerca	Dado
2284-S	2	Cr, 4,2 x 8	Rondelle	Scheibe	Washer	Arandela	Rondella
2334-S	2	Cr, 5,2 x 9	"	"	"	"	"
2502-S-30	2	TR, 5 x 10	Vis	Schraube	Screw	Tornillo	Vite

283

AZ 532-0b

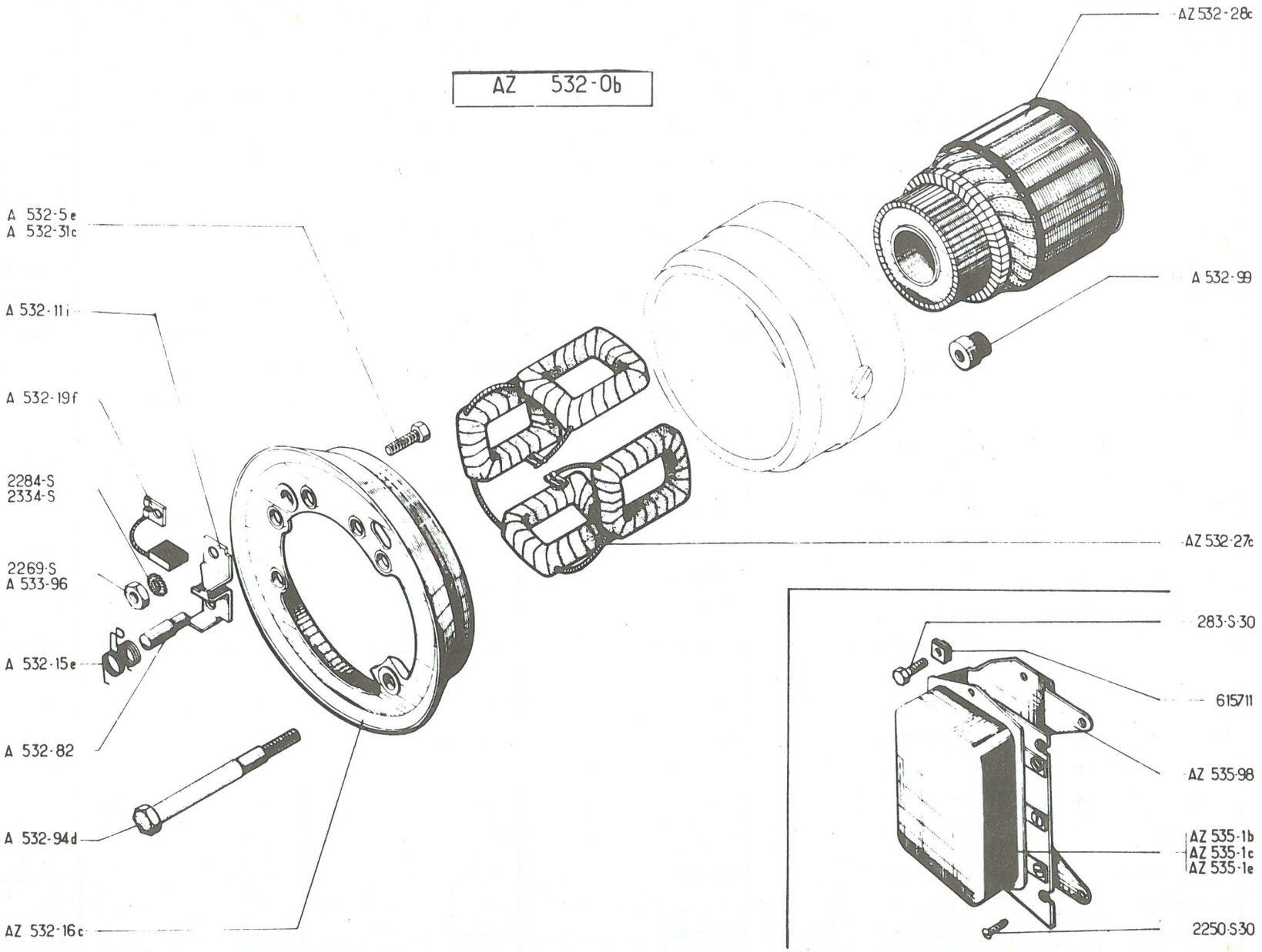
AZ 532-28c
A 532-99
A 532-5e
A 532-31c
A 532-11i
A 532-19f
2284-S
2334-S
2269-S
A 533-96
A 532-15e
A 532-82
A 532-94d
AZ 532-16c
AZ 532-27c
283-S-30
615711
AZ 535-98
AZ 535-1b
AZ 535-1c
AZ 535-1e
2250-S-30

284

No	K	DUCELLIER ↦ 7/62	DYNAMO 6 V	LICHTMASCHINE 6 V	DYNAMO 6 V	DINAMO 6 V	DINAMO 6 V
AZ 532-OB	1	"7276"	Dynamo complète	Lichtmaschine, komplett	Dynamo complete	Dinamo completa	Dinamo completa
A 532-5E	1	f 4 x 75	Vis d'excitation	Schraube für Erregerklemme	Screw for field coils	Tornillo de excitación	Vite d'esccitazione
A 532-11I	2		Porte-balai	Kohleträger	Brush holder	Porta-escobillas	Portaspazzola
A 532-15E	2		Ressort	Feder für Kohle	Spring	Muelle	Molla
AZ 532-16C	1		Couvercle complet	Deckel, komplett	Cover assy	Tapa completa	Coperchio completo
A 532-19f	2	↦ 1/68	Balai	Kohle	Brush	Escobilla	Spazzola
AZ 532-27C	1		Jeu de 4 inducteurs	Satz zu 4 Erregerwicklungen	Set of 4 field coils	Juego de 4 inductores	Serie di 4 induttori
AZ 532-28C	1	↦ 1/68	Induit	Lichtmaschinenanker	Armature	Inducido	Indotto
A 532-31C	1	5 x 90, L 10	Vis de borne	Schraube f. Lichtmaschinenklemme	Terminal screw	Tornillo de borna	Vite del morsetto
A 532-82	2	L 21	Axe	Bolzen	Pin	Eje	Perno
A 532-94D	2	TH, 7 x 100, L 93	Vis	Schraube	Screw	Tornillo	Vite
A 532-99	2	L 19	Cheminée filetée	Gewindehülse	Shouldered bush, threaded	Chimenea roscada	Boccola filettata
AZ 532 128A	1	↦ 1/68	Induit	Lichtmaschinenanker	Armature	Inducido	Indotto
AZ 532 129A	1	↦ 1/68	Jeu de balais	Satz Kohlen	Set of brushes	Juego de escobillas	Serie di Spazzole
A 533-96	2	H, 5 x 90	Ecrou	Mutter	Nut	Tuerca	Dado
AZ 535-1B	1	" DUCEL 8325 A "	Régulateur	Regler	Regulator	Regulador	Regolatore
AZ 535-1C	1	" PARIS-RHONE. XT 212"	"	"	"	"	"
AZ 535-1E	1	" CIBIE D 67 "	"	"	"	"	"
AZ 535-98	1		Support	Reglerträger	Support	Soporte	Supporto
283-S-30	2	THp, 5 x 14	Vis	Schraube	Screw	Tornillo	Vite
2250-S-30	3	TRp, 5 x 18	"	"	"	"	"
2269-S	2	H, 4 x 75	Ecrou	Mutter	Nut	Tuerca	Dado
2284-S	2	Cr, 4,2 x 8	Rondelle	Scheibe	Washer	Arandela	Rondella
2334-S	4	Cr, 5,2 x 9	"	"	"	"	"
615 711	3	Ø 5	Ecrou clip	Clipsmutter	Nut clip	Tuerca clip	Graffetta

285

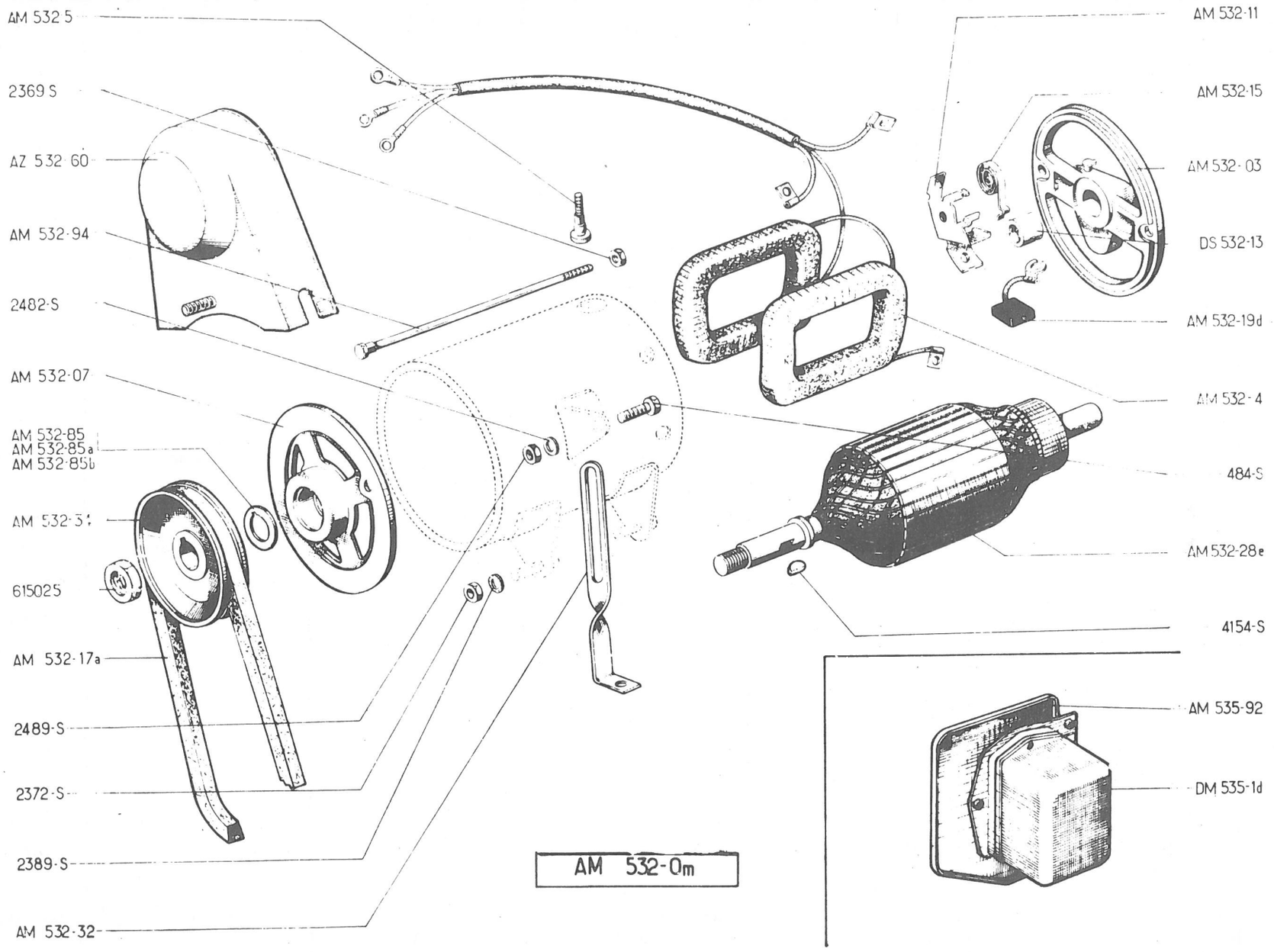
AM 532 5
2369 S
AZ 532 60
AM 532-94
2482-S
AM 532-07
AM 532-85
AM 532-85a
AM 532-85b
AM 532-31
615025
AM 532-17a
2489-S
2372-S
2389-S
AM 532-32
AM 532-11
AM 532-15
AM 532-03
DS 532-13
AM 532-19d
AM 532-4
484-S
AM 532-28e
4154-S
AM 535-92
DM 535-1d
AM 532-0m

No	K	DUCELLIER	DYNAMO 12 V	LICHTMASCHINE 12 V	DYNAMO 12 V	DINAMO 12 V	DINAMO 12 V
AM 532-0 M	1	"7302 G"	Dynamo complète	Lichtmaschine, komplett	Dynamo, complete	Dinamo completa	Dinamo completa
AM 532-03	1		Palier	Lagerdeckel	Bearing plate	Palier	Supporto
AM 532-07	1		"	"	"	"	"
AM 532-4	1		Jeu de 2 inducteurs	Satz zu 2 Erregerwickl.	Set of 2 field coils	Juego de 2 inductores	Serie di 2 induttori
AM 532-5	1		Borne	Klemme	Terminal screw	Borna	Morsetto
AM 532-11	2		Porte-balai	Kohle-Träger	Brush holder	Porta-escobillas	Portaspazzola
AM 532-15	2		Ressort	Feder für Kohle	Spring	Muelle	Molla
AM 532-17A	1	"1040"	Courroie	Keilriemen	Belt	Correa	Cinghia
AM 532-19D	2		Balai	Plus- u. Massekohle	Brush	Escobilla	Spazzola
AM 532-28 E	1		Induit	Lichtmaschinenanker	Armature	Inducido	Indotto
AM 532-32	1		Tendeur	Keilriemenspanner	Stay	Tensor	Tenditore
AM 532-34	1		Poulie	Riemenscheibe	Pulley	Polea	Puleggia
AZ 532-60	1		Carter tôle	Blechgehäuse	Housing (sheet iron)	Carter chapa	Carter di lamiera
AM 532-85	?	e 1	Rondelle de réglage	Einstellscheibe	Adjusting washer	Arandela de reglaje	Rondelle di regolazione
AM 532-85 A	?	e 2	"	"	"	"	"
AM 532-85 B	?	e 3	"	"	"	"	"
AM 532-94	2		Tige d'assemblage	Spannschraube, f. Lagerdeckel	Assembling rod	Varilla de unión	Asta d'assemblaggio
AM 535-92	1		Support	Träger	Support plate	Soporte	Supporto
DS 532-13	1	17 x 21 x 18	Bague	Laufbüchse	Bush	Casquillo	Boccola
DM 535-1 D	1	"DUCEL 8243"	Régulateur	Regler	Regulator	Regulador	Regolatore
484-S	1	TH, 7 x 17	Vis	Schraube	Screw	Tornillo	Vite
2.369-S	2	H, 6 x 100	Ecrou	Mutter	Nut	Tuerca	Dado
2.372-S	2	H, 9 x 125	"	"	"	"	"
2.389-S	2	Cr 9,5 x 16	Rondelle	Scheibe	Washer	Arandela	Rondella
2.482-S	1	7,5 x 14	"	"	"	"	"
2.489-S	1	H, 7 x 100	Ecrou	Mutter	Nut	Tuerca	Dado
4.154-S	1	4,6 x 5 x 16	Clavette	Keil	Key	Chaveta	Chiavetta
615.025	1	H, 16 x 125	Ecrou	Mutter	Nut	Tuerca	Dado

A 533-01

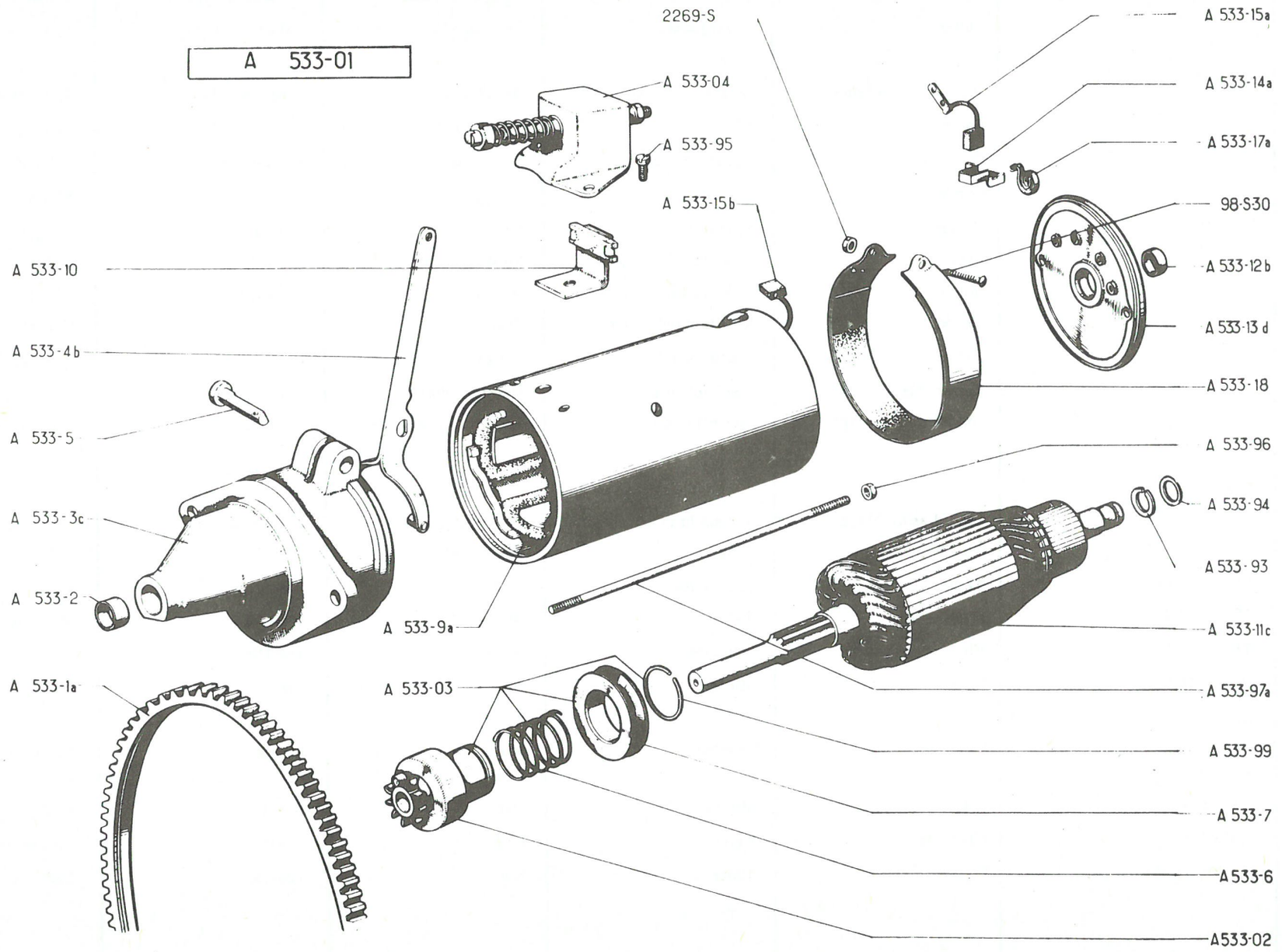
2269-S
A 533-15a
A 533-04
A 533-14a
A 533-95
A 533-17a
A 533-15b
98-S30
A 533-10
A 533-12b
A 533-13d
A 533-4b
A 533-18
A 533-5
A 533-96
A 533-3c
A 533-94
A 533-2
A 533-93
A 533-9a
A 533-11c
A 533-1a
A 533-03
A 533-97a
A 533-99
A 533-7
A533-6
A533-02

No	K	DUCELLIER →| 9/62	DEMARREUR 6 V	ANLASSER 6 V	STARTER MOTOR 6 V	ARRANQUE 6 V	MOTORINO AVV. 6 V
A 533-01	1	" 381"	Démarreur complet	Anlasser, komplett	Starter motor, complete	Arranque completo	Motorino avv. completo
A 533-02	1		Ensemble roue libre	Freilauf, komplett	Idle pinion assy	Conjunto rueda libre	Insieme ruota libera
A 533-03	1		Lanceur complet	Bendix-Trieb, komplett	Pinion drive, complete	Bendix completo	Innesto d'avv. completo
A 533-04	1		Contacteur	Kontaktgeber	Switch	Contacto	Contattore
A 533-1A	1		Couronne	Anlasserzahnkranz	Gear ring	Corona	Corona
A 533-2	1	12 x 15 x 20	Bague	Laufbüchse	Bush	Casquillo	Boccola
A 533-3C	1	AR, → 3/52	Palier bagué	Ausgebüchster Lagerdeckel	Bearing, bushed	Palier anillado	Supporto imboccolato
A 533-4B	1		Fourchette	Gabel für Bendix-Trieb	Fork	Horquilla	Forcella
A 533-5	1	Ø 10, L 32	Axe	Gabelachse	Pin	Eje	Perno
A 533-6	1		Ressort	Feder für Ritzeleingriff	Spring	Muelle	Molla
A 533-7	1		Poulie	Schiebemuffe	Pulley	Polea	Manicotto
A 533-9A	1	→ 9/50	Jeu de 4 inducteurs	Satz zu 4 Erregerwicklungen, mit Kohle	Set of 4 coils with brush	Juego de 4 inductores	Serie di 4 induttori
A 533-10	1		Lame de contact	Kontaktblech	Contact blade	Lamina de contacto	Lama di contatto
A 533-11C	1	→ 9/54	Induit	Anlasseranker	Armature	Inducido	Indotto
A 533-12B	1	12 x 15 x 15	Bague	Laufbüchse	Bush	Casquillo	Boccola
A 533-13D	1	AV, → 3/52	Palier bagué	Ausgebüchster Lagerdeckel	Bearing, bushed	Palier anillado	Supporto imboccolato
A 533-14A	2	→ 9/50	Porte-balai	Kohleträger	Brush holder	Porta-escobillas	Portaspazzola
A 533-15A	1	e 8, → 9/50	Balai positif	Plus-Kohle	Positive brush	Escobilla positiva	Spazzola positiva
A 533-15B	1	e 8, → 9/50	" négatif	Masse-Kohle	Negative brush	" negativa	" negativa
A 533-17A	2	→ 9/50	Ressort	Spiralfeder	Spring	Muelle	Molla
A 533-18	1		Sangle	Abdeckband	Dust cover	Abrazadera	Cinghia
A 533-93	2	Ø ext 20	Segment d'arrêt	Sicherungsring	Circlip	Segmento de freno	Segmento d'arresto
A 533-94	?	13 x 18 x 1	Rondelle de réglage	Beilegscheibe	Adjusting washer	Arandela de reglaje	Rondella di regolazione
A 533-95	2	TH, 5 x 90, L 10	Vis	Schraube	Screw	Tornillo	Vite
A 533-96	2	H, 5 x 90	Ecrou	Mutter	Nut	Tuerca	Dado
A 533-97A	2	L 165 → 9/50	Tige d'assemblage	Spannschraube f. Lagerd.	Assembling rod	Varilla de unión	Asta d'assemblaggio
A 533-99	1		Jonc d'arrêt	Sicherungsdraht	Circlip	Junquillo de freno	Arresto elastico
98-S-30	1	TRp 4 x 30	Vis	Schraube	Screw	Tornillo	Vite
2269-S	1	H, 4 x 75	Ecrou	Mutter	Nut	Tuerca	Dado

289

AM 533-01

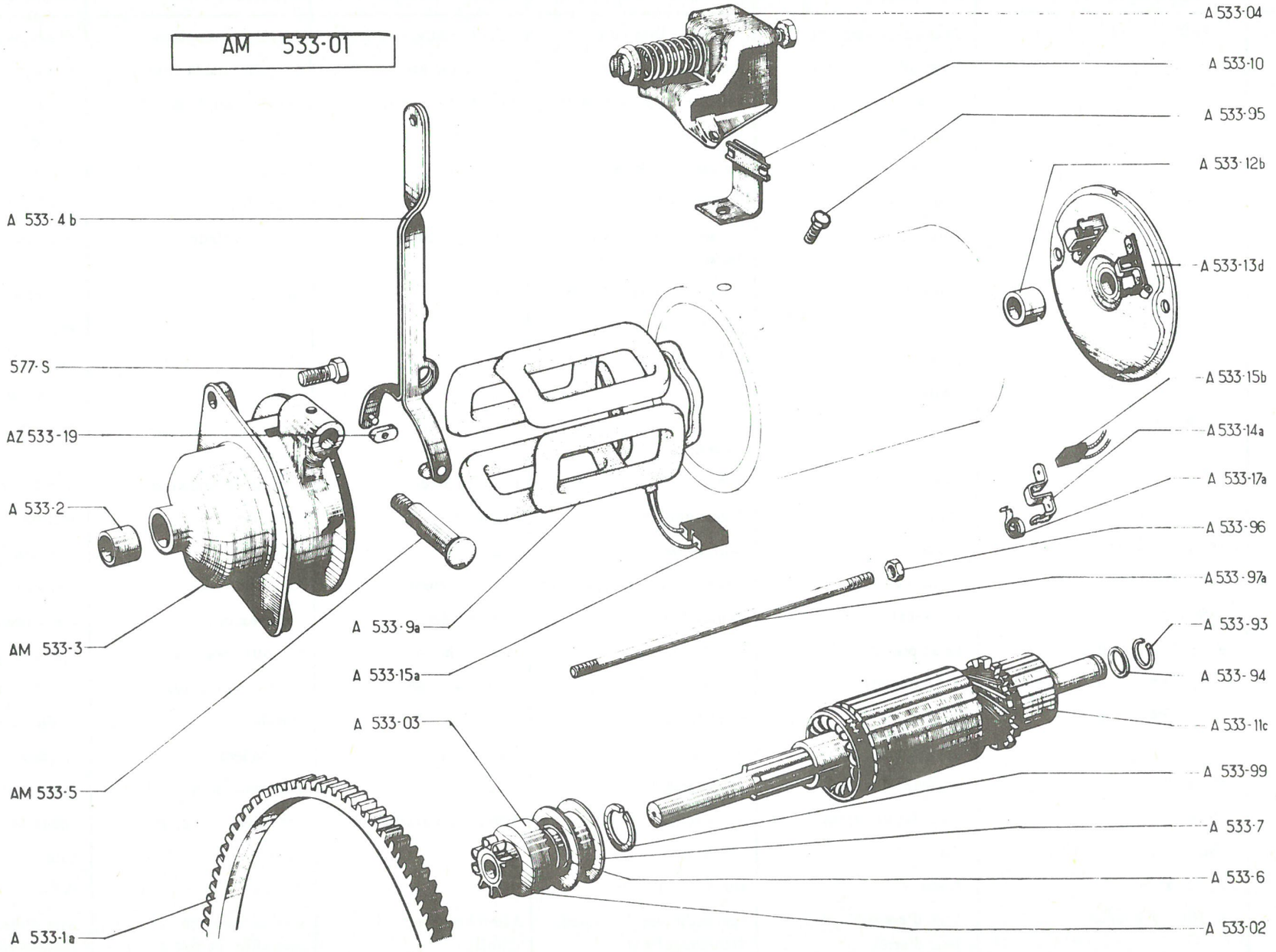
A 533-04
A 533-10
A 533-95
A 533-12b
A 533-13d
A 533-4 b
577-S
AZ 533-19
A 533-2
AM 533-3
AM 533-5
A 533-1a
A 533-9a
A 533-15a
A 533-03
A 533-15b
A 533-14a
A 533-17a
A 533-96
A 533-97a
A 533-93
A 533-94
A 533-11c
A 533-99
A 533-7
A 533-6
A 533-02

No	K	DUCELLIER ↦ 9/62	DEMARREUR 6 V	ANLASSER 6 V	STARTER MOTOR 6 V	ARRANQUE 6 V	MOTORINO AVV. 6 V
AM 533-01	1	" 6112.A "	Démarreur complet	Anlasser, komplett	Starter motor, complete	Arranque completo	Motorino d'avv. completo
A 533-02	1		Ensemble roue libre	Freilauf, komplett	Idle pinion assy	Conjunto rueda libre	Insieme ruota libera
A 533-03	1		Lanceur complet	Bendix-Trieb, komplett	Pinion drive, complete	Bendix completo	Innesto d'avv. completo
A 533-04	1		Contacteur	Kontaktgeber	Switch	Contacto	Contattore
A 533-1A	1		Couronne	Anlasserzahnkranz	Gear ring	Corona	Corona
A 533-2	1	12 x 15 x 20	Bague	Laufbüchse	Bush	Casquillo	Boccola
AM 533-3	1	AR	Palier bagué	Ausgebüchster Lagerdeckel	Bearing, bushed	Palier anillado	Supporto imboccolato
A 533-4B	1		Fourchette	Gabel für Bendixtrieb	Fork	Horquilla	Forcella
AM 533-5	1		Axe	Gabelachse	Pin	Eje	Perno
A 533-6	1		Ressort	Feder für Ritzeleingriff	Spring	Muelle	Molla
A 533-7	1		Poulie	Schiebemuffe	Pulley	Polea	Manicotto
A 533-9A	1		Jeu de 4 inducteurs	Satz von 4 Erregerwicklungen mit Kohle	Set of 4 coils with brush	Juego de 4 inductores	Serie di 4 induttori
A 533-10	1		Lame de contact	Kontaktblech	Contact blade	Lámina de contacto	Lama di contatto
A 533-11C	1		Induit	Anlasseranker	Armature	Inducido	Indotto
A 533-12B	1	12 x 15 x 15	Bague	Laufbüchse	Bush	Casquillo	Boccola
A 533-13D	1	AR	Palier	Lagerdeckel	Bearing, brushed	Palier	Supporto
A 533-14A	2		Porte-balai	Kohleträger	Brush holder	Porta-escobillas	Portaspazzola
A 533-15A	1	e 8	Balai positif	Plus-Kohle	Positive brush	Escobilla positiva	Spazzola positiva
A 533-15B	1	e 8	" négatif	Masse-Kohle	Negative brush	" negativa	" negativa
A 533-17A	2		Ressort	Spiralfeder	Spring	Muella	Molla
AZ 533-19	2		Patin	Schuh	Friction shoe	Patin	Pattino
A 533-93	2	Ø ext 20	Segment d'arrêt	Sicherungsring	Circlip	Segmento de freno	Segmento d'arresto
A 533-94	?	13 x 18 x 1	Rondelle de réglage	Einstellscheibe	Adjusting washer	Arandela de reglaje	Rondella di regolazione
A 533-95	2	TH, 5 x 90, L 10	Vis	Schraube	Screw	Tornillo	Vite
A 533-96	2	H, 5 x 90	Ecrou	Mutter	Nut	Tuerca	Dado
A 533-97A	2	L 165	Tige d'assemblage	Spannscheibe f. Lagerd.	Assembling rod	Varilla de unión	Asta d'assemblaggio
A 533-99	1		Jonc d'arrêt	Sicherungsdraht	Circlip	Junquillo de freno	Arresto elastico
577-S	2	TH, 7 x 25, RP 487-S	Vis	Schraube	Screw	Tornillo	Vite

291

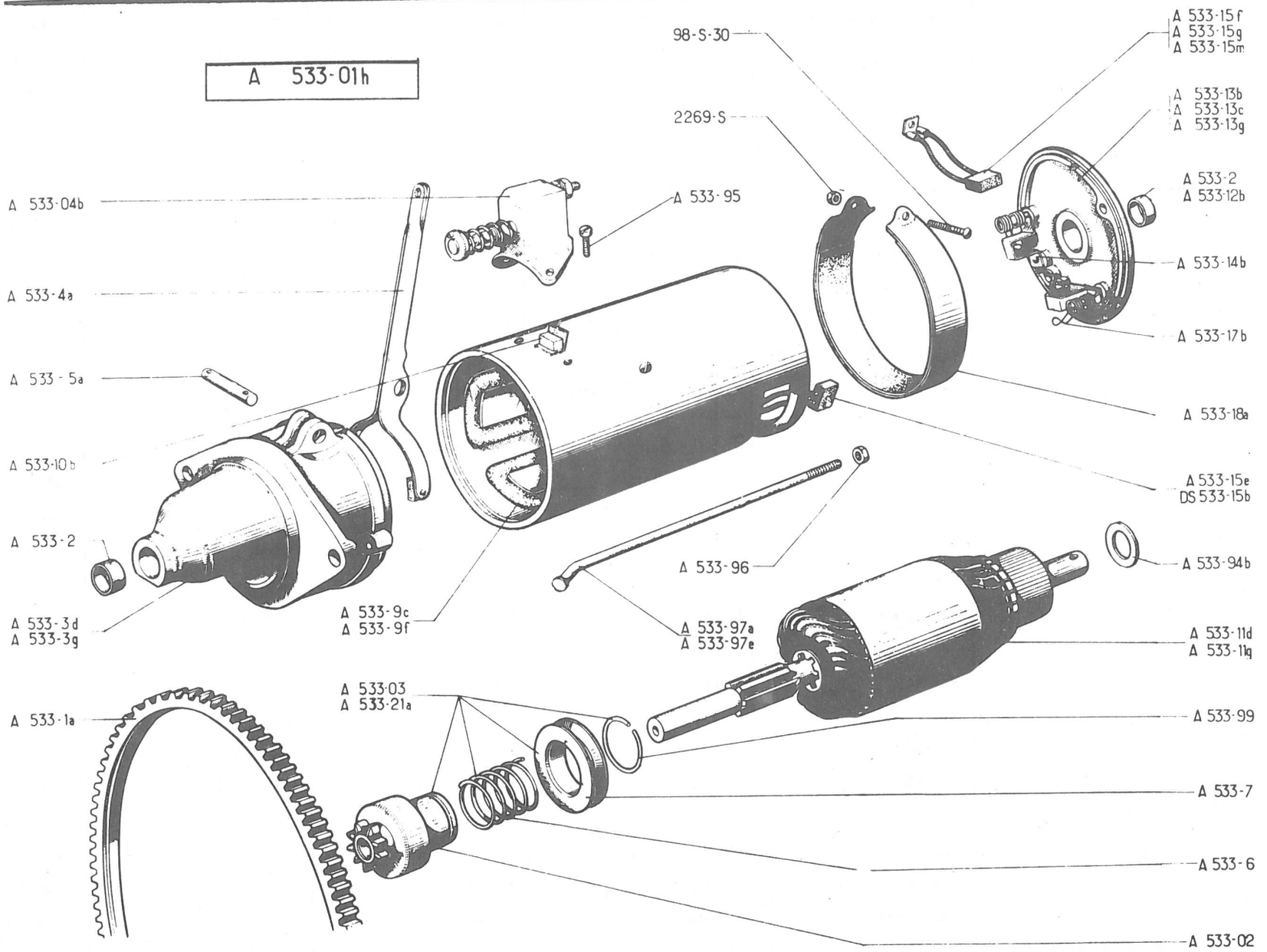
A 533-01h
98-S-30
2269-S
A 533-95
A 533-04b
A 533-4a
A 533-5a
A 533-10b
A 533-2
A 533-3d
A 533-3g
A 533-9c
A 533-9f
A 533-96
A 533-97a
A 533-97e
A 533-1a
A 533-03
A 533-21a
A 533-15f
A 533-15g
A 533-15m
A 533-13b
A 533-13c
A 533-13g
A 533-2
A 533-12b
A 533-14b
A 533-17b
A 533-18a
A 533-15e
DS 533-15b
A 533-94b
A 533-11d
A 533-11g
A 533-99
A 533-7
A 533-6
A 533-02

No		K	PARIS-RHONE →| 9/62	DEMARREUR 6 V	ANLASSER 6 V	STARTER MOTOR 6 V	ARRANQUE 6 V	MOTORINO AVV. 6 V
A	533-01 H	1	"D 8, L 33"	Démarreur complet	Anlasser, komplett	Starter motor, complete	Arranque completo	Motorino d'avv. completo
A	533-02	1	→| 6/60	Ensemble roue libre	Freilauf, komplett	Idle pinion, assy	Conjunto rueda libre	Insieme ruota libera
A	533-03	1	→| 6/60	Lanceur complet	Bendix-Trieb, komplett	Pinion drive complete	Bendix completo	Innesto d'avv. completo
A	533-04 B	1		Contacteur	Kontaktgeber, komplett	Switch	Contacto	Contattore
A	533-1 A	1		Couronne	Anlasserzahnkranz	Gear ring	Corona	Corona
A	533-2	2 1	12 x 15 x 20 →| 9/56 ↦ 9/56	Bague	Laufbüchse	Bush	Casquillo	Boccola
A	533-3 D	1	AV, ↦ 9/56 →| 6/60	Palier bagué	Ausgebüchster Lagerdeckel	Bearing, bushed	Palier anillado	Supporto imboccolato
A	533-3 G	1	AV, ↦ 6/60	"	"	"	"	"
A	533-4 A	1		Fourchette avec axe	Gabel f. Bendix m. Achse	Fork with pin	Horquilla con eje	Forcella con perno
A	533-5 A	1	Ø 8; L 33	Axe	Gabelachse	Pin	Eje	Perno
A	533-6	1	→| 6/60	Ressort	Feder für Ritzeleingriff	Spring	Muelle	Molla
A	533-7	1	→| 6/60	Poulie	Schiebemuffe f. Bendix-trieb	Pulley	Polea	Puleggia
A	533-9 C	1	↦ 10/54 →| 6/60	Jeu de 4 inducteurs	Satz zu 4 Erregerwicklungen mit Kohle	Set of 4 coils with brush	Juego de 4 inductores	Serie di 4 induttori
A	533-9 F	1	↦ 6/60	"	"	"	"	"
A	533-10 B	1	↦ 9/56	Borne de contact	Kontaktklemme	Contact plate	Borna de contacto	Morsetto do contatto
A	533-11 D	1	→| 6/60	Induit	Lichtmaschinenanker	Armature	Inducido	Indotto
A	533-11 G	1	↦ 6/60	"	"	"	"	"
A	533-12 B	1	12 x 15 x 15 ↦ 9/56	Bague	Laufbüchse	Bush	Casquillo	Boccola
A	533-13 B	1	AR, →| 9/56	Palier	Lagerdeckel	Bearing plate	Palier	Supporto
A	533-13 C	1	AR, ↦ 9/56 →| 6/60	"	"	"	"	"
A	533-13 G	1	AR, ↦ 6/60	"	"	"	"	"
A	533-14 B	2	→| 6/60	Porte-balai	Kohleträger	Brush holder	Porta-escobillas	Portaspazzola
A	533-15 E	1	e 10, →| 6/60	Balai positif	Plus-Kohle	Positive brush	Escobilla positiva	Spazzola positiva
A	533-15 F	1	e 10, →| 9/56	Balai négatif	Masse-Kohle	Negative brush	Escobilla negativa	Spazzola negativa
A	533-15 G	1	e 10, ↦ 9/56 →| 6/60	"	"	"	"	"

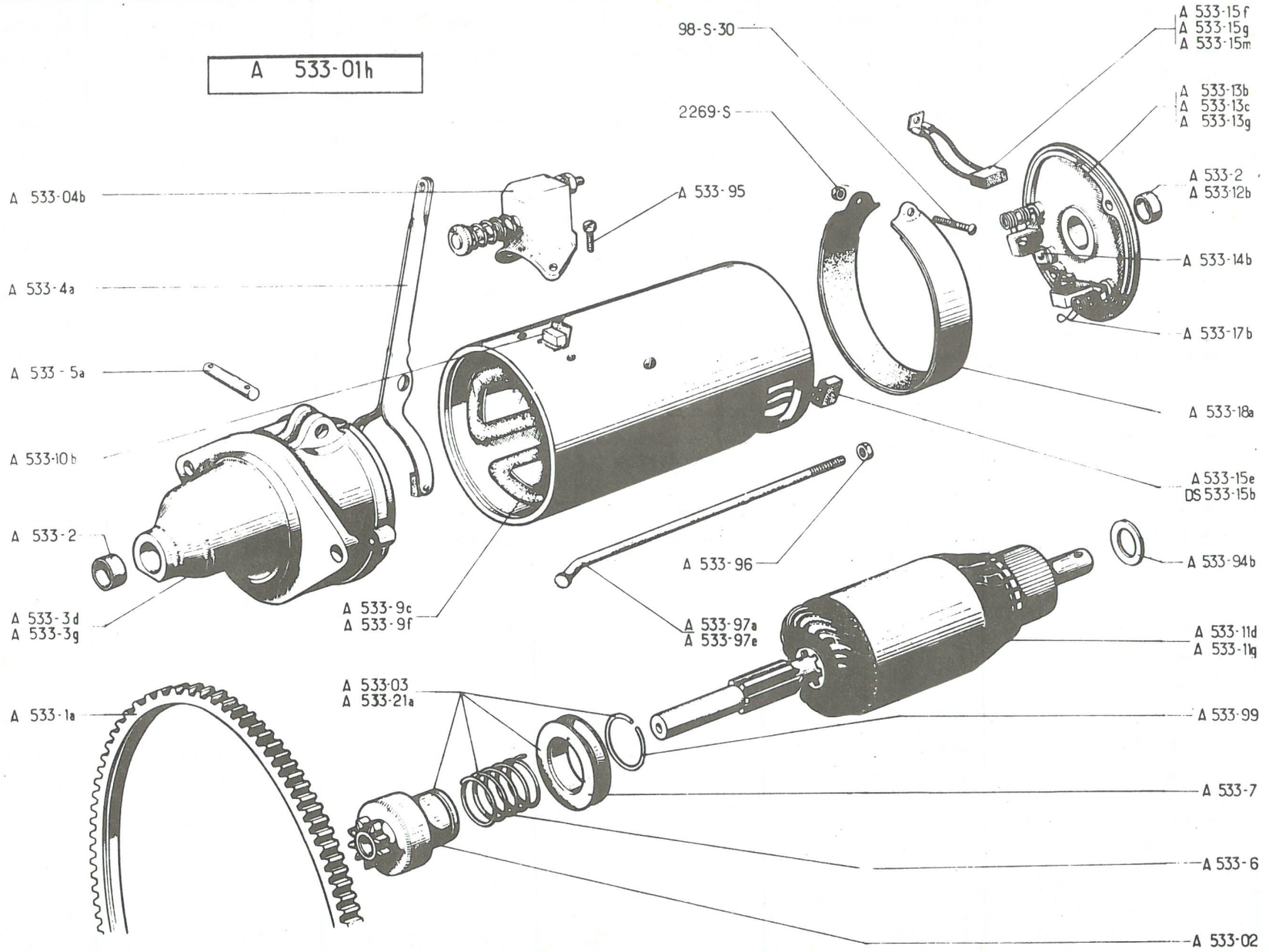
A 533-01h
98-S-30
2269-S
A 533-15f
A 533-15g
A 533-15m
A 533-13b
A 533-13c
A 533-13g
A 533-2
A 533-12b
A 533-14b
A 533-17b
A 533-18a
A 533-15e
DS 533-15b
A 533-04b
A 533-4a
A 533-5a
A 533-10b
A 533-2
A 533-3d
A 533-3g
A 533-95
A 533-9c
A 533-9f
A 533-96
A 533-97a
A 533-97e
A 533-94b
A 533-11d
A 533-11g
A 533-1a
A 533-03
A 533-21a
A 533-99
A 533-7
A 533-6
A 533-02

No	K	PARIS-RHONE →| 9/62	DEMARREUR 6 V (Suite)	ANLASSER 6 V (Forts.)	STARTER MOTOR 6 V (Cont.)	ARRANQUE 6 V (Cont.)	MOTORINO 6 V (Cont.)
A 533-15M	1	e 7 ↦ 6/60	Balai négatif	Masse-Kohle	Negative brush	Escobilla negativa	Spazzola negativa
A 533-17 B	2		Ressort de balai	Kohle für Feder	Brush spring	Muelle de escobilla	Molla premispazzola
A 533-18 A	1		Sangle	Abdeckband	Dust cover	Abrazadera	Collare
A 533-21 A	1	↦ 6/60	Lanceur complet	Anlassertrieb, komplett	Pinion drive, complete	Bendix completo	Innesto d'avv. completo
A 533-94B	?		Rondelle de réglage	Einstellscheibe	Adjusting washer	Arandela de reglaje	Rondella di regolazione
A 533-95	2	TH, 5 x 90, L 10	Vis	Schraube	Screw	Tornillo	Vite
A 533-96	2	H, 5 x 90	Ecrou	Mutter	Nut	Tuerca	Dado
A 533-97 A	2	L 165 →| 9/56	Tige d'assemblage	Spannschraube f. Lagerdeckel	Assembling rod	Varilla de unión	Asta d'assemblaggio
A 533-97 E	2	↦ 6/60	"	"	"	"	"
A 533-99	1		Jonc d'arrêt	Sicherungsdraht	Circlip	Junquillo de freno	Arresto elastico
DS 533-15 B	1	e 7 ↦ 6/60	Balai positif	Plus-Kohle	Positive brush	Escobilla positiva	Spazzola positiva
98-S-30	1	TRp, 4 x 30	Vis	Schraube	Screw	Tornillo	Vite
2.269-S	1	H, 4 x 75	Ecrou	Mutter	Nut	Tuerca	Dado

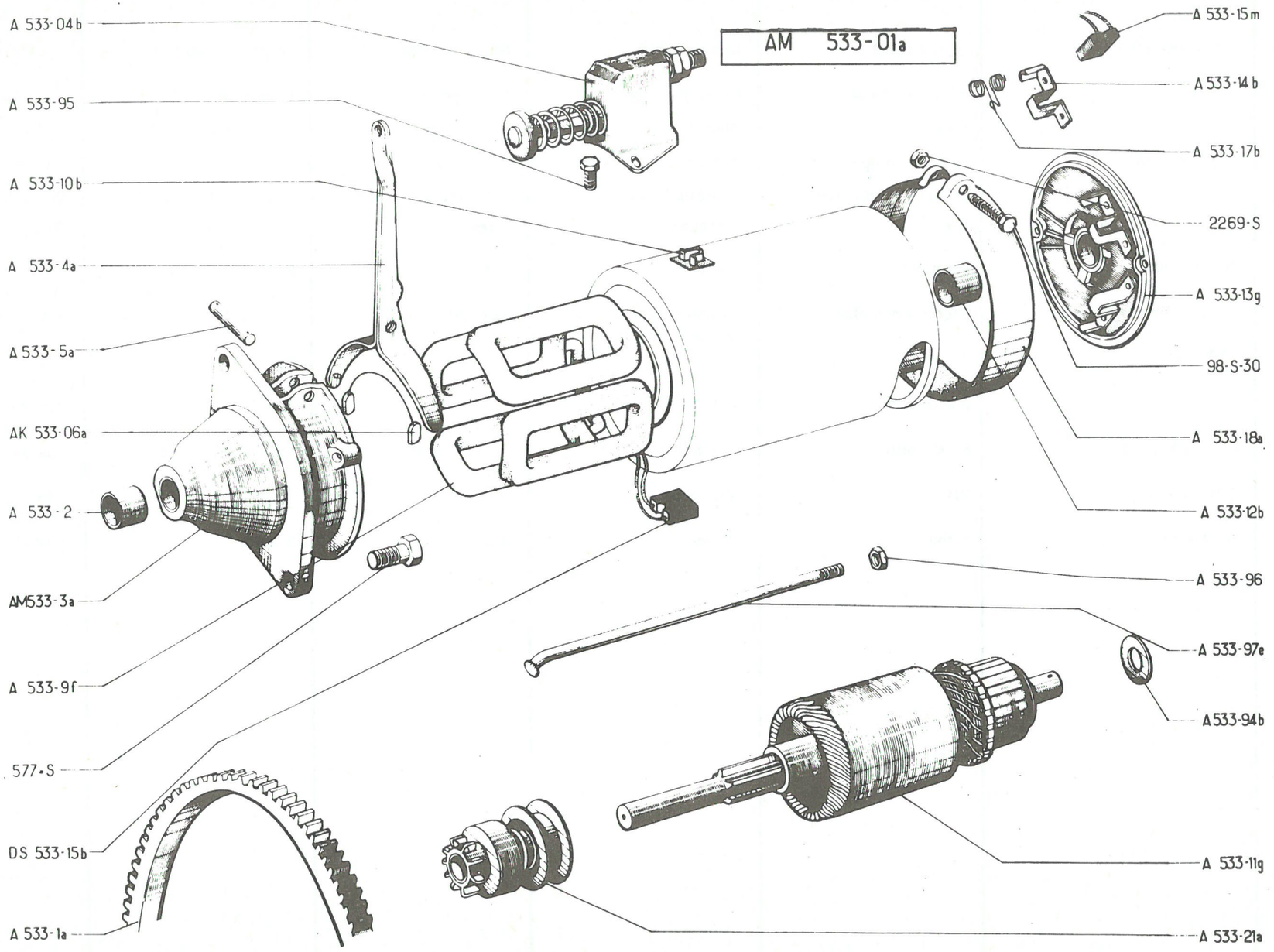
AM 533-01a
A 533-04b
A 533-95
A 533-10b
A 533-4a
A 533-5a
AK 533-06a
A 533-2
AM533-3a
A 533-9f
577-S
DS 533-15b
A 533-1a
A 533-15m
A 533-14b
A 533-17b
2269-S
A 533-13g
98-S-30
A 533-18a
A 533-12b
A 533-96
A 533-97e
A533-94b
A 533-11g
A 533-21a

No		K	PARIS-RHONE ↦ 9/62	DEMARREUR 6 V	ANLASSER 6 V	STARTER MOTOR 6 V	ARRANQUE 6 V	MOTORINO AVV. 6 V
AM	533-01A	1	" D 8 L 38 "	Démarreur complet	Anlasser, komplett	Starter motor, complete	Arranque completo	Motorino d'avv. completo
A	533-04B	1		Contacteur	Kontaktgeber	Switch	Contacto	Contattore
AK	533-06A	1		Jeu de 2 patins	Satz von 2 Gabelschuhen	Set of 2 friction pads	Juego de 2 patines	Serie de 2 pattini
A	533-1A	1		Couronne	Anlasserzahnkranz	Gear ring	Corona	Corona
A	533-2	1	12 x 15 x 20	Bague	Laufbüchse	Bush	Casquillo	Boccola
AM	533-3A	1	AV	Palier bagué	Ausgebüchster Lagerdeckel	Bearing, bushed	Palier anillado	Supporto imboccolato
A	533-4A	1		Fourchette avec axe	Gabel f. Bendixtrieb	Fork with pin	Horquilla con eje	Forcella con perno
A	533-5A	1	Ø 8, L 33	Axe	Gabelachse	Pin	Eje	Perno
A	533-9F	1		Jeu de 4 inducteurs	Satz von 4 Erregerwicklungen	Set of 4 coils	Juego de 4 inductores	Serie di 4 induttori
A	533-10B	1		Borne de contact	Kontaktklemme	Contact plate	Borna de contacto	Indotto
A	533-11G	1		Induit	Lichtmaschinenanker	Armature	Inducido	Indotto
A	533-12B	1	12 x 15 x 15	Bague	Laufbüchse	Bush	Casquillo	Boccola
A	533-13G	1	AR	Palier	Lagerdeckel	Bearing plate	Palier	Supporto
A	533-15M	1	e 7	Balai négatif	Masse-Kohle	Negative brush	Escobilla negativa	Spazzola negativa
A	533-17B	2		Ressort	Feder für Kohle	Spring	Muelle	Molla
A	533-18A	1		Sangle	Abdeckband	Dust cover	Abrazadera	Collare
A	533-21A	1		Lanceur complet	Anlassertrieb, komplett	Pinion drive complete	Bendix completo	Innesto d'avv. completo
A	533-94B	?		Rondelle de réglage	Einstellscheibe	Adjusting washer	Arandela de réglaje	Rondella di regolazione
A	533-95	2	TH 5 x 90, L 10	Vis	Schraube	Screw	Tornillo	Vite
A	533-96	2	H, 5 x 90	Ecrou	Mutter	Nut	Tuerca	Dado
A	533-97E	2		Tige d'assemblage	Spannschraube f. Lagerd.	Assembling rod	Varilla de unión	Asta d'assemblaggio
DS	533-15B	1	e 7	Balai positif	Plus-Kohle	Positive brush	Escobilla positiva	Spazzola positiva
	98-S-30	1	TRp 4 x 30	Vis	Schraube	Screw	Tornillo	Vite
	577-S	2	TH, 7 x 25. RP : 487-S	"	"	"	"	"
	2269-S	1	H, 4 x 75	Ecrou	Mutter	Nut	Tuerca	Dado
A	533-14B	2		Porte-balai	Kohleträger	Brush holder	Porta escobillas	Portaspazzola

AZ 533-05

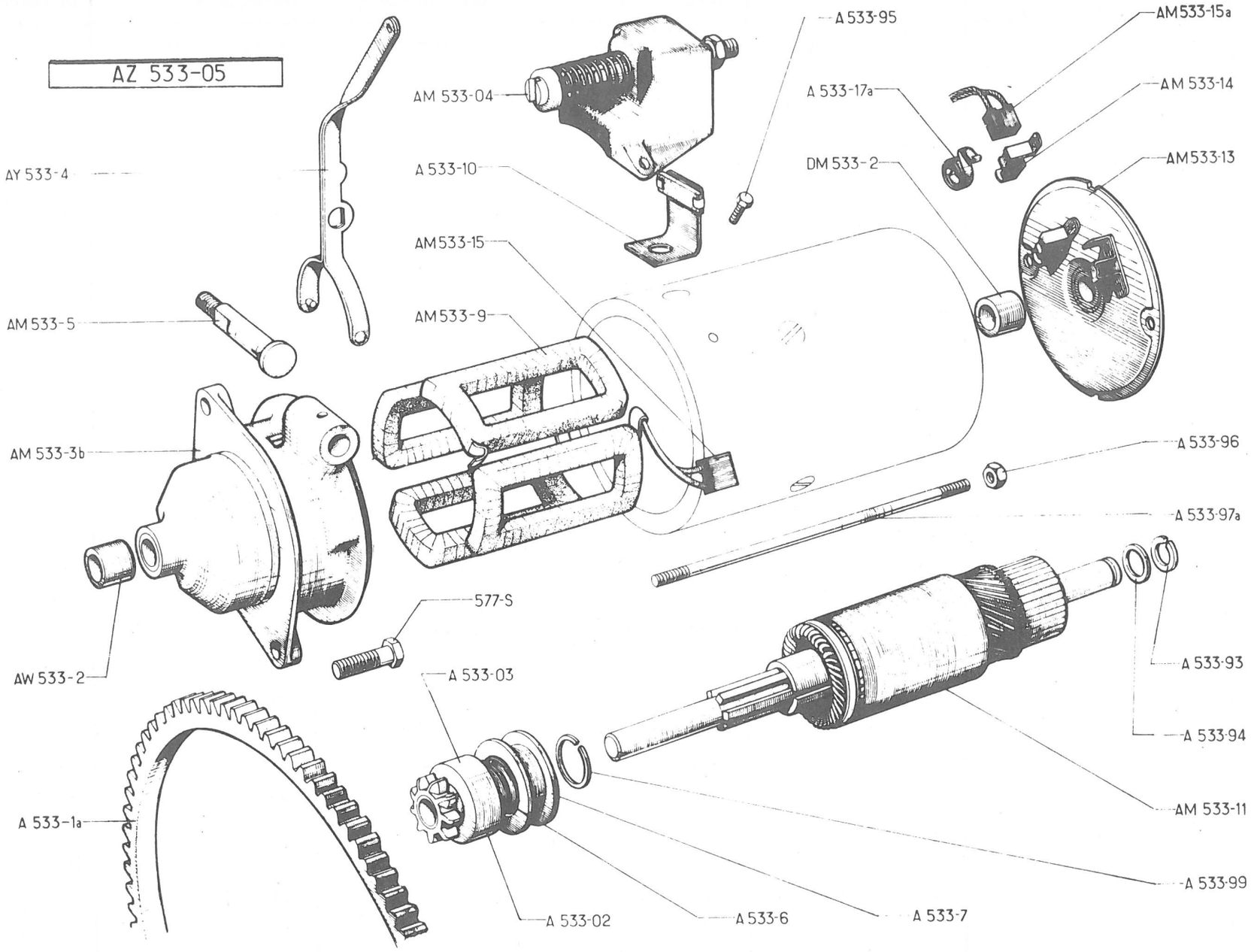
AY 533-4
AM 533-04
A 533-10
AM533-15
AM533-9
AM 533-5
AM 533-3b
AW 533-2
577-S
A 533-03
A 533-1a
A 533-02
A 533-6
A 533-7
A 533-95
A 533-17a
DM 533-2
AM533-15a
AM 533-14
AM533-13
A 533-96
A 533-97a
A 533-93
A 533-94
AM 533-11
A 533-99

No		K	DUCELLIER	DEMARREUR 12 V	ANLASSER 12 V	STARTER MOTOR 12V	ARRANQUE 12 V	MOTORINO AVV. 12V
A	533-02	1		Ensemble roue libre	Freilauf, komplett	Idle pinion, assy	Conjunto rueda libre	Insieme ruota libera
A	533-03	1		Lanceur complet	Bendixtrieb	Pinion drive complete	Bendix completo	Innesto d'avv. completo
AM	533-04	1		Contacteur	Kontaktgeber	Switch	Contacto	Contattore
AZ	533-05	1	"6174"	Démarreur complet	Anlasser, komplett	Starter motor, complete	Arranque completo	Innesto d'avv. completo
A	533-1 A	1		Couronne	Anlasser-Zahnkranz	Gearing ring	Corona	Corona
AW	533-2	1	10 x 13 x 12	Bague	Laufbüchse	Bush	Casquillo	Boccola
AM	533-3 B	1	AV	Palier bagué	Ausgebüchster Lagerdeckel	Bearing, bushed	Palier anillado	Supporto imboccolato
AY	533-4	1		Fourchette	Gabel für Trieb	Fork	Horquilla	Forcella
AM	533-5	1	Ø 10, L 48	Axe	Gabelachse	Pin	Eje	Perno
A	533-6	1		Ressort	Feder f. Ritzeleingriff	Spring	Muelle	Molla
A	533-7	1		Poulie	Schiebemuffe f. Bendixtrieb	Pulley	Polea	Manicotto
AM	533-9	1		Jeu de 4 inducteurs	Satz v. 4 Erregerwicklung.	Set of 4 coils	Juego de 4 inductores	Serie di 4 induttori
A	533-10	1		Lame de contact	Kontaktblech	Contact blade	Lámina de contacto	Lama di contatto
AM	533-11	1		Induit	Anlasseranker	Armature	Inducido	Indotto
AM	533-13	1	AR	Palier	Lagerdeckel	Bearing plate	Palier	Supporto
AM	533-14	2		Porte-balai	Kohleträger	Brush holder	Porta-escobillas	Portaspazzola
AM	533-15	1	e 8	Balai positif (2 fils)	Plus-Kohle (2 Kabel)	Positive brush (2 wires)	Escobilla posit. (2hilos)	Spazzola positiva (2 fili)
AM	533-15A	1	e 8	Balai négatif (2fils)	Masse-Kohle (2 Kabel)	Negative brush (2 wires)	Escobilla negat. (2 hilos)	Spazzola negativa (2fili)
A	533-17 A	2		Ressort	Feder für Kohle	Spring	Muelle	Molla
A	533-93	2	Ø ext. 20	Segment d'arrêt	Sicherungsring	Circlip	Segmento de freno	Segmento d'arresto
A	533-94	?	13 x 18 x 1	Rondelle	Beilegscheibe	Washer	Arandela	Rondella
A	533-95	2	TH, 5 x 90, L 10	Vis	Schraube	Screw	Tornillo	Molla
A	533-96	2	H, 5 x 90	Ecrou	Mutter	Nut	Tuerca	Dado
A	533-97 A	2	L 165	Tige d'assemblage	Spannschraube f. Lagerdekkel	Assembling rod	Varilla de unión	Asta d'assemblaggio
A	533-99	1		Jonc d'arrêt	Sicherungsdraht	Circlip	Moldura de freno	Arresto elastico
DM	533-2	1	12 x 15 x 15	Bague	Ring	Bush	Casquillo	Boccola
	577-S	2	TH, 7 x 25 RP 487-S	Vis	Schraube	Screw	Tornillo	Vite

295

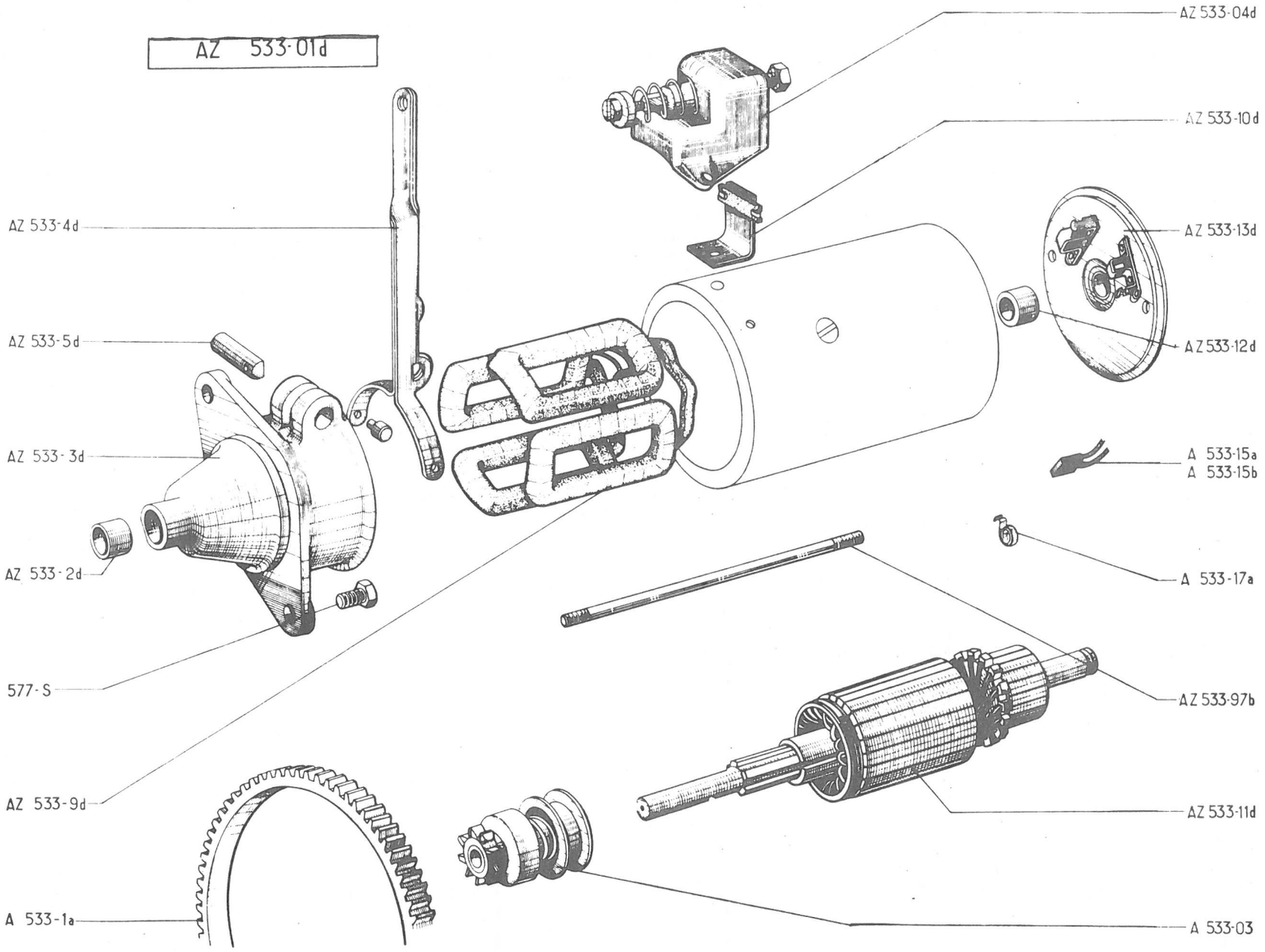
AZ 533-01d
AZ 533-04d
AZ 533-10d
AZ 533-13d
AZ 533-12d
AZ 533-4d
AZ 533-5d
AZ 533-3d
AZ 533-2d
577-S
AZ 533-9d
A 533-1a
A 533-15a
A 533-15b
A 533-17a
AZ 533-97b
AZ 533-11d
A 533-03

No		K	ISKRA	DEMARREUR 6 V	ANLASSER 6 V	STARTER MOTOR 6 V	ARRANQUE 6 V	MOTORINO AVV. 6 V
AZ	533-01D	1		Démarreur complet	Anlasser, komplett	Starter motor, complete	Arranque completo	Motorino d'avv. completo
A	533-03	1		Lanceur complet	Anlasserritzel, komplett	Pinion drive, complete	Bendix completo	Innesto d'avv. completo
AZ	533-04D	1		Contacteur	Kontaktgeber	Switch	Contacto	Contattore
A	533-1 A	1		Couronne	Anlasserzahnkranz	Gear ring	Corona	Corona
AZ	533-2 D	1	12 x 15 x 20	Bague	Buchse	Bush	Casquillo	Boccola
AZ	533-3 D	1	AV	Palier bagué	Ausgebüchster Lagerdeck.	Bearing, bushed	Palier anillado	Supporto imboccolato
AZ	533-4 D	1		Fourchette	Gabel für Anlassertrieb	Fork	Horquilla	Forcella
AZ	533-5 D	1		Axe	Gabelachse	Pin	Eje	Perno
AZ	533-9 D	1		Jeu de 4 inducteurs	Satz v. Erregerwicklungen	Set of 4 coils	Juego de 4 inductores	Serie di 4 induttori
AZ	533-10D	1		Lame de contact	Kontaktblech	Contact blade	Lámina de contacto	Lama di contatto
AZ	533-11 D	1		Induit	Anlasseranker	Armature	Inducido	Indotto
AZ	533-12 D	1	12 x 15 x 15	Bague	Buchse	Bush	Casquillo	Boccola
AZ	533-13 D	1	AR	Palier bagué	Ausgebüchster Lagerdeck.	Bearing bushed	Palier anillado	Supporto imboccolato
A	533-15 A	1	e 8	Balai positif (1 fil)	Plus-Kohle (1 Kabel)	Positive brush (1 wire)	Escobilla positiva (1 hilo)	Spazzola positiva (1 filo)
A	533-15 B	1	e 8	Balai négatif (1 fil)	Masse-Kohle (1 Kabel)	Negative brush (1 wire)	Escobilla negativa (1hilo)	Spazzola negativa (1 filo)
A	533-17 A	2		Ressort	Feder	Spring	Muelle	Molla
AZ	533-97 B	2		Tige d'assemblage	Spannschraube f. Lagerdeck.	Assembling rod	Varilla de unión	Asta d'assemblaggio
	577-S	2	TH, 7 x 25, RP: 487-S	Vis	Schraube	Screw	Tornillo	Vite

201

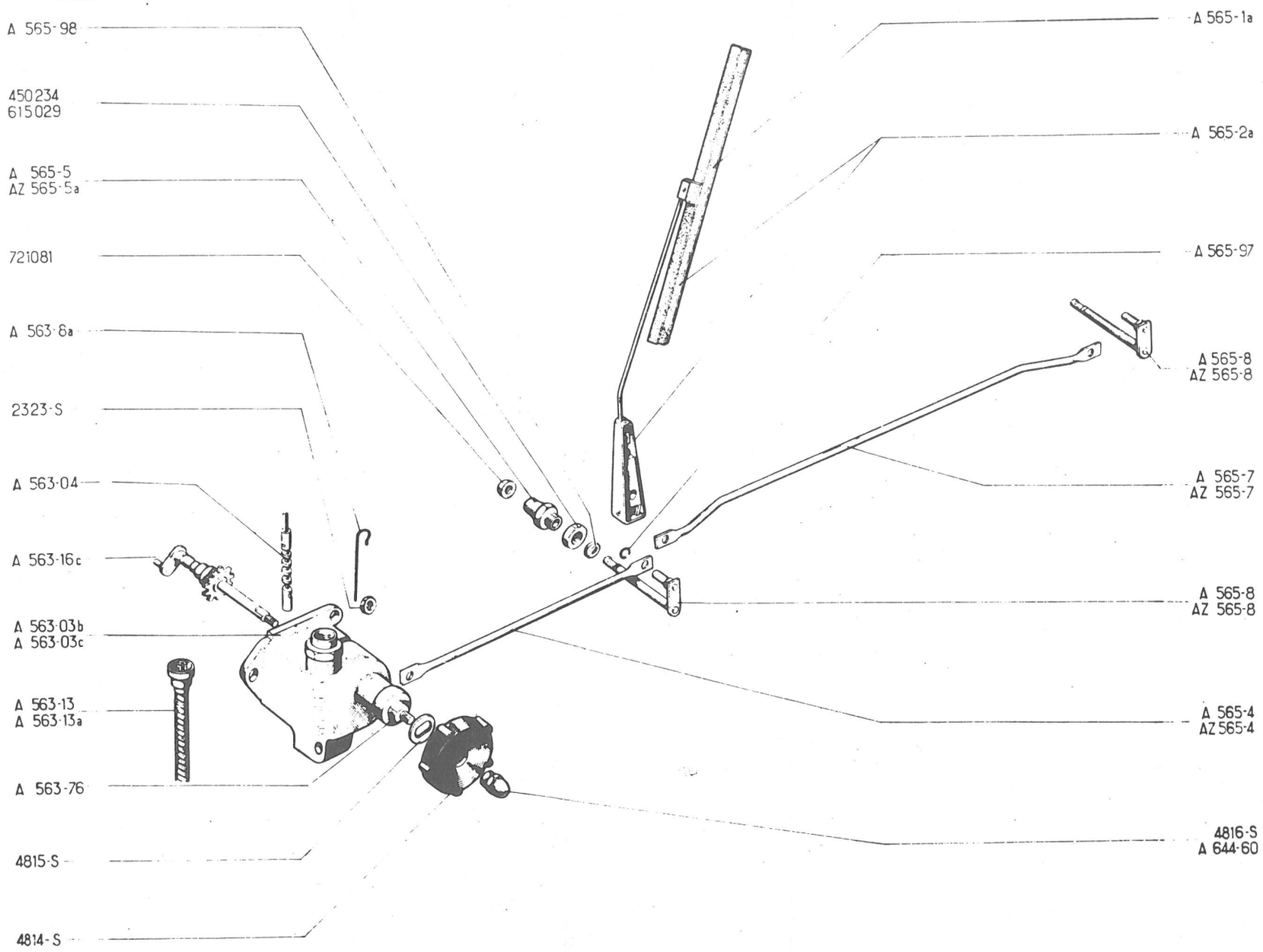
A 565-98
450234
615029
A 565-5
AZ 565-5a
721081
A 563-8a
2323-S
A 563-04
A 563-16c
A 563-03b
A 563-03c
A 563-13
A 563-13a
A 563-76
4815-S
4814-S
A 565-1a
A 565-2a
A 565-97
A 565-8
AZ 565-8
A 565-7
AZ 565-7
A 565-8
AZ 565-8
A 565-4
AZ 565-4
4816-S
A 644-60

	No	K	→| 9/62	ESSUIE-GLACE MECANIQUE	MECHANISCHER-SCHEIBENWISCHER	WINDSCREEN WIPER MECHANICAL DRIVE	LIMPIA-PARABRISAS MECANI.	TERGICRISTALLO MECANICO
A	563-03B	1	→| 3/52. RP A 563-03C d.e.o. : 1-A 563-13A	Carter complet	Komplettes Gehäuse	Housing, complete	Carter completo	Scatola comando completa
A	563-03C	1	↦ 3/52	" "	" "	" "	" "	" "
A	563-04	1	↦ 3/52	Vis de commande	Antriebsschnecke	Actuating worm	Tornillo de mando	Vite di commando
A	563-8A	1		Ressort	Feder	Spring	Muelle	Molla
A	563-13	1	L 870, →| 3/52	Flexible à bouts plats	Antriebsspirale m. flachen Enden	Flexible cable, flat ends	Flexible de punta plana	Flessibile ad estremità piatte.
A	563-13A	1	L 890, ↦ 3/52	Flexible à bout carré	Antriebsspirale m. rechteckigem Querschnitt	Flexible cable, square end	Flexible de punta cuadrada	Flessibile ad estremità quadre.
A	563-16C	1	↦ 3/52	Arbre	Antriebswelle	Shaft	Arbol	Albero
A	563-76	1		Manchon	Hülse	Sleeve	Manguito	Manicotto
A	565-1A	2	L 210	Raclette	Wischblatt	Rubber blade	Escobilla	Tergitore
A	565-2A	2	RP AZ 565.2D. Deo HY. 565.61	Balai complet	Wischerarm	Wiper arm, complete	Escobilla completa	Spazzola completa
A	565-4	1	entr 230 →| 7/62	Bielle	Gestänge	Rod	Biela	Biella
AZ	565-4	1	entr 264 ↦ 7/62	"	"	"	"	"
A	565-5	2	f 10 x 100 →| 7/62	Support	Tragstück	Support	Soporte	Supporto
AZ	565-5A	2	f 16 x 100 ↦ 7/62	"	"	"	"	"
A	565-7	1	entr 400 →| 7/62	Bielle	Gestänge	Rod	Biela	Biella
AZ	565-7	1	entr 370 ↦ 7/62	"	"	"	"	"
A	565-8	2	→| 7/62	Axe	Gelenkachse	Pin	Eje	Perno
AZ	565-8	2	↦ 7/62	"	"	"	"	"
A	565-97	2		Jonc	Sicherungsdraht	Circlip	Moldura	Arresto elastico
A	565-98	3	4 x 7 x 0,5	Rondelle	Scheibe	Washer	Arandela	Rondella
A	644-60	1	f 6 x 100 →| 1/51	Embout	Gewindeendstück	Cap nut	Terminal	Terminale (dado)
	2323-S	2	H, 5 x 75	Ecrou	Mutter	Nut	Tuerca	Dado
	4814-S	1		Bouton	Knopf	Knob	Boton	Pomello
	4815-S	1	8 x 15 x 1, ↦ 1/51	Rondelle	Scheibe	Washer	Arandela	Rondella
	4816-S	1	f 5 x 75 ↦ 1/51	Embout	Hutmutter	Cap nut	Terminal	Terminale (dado)
	450 234	2	H 10 x 100 →| 7/62	Ecrou	Mutter	Nut	Tuerca	Dado
	615 029	2	H, 16 x 100	"	"	"	"	"
	721 081	2		Protecteur caoutchouc	Dichtgummi	Sealing rubber	Protector caucho	Protettore di gomma
	HY 565.61	2		Tambour d'axe de balai	Trommel f. Wischarmachse	Drum f. brush pin	Tambor de eje de escobilla	Tamburo per perno Spazzola

303

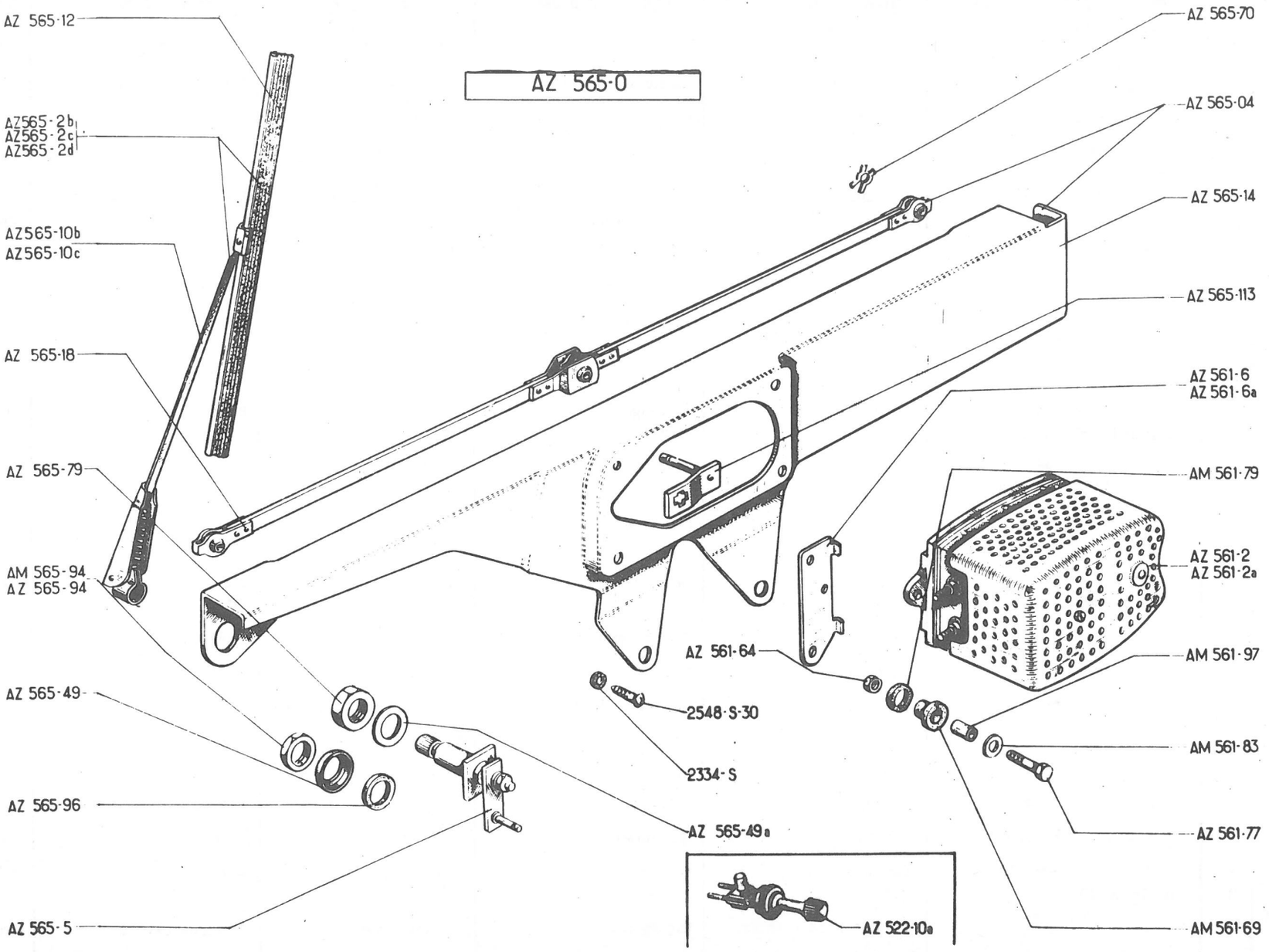
AZ 565-0
AZ 565-12
AZ565-2b
AZ565-2c
AZ565-2d
AZ565-10b
AZ565-10c
AZ 565-18
AZ 565-79
AM 565-94
AZ 565-94
AZ 565-49
AZ 565-96
AZ 565-5
AZ 565-70
AZ 565-04
AZ 565-14
AZ 565-113
AZ 561-6
AZ 561-6a
AM 561-79
AZ 561-2
AZ 561-2a
AZ 561-64
AM 561-97
2548-S-30
AM 561-83
2334-S
AZ 561-77
AZ 565-49a
AM 561-69
AZ 522-10a

No	K	↦ 9/62	ESSUIE-GLACE ELECTRIQUE	ELEKTRISCHER SCHEIBENWISCHER	ELECTRICAL WINDSCREEN WIPER	LIMPIA-PARABRISAS ELECTRICO	TERGICRISTALLO ELETTRICO
AZ 522-10A	1		Commutateur	Schalter	Switch	Conmutador	Commutatore
AZ 561-2	1	6 V	Moteur	Scheibenwischer-Motor	Motor	Motor	Motore
AZ 561-2A	1	12 V	"	" " "	"	"	"
AZ 561-6	1	G	Support	Träger	Support plate	Soporte	Supporto
AZ 561-6A	1	D	"	"	" "	"	"
AZ 561-64	4	H, 4 x 75	Ecrou	Mutter	Nut	Tuerca	Dado
AM 561-69	4	6,5 x 11 x 14	Bague caoutchouc	Gummibüchse	Rubber sleeve	Casquillo caucho	Boccola di gomma
AZ 561-77	4	TH, 4 x 20	Vis	Schraube	Screw	Tornillo	Vite
AM 561-79	4	10 x 14 x 5	Bague caoutchouc	Gummibüchse	Rubber ring	Casquillo caucho	Boccola di gomma
AM 561-83	4	4 x 15 x 1	Rondelle	Scheibe	Washer	Arandela	Rondella
AM 561-97	4	4 x 6 x 11	Entretoise	Abstandsring	Distance piece	Separador	Distanziale
AZ 565-0	1	6 V	Essuie-glace complet	Scheibenwischer, komplett	Windscreen wiper, compl.	Limpia-parabrisas compl.	Tergicristallo completo
AZ 565-04	1	6 V	Mécanisme avec moteur sans balais.	Mechanismus m. Motor o. Wischerarme	Mechanism with motor without wiper arms	Mecanismo con motor sin escobillas.	Meccanismo con motore senza spazzole.
AZ 565-2B	2	D à G - AZAM ↦ 3/63	Balai complet (chromé)	Wischerarm, komplett (verchromt)	Wiper arm, complete (chromium plated)	Escobilla completa (cromata)	Spazzola completa (cromata)
AZ 565-2C	2	D à G	Balai complet	Wischerarm, komplett	Wiper arm, complete	Escobilla completa	Spazzola completa
AZ 565-2D	2	D à D	" "	" "	" " "	" "	" "
AZ 565-5	2		Support avec axe	Träger mit Achse	Support with pin	Soporte con eje	Supporto con perno
AZ 565-10B	2	D à G - AZAM ↦ 3/68	Porte balai nu (chromé)	Wischerarmträger o. Ausrüstung (verchromt)	Wiper arm, only, (chromium plated)	Porta-escobillas desnuda (cromata)	Portaspazzola nuda (cromata)
AZ 565-10C	2	D à G	Porte balai nu	Wischerarmträger o. Ausrüstung	Wiper arm, only	Porta-escobillas desnuda	Portaspazzola nuda
AZ 565-12	2		Raclette	Wischblatt	Rubber blade	Escobilla	Tergitore
AZ 565-14	1		Support principal	Hauptträger f. Mechanism.	Main bracket	Soporte principal	Supporto principale
AZ 565-18	1		Bielle	Bedienungsgestänge	Rod	Bieleta	Biella
AZ 565-49	2		Rondelle cuvette	Tellerscheibe	Cup washer	Arandela cubeta	Rondella concava

205

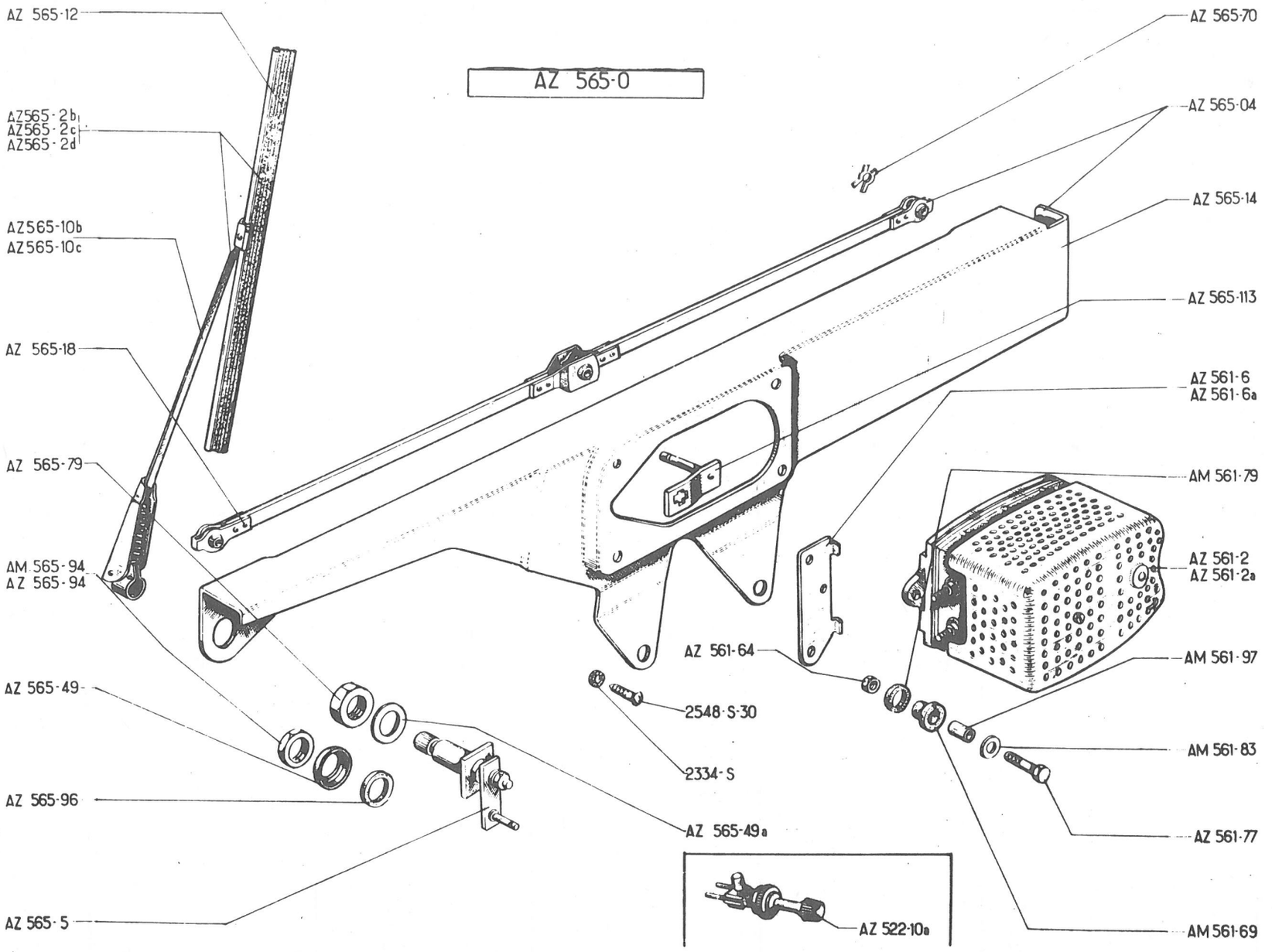
AZ 565-0
AZ 565-12
AZ565-2b
AZ565-2c
AZ565-2d
AZ565-10b
AZ565-10c
AZ 565-18
AZ 565-79
AM 565-94
AZ 565-94
AZ 565-49
AZ 565-96
AZ 565-5
AZ 565-49a
AZ 565-70
AZ 565-04
AZ 565-14
AZ 565-113
AZ 561-6
AZ 561-6a
AM 561-79
AZ 561-2
AZ 561-2a
AZ 561-64
AM 561-97
2548-S-30
2334-S
AM 561-83
AZ 561-77
AM 561-69
AZ 522-10a

No	K	↦ 9/62	ESSUIE-GLACE ELECTRIQUE (Suite)	ELEKTRISCHER SCHEIBENWISCHER (Forts.)	ELECTRICAL WINDSCREEN WIPER (Cont.)	LIMPIA-PARABRISAS ELECTRICO (Cont.)	TERGICRISTALLO ELETTRICO (Cont.)
AZ 565-49 A	2	16 x 24 x 0,5	Rondelle	Scheibe	Washer	Arandela	Rondella
AZ 565-70	4		Clip	Halteclips	Clip	Clip	Grafetta
AZ 565-79	2	H, 16 x 100	Ecrou	Mutter	Nut	Tuerca	Dado
AM 565-94	2	H, 16 x 100-AZAM ↦ 3/63	Ecrou (chromé)	Mutter (verchromt)	Nut (chromium plated)	Tuerca (cromada)	Dado (cromato)
AZ 565-94	2	H, 16 x 100	Ecrou	Mutter	Nut	Tuerca	Dado
AZ 565-96	2		Rondelle caoutchouc	Gummischeibe	Rubber washer	Arandela caucho	Rondella di gomma
AZ 565-113	1		Manivelle	Kurbel	Crank	Manivela	Manovella
2.334-S	2	CR 5,2 x 9	Rondelle	Scheibe	Washer	Arandela	Rondella
2.548-S-30	2	TR, 5 x 16	Vis	Schraube	Screw	Tornillo	Vite

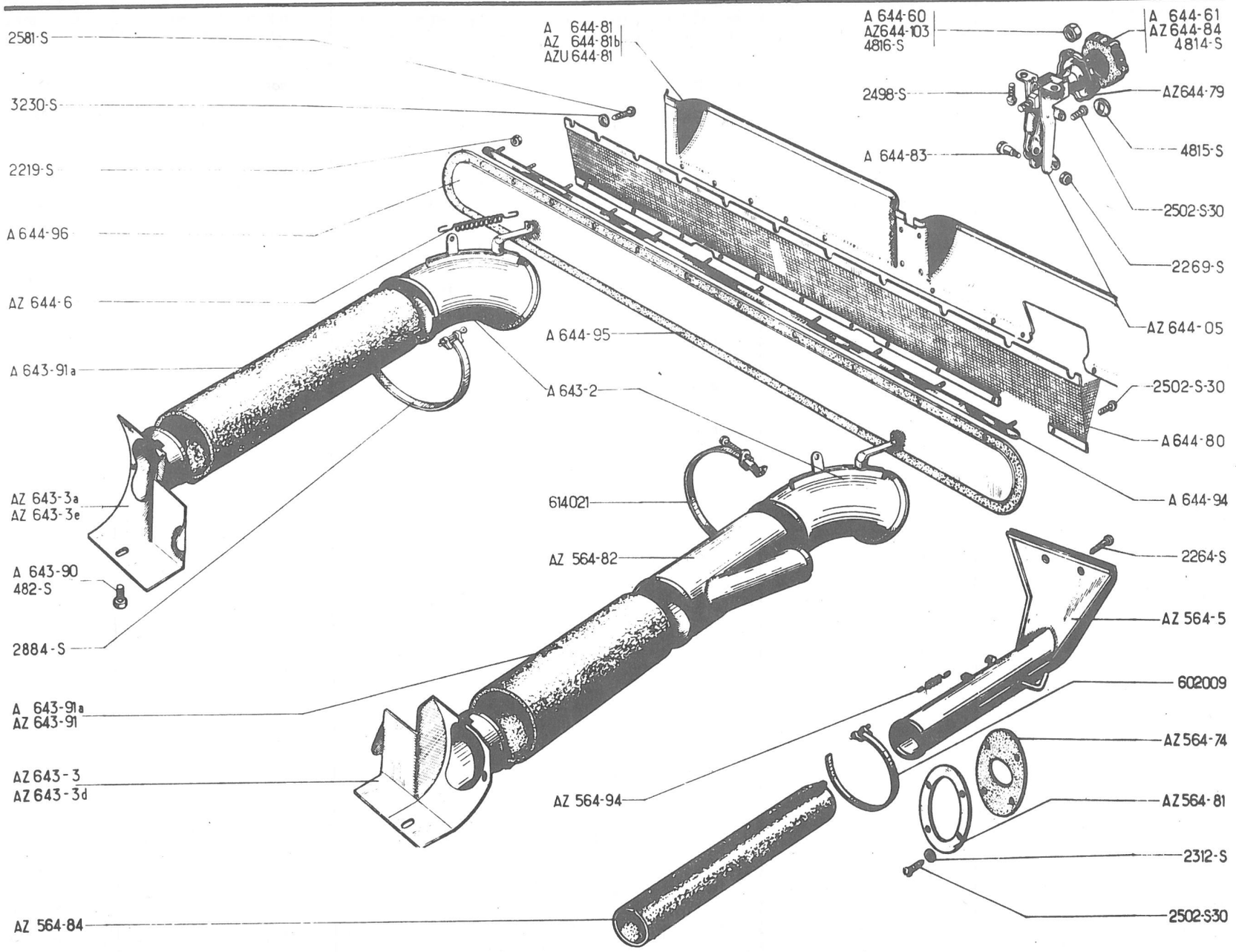
2581-S
3230-S
2219-S
A 644-96
AZ 644-6
A 643-91a
AZ 643-3a
AZ 643-3e
A 643-90
482-S
2884-S
A 643-91a
AZ 643-91
AZ 643-3
AZ 643-3d
AZ 564-84
A 644-81
AZ 644-81b
AZU 644-81
A 644-95
A 643-2
614021
AZ 564-82
AZ 564-94
A 644-60
AZ644-103
4816-S
2498-S
A 644-83
A 644-61
AZ 644-84
4814-S
AZ644-79
4815-S
2502-S30
2269-S
AZ 644-05
2502-S-30
A 644-80
A 644-94
2264-S
AZ 564-5
602009
AZ 564-74
AZ 564-81
2312-S
2502-S30

No	K	AZL → 5/59 AZU → 9/62	CLIMATISATION	KLIMAANLAGE	AIR CONDITIONING	CLIMATIZACIÓN	CLIMATIZZAZIONE
AZ 564-5	1		Buse de dégivreur	Entfrosterdüse	Nozzle for demister	Boca de antihielo	Diffusore dello sbrinatore
AZ 564-74	1		Joint caoutchouc	Gummidichtung	Rubber joint	Junta caucho	Guarnizione di gomma
AZ 564-81	1		Plaque tôle	Blechplatte	Plate, sheet metal	Placa chapa	Flangia di lamiera
AZ 564-82	1		Raccord	Verbindung	Union, sheet metal	Racord	Raccordo (presa)
AZ 564-84	1	Ø 45, L 385	Manche de dégivrage	Leitung f. Entfrostung	Duct for demister	Manguito do antihielo	Condotto di sbrinamento
AZ 564-94	1		Ressort	Feder	Spring	Muelle	Molla
A 643-2	2		Conduit avec volet	Schacht mit Klappe	Duct with shutter	Conducto con ventanilla	Condotto con sportello
AZ 643-3	1	G, RP AZ 643-3 D	Prise sur culasse	Anschluss am Zylinderkopf	Air inlet on cylinder head	Toma sobre culata	Presa sulla testata
AZ 643-3 A	1	D, RP AZ 643-3 E	"	"	"	"	"
AZ 643-3 D	1	G,	"	"	"	"	"
AZ 643-3 E	1	D,	"	"	"	"	"
A 643-90	2	TR, 7 x 6, sup	Vis	Schraube	Screw	Tornillo	Vite
A 643-91 A	2	L 485	Manche	Verbindungsleitung	Sleeve	Manguito	Condotto
AZ 643-91	1	L 300	"	"	"	"	"
AZ 644-05	1		Commande complète	Verstellvorrichtung, kompl.	Control unit, assy	Mando completo	Comando completo
AZ 644-6	2	Ø 6, L 70	Ressort	Feder	Spring	Muelle	Molla
A 644-60	1	f 6 x 100 → 1/51	Embout	Gewindeendstück	Cap nut	Terminal	Terminale (dado)
AZ 644-79	1	AZU ↦ 7/60	Corps de bouton	Knopfkörper	Knob body	Cuerpo de boton	Corpo del pomello
A 644-80	1		Grillage	Lüftungsgrill	Grille	Rejilla	Griglia
A 644-81	1	→ 12/56	Déflecteur sans encoche	Umlenkblech o. Ausrüst.	Deflector without slot	Deflector sin muesca	Deflettore senza tacche
AZ 644-81 B	1	AZL - AZU ↦ 12/56	" avec "	" m. "	" with "	" con "	" con "
A 644-83	1	f 4 x 75, L 10	Axe	Gewindebolzen	Bolt pin	Eje	Perno
AZ 644-84	1	AZU ↦ 7/60	Garniture caoutchouc	Gummiknopf	Rubber knob	Guarnición caucho	Guarnizione di gomma
A 644-94	1		Jonc aluminium	Alu-Profilstück	Strip aluminium	Moldura aluminio	Profilo in alluminio
A 644-95	1		Joint caoutchouc	Gummidichtung	Rubber joint	Junta caucho	Guarnizione di gomma

309

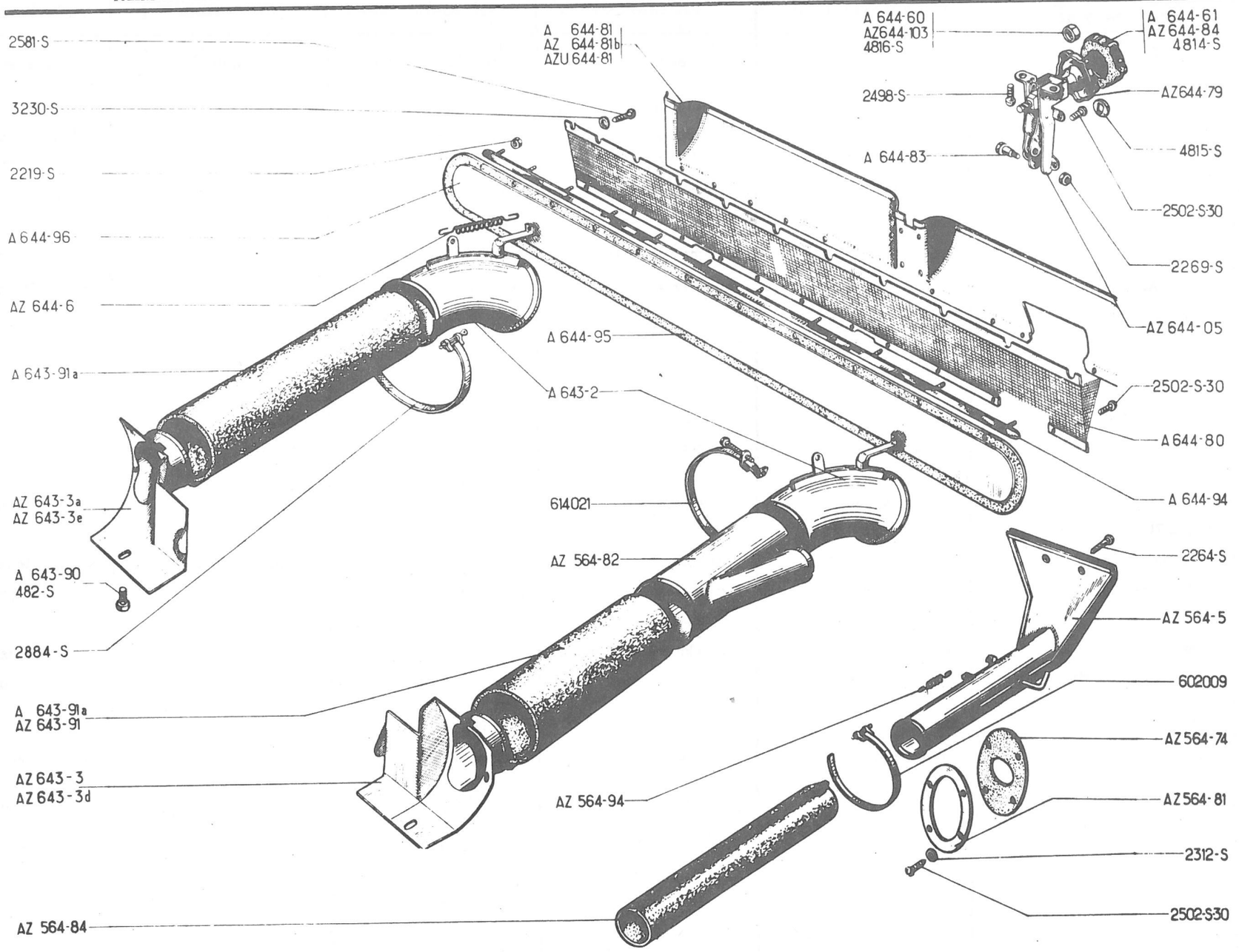
2581-S
3230-S
2219-S
A 644-96
AZ 644-6
A 643-91a
AZ 643-3a
AZ 643-3e
A 643-90
482-S
2884-S
A 643-91a
AZ 643-91
AZ 643-3
AZ 643-3d
AZ 564-84
A 644-81
AZ 644-81b
AZU 644-81
A 644-95
A 643-2
614021
AZ 564-82
AZ 564-94
A 644-60
AZ644-103
4816-S
2498-S
A 644-83
A 644-61
AZ 644-84
4814-S
AZ644-79
4815-S
2502-S-30
2269-S
AZ 644-05
2502-S-30
A 644-80
A 644-94
2264-S
AZ 564-5
602009
AZ564-74
AZ564-81
2312-S
2502-S-30

No	K	AZL → 5/59 AZU → 9/62	CLIMATISATION (Suite)	KLIMAANLAGE (Forts.)	AIR CONDITIONING (Cont.)	CLIMATIZACIÓN (Cont.)	CLIMATIZZAZIONE (Cont.)
A 644-96	1		Volet	Lüftungsklappe	Shutter	Ventanilla	Sportello
AZ 644-103	1	H, 5 x 75 - AZU ↦ 7/60	Ecrou spécial	Spezialschraube	Special nut	Tuerca especial	Dado speciale
482-S	2	TH, 7 x 12, inf.	Vis	Schraube	Screw	Tornillo	Vite
2.219-S	12	H, 3 x 60	Ecrou	Mutter	Nut	Tuerca	Dado
2.264-S	1	TRTa, 3,5 x 20	Vis	Schraube	Screw	Tornillo	Vite
2.269-S	1	H, 4 x 75	Ecrou	Mutter	Nut	Tuerca	Dado
2.312-S	4	5,5 x 9	Rondelle	Scheibe	Washer	Arandela	Rondella
2.498-S	2	TR, 5 x 25	Vis	Schraube	Screw	Tornillo	Vite
2.502-S-30	15	TRp, 5 x 12	"	"	"	"	"
2.581-S	4	Ta	"	"	"	"	"
2.884-S	4	L 550	Collier	Schelle	Clip	Collar	Fascetta
3.230-S	4	Ø 3,5	Rondelle cuvette	Tellerscheibe	Cup washer	Arandela cubeta	Rondella concava
4.814-S	1	↦ 1/51 → 7/60	Bouton plastique	Plastik-Knopf	Plastic-knob	Botón plastico	Pomello in plastica
4.815-S	1	8 x 15 x 1 ↦ 1/51 → 7/60	Rondelle	Scheibe	Washer	Arandela	Rondella
4.816-S	1	f 5 x 75, ↦ 1/51 → 7/60	Embout	Gewindestück	Cap nut	Terminal	Terminale (dado)
602.009	2	L 360	Collier	Schelle	Clip	Collar	Fascetta
614.021	1	NFP	Collier à vis	Schelle mit Schraube	Clip with screw	Collar de tornillo	Fascetta a vite

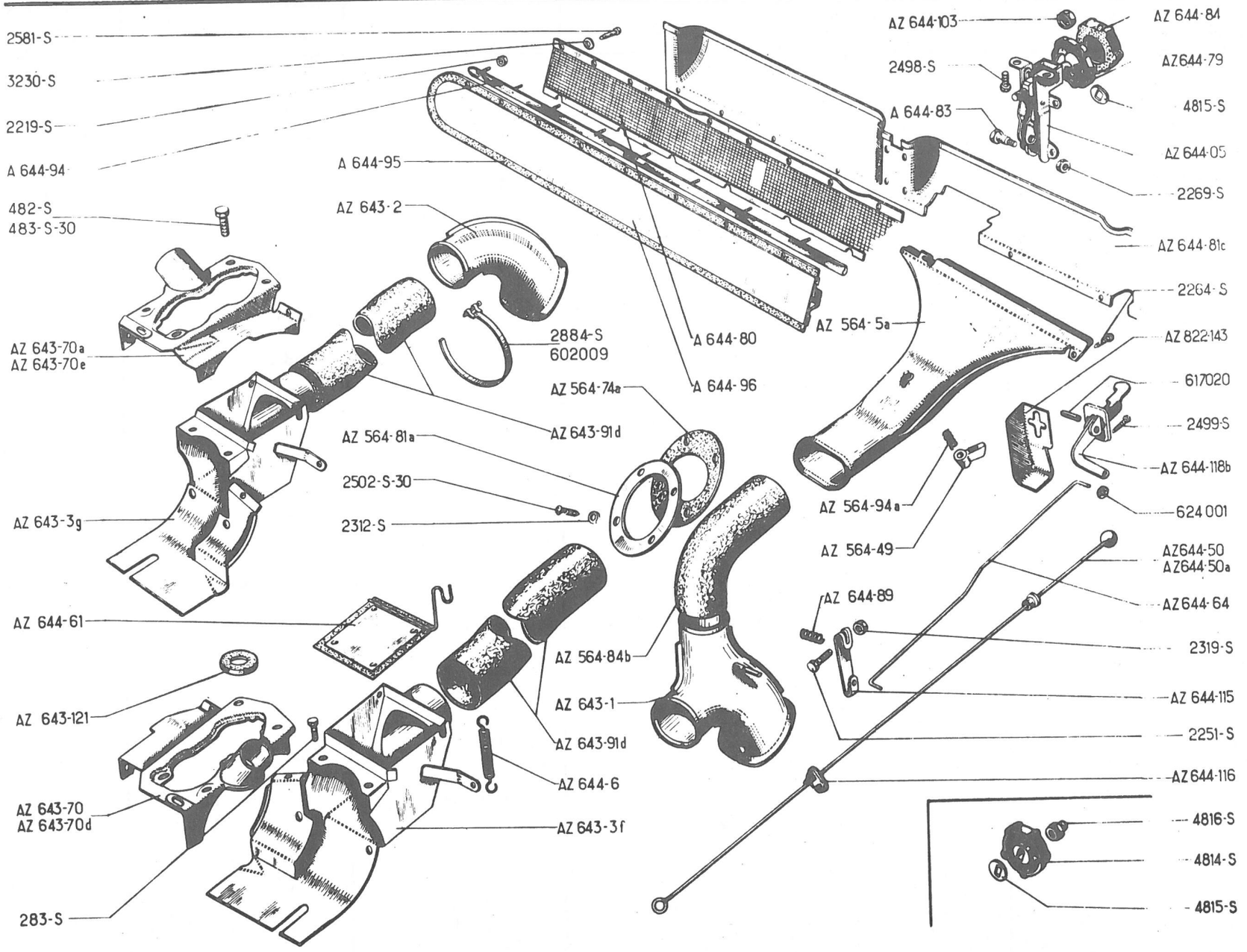
2581-S
3230-S
2219-S
A 644-94
482-S
483-S-30
AZ 643-70a
AZ 643-70e
AZ 643-3g
AZ 644-61
AZ 643-121
AZ 643-70
AZ 643-70d
283-S
A 644-95
AZ 643-2
2884-S
602009
AZ 643-91d
AZ 564-81a
2502-S-30
2312-S
AZ 564-74a
A 644-80
A 644-96
AZ 564-84b
AZ 643-1
AZ 643-91d
AZ 644-6
AZ 643-3f
AZ 644-103
2498-S
A 644-83
AZ 564-5a
AZ 564-94a
AZ 564-49
AZ 644-89
AZ 644-84
AZ644-79
4815-S
AZ 644-05
2269-S
AZ 644-81c
2264-S
AZ 822-143
617020
2499-S
AZ 644-118b
624 001
AZ644-50
AZ644-50a
AZ644-64
2319-S
AZ 644-115
2251-S
AZ 644-116
4816-S
4814-S
4815-S

No	K	AZL ↦ 5/59 ⇥ 9/62	CLIMATISATION	KLIMAANLAGE	AIR CONDITIONING	CLIMATIZACIÓN	CLIMATIZZAZIONE
AZ 564-5 A	1		Buse de dégivreur	Entfrosterdüse	Nozzle for demister	Boca de antihielo	Diffusore dello sbrinatore
AZ 564-49	1		Levier de volet	Klappenhebel	Directing shutter lever	Leva de ventanilla	Leva per sportello
AZ 564-74 A	1		Joint caoutchouc	Gummidichtung	Rubber joint	Junta caucho	Guarnizione di gomma
AZ 564-81 A	1	L 122, l 96	Plaque tôle, ovale	Ovale Blechplatte	Plate, oval (sheet metal)	Placa chapa, ovalada	Flangia di lamiera, ovale
AZ 564-84 B	1		Manche coudée	Gekrümmte Leitung	Sleeve, elbowed	Manguito acodado	Manicotto a gomito
AZ 564-94 A	1		Ressort	Feder	Spring	Muelle	Molla
AZ 643-1	1	G	Conduit avec volet	Schacht m. Klappe	Duct with shutter	Conducto con ventanilla	Condotto con sportello
AZ 643-2	1	D	Conduit	Schacht	Duct	Conducto	Condotto
AZ 643-3 F	1	G	Prise sur culasse	Anschluss am Zylinderkopf	Air inlet on cylinder head	Toma sobre culata	Presa sulla testata
AZ 643-3 G	1	D	"	"	"	"	"
AZ 643-70	1	G ⇥ 4/62	Tôle	Blech	Panel (sheet metal)	Chapa	Lamiera
AZ 643-70A	1	D ⇥ 4/62	"	"	"	"	"
AZ 643-70D	1	G ↦ 4/62	Tôle avec puits de bougie	Blech m. Zündkerzen-schacht	Panel with well	Chapa con boca de bujias	Lamiera con allog. candela
AZ 643-70 E	1	D ↦ 4/62	"	"	"	"	"
AZ 643-91 D	2	L 395	Manche	Verbindungsleitung	Sleeve	Manguito	Condotto
AZ 643-121	2	⇥ 4/62	Obturateur caoutchouc	Gummistopfen	Rubber grounnet	Obturador caucho	Otturatore di gomma
AZ 644-05	1		Commande complète	Verstellvorricht., kompl.	Control unit, assy	Mando completo	Comando completo
AZ 644-6	2		Ressort	Feder	Spring	Muelle	Molla
AZ 644-50	1	G, L 730, RP AZ 644-50 C	Tige	Stange	Rod	Varilla	Asta
AZ 644-50 A	1	D, L 760	"	"	"	"	"
AZ 644-61	2		Volet	Klappe	Shutter	Ventanilla	Sportello
AZ 644-64	1	L 425	Tige	Stange	Rod	Varilla	Asta
AZ 644-79	1	↦ 7/60	Corps de bouton	Knopfkörper	Knob body	Cuerpo de botón	Corpo del pomello
A 644-80	1		Grillage	Lüftungsgrill	Grille	Rejilla	Griglia
AZ 644-81 C	1		Déflecteur	Umlenkblech	Deflector	Deflector	Deflettore
A 644-83	1	f 4 x 75, L 10	Axe	Gewindebolzen	Bolt pin	Eje	Perno
AZ 644-84	1	↦ 7/60	Garniture caoutchouc	Gummigarnitur	Rubber knob	Guarnicion caucho	Guarnizione di gomma

313

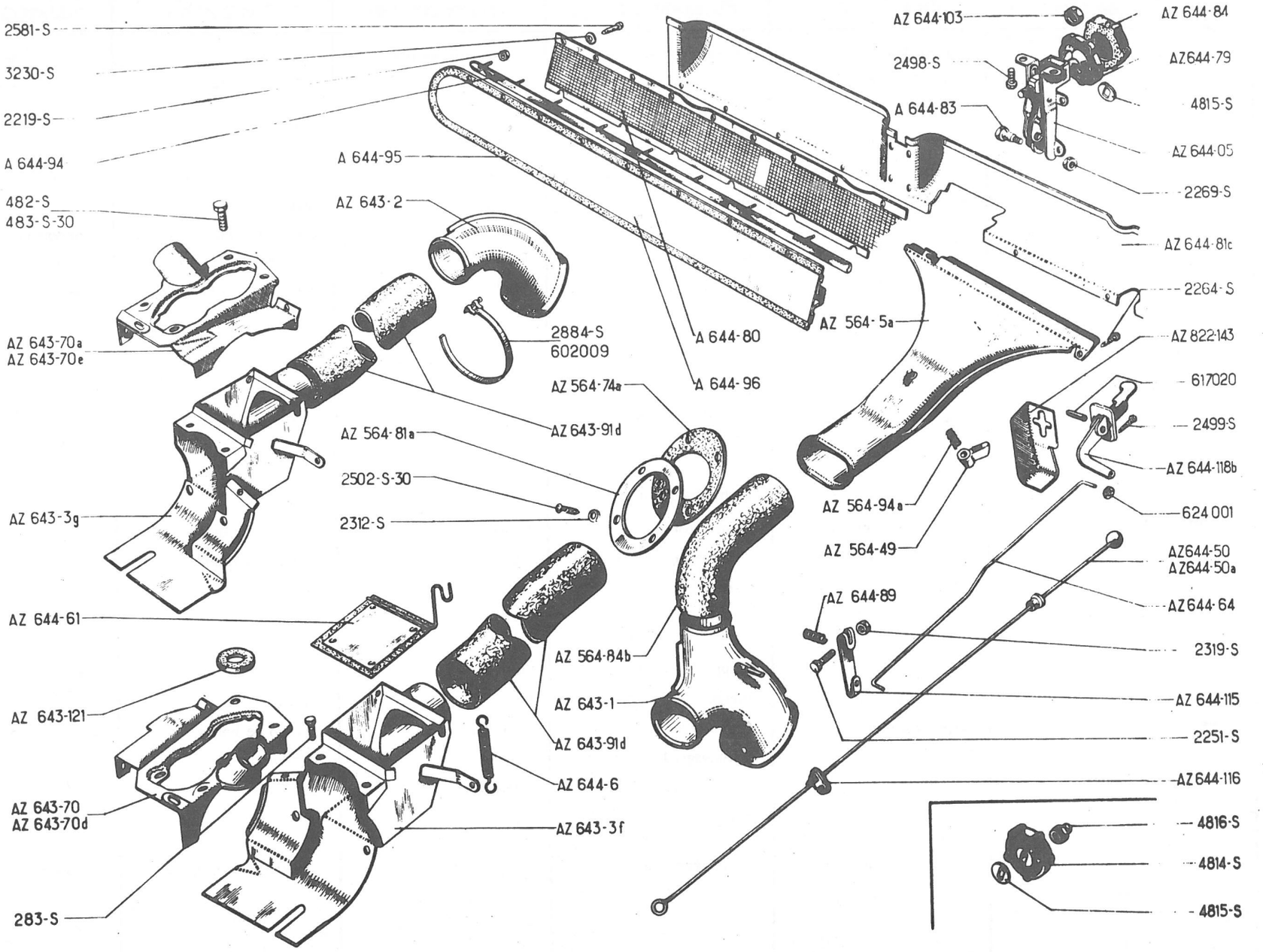
2581-S
3230-S
2219-S
A 644-94
482-S
483-S-30
AZ 643-70a
AZ 643-70e
AZ 643-3g
AZ 644-61
AZ 643-121
AZ 643-70
AZ 643-70d
283-S
A 644-95
AZ 643-2
2884-S
602009
AZ 643-91d
AZ 564-81a
2502-S-30
2312-S
AZ 564-74a
A 644-80
A 644-96
AZ 564-84b
AZ 643-1
AZ 643-91d
AZ 644-6
AZ 643-3f
AZ 644-103
2498-S
A 644-83
AZ 564-5a
AZ 564-94a
AZ 564-49
AZ 644-89
AZ 644-84
AZ644-79
4815-S
AZ 644-05
2269-S
AZ 644-81c
2264-S
AZ 822-143
617020
2499-S
AZ 644-118b
624 001
AZ644-50
AZ644-50a
AZ644-64
2319-S
AZ 644-115
2251-S
AZ644-116
4816-S
4814-S
4815-S

No	K	AZL ⟼ 5/59 ⟻ 9/62	CLIMATISATION (Suite)	KLIMAANLAGE (Forts.)	AIR CONDITIONING (Cont.)	CLIMATIZACIÓN (Cont.)	CLIMATIZZAZIONE (Cont.)
AZ 644-89	1		Ressort	Feder	Spring	Muelle	Molla
A 644-94	1		Jonc aluminium	Alu-Profilstück	Strip, aluminium	Moldura aluminio	Profilo in alluminio
A 644-95	1		Joint caoutchouc	Gummi-Dichtung	Rubber joint	Junta caucho	Guarnizione di gomma
A 644-96	1		Volet	Klappe	Shutter	Ventanilla	Sportello
AZ 644-103	1	H, 5 x 75 ⟼ 7/60	Ecrou spécial	Spezialmutter	Special nut	Tuerca especial	Dado speciale
AZ 644-115	1		Levier	Hebel	Lever	Leva	Leva
AZ 644-116	2		Oeillet (Nylon)	Nylon-Öse	Eyelet (nylon)	Ojete (nylon)	Passafilo (nylon)
AZ 644-118B	1		Levier avec support	Hebel mit Träger	Lever with support	Leva con soporte	Leva con supporto
AZ 822-143	1		Tôle de protection	Blechabdeckung	Protector (sheet metal)	Chapa de protección	Coperchietto di protez.
283-S	6	TH, 5 x 13	Vis	Schraube	Screw	Tornillo	Vite
482-S	8	TH, 7 x 12	"	"	"	"	"
483-S-30	2	TH, 7 x 15	"	"	"	"	"
2.219-S	12	H, 3 x 60	Ecrou	Mutter	Nut	Tuerca	Dado
2.251-S	1	TR, 5 x 20	Vis	Schraube	Screw	Tornillo	Vite
2.264-S	1	TRTa, 3,5 x 20	"	"	"	"	"
2.269-S	1	H, 4 x 75	Ecrou	Mutter	Nut	Tuerca	Dado
2.312-S	4	5,5 x 9	Rondelle	Scheibe	Washer	Arandela	Rondella
2.319-S	1	H, 5 x 75	Ecrou	Mutter	Nut	Tuerca	Dado
2.498-S	2	TR, 5 x 25	Vis	Schraube	Screw	Tornillo	Vite
2.499-S	2	TRTa, 3,5 x 9	"	"	"	"	"
2.502-S-30	15	TRp, 5 x 12	"	"	"	"	"
2.581-S	4	TRTa, 3,5 x 10	"	"	"	"	"
2.884-S	4	L 550	Collier	Schelle	Clip	Collar	Fascetta
3.230-S	4	Ø 3,5	Rondelle cuvette	Tellerscheibe	Cup washer	Arandela cubeta	Rondella concava
4.814-S	1	⟻ 7/60	Bouton plastique	Plastik-Knopf	Plastic knob	Botón plástico	Pomello in plastica
4.815-S	1	8 x 15 x 1	Rondelle	Scheibe	Washer	Arandela	Rondella
4.816-S	1	f 5 x 75 ⟻ 7/60	Embout	Gewindestück	Cap nut	Terminal	Terminale (dado)
602.009	2	L 360	Collier	Schelle	Clip	Collar	Fascetta
617.020	1	5,4 x 10	Goupille	Kerbstift	Pin	Grupilla	Spina elastica
624.001	1	Ø 4	Rondelle élastique	Federscheibe	Flexible washer	Arandela elastica	Rondella elastica

315

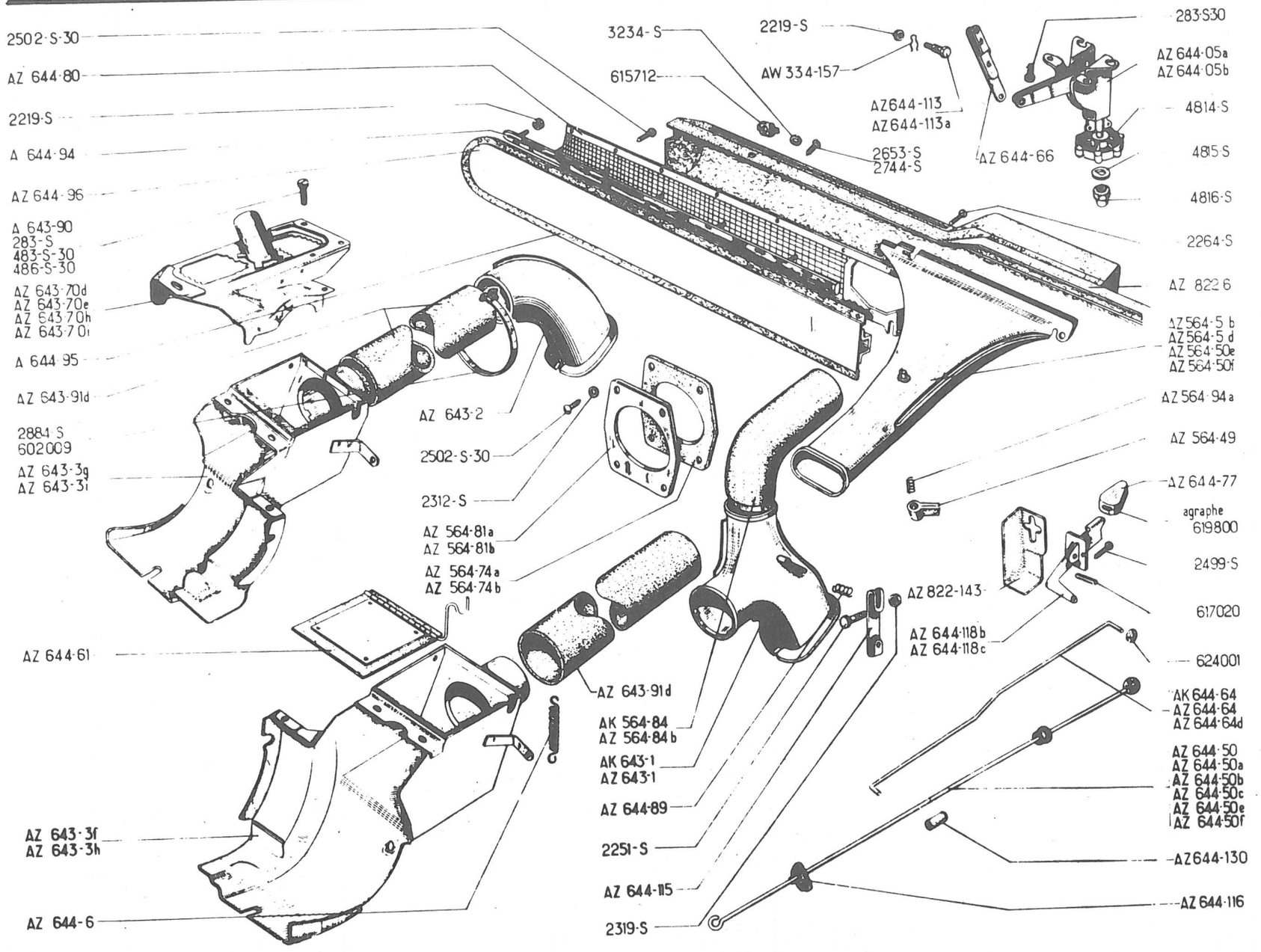
2502-S-30
AZ 644-80
2219-S
A 644-94
AZ 644-96
A 643-90
283-S
483-S-30
486-S-30
AZ 643-70d
AZ 643-70e
AZ 643-70h
AZ 643-70i
A 644-95
AZ 643-91d
2884-S
602009
AZ 643-3g
AZ 643-3i
AZ 644-61
AZ 643-3f
AZ 643-3h
AZ 644-6
3234-S
615712
2219-S
AW 334-157
AZ644-113
AZ644-113a
2653-S
2744-S
AZ 644-66
283-S30
AZ 644-05a
AZ 644-05b
4814-S
4815-S
4816-S
2264-S
AZ 822-6
AZ 564-5 b
AZ 564-5 d
AZ 564-50e
AZ 564-50f
AZ 564-94a
AZ 564-49
AZ 644-77
agraphe
619800
2499-S
617020
624001
AK 644-64
AZ 644-64
AZ 644-64d
AZ 644-50
AZ 644-50a
AZ 644-50b
AZ 644-50c
AZ 644-50e
AZ 644-50f
AZ644-130
AZ 644-116
AZ 643-2
2502-S-30
2312-S
AZ 564-81a
AZ 564-81b
AZ 564-74a
AZ 564-74b
AZ 643-91d
AK 564-84
AZ 564-84b
AK 643-1
AZ 643-1
AZ 644-89
2251-S
AZ 644-115
2319-S
AZ 822-143
AZ 644-118b
AZ 644-118c

No	K	→ 9/62	CLIMATISATION	KLIMAANLAGE	AIR CONDITIONING	CLIMATIZACIÓN	CLIMATIZZAZIONE
AW 334-157	2	→ 3/65	Pincette d'axe	Klammer am Befestigungsbolzen	Pin clip	Freno de eje	Molletta d'arresto perno
AZ 564-5 B	1	AZU →| 10/63-AZL →| 2/64	Buse de dégivreur	Entfrosterdüse	Nozzle for defroster	Baco de antihielo	Diffusore dello sbrinat.
AZ 564-5 D	1	AZAM → 3/63 →| 4/67 AZU → 10/63 →| 4/67 AZL → 2/64 →| 4/67 RP: AZ 564-50 E	"	"	"	"	"
AZ 564-5 E	1		"	"	"	"	"
AZ 564-49	1	→| 4/67	Levier de volet	Klapphebel	Directing shutter lever	Leva de ventilla	Leva per sportello
AZ 564-50 E	1	D à G → 4/67	Buse de dégivreur	Entfrosterdüse	Nozzle for defroster	Boca de antihielo	Diffusore dello sbrinat.
AZ 564-50 F	1	D à D → 4/67	"	"	"	"	"
AZ 564-74 A	1	ø 46 →| 3/63	Joint caoutchouc	Gummidichtung	Rubber joint	Junta caucho	Guarnizione di gomma
AZ 564-74 B	1	ø 58 → 3/63	"	"	"	"	"
AZ 564-81 A	1	L 122, 196, →| 3/63	Plaque tôle, ovale	Ovale Blechplatte	Plate, oval, (sheet metal)	Placa chapa, ovalada	Flangia di lamiera, ovale
AZ 564-81 B	1	L 94, 185 → 3/63	Plaque tôle, rectangulaire	Rechteckige Blechplatte	Plate, rectangular	Placa chapa rectangular	Flangia di lamiere, rettangolare.
AK 564-84	1	12 V	Manche coudée	Gekrümmte Leitung	Sleeve, elbowed	Manguito acodado	Condotto a gomito
AZ 564-84 B	1	6 V	"	"	"	"	"
AZ 564-94 A	1	→| 4/67	Ressort	Feder	Spring	Muelle	Molla
AK 643-1	1	12 V, G	Conduit avec volet	Schacht mit Klappe	Duct with shutter	Conducto con ventanilla	Condotto con sportello
AZ 643-1	1	6 V, G	"	"	"	"	"
AZ 643-2	1	D	Conduit	Schacht	Duct	Conducto	Condotto
AZ 643-3 F	1	G →| 3/63	Prise sur culasse	Anschluss am Zylinderkopf	Air inlet on cylinder head	Toma sobre culata	Presa sulla testata
AZ 643-3 G	1	D →| 3/63	"	"	"	"	"
AZ 643-3 H	1	G → 3/63	"	"	"	"	"
AZ 643-3 I	1	D → 3/63	"	"	"	"	"
AZ 643-70 D	1	G →| 3/63	Tôle avec puits	Blech m. Zündkerzenschacht	Panel with well	Chapa con boca	Lamiera con alloggiamento
AZ 643-70 E	1	D →| 3/63	"	"	"	"	"
AZ 643-70 H	1	G → 3/63	"	"	"	"	"
AZ 643-70 I	1	D → 3/63	"	"	"	"	"

317

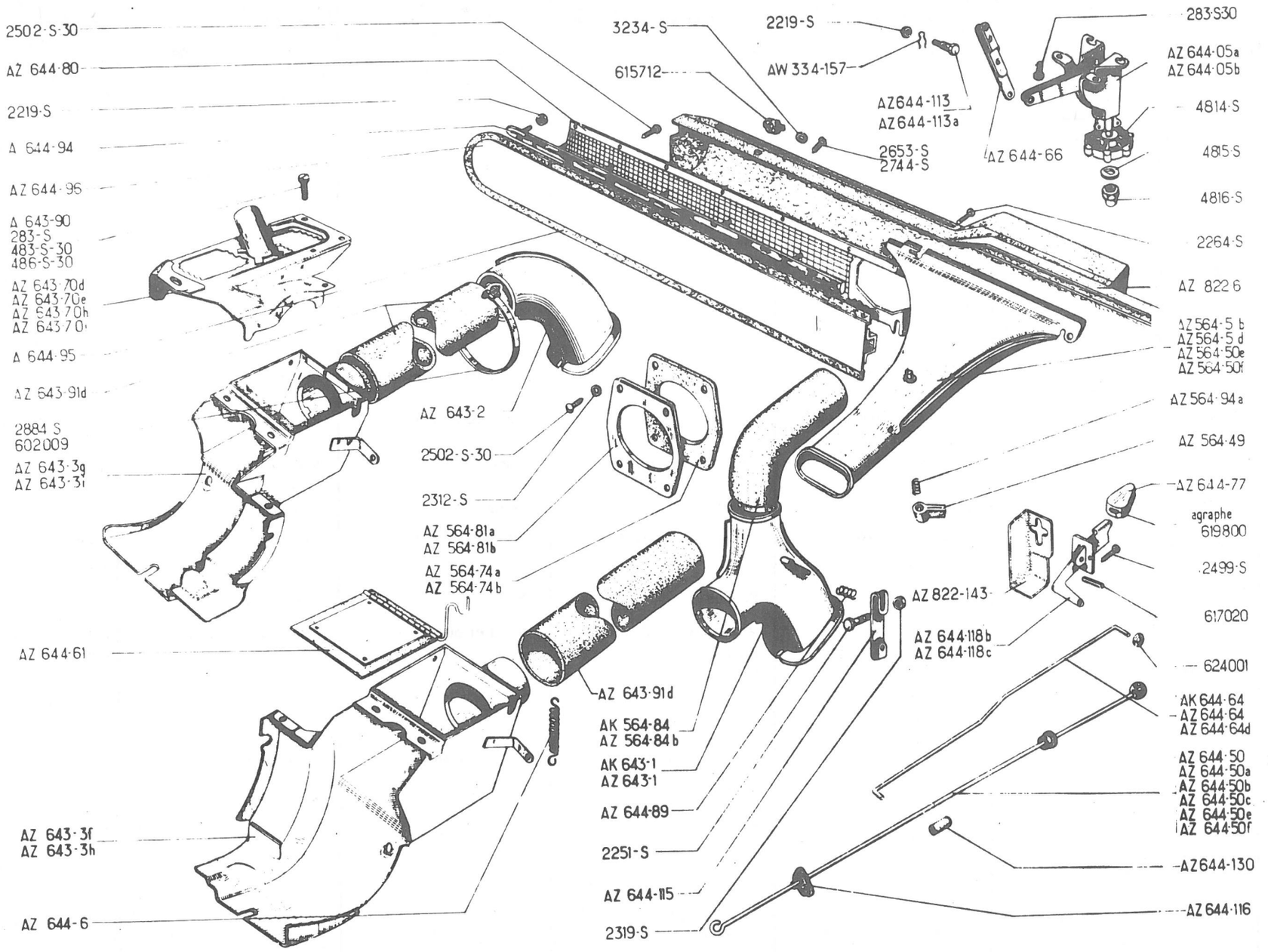
2502-S-30
AZ 644-80
2219-S
A 644-94
AZ 644-96
A 643-90
283-S
483-S-30
486-S-30
AZ 643-70d
AZ 643-70e
AZ 643-70h
AZ 643-70i
A 644-95
AZ 643-91d
2884 S
602009
AZ 643-3g
AZ 643-3i
AZ 644-61
AZ 643-3f
AZ 643-3h
AZ 644-6
3234-S
615712
2219-S
AW 334-157
AZ644-113
AZ644-113a
2653-S
2744-S
AZ 644-66
283-S30
AZ 644-05a
AZ 644-05b
4814-S
4815-S
4816-S
2264-S
AZ 822 6
AZ564-5 b
AZ564-5 d
AZ 564-50e
AZ 564-50f
AZ 564-94a
AZ 564-49
AZ 644-77
agraphe
619800
2499-S
617020
624001
AK 644-64
AZ 644-64
AZ 644-64d
AZ 644-50
AZ 644-50a
AZ 644-50b
AZ 644-50c
AZ 644-50e
AZ 644-50f
AZ644-130
AZ 644-116
AZ 643-2
2502-S-30
2312-S
AZ 564-81a
AZ 564-81b
AZ 564-74a
AZ 564-74b
AZ 643-91d
AK 564-84
AZ 564-84b
AK 643-1
AZ 643-1
AZ 644-89
2251-S
AZ 644-115
2319-S
AZ 822-143
AZ 644-118b
AZ 644-118c

318

No	K	↦ 9/62	CLIMATISATION (Suite)	KLIMAANLAGE (Forts.)	AIR CONDITIONING (Cont.)	CLIMATIZACIÓN (Cont.)	CLIMATIZZAZIONE (Cont.)
A 643-90	2	TR, 7 x 6 ↦ 3/63	Vis	Schraube	Screw	Tornillo	Vite
AZ 643-91 D	2	L 395	Manche	Verbindungsleitung	Sleeve	Manguito	Condotto
AZ 644-05 A	1	AZAM ⇥ 4/67-AZL-AZU	Commande complète (grise)	Verstellvorrichtung, kompl. (grau)	Control unit (grey)	Mando completo (gris)	Comando completo (grigio)
AZ 644-05 B	1	AZAM ↦ 4/67	"	"	"	"	"
AZ 644-05 C	1	AZL, AZU (D) ↦ 9/68	(noire) Commande complète	(schwarz) Verstellvorrichtung kompl.	(black) Control unit	(negro) Mando completo	(nero) Comando completo
AZ 644-6	2		Ressort	Feder	Spring	Muelle	Molla
AZ 644-50	1	G, L 730, RP AZ 644-50 C	Tige	Stange	Rod	Varilla	Asta
AZ 644-50 A	1	D, L 760 ⇥ 3/63	"	"	"	"	"
AZ 644-50 B	1	G, L 700 ↦ 3/63 ⇥ 9/66	"	"	"	"	"
AZ 644-50 C	1	D, L 730 ↦ 3/63 ⇥ 9/66	"	"	"	"	"
AZ 644-50 E	1	G, L 700 ↦ 9/66	"	"	"	"	"
AZ 644-50 F	1	D, L 730 ↦ 9/66	"	"	"	"	"
AZ 644-61	2		Volet	Klappe	Shutter	Ventanilla	Sportello
AK 644-64	1	L 495, 12 V	Tige	Stange	Rod	Varilla	Asta
AZ 644-64	1	L 425, 6 V, AZL-AZU AZAM ⇥ 4/67	"	"	"	"	"
AZ 644-64 D	1	L 415 - AZAM ↦ 4/67	"	"	"	"	"
AZ 644-66	1		Biellette	Gestänge	Link	Bieleta	Bielletta
AZ 644-77	1		Bouton	Betätigungsknopf	Knob	Botón	Pomello
AZ 644-79	1	AZL-AZU (D) ↦ 9/68	Corps de bouton	Knopfkörper	Body of knob	Cuerpo de botón	Corpo di bottone
AZ 644-80	1		Grillage	Lüftungsgrill	Grille	Rejilla	Griglia
AZ 644-84	1	AZL-AZU (D) ↦ 9/68	Bouton de caoutchouc	Gummiknopf	Ruber knop	Botón de caucho	Bottone di gomma
AZ 644-89	1		Ressort	Feder	Spring	Muelle	Molla
A 644-94	1		Jonc aluminium	Alu-Profilstück	Strip aluminium	Moldura aluminio	Profilo in alluminio
A 644-95	1		Joint caoutchouc	Gummi-Dichtung	Rubber joint	Junta caucho	Guarnizione di gomma
AZ 644-96	1		Volet avec patte	Lüftungsklappe m. Lasche	Shutter with lug	Ventanilla con pata	Sportello con staffa
AZ 644-103	1	5 x 75, AZL, AZU (D) ↦ 9/68	Ecrou	Mutter	Nut	Tuerca	Dado
AZ 644-113	2	⇥ 5/64 -RP AZ 644-113 A d. e. o. 1-AW 334-157	Axe fileté	Gewindebolzen	Pin, threaded	Eje roscado	Perno filettato
AZ 644-113 A	2	L 10 ↦ 5/64	Axe	Befestigungsbolzen	Pin	Eje	Perno
AZ 644-115	1		Levier	Hebel	Lever	Leva	Leva

319

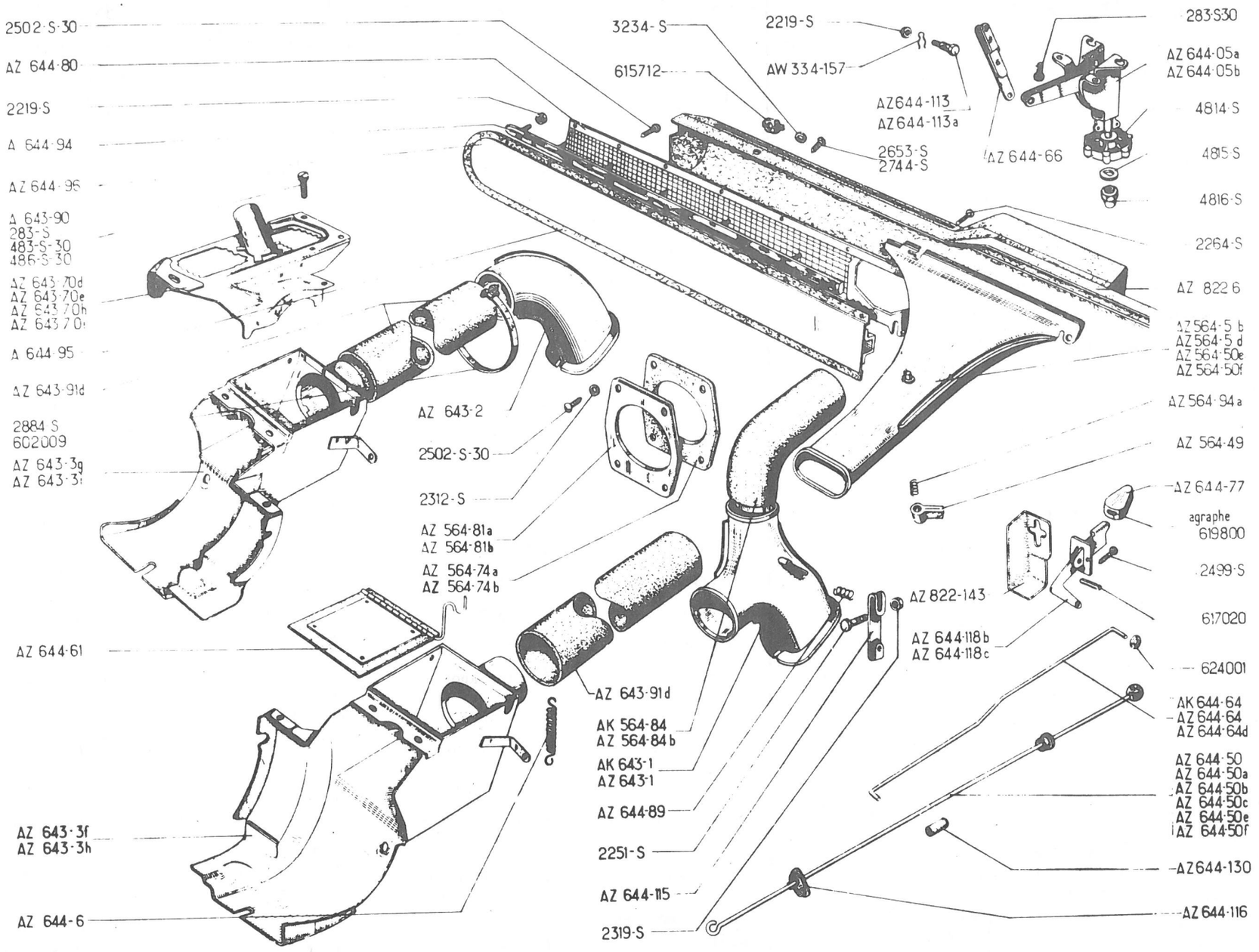
2502-S-30
AZ 644-80
2219-S
A 644-94
AZ 644-96
A 643-90
283-S
483-S-30
486-S-30
AZ 643-70d
AZ 643-70e
AZ 643-70h
AZ 643-70i
A 644-95
AZ 643-91d
2884 S
602009
AZ 643-3g
AZ 643-3i
AZ 644-61
AZ 643-3f
AZ 643-3h
AZ 644-6
3234-S
615712
2219-S
AW 334-157
AZ644-113
AZ644-113a
2653-S
2744-S
AZ 644-66
283-S30
AZ 644-05a
AZ 644-05b
4814-S
485-S
4816-S
2264-S
AZ 822-6
AZ 564-5 b
AZ 564-5 d
AZ 564-50e
AZ 564-50f
AZ 564-94a
AZ 564-49
AZ 644-77
agraphe
619800
2499-S
617020
624001
AK 644-64
AZ 644-64
AZ 644-64d
AZ 644-50
AZ 644-50a
AZ 644-50b
AZ 644-50c
AZ 644-50e
AZ 644-50f
AZ644-130
AZ 644-116
AZ 643-2
2502-S-30
2312-S
AZ 564-81a
AZ 564-81b
AZ 564-74a
AZ 564-74b
AZ 643-91d
AK 564-84
AZ 564-84b
AK 643-1
AZ 643-1
AZ 644-89
2251-S
AZ 644-115
2319-S
AZ 822-143
AZ 644-118b
AZ 644-118c

No	K	↦ 9/62	CLIMATISATION (Suite)	KLIMAANLAGE (Forts.)	AIR CONDITIONING (Cont.)	CLIMATIZACIÓN (Cont.)	CLIMATIZZAZIONE (Cont.)
AZ 644-116	2		Oeillet (nylon)	Nylon-Langloch	Eyelet (nylon)	Ojete (nylon)	Passafilo (nylon)
AZ 644-118 B	1	AZ AM ⊣▸ 4/67-AZL-AZU	Levier avec support	Hebel mit Träger	Lever with support	Leva con soporte	Leva con supporto
AZ 644-118 C	1	AZ AM ↦ 4/67	"	"	"	"	"
AZ 644-130	2	5 x 7 x 30 ↦ 2/67	Gaine caoutchouc	Gummihülle	Rubber gaiter	Funda caucho	Guaina di gomma
AZ 822-6	1		Planche de bord	Abdeckband f. Armaturen-brett	Dashboard	Plancha de abordo	Pannello cruscotto
AZ 822-143	1		Tôle de protection	Blechabdeckung	Protector (sheet metal)	Chapa de protección	Lamiera di protezione
283-S	6	TH, 5 x 13	Vis	Schraube	Screw	Tornillo	Vite
283-S-30	4	THp, 5 x 14	"	"	"	"	"
483-S-30	2	THp, 7 x 15	"	"	"	"	"
486-S-30	4	THp, 7 x 22	"	"	"	"	"
2.219-S	13	H, 3 x 60	Ecrou	Mutter	Nut	Tuerca	Dado
2.251-S	5	TR, 5 x 20	Vis	Schraube	Screw	Tornillo	Vite
2.264-S	1	TRTa, 3,5 x 20	"	"	"	"	"
2.312-S	4	5,5 x 9	Rondelle	Scheibe	Washer	Arandela	Rondella
2.319-S	1	H, 5 x 75	Ecrou	Mutter	Nut	Tuerca	Dado
2.499-S	2	TRTa, 3,5 x 9,5	Vis	Schraube	Screw	Tornillo	Vite
2.502-S-30	14	TRp, 5 x 12	"	"	"	"	"
2.653-S	4	TRTa, 5 x 20	"	"	"	"	"
2.744-S	6	TFB Ta, 4,85 x 19	"	"	"	"	"
2.884-S	4	L 550	Collier	Schelle	Clip	Collar	Fascetta
3.234-S	4	Ø 6	Rondelle cuvette	Tellerscheibe	Cup washer	Arandela cubeta	Rondella concava
4.814-S	1		Bouton plastique	Plastikknopf	Plastic knob	Botón elástico	Pomello in plastica
4.815-S	1	8 x 15 x 1	Rondelle	Scheibe	Washer	Arandela	Rondella
4.816-S	1	f 5 x 75	Embout	Gewindeendstück	Cap nut	Terminal	Terminale (dado)
602.009	2	L 360	Collier	Schelle	Clip	Collar	Fascetta
615.712	7	Ø 4,85	Ecrou clip	Clips-Mutter	Nut clip	Tuerca	Graffetta
617.020	1	5,4 x 10	Goupille	Kerbstift	Pin	Grupilla	Spina elastica
619.800	1		Agrafe	Spange	Clamp	Grapa	Graffetta
624.001	1	Ø 4	Rondelle élastique	Federscheibe	Flexible washer	Arandela elástica	Rondella elastica

321

No	K	.	CLIMATISATION PAR CHAUFFAGE -20°	KLIMAANLAGE HEIZUNG -20°	AIR CONDITIONING BY HEATING -20°	CLIMATIZACIÓN POR CALEFACCIÓN -20°	CLIMATIZZAZIONE PER RISCALDAMENTO-20°
AZ 654-84C	1	Ø 60, L 460	Manche	Heizungsschlauch	Sleeve	Manguito	Condotto
AZ 641-0	1	"GURTNER", 12 V	Groupe de chauffage	Heizelement	Heating unit	Grupo de calefacción	Gruppo di riscaldamento
AZ 641-9	1		Bobine	Zündspule	Coil	Bobina	Bobina
AZ 641-55	1		Joint torique	Ringdichtung	Sealing ring	Junta tórica	Gommino
			SOUFFLERIE	GEBLÄSE	BLOWER	AIRECIÓN	DEPOSITIVO VENTILA-ZIONE
AZ 641-57	1		Feutre monté	Filz am Gebläse montiert	Felt, fitted	Fieltro	Feltro montato
AZ 641-58	1		Grille	Eintrittsgrill	Grille	Rejilla	Griglia
AZ 641-59	1		Etrier complet	Bügel, komplett	Clamping plate, complete	Estribo completo	Staffa completa
AZ 641-60	1		Came	Nocke	Cam	Leva	Camma
AZ 641-61	1		Rupteur	Unterbrecher	Contact breaker	Ruptor	Ruttore
AZ 641-62	1		Agrafe	Spange	Clamp	Grapa	Graffetta
AZ 641-63	1		Couvercle	Gebläsedeckel	Cover	Tapa	Coperchio
AZ 641-64	1	L 640	Joint	Dichtung	Joint	Junta	Guarnizione
AZ 641-65	1		Condensateur	Kondensator	Condenser	Condensador	Condensatore
			REGULATEUR	REGLER	REGULATOR	REGULADOR	REGOLATORE
AZ 641-66	1	18 x 22 x 1	Rondelle isolante	Isolierscheibe	Insulating washer	Arandela aislante	Rondella isolante
AZ 641-67	1		Gicleur	Düse	Nozzle	Sicler	Spruzzatore
AZ 641-68	1		Filtre à essence	Kraftstoffilter	Petrol filter	Filtro de gasolina	Filtro a benzina
AZ 641-69	1		Cartouche filtrante	Filterpatrone	Filtering cartridge	Cartucho filtrante	Cartuccia filtrante
AZ 641-70	1		Joint du couvercle	Deckeldichtung	Cover joint	Junta de tapa	Guarnizione del coperchio
AZ 641-71	1		Régulateur complet	Regler, komplett	Regulator, complete	Regulador completo	Regolatore completo
AZ 641-72	1	L 360	Liaison haute tension	Hochspannungsverbindung	Hight tension connection	Enlace alta tension	Collegamento alta tensione
AZ 641-73	1		Plaquette complète	Plakette, komplett	Plate, complete	Plaqueta completa	Placchetta completa
AZ 641-93	1	entr. 556	Support du groupe	Träger für Heizelement	Heater unit bracket	Soporte del grupo	Supporto del gruppo

No		K		CLIMATISATION PAR CHAUFFAGE - 20° (suite)	KLIMAANLAGE HEIZUNG - 20° (Forts.)	AIR CONDITIONING BY HEATING - 20° (cont.)	CLIMATIZACIÓN POR CALEFACCIÓN - 20° (cont.)	CLIMATIZZAZIONE PER RISCALDAMENTO-20° (cont.)
AZ	641-94	1	entr 436, G	Tirant	Strebe	Tie-rod	Tirante	Tirante
AZ	641-95	1	entr 386,	"	"	"	"	"
AZ	641-99	3	7 x 19 x 12	Bague caoutchouc	Gummihülse	Rubber bush	Casquillo caucho	Boccola di gomma
AZ	643-1E	1	G	Conduit coudé	Gebogener Schacht	Duct, elbowed	Conducto acodado	Condotto a gomito
AZ	643-1H	1	D, L 620, Ø 66	Conduit	Heizungsleitung	Duct	Conducto	Condotto
AZ	643-3J	1	D	Prise sur culasse	Heizungsanschluss a. Zylinderkopf	Air inlet on cylinder head	Toma sobre culata	Presa sulla testata
AZ	643-3K	1	G	" " "	" "	" " "	" " "	" " "
AZ	643-87	1	G	Déflecteur tôle	Umlenkblech	Deflector (sheet metal)	Deflector chapa	Deflettore di lamiera
AZ	643-166	1	Ø 40, L 620	Tube d'échappement	Auspuffrohr	Exhaust pipe	Tubo de escape	Tubo di scarico
AZ	643-168	1	Ø 120,L 600	Tube sur prise d'air	Rohr für Luftanschluss	Pipe on air inlet	Tubo de escape	Tubo di scarico
AZ	643-169	1		Boîte de répartition	Verteilergehäuse	Distribution box	Caja de repartición	Scatola di ripartizione
AZ	643-179	1	AUD	Prise d'air avec grillage sur aile	Luftanschluss mit Gitter am Kotflügel	Air inlet with grille on wing	Toma de aire con rejilla sobre aleta.	Presa d'aria con griglia sul parafango.
AZ	643-182	1	e 3	Joint caoutchouc evale	Ovaldichtung aus Gummi	Rubber joint, oval	Junta caucho ovalada	Guarnizione di gomma ova.
AZ	643-182A	1	e 1	" " "	" " "	" " "	" " "	" " "
AZ	644-19	1	" LAMBDA 3 "	Bougie	Zündkerze	Sparking plug	Bujía	Candela
AZ	644-50D	1	G, L 730	Tige	Stange	Rod	Varilla	Asta
AZ	644-53A	1		Commande de volet sur planche de bord.	Klappenbetätigung am Armaturenbrett	Shutter control on instrument panel	Mando de ventanilla sobre plancha de abordo.	Comando sportello sul pannello cruscotto.
AZ	644-65	1	L 560, AZAM → 4/67 AZ-AZU	Tige de volet de dégivrage.	Betätigungsstange f. Entfrosterklappe	Rod for defrosting shutter	Varilla de ventanilla de antihielo.	Asta per sportello di sbrinatura.
AZ	644-65A	1	L 550, AZAM ↦ 4/67	" " "	" " "	" " "	" " "	" " "
AZ	644-70	2		Entretoise de commande sur planche de bord.	Abstandshülse am Armaturenbrett	Distance piece for heating control on instrument panel	Entrenamiento de caucho sobre plancha de abordo.	Distanziale del comando sul pannello cruscotto
AZ	644-89A	1		Ressort	Feder	Spring	Muelle	Molla
AZ	644-94	1	L 1280	Câble de volet	Klappenzug	Shutter cable	Cable de ventanilla	Cavo per sportello
	484-S	6	TH, 7 x 17	Vis	Schraube	Screw	Tornillo	Vite

323

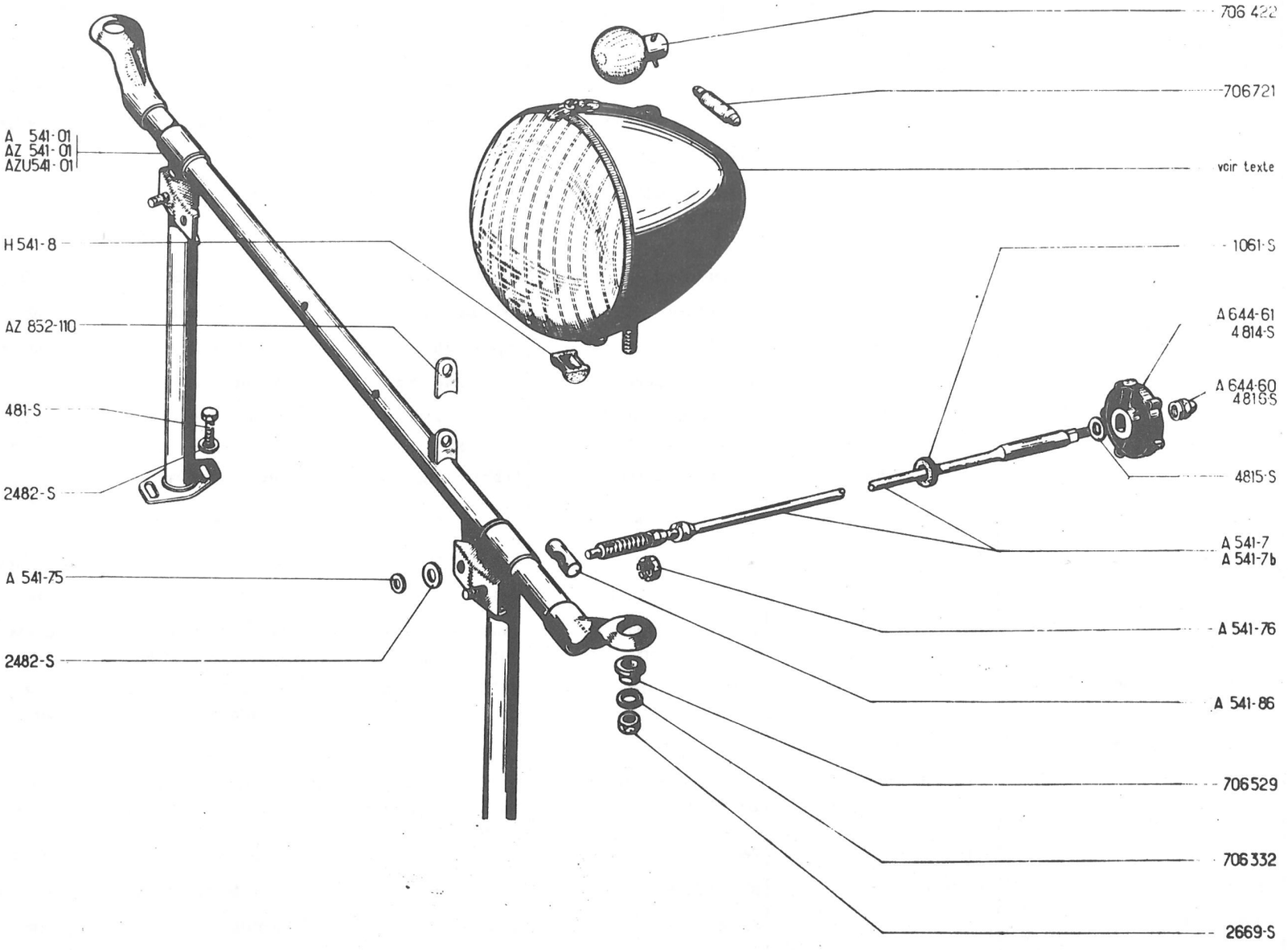
706 422
706721
voir texte
1061-S
A 644-61
4814-S
A 644-60
4815S
4815-S
A 541-7
A 541-7b
A 541-76
A 541-86
706529
706332
2669-S
A 541-01
AZ 541-01
AZU541-01
H 541-8
AZ 852-110
481-S
2482-S
A 541-75
2482-S

No	K	→| 3/63	ECLAIRAGE	BELEUCHTUNG	LIGHTING	ALUMBRADO	ILLUMINAZIONE
A 541-1 B	2	"DUCELLIER"	Phare complet	Scheinwerfer, komplett	Headlamp, complete	Faro completo	Faro completo
A 541-4 A	2	"DUCELLIER"	Ensemble optique	Leuchteinheit (Reflektor)	Optical assy	Conjunto optico	Blocco ottico
A 541-1 C	2	"CIBIE"	Phare complet	Scheinwerfer, komplett	Headlamp, complete	Faro completo	Faro completo
H 541-2 A	2	"CIBIE" →| 6/54	Glace (fixation par vis)	Scheibe (d. Schraube befestigt)	Glass (secured by screw)	Cristal (fijac. tornillos)	Cristallo (fiss. con viti)
A 541-4	2	"CIBIE" ↦ 6/54 →| 9/55	Glace (fixa. par poussoir)	Scheibe (d. Lasche befest.)	Glass (secured by push rocker)	Cristal (fijac. por taque)	Cristallo (fiss. pulsante)
A 541-4 B	2	"CIBIE" ↦ 9/55	Ensemble optique	Leuchteinheit (Reflektor)	Optical assy	Conjunto optico	Blocco ottico
A 541-74	2	"CIBIE" ↦ 9/55	Porte	Scheibendeckel	Rim	Bisel	Cornice
AZ 541-1 T	2	"MARCHAL" ↦ 10/54	Phare complet	Scheinwerfer, komplett	Headlamp, complete	Faro completo	Faro completo
A 541-2	2	"MARCHAL" ↦ 10/54	Glace	Scheibe	Glass	Cristal	Cristallo
A 541-3	2	"MARCHAL" ↦ 10/54	Réflecteur	Reflektor	Reflector	Reflector	Riflettore
A 541-10	2	"MARCHAL" ↦ 10/54	Porte	Scheibendeckel	Rim	Bisel	Cornice
A 541-01	1	A, AU	Support de phares	Scheinwerfergestell	Headlamp bracket	Soporte de faros	Supporto dei fari
AZ 541-01	1	AZ, RP AZ 541-01 D	"	"	"	"	"
AZU 541-01	1	AZU, RP AZ 541-01 D	"	"	"	"	"
A 541-7 B	1	RP AZ 541-7, deo 1-AZ541-85	Commande de réglage	Einstellvorrichtung	Beam control	Mando de reglaje	Comando di regolazione
H 541-8	2	→| 6/54 N. F. P.	Caoutchouc	Halterungsgummi	Rubber	Caucho	Protezione di gomma
A 541-75	?	7 x 12 x 0,5 ↦ 1/51	Rondelle de réglage	Einstellscheibe	Adjusting washer	Arandela de reglaje	Rondella di regolazione
A 541-76	1	H, 10 x 150 ↦ 1/51	Ecrou crénelé	Kronenmutter	Nut castellated	Tuerca dentada	Dado a corona
A 541-86	1	16 x 20	Barillet	Klemmstück	Trunnion	Barrilete	Morsetto
A 644-60	1	f 6 x 100 →| 1/51	Embout	Gewindeendstück	Cap nut	Terminal	Terminale (dado)
AZ 852-110	1	↦ 12/60	Articulation de béquille	Gelenklasche f. Haubenstütze	Lug for stay	Articulacion de mando	Articolazione puntello
481-S	4	TH 7 x 10	Vis	Schraube	Screw	Tornillo	Vite
1.061-S	1	8 x 18 x 14	Oeillet caoutchouc	Gummiöse	Rubber eyelet	Pasacables caucho	Passafilo di gomma
2.482-S	7	7,5 x 16	Rondelle	Scheibe	Washer	Arandela	Rondella
2.669-S	2	H, 12 x 175	Ecrou	Mutter	Nut	Tuerca	Dado
4.814-S	1	↦ 1/51	Bouton	Knopf	Knob	Botón	Pomello
4.815-S	1	8 x 15 x 1 ↦ 1/51	Rondelle	Scheibe	Washer	Arandela	Rondella
4.816-S	1	f 5 x 15 ↦ 1/51	Embout	Gewindeendstück	Cap nut	Terminal	Terminale (dado)
706.422	2	6 V, 36 W/36 W	Lampe de phare (jaune)	Scheinwerferbirne (gelb)	Headlamp bulb (yellow)	Lampare de faro (amarilla)	Lampada del faro (gialla)
706.529	2	Ø int 12, h 5	Entretoise	Zwischenbüchse	Distance piece	Separador	Distanziale
706.721	2	6 V, 4 W	Lampe de position	Standlichtbirne	Pilot bulb	Lámpara de posición	Lampada di posizione

325

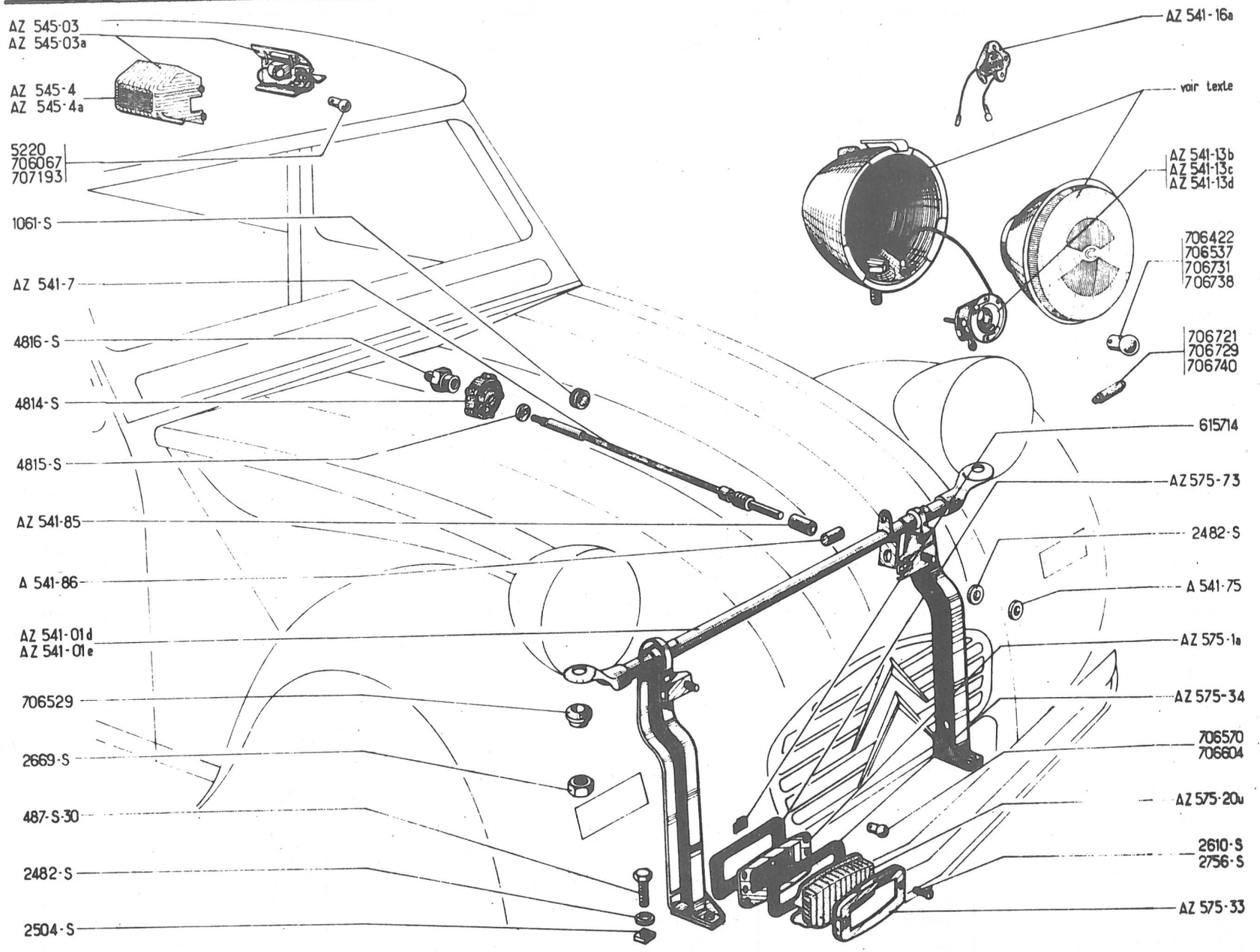
AZ 545-03
AZ 545-03a
AZ 545-4
AZ 545-4a
5220
706067
707193
1061-S
AZ 541-7
4816-S
4814-S
4815-S
AZ 541-85
A 541-86
AZ 541-01d
AZ 541-01e
706529
2669-S
487-S-30
2482-S
2504-S
AZ 541-16a
voir texte
AZ 541-13b
AZ 541-13c
AZ 541-13d
706422
706537
706731
706738
706721
706729
706740
615714
AZ 575-73
2482-S
A 541-75
AZ 575-1a
AZ 575-34
706570
706604
AZ 575-20u
2610-S
2756-S
AZ 575-33

No	K	↦ 3/63	ECLAIRAGE	BELEUCHTUNG	LIGHTING	ALUMBRADO	ILLUMINAZIONE
AK 541.01 E	1	AZU (D) ↦ 9/68	Support de phares	Scheinwerfergestell	Headlamp bracket	Soporte de faros	Supporto dei fari
AZ 541.01 D	1	AZ	" " "	"	" "	" " "	" " "
		AZU ⇥ 9/67					
AZ 541.01 E	1	TT 12 V	" " "	"	" "	" " "	" " "
		AZU 6 V ↦ 9/67					
AZ 541.01 F	1	AZ 6 V (D) ↦ 9/68	" " "	"	" "	" " "	" " "
AZ 541.01 G	1	AZ 12 V (D) ↦ 9/68	" " "	"	" "	" " "	" " "
A 541.1 B	2	DUCEL. AZL.AZU ⇥ 9/69	Phare complet	Scheinwerfer komplett	Headlamp complete	Faro completo	Faro completo
A 541.1 C	2	CIBIE. AZL.AZU ⇥ 9/69	" "	" "	" "	" "	" "
AZ 541.1 R	2	CIBIE. "EUROP" AZL	" "	" "	" "	" "	" "
		(D) ↦ 5/63 ⇥ 9/69					
		(NL) (CH) ↦ 6/65 ⇥ 9/69					
AZ 541.1 T	2	MARCHAL AZL.AZU ⇥ 9/69	" "	" "	" "	" "	" "
AZ 541.1 U	2	MARCHAL AZAM. ⇥ 9/67	" "	" "	" "	" "	" "
AZ 541.1 P	2	CIBIE - AZAM ⇥ 9/67	" "	" "	" "	" "	" "
AZ 541.1 S	2	CIBIE "EUROP" AZAM ⇥ 9/67	" "	" "	" "	" "	" "
AZ 541.205	2	CIBIE AZL.AZU ↦ 9/69	" "	" "	" "	" "	" "
AZ 541.208	2	CIBIE "EUROP" AZL.AZU	" "	" "	" "	" "	" "
		(D) (NL) (CH) ↦ 9/69					
A 541.4 A	2	DUCEL AZL.AZU ⇥ 9/69	Ensemble optique	Leuchteinheit (Reflektor)	Optical assy	Conjuncto optico	Blocco optico
A 541.4 B	2	CIBIE AZL.AZU ⇥ 9/69	" "	" "	" "	" "	" "
AZ 541.4 E	2	CIBIE "EUROP" AZL	" "	" "	" "	" "	" "
		(D) ↦ 5/63 ⇥ 9/69					
		(NL) (CH) ↦ 6/65 ⇥ 9/69					
AZ 541.4 G	2	CIBIE - AZAM ⇥ 9/67	" "	" "	" "	" "	" "
AZ 541.4 F	2	CIBIE "EUROP" AZAM ⇥ 9/67	" "	" "	" "	" "	" "
A 541.2	2	MARCHAL AZL-AZU ⇥ 9/69	Glace	Leuchtenglas	Glass	Cristal	Cristallo
		AZAM ⇥ 9/67					
A 541.3	2	MARCHAL AZL.AZU ⇥ 9/69	Réflecteur	Reflektor	Refleetor	Reflector	Riflettore
		AZAM ⇥ 9/67					
A 541.239 A	2	CIBIE AZL.AZU ↦ 9/69	Ensemble optique	Leuchteinheit (Reflektor)	Optical assy	Conjuncto optico	Blocco optico
AZ 541.240 A	2	CIBIE "EUROP" AZL.AZU	" "	" "	" "	" "	" "
		(D) (NL) (CH) ↦ 9/69					

327

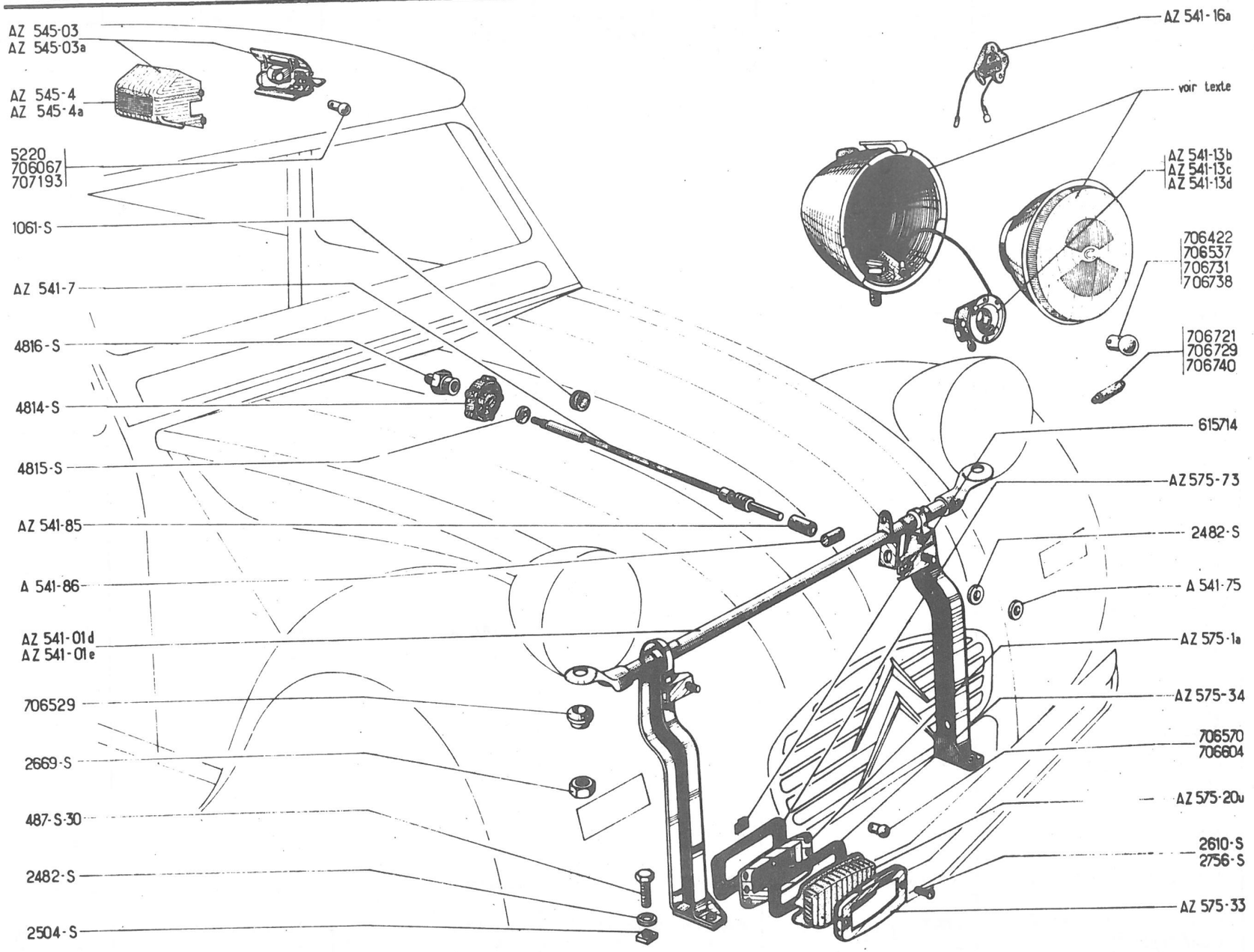
AZ 545-03
AZ 545-03a
AZ 545-4
AZ 545-4a
5220
706067
707193
1061-S
AZ 541-7
4816-S
4814-S
4815-S
AZ 541-85
A 541-86
AZ 541-01d
AZ 541-01e
706529
2669-S
487-S-30
2482-S
2504-S
AZ 541-16a
voir texte
AZ 541-13b
AZ 541-13c
AZ 541-13d
706422
706537
706731
706738
706721
706729
706740
615714
AZ 575-73
2482-S
A 541-75
AZ 575-1a
AZ 575-34
706570
706604
AZ 575-20u
2610-S
2756-S
AZ 575-33

No	K	→ 3/63	ECLAIRAGE (Suite)	BELEUCHTUNG (Forts.)	LIGHTING (Cont.)	ALUMBRADO (Cont.)	ILLUMINAZIONE (Cont.)
AZ 541-7	1	→| 9/68	Tige de commande	Einstellvorrichtung	Beam control rod	Varilla de mando	Asta di comando
AZ 541-7 B	1	→ 9/68	"	"	"	"	"
A 541-10	2	MARCHAL, AZL, AZU →| 9/69	Porte	Scheibendeckel	Rim	Bisel	Cornice
AZ 541-12	2	CIBIE, AZAM →| 9/67	"	"	"	"	"
AZ 541-12 A	2	MARCHAL, AZAM →| 9/67	"	"	"	"	"
AZ 541-13 B	2	CIBIE	Porte lampe	Halterung f. Scheinwerferbirne	Connector	Porta lamparas	Portalampada
AZ 541-13 C	2	MARCHAL →| 9/69	"	"	"	"	"
AZ 541-13 D	2	DUCELLIER →| 9/69	"	"	"	"	"
AZ 541-16 A	2	CIBIE "EUROP" (D) → 5/63 (NL) (CH) → 6/65	"	"	"	"	"
AF 541-51	2	AZL (D) → 9/68	Ressort sur tige de commande	Feder an Betätigungsstange	Spring on control rod	Muelle sobre varilla de mando	Molla sul'asta di comando
A 541-74	2	CIBIE, AZL - AZU	Porte	Scheibendeckel	Rim	Bisel	Cornice
A 541-75	2	7 x 12 x 0.5	Rondelle de réglage	Einstellscheibe	Adjusting washer	Arandela de reglaje	Rondella di regolazione
AZ 541-85	1	8 x 10 x 27	Entretoise	Abstandshülse	Distance piece	Separador	Distanziale
A 541-86	1	16 x 20	Barillet	Klemmstück	Trunnion	Barrilete	Morsetto
AZ 644-79	1	→ 9/68	Corps de bouton	Knopfkörper	Body of button	cuerpo de botón	corpo di bottone
AZ 644-84	1	→ 9/68	Garniture caoutchouc	Gummigarnitur	Rubber knob	Botón de caucho	Guarn. di gomma
AZ 644-103	1	H 5 x 75 → 9/68	Ecrou	Mutter	Nut	Tuerca	Dado
487-S-30	4	TH 7 x 25	Vis	Schraube	Screw	Tornillo	Vite
1.061-S	1	8 x 18 x 14	Oeillet caoutchouc	Gummiöse	Rubber eyelet	Pasacables caucho	Passafilo di gomma
2.482-S	7	7,5 x 16	Rondelle	Scheibe	Washer	Arandela	Rondella
2.504-S	4	7 x 100	Ecrou carré	Vierkantmutter	Square nut	Tuerca cuadrada	Dado quadrato
2.669-S	2	H 12 x 175	Ecrou	Mutter	Nut	Tuerca	Dado
4.814-S	1	→| 9/68	Bouton	Knopf	Knob	Botón	Bottone
4.815-S	1	8 x 15 x 1 →| 9/68	Rondelle	Scheibe	Washer	Arandela	Rondella
4.816-S	1	f 5 x 75 →| 9/68	Embout	Endstück	Cap nut	Terminal	Terminale
706.422	2	6 V, 36 W/36 W	Lampe de phare (jaune)	Scheinwerferbirne (gelb)	Headlamp bulb (yellow)	Lampara de faro (amarilla)	Lampada del faro (gialla)
706.529	2	ø int. 12 h 5	Entretoise	Abstandshülse	Distance piece	Separador	Distanziale
706.537	2	12 V, 36 W/36 W	Lampe de phare (jaune)	Scheinwerferbirne (gelb)	Headlamp bulb (yellow)	Lampara de faro (amarilla)	Lampada del faro (gialla)
706.721	2	6 V - 4 W	Lampe de position	Standlichtbirne	Pilot bulb	Lampara de posición	Lampada di posizione
706.729	2	12 V - 4 W	"	"	"	"	"
706.731	2	12 V, 36W/36 W	Lampe de phare (blanche)	Scheinwerferbirne (weiss)	Headlamp bulb (white)	Lampara de faro (blanca)	Lampada del faro (bianca)
706.738	2	6 V, 45 W/40 W "EUROP"	"	"	"	"	"
706.740	2	6 V. 4 W "EUROP"	Lampe de position	Standlichtbirne	Pilot bulb	Lampara de pisición	Lampada di posizione

329

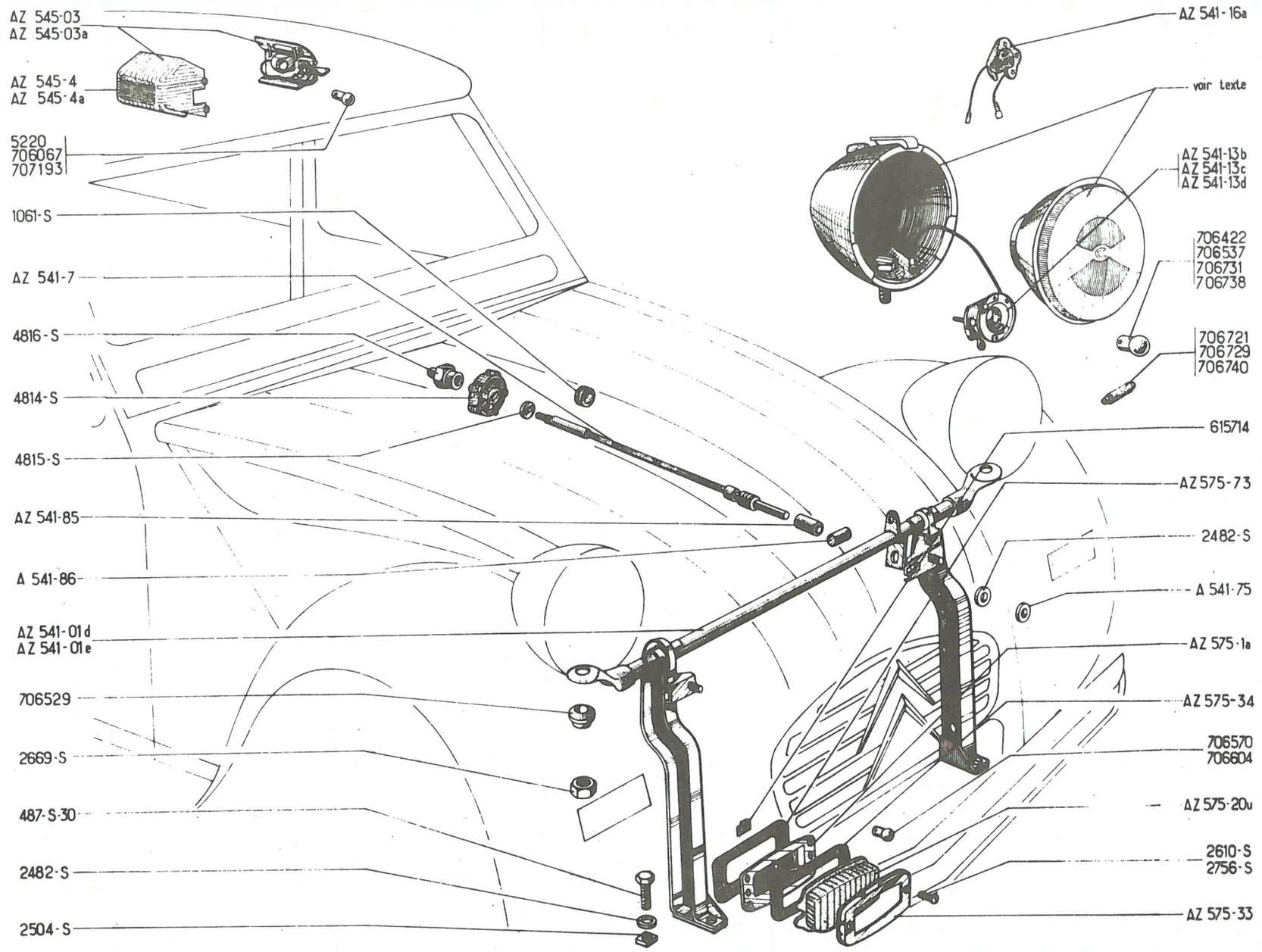
AZ 545-03
AZ 545-03a
AZ 545-4
AZ 545-4a
5220
706067
707193
1061-S
AZ 541-7
4816-S
4814-S
4815-S
AZ 541-85
A 541-86
AZ 541-01d
AZ 541-01e
706529
2669-S
487-S-30
2482-S
2504-S
AZ 541-16a
voir texte
AZ 541-13b
AZ 541-13c
AZ 541-13d
706422
706537
706731
706738
706721
706729
706740
615714
AZ 575-73
2482-S
A 541-75
AZ 575-1a
AZ 575-34
706570
706604
AZ 575-20u
2610-S
2756-S
AZ 575-33

No	K		INDICATEURS DE DIRECTION AVANT	VORDERE BLINKER	FRONT DIRECTION INDICATORS	INDICADORES DE DIRECCIÓN DELANTEROS	INDICATORI DI DIREZIONE ANTERIORI
AZ 575-1	2	(D) 4/65 (NL) (CH) ↦ 6/65	Feu complet (orange)	Komplette Leuchte (orange)	Indicator, complete (orange)	Piloto completo (naranja)	Indicat. compl. (arancione)
AZ 575-1 A	2	AZAM ↦ 4/67	Feu complet (blanc)	Komplette Leuchte (weiss)	Indicator, complete (white)	Piloto completo (blanco)	Indicat. compl. (bianco)
AZ 575-20 U	2		Verre (blanc)	Leuchtenglas (weiss)	Glass (white)	Tapa (blanca)	Coperchio (bianco)
AZ 575-33	2		Collerette	Ring	Rim	Cuello	Collarino
AZ 575-34	2		Joint extérieur	Äussere Dichtung	Outer joint	Junta exterior	Guarnizione esterna
AZ 575-73	2		Joint intérieur	Innere Dichtung	Inner joint	Junta interior	Guarnizione interna
2.610-S	4	TFB, Ta 3,5 x 15	Vis	Schraube	Screw	Tornillo	Vite
2.756-S	4	TR, Ta 3 x 10	"	"	"	"	"
615.714	8	Ø 3	Ecrou clip	Clips-Mutter	Nut clip	Tuerca clip	Graffetta
706.570	2	6 V, 15 W	Lampe	Glühbirne	Bulb	Lámpara	Lampada
706.604	2	12 V, 15 W	"	"	"	"	"
			ECLAIRAGE INTERIEUR	INNENBELEUCHTUNG	INTERIOR LIGHTING	LUZ INTERIOR	ILLUMINAZIONE INTER.
AZ 545-03	1	"PK" AZAM ⇥ 5/65	Plafonnier complet	Innenleuchte, komplett	Interior lamp	Plafonier completo	Plafoniera completa
AZ 545-03 A	1	"SEIMA" AZAM ↦ 5/65	"	"	"	"	"
AZ 545-4	1	"PK"	Glace	Leuchtenglas	Glass	Cristal	Coperchio
AZ 545-4 A	1	"SEIMA"	"	"	"	"	"
707.193	1	6 V, 4 W ⇥ 5/65	Lampe 2 pointes	Glühbirne	Bulb (2 tips)	Lámpara 2 puntas	Lampada 2 punte
5.220	1	6 V, 7 W ↦ 5/65	Lampe	Glühbirne	Bulb	Lámpara	Lampada
706.067	1	12 V, 7 W ↦ 5/65	"	"	"	"	"

331

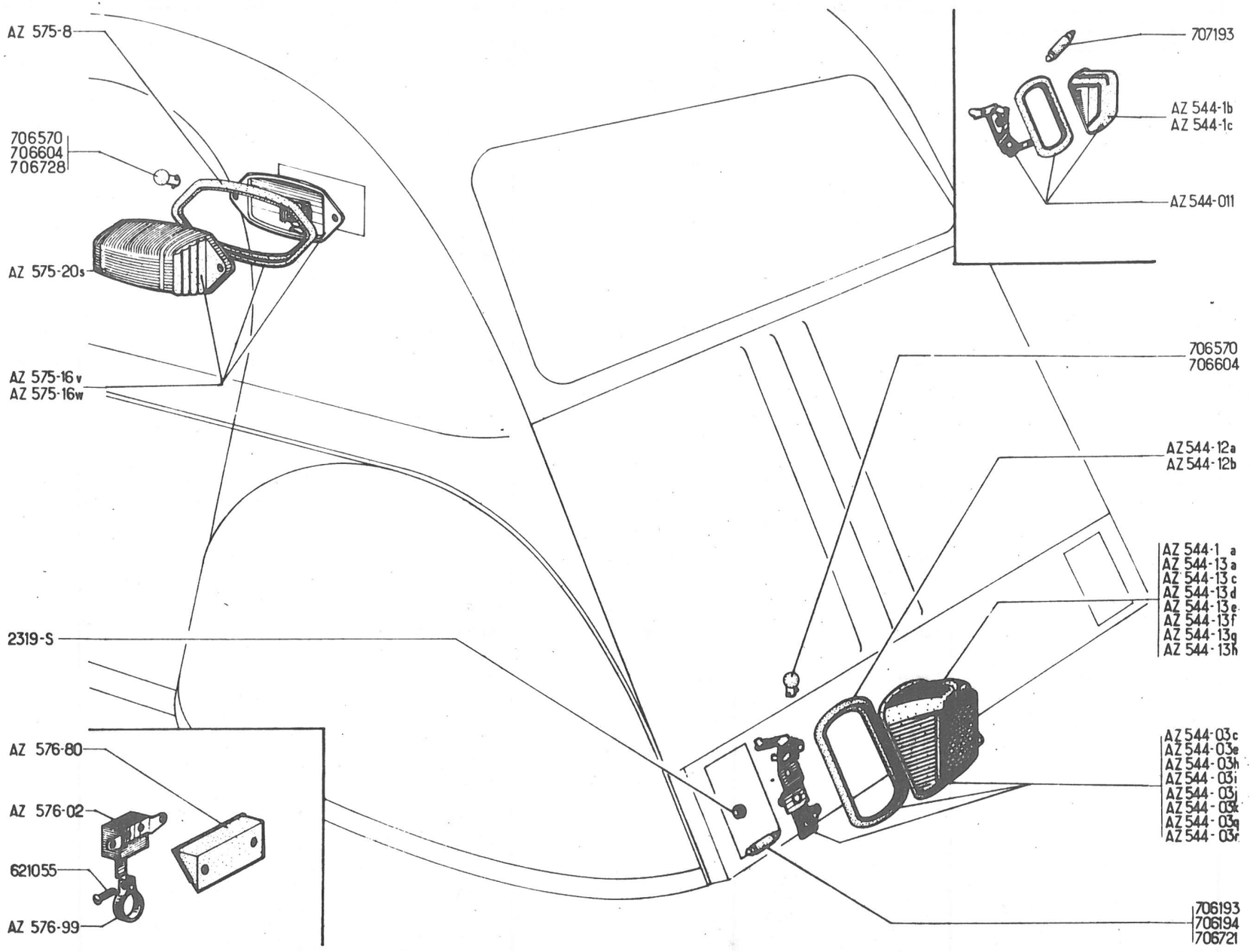
AZ 575-8
706570
706604
706728
AZ 575-20s
AZ 575-16v
AZ 575-16w
2319-S
AZ 576-80
AZ 576-02
621055
AZ 576-99
707193
AZ 544-1b
AZ 544-1c
AZ 544-011
706570
706604
AZ 544-12a
AZ 544-12b
AZ 544-1 a
AZ 544-13 a
AZ 544-13 c
AZ 544-13 d
AZ 544-13 e
AZ 544-13 f
AZ 544-13 g
AZ 544-13 h
AZ 544-03 c
AZ 544-03 e
AZ 544-03 h
AZ 544-03 i
AZ 544-03 j
AZ 544-03 k
AZ 544-03 q
AZ 544-03 r
706193
706194
706721

No	K		LANTERNES ARRIERE BERLINE	RÜCKLEUCHTEN LIMOUSINE	REAR LAMPS SALOON	LINTERNAS TRASERAS BERLINA	FANALINO TARGA POSTERIORE BERLINA
			INTERRUPTEUR DE STOP	STOPPLICHTSCHALTER	STOP LAMP SWITCH	INTERRUPTOR DE STOP	INTERRUTTORE DELLO STOP
AZ 576-02	1		Interrupteur	Schalter	Switch	Interruptor	Interruttore
AZ 576-80	1	↦ 7/66	Carter de protection	Schutzgehäuse	Housing	Carter de protección	Carter di protezione
AZ 576-99	1		Collier	Schelle	Clip	Collar	Collare
621 055	1	TH, 5 x 11	Vis	Schraube	Screw	Tornillo	Vite
		↦ 1/55 →| 9/57					
AZ 544-03	2	" PK " →| 1/56	Lanterne complète	Leuchte, komplett	Rear lamp, complete	Linterna completa	Fanalino completo
AZ 544-03A	2	" SEIMA " ↦ 1/56	" "	" "	" " "	" "	" "
AZ 544-03D	2	" AXO " ↦ 1/57	" "	" "	" " "	" "	" "
AZ 544-1	2	" PK "	Couvercle	Deckel	Cover	Tapa	Coperchio
AZ 544-1A	2	" SEIMA "	"	"	"	"	"
AZ 544-13A	2	" AXO "	"	"	"	"	"
AZ 544-12A	2	" AXO "	Joint	Dichtung	Joint	Junta	Guarnizione
AZ 544-12B	2	" SEIMA "	"	"	"	"	"
		↦ 9/57 →| 3/64					
AZ 544-03C	2	" AXO "	Lanterne complète	Leuchte, komplett	Rear lamp, complete	Linterna completa	Fanalino completo
AZ 544-03E	2	" SEIMA "	" "	" "	" "	" "	" "
AZ 544-011	1	" AXO " - " SEIMA "	Lanterne de plaque	Kennzeichenleuchte	Number plate lamp	Linterna de placa	Fanalino targa
AZ 544-1A	2	" SEIMA "	Couvercle	Deckel	Cover	Tapa	Coperchio
AZ 544-1B	1	" SEIMA "	"	"	"	"	"
AZ 544-1C	1	" AXO "	"	"	"	"	"
AZ 544-12A	2	" AXO "	Joint	Dichtung	Joint	Junta	Guarnizione
AZ 544-12B	2	" SEIMA "	"	"	"	"	"
AZ 544-13A	2	" AXO "	Couvercle	Deckel	Cover	Tapa	Coperchio

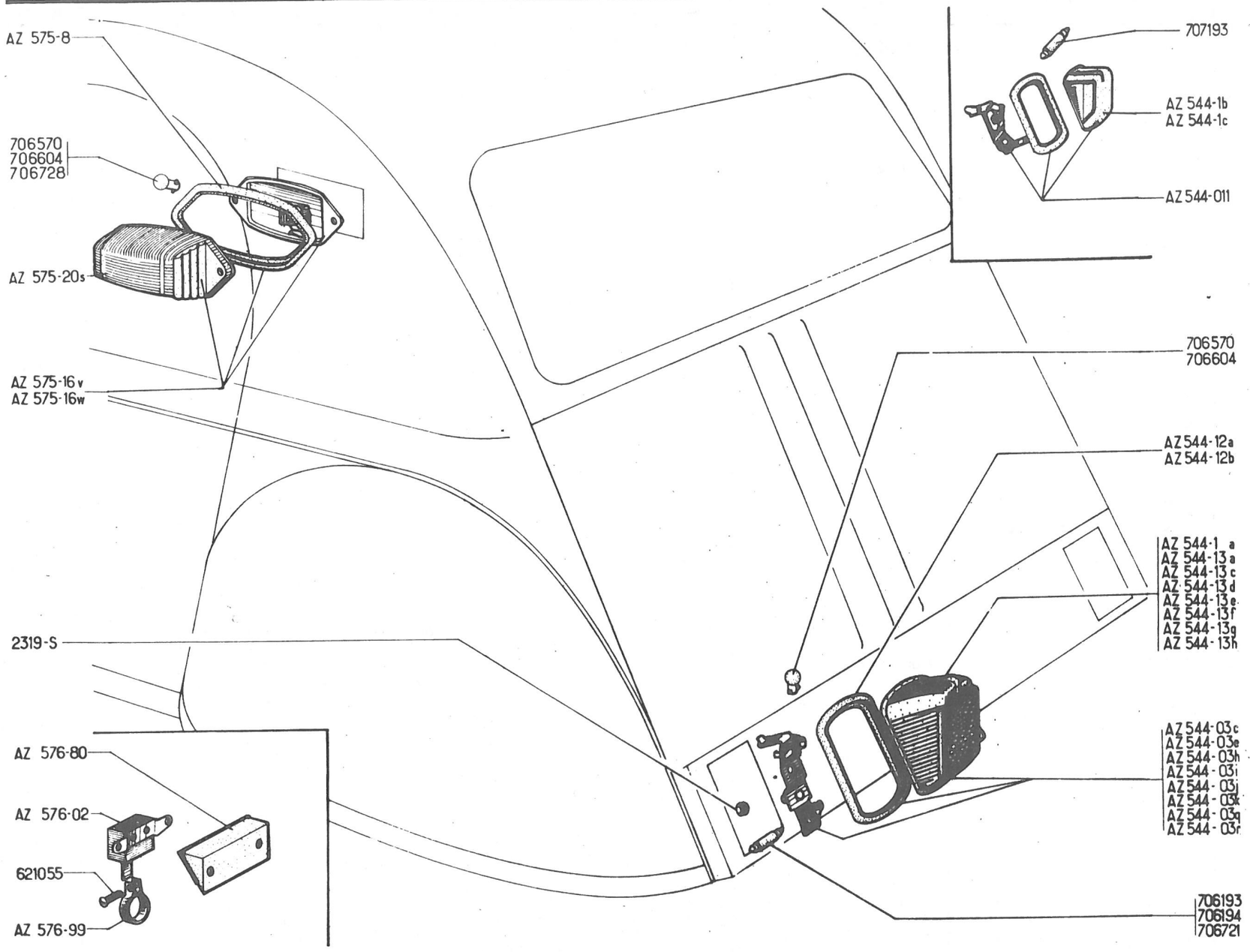
AZ 575-8
706570
706604
706728
AZ 575-20s
AZ 575-16v
AZ 575-16w
2319-S
AZ 576-80
AZ 576-02
621055
AZ 576-99
707193
AZ 544-1b
AZ 544-1c
AZ 544-011
706570
706604
AZ 544-12a
AZ 544-12b
AZ 544-1 a
AZ 544-13 a
AZ 544-13 c
AZ 544-13 d
AZ 544-13 e
AZ 544-13 f
AZ 544-13 g
AZ 544-13 h
AZ 544-03c
AZ 544-03e
AZ 544-03h
AZ 544-03i
AZ 544-03j
AZ 544-03k
AZ 544-03q
AZ 544-03r
706193
706194
706721

No	K	→ 3/64	LANTERNES ARRIERE BERLINE (Suite)	RÜCKLEUCHTEN LIMOUSINE (Forts.)	REAR LAMPS SALOON (Cont.)	LINTERNAS TRASERAS BERLINA (Cont.)	FANALINO TARGA POSTERIORE BERLINA (Cont.)
AZ 544-03 H	1	G, "AXO" → 1/67	Lanterne complète	Leuchte komplett	Rear lamp, complete	Linterna completa	Fanalino completo
AZ 544-03 I	1	D, "AXO" → 1/67	"	"	"	"	"
AZ 544-03 J	1	G, "SEIMA"	"	"	"	"	"
AZ 544-03 K	1	D, "SEIMA"	"	"	"	"	"
AZ 544-03 Q	1	G, "AXO" → 1/67	"	"	"	"	"
AZ 544-03 R	1	D, "AXO" → 1/67	"	"	"	"	"
AZ 544-12 A	2	"AXO"	Joint	Dichtung	Joint	Junta	Guarnizione
AZ 544-12 B	2	"SEIMA"	"	"	"	"	"
AZ 544-13 C	1	G, "AXO" → 1/67	Couvercle	Deckel	Cover	Tapa	Coperchio
AZ 544-13 D	1	D, "AXO" → 1/67	"	"	"	"	"
AZ 544-13 E	1	G, "SEIMA"	"	"	"	"	"
AZ 544-13 F	1	D, "SEIMA"	"	"	"	"	"
AZ 544-13 G	1	G, "AXO" → 1/67	"	"	"	"	"
AZ 544-13 H	1	D, "AXO" → 1/67	"	"	"	"	"
2.319-S	2	H, 5 x 75	Ecrou	Mutter	Nut	Tuerca	Dado
706.570	2	6 V, 15 W	Lampe de stop	Glühbirne für Stopplicht	Stop lamp bulb	Lámpara stop	Lampada dello stop
706.604	2	12 V, 15 W	"	"	"	"	"
707.193	2	6 V, 4 W	Lampe	Glühbirne	Bulb	Lámpara	Lampada
707.194	2	12 V, 4 W	"	"	"	"	"
AZ 544-011 A	1	"HELLA" (D) → 4/65	Lanterne de plaque	Kennzeichenleuchte	Number plate lamp	Linterna de placa	Fanalino targa
AZ 544-011 C	1	G, "AXO" (NL) (CH) →6/65	"	"	"	"	"
AZ 544-011 D	1	D, "AXO" (NL) (CH) →6/65	"	"	"	"	"
706.721	2	6 V, 4 W (NL) (CH) →6/65	Lampe	Glühbirne	Bulb	Lámpara	Lampada
AZ 544-03 M	2	"ULO" (D) (NL) (CH)	Lanterne rouge et orange	Rückleuchte, rot u. orange	Rear lamp (red and orange)	Linterna roja y naranja	Fanalino rossa e arancion.
AZ 544-010 A	2	"AXO" (YU) →10/68	Lanterne complète	Leuchte komplett	Rear lamp complete	Linterna completa	Fanalino completo
AZ 544-189 A	2	"AXO" (YU) → 10/68	Couvercle	Deckel	Cover	Tapa	Coperchio

335

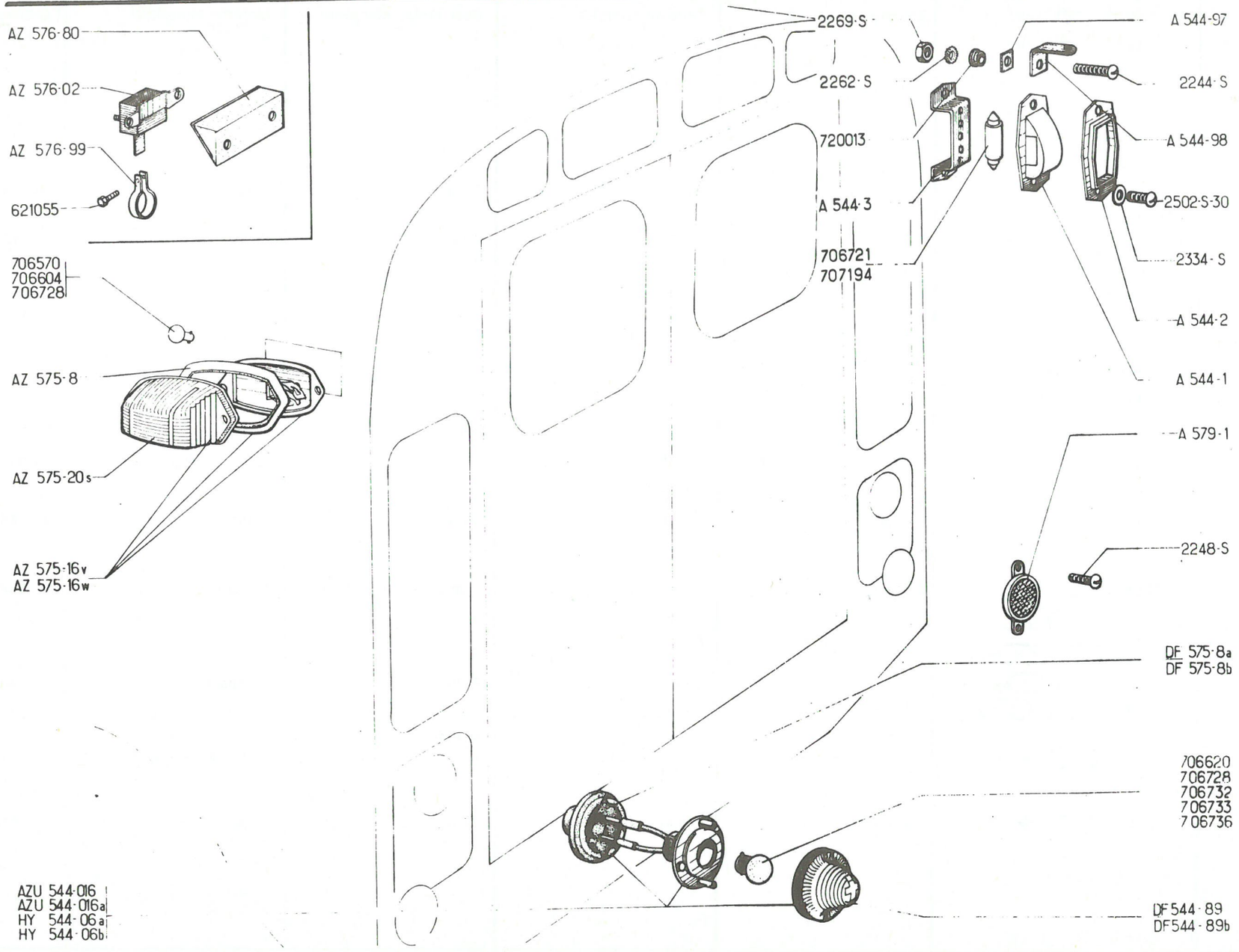
AZ 576-80
AZ 576-02
AZ 576-99
621055
706570
706604
706728
AZ 575-8
AZ 575-20s
AZ 575-16v
AZ 575-16w
2269-S
2262-S
720013
A 544-3
706721
707194
A 544-97
2244-S
A 544-98
2502-S-30
2334-S
A 544-2
A 544-1
A 579-1
2248-S
DF 575-8a
DF 575-8b
706620
706728
706732
706733
706736
DF 544-89
DF 544-89b
AZU 544-016
AZU 544-016a
HY 544-06a
HY 544-06b

No	K		LANTERNES ARRIERE FOURGONNETTE	RÜCKLEUCHTEN LIEFERWAGEN	REAR LAMPS LIGHT VAN	LINTERNA TRASERA FURGONETA	FANALI POSTERIORI FURGONCINO
			INTERRUPTEUR DE STOP	STOPPLICHTSCHALTER	STOP LAMP SWITCH	INTERRUPTOR DE STOP	INTERRUTTORE DELLO STOP
AZ 576-02	1		Interrupteur	Schalter	Switch	Interruptor	Interruttore
AZ 576-80	1	↦ 7/66	Carter de protection	Schutzgehäuse	Housing	Carter de protección	Carter di protezione
AZ 576-99	1		Collier	Schelle	Clip	Collar	Collare
621.055	1	TH 5 x 11 ⇥ 11/61	Vis	Schraube	Screw	Tornillo	Vite
H 544-06	2	" AXO "	Lanterne rouge complète	Rote Rückleuchte, kompl.	Red lamp, complete	Linterna roja completa	Fanalino rosso completo
721 340	2	" AXO "	Globe rouge	Rotes Leuchtenglas	Red globe	Tapa roja	Coperchio rosso
721 328	1	" AXO "	Lanterne "stop" orange complète	Stopleuchte, orange, komplett	Stop lamp, orange, complete	Linterna "stop" naranja completa.	Fanalino "stop" arancione completo.
721 319	1	" AXO "	Globe orange	Oranges Leuchtenglas	Orange globe	Tapa naranja	Coperchio arancione
721 323	3	" AXO "	Joint liège	Korkdichtung	Cork joint	Junta corcho	Guarnizione di sughero
721 246	3		Caoutchouc de passage de fil.	Gummiabschirmung für Kabeldurchgang	Rubber grommet for wire	Caucho de paso de hilo	Protezione di gomma per passaggio del filo.
721 321	3	" AXO "	Semelle caoutchouc	Gummiunterlage	Rubber joint	Junta caucho	Basetta di gomma
706 733	2	6 V, 4 W	Lampe	Glühbirne	Bulb	Lámpara	Lampada
706 570	1	6 V, 15 W ↦ 11/61	Lampe de stop	Glühbirne für Stopplicht	Stop lamp bulb	Lámpara de stop	Lampada dello stop
AZU 544-016	1	G " SEIMA "	Lanterne rouge complète	Rote Rückleuchte, kompl.	Red lamp, complete	Linterna roja completa	Fanalino rosso completo
AZU 544-016A	1	G " AXO "	"	"	"	"	"
HY 544-06A	1	D " SEIMA "	"	"	"	"	"
HY 544-06B	1	D " AXO "	"	"	"	"	"
DF 544-89	2	" SEIMA "	Globe rouge	Rotes Leuchtenglas	Red globe	Tapa roja	Coperchio rosso
DF 544-89B	2	" AXO "	"	"	"	"	"
DF 575-8A	2	" SEIMA "	Joint caoutchouc	Gummidichtung	Rubber joint	Junta caucho	Guarnizione di gomma
DF 575-8B	2	" SEIMA "	"	"	"	"	"
706 728	1	6 V, 18W/4W	Lampe	Glühbirne	Bulb	Lámpara	Lampada
706 732	1	12 V, 4 W	"	"	"	"	"
706 733	1	6 V, 4 W	"	"	"	"	"
706 736	1	12 V, 18W/4W	"	"	"	"	"

337

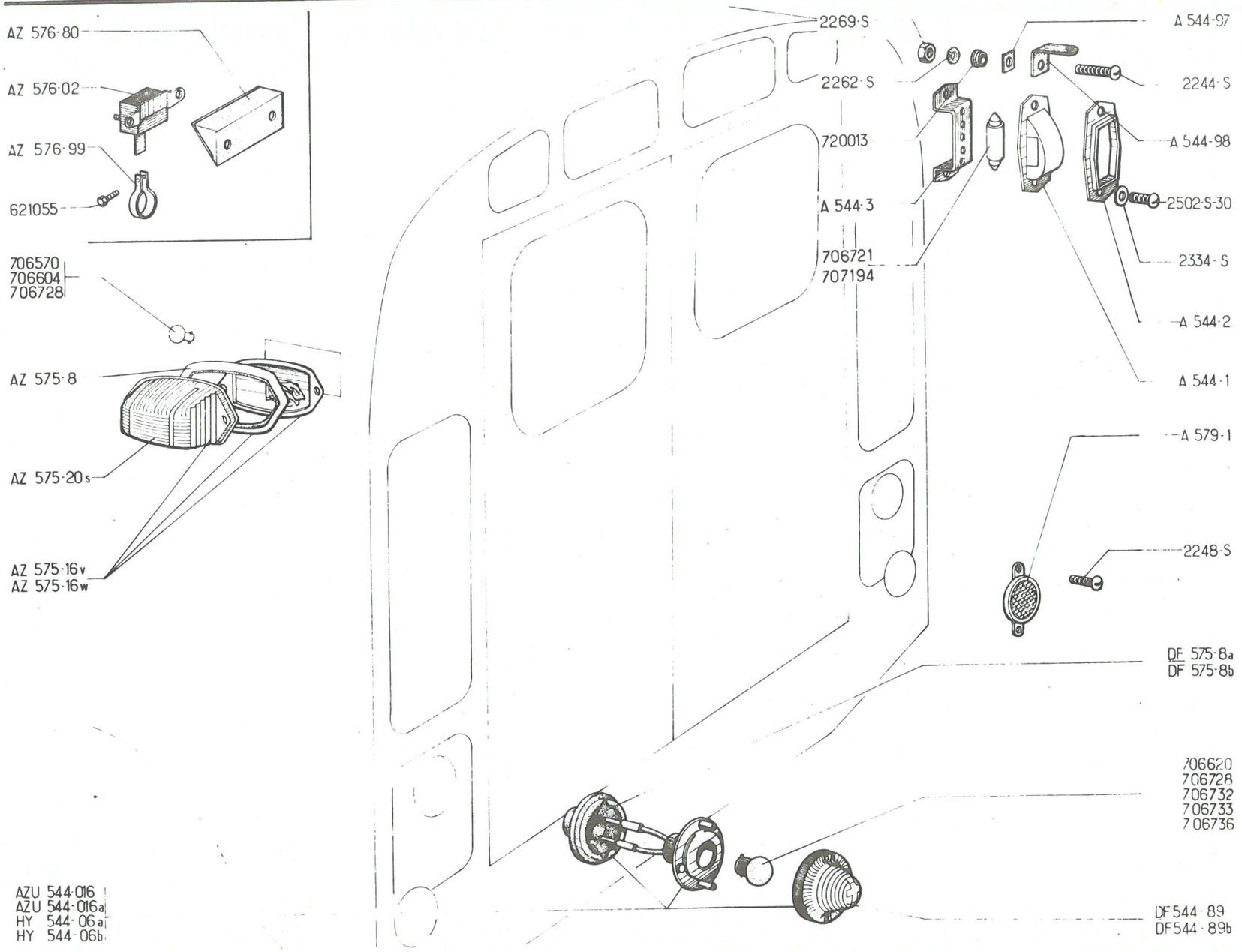
AZ 576-80
AZ 576-02
AZ 576-99
621055
706570
706604
706728
AZ 575-8
AZ 575-20s
AZ 575-16v
AZ 575-16w
AZU 544-016
AZU 544-016a
HY 544-06a
HY 544-06b
2269-S
2262-S
720013
A 544-3
706721
707194
A 544-97
2244-S
A 544-98
2502-S-30
2334-S
A 544-2
A 544-1
A 579-1
2248-S
DF 575-8a
DF 575-8b
706620
706728
706732
706733
706736
DF 544-89
DF 544-89b

No	K		LANTERNE DE PLAQUE BERLINE Jusque Sept. 57	KENNZEICHENLEUCHTE LIMOUSINE-bis Sept. 57	NUMBER PLATE LAMP SALOON-until Sept. 57	LINTERNA DE PLACA BERLINA hasta Septie. 57	FANALINO TARGA BERLINA fino Sett. 57
			FOURGONNETTE	LIEFERWAGEN	LIGHT VAN	FURGONETA	FURGONICO
A 544-1	1		Couvercle	Deckel	Cover	Tapa	Coperchio
A 544-2	1		Plaque de couvercle	Befestigungsblech für Leuchtendeckel	Cover plate	Placa de tapa	Cornice del coperchio
A 544-3	1		Support	Tragblech für Leuchte	Support	Soporte	Supporto
A 544-97	1		Plaque isolante	Isolierplatte	Insulating plate	Placa aislante	Placchetta isolante
A 544-98	2		Support de contact	Halterung für Kontakt-stück	Contact bracket	Soporte de contacto	Supporto di contatto
A 579-1	2		Catadioptre	Rückstrahler	Rear reflector	Captafocos	Catadiottro
2.244-S	1	TR, 4 x 15	Vis	Schraube	Screw	Tornillo	Vite
2.248-S	4	TR, 5 x 7	"	"	"	"	"
2.262-S	1	4 x 10	Rondelle	Scheibe	Washer	Arandela	Rondella
2.269-S	2	H, 4 x 75	Ecrou	Mutter	Nut	Tuerca	Dado
2.334-S	2	Cr, 5 x 9	Rondelle	Scheibe	Washer	Arandela	Rondella
2.505-S-30	2	TR, 5 x 10	Vis	Schraube	Screw	Tornillo	Vite
702.013	1	4 x 6 x 1	Canon isolant	Isolierröhrchen	Isulating bush	Tubo aislante	Boccola isolante
706.721	1	6 V, 4 W	Lampe	Glühbirne	Bulb	Lámpara	Lampada
707.194	1	12 V, 4 W	"	"	"	"	"

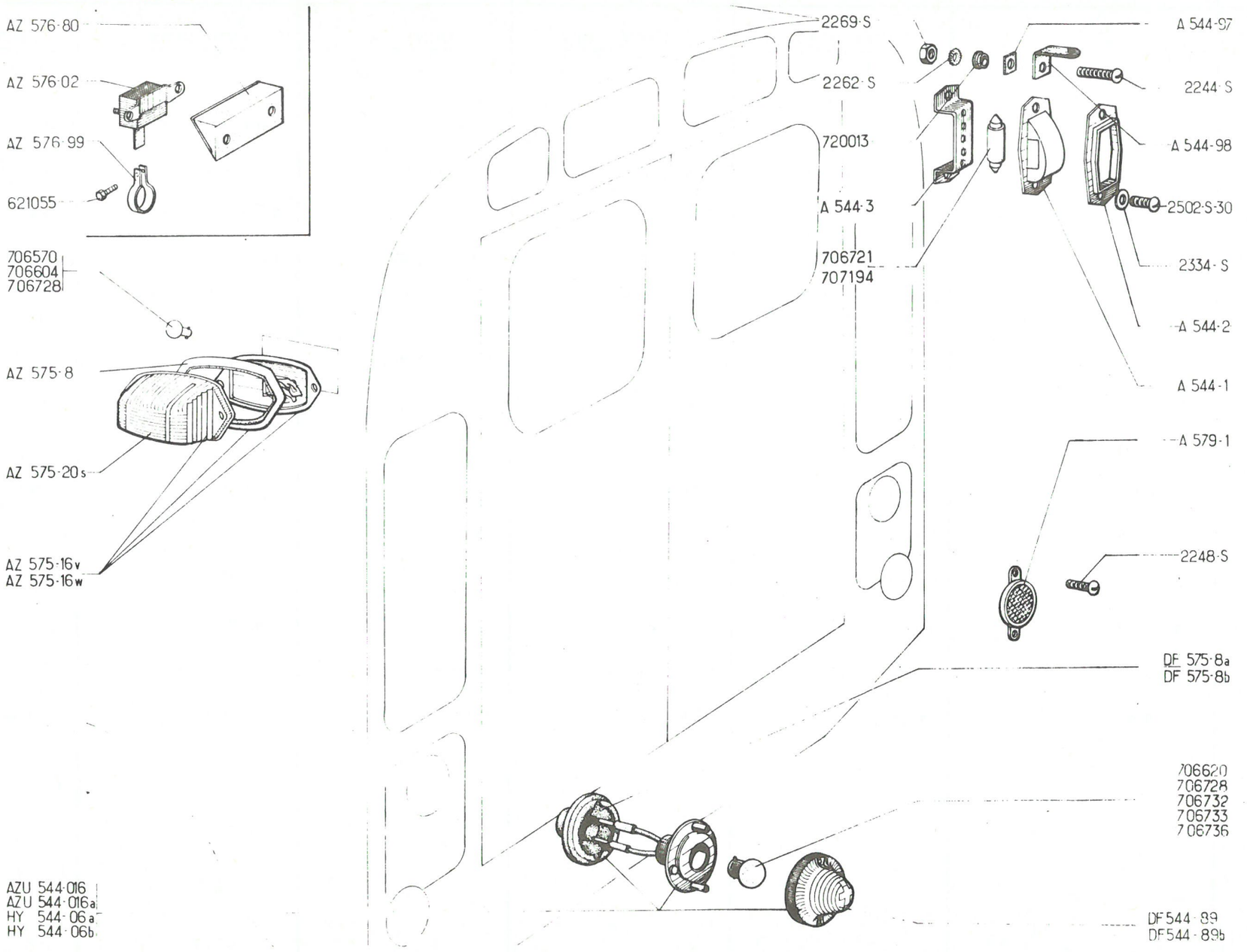
AZ 576-80
AZ 576-02
AZ 576-99
621055
706570
706604
706728
AZ 575-8
AZ 575-20s
AZ 575-16v
AZ 575-16w
2269-S
2262-S
720013
A 544-3
706721
707194
A 544-97
2244-S
A 544-98
2502-S-30
2334-S
A 544-2
A 544-1
A 579-1
2248-S
DF 575-8a
DF 575-8b
706620
706728
706732
706733
706736
DF 544-89
DF 544-89b
AZU 544-016
AZU 544-016a
HY 544-06a
HY 544-06b

No	K	→ 3/63	INDICATEURS DE DIRECTION ARRIERE	HINTERE BLINKER	REAR DIRECTION INDICATORS	INDICADORES DE DIRECCIÓN TRASEROS	INDICATORI DI DIREZIONE POSTERIORI
AZ 575-16	1	G, "LABINAL"	Feu complet	Komplette Leuchte	Indicator, complete	Piloto completo	Indicatore completo
AZ 575-16 A	1	D, "LABINAL"	"	"	"	"	"
AZ 575-20	1	G, "LABINAL"	Couvercle	Deckel	Cover	Tapa	Coperchio
AZ 575-20 A	1	D, "LABINAL"	"	"	"	"	"
AZ 575-22 B	2	"LABINAL"	Joint de couvercle	Deckeldichtung	Cover joint	Junta de tapa	Guarnizione coperchio
706.570	2	6 V, 15 W	Lampe	Glühbirne	Bulb	Lámpara	Lampada
707.255	2	6 V, 1,5 W	Lampe de stationnement	Glühbirne f. Parkleuchte	Parking bulb	Lámpara estancionamento	Lampada di sosta
		→ 3/63					
AZ 575-16 W	2	"SEIMA" → 6/65	Feu complet	Komplette Leuchte	Indicator, complete	Piloto completo	Indicatore completo
AZ 575-16 V	2	"SEIMA" → 6/65 → 10/68	"	"	"	"	"
AZ 575-20 S	2	"SEIMA" → 10/68	Couvercle	Deckel	Cover	Tapa	Coperchio
AZ 575-8	2	"SEIMA"	Joint de couvercle	Deckeldichtung	Cover joint	Junta de tapa	Guarnizione coperchio
706.728	2	6 V, 18 W/4 W → 6/65	Lampe	Glühbirne	Bulb	Lámpara	Lampada
706.570	2	6 V, 15 W → 6/65	"	"	"	"	"
706.604	2	12 V, 15 W → 6/65	"	"	"	"	"
AZ 575-16 Z	2	"HELLA" (D) → 4/65	Feu complet	Komplette Leuchte	Indicator, complete	Piloto completo	Indicatore completo
AZ 575-16Y	2	"SEIMA" → 10/68	Feu complet	Komplette Leuchte	Indicator, complete	Piloto completo	Indicatore completo
AZ 575-20 T	2	"SEIMA" → 10/68	Couvercle	Deckel	Cover	Tapa	Coperchio

341

No	K	→ 4/55	CABLERIES FICHES Ø 2, 5	KABELBÜNDEL STECKER 2, 5 Ø	HARNESS PLUGS Ø 2, 5	CABLES CLAVIJA Ø 2, 5	CAVETTI VARI SPINA Ø 2, 5
A 511-6	1		Cablerie de phares	Kabelbündel für Scheinwerfer	Headlamps harness	Cable de faros	Fascio cavetti dei fari
A 511-6A	1	PO	"	"	"	"	"
A 511-9	1	→ 4/54	Cablerie avant	Vorderes Kabelbündel	Front harness	Cable delantero	Fascio cavetti anteriore
AZ 511-9	1	↦ 4/54 → 1/55	"	"	"	"	"
AZ 511-9A	1	PO → 1/55	"	"	"	"	"
AZ 511-9B	1	↦ 1/55	"	"	"	"	"
AZ 511-9C	1	PO ↦ 1/55 ↦ 4/55 → 9/62	"	"	"	"	"
			FICHES Ø 4	STECKER 4 Ø	PLUGS Ø 4	CLAVIJA Ø 4	SPINA Ø 4
AZ 511-9F	1	AZ → 11/56 AZU ↦ 1/56 → 5/59	Cablerie avant	Vorderes Kabelbündel	Front harness	Cable delantero	Fascio cavetti anteriore
AZ 511-9G	1	AZ. PO → 11/56 AZU. PO ↦ 1/56 → 5/59	"	"	"	"	"
AZ 511-9H	1	AZ ↦ 11/56 → 5/59	"	"	"	"	"
AZ 511-9I	1	AZ. PO ↦ 11/56 → 5/59	"	"	"	"	"
AZ 511-9J	1	AZ-AZU ↦ 5/59 → 11/60	"	"	"	"	"
AZ 511-9K	1	AZ-AZU-PO ↦ 5/59 → 11/60	"	"	"	"	"
AZ 511-9L	1	AZ ↦ 11/60 AZU ↦ 11/60 → 11/61	"	"	"	"	"
AZ 511-9M	1	AZ-PO ↦ 11/60 AZU-PO ↦ 11/60 → 11/61	"	"	"	"	"
AZU 511-9	1	AZU ↦ 11/61	"	"	"	"	"

No	K	→ 9/62	CABLERIES (Suite)	KABELBÜNDEL (Forts.)	HARNESS (Cont.)	CABLES (Cont.)	CAVETTI VARI (Cont.)
AZ 511-9 S	1	AZ-AZAM-AZU →| 6/65	Cablerie avant	Vorderes Kabelbündel	Front harness	Cables delanteros	Fascio cavetti anter.
AZ 511-9 T	1	AZ-AZAM-AZU → 6/65 →| 6/66	"	"	"	"	"
AZ 511-9 U	1	AZ-AZAM- CH -20° → 10/65 →| 6/66	"	"	"	"	"
AZ 511-9 Y	1	AZ → 6/66 →| 10/68 AZAM → 6/66 →| 4/67 AZU → 6/66 →| 9/67	"	"	"	"	"
AZ 511-9 Z	1	AZ-AZAM-AZU. CH -20° → 6/66	"	"	"	"	"
AZ 511-23 F	1	AZAM → 4/67	"	"	"	"	"
AZ 511-23 B	1	AZ-AZAM-AZU - 12 V	"	"	"	"	"
AZU 511-9 K	1	AZU → 9/67	"	"	"	"	"
AZ 511-9 V	1	(D) → 4/65 →| 10/68	"	"	"	"	"
AZ 511-9 W	1	(NL) → 6/65 →| 10/68	"	"	"	"	"
AZ 511-9 X	1	(CH) → 6/65 →| 10/68	"	"	"	"	"
AZ 511-23 X	1	AZ → 10/68	"	"	"	"	"
AZ 511-23 Y	1	(D) → 10/68	"	"	"	"	"
AZ 511-23 Z	1	(NL) (CH) → 10/68	"	"	"	"	"

343

No	K		CABLERIES (Suite)	KABELBÜNDEL (Forts.)	HARNESS (Cont.)	CABLES (Cont.)	CAVETTI VARI (Cont.)
		↦ 4/55 ⇥ 9/62	FICHES Ø 4	STECKER 4 Ø	PLUGS Ø 4	CLAVIJA Ø 4	SPINA Ø 4
AZ 511-6 B	1	AZU ⇥ 11/61 - AZ	Cablerie des phares	Kabelbündel f. Scheinwerfer	Headlamps harness	Cable de faros	Fascio cavetti dei fari
AZU 511-6	1	AZU ↦ 11/61	"	"	"	"	"
AZ 511-6 C	1	AZ - PO	"	"	"	"	"
		↦ 9/62					
AZU 511-6	1	AZ-AZAM-AZU ⇥ 6/65 (D) (NL) (CH) ↦ 4/65	Cablerie des phares	Kabelbündel für Scheinwerfer	Headlamps harness	Cable de faros	Fascio cavetti dei fari
AZ 511-6 D	1	AZ-AZU ↦ 6/65 AZAM ↦ 6/65 ⇥ 4/67	"	"	"	"	"
AK 511-6 A	1	AZ-AZAM-AZU 12 V ↦ 10/65	"	"	"	"	"
		⇥ 9/62					
AZ 511-14 L	1	G, AZ	Cablerie d'indicateurs	Kabelbündel für Blinker	Indicators harness	Cables de indicadores	Fascio cavetti per indi.
AZ 511-14 N	1	D, AZ	"	"	"	"	"
AZU 511-14 F	1	G, AZU ⇥ 5/59	"	"	"	"	"
AZU 511-14 G	1	D, AZU ⇥ 5/59	"	"	"	"	"
AZU 511-14 L	1	G, AZU ↦ 5/59	"	"	"	"	"
AZU 511-14 N	1	D, AZU ↦ 5/59	"	"	"	"	"
AZ 511-18	1	AZ-AZU ⇥ 9/62	Cablerie du commutateur des indicateurs	Kabelbündel f. Blinkerschalter	Indicators switch harness	Cable del conmutador de los indicadores	Fascio cav. commutatore degli indicatori.
AZ 511-53 D	1	AZ ↦ 3/63 ⇥ 2/64 AZU ↦ 3/63 ⇥ 10/63	"	"	"	"	"

No	K	→ 9/62	CABLERIES ARRIERE (Suite)	HINTERE KABELBÜNDEL (Forts.)	REAR HARNESS (Cont.)	CABLES TRASEROS (Cont.)	FASCIO CAVETTI POST. (Cont.)
AZ 511-15 D	1	AZ ↦ 1/56	Cablerie de lanterne	Kabelbündel für Standlicht	Rear lamp harness	Cable de linterna	Fascio cav. fanalino
AZU 511-4 B	1	AZU ↦ 4/55 → 11/61	"	"	"	"	"
AZU 511-15 D	1	AZU ↦ 4/55 → 11/61	Cablerie arrière	Hinteres Kabelbündel	Rear harness	Cable trasero	Fascio cav. posteriore
AZU 511-3	1	G, AZU ↦ 11/61 → 9/62	"	"	"	"	"
AZU 511-3 A	1	D, AZU ↦ 11/61 → 9/62	"	"	"	"	"
		↦ 9/62	1°) BERLINES	1°) LIMOUSINEN	1°) SALOON	1°) BERLINAS	1°) BERLINE
AZ 511-3 D	1	AZ-AZAM → 6/65	Cablerie arrière gauche	Hinteres linkes Kabelbündel	Rear harness, LH	Cable trasero izquierdo	Fascio cav. post. sinistro
AZ 511-3 E	1	AZ-AZAM ↦ 6/65 → 9/65	"	"	"	"	"
		AZ (D) ↦ 4/65					
		AZ (NL) (CH) ↦ 6/65					
AZ 511-3 H	1	AZ ↦ 9/65	"	"	"	"	"
		AZAM ↦ 9/65 → 4/67					
AZ 511-3 A	1	AZ-AZAM → 6/65	Cablerie arrière droite	Hinteres Kabelbündel, rechte Seite	Rear harness, RH	Cable trasero derecho	Fascio cav. poster. destro
AZ 511-3 F	1	AZ-AZAM ↦ 6/65 → 9/65	"	"	"	"	"
		AZ (D) ↦ 4/65					
		AZ (NL) (CH) ↦ 6/65					
AZ 511-3 G	1	AZ ↦ 9/65	"	"	"	"	"
		AZAM ↦ 9/65 → 4/67					
AZ 511-3 I	1	AZAM ↦ 4/67 , G, D	Cablerie arrière	Hinteres Kabelbündel, rechte und linke Seite	Rear harness, LH and RH	Cable trasero	Fascio cavetti poster.
			2° FOURGONNETTES	2° LIEFERWAGEN	2° LIGHT VAN	2° FURGONETAS	2° FURGONCINI
AZU 511-3 D	1	AZU → 6/65	Cablerie arrière gauche	Hinteres Kabelbündel, linke Seite	Rear harness, LH	Cable trasero izquierdo	Fascio cav. post. sinistro
AZU 511-3 F	1	AZU ↦ 6/65	"	"	"	"	"
AZU 511-3 E	1	AZU → 6/65	Cablerie arrière droite	Hinteres Kabelbündel, rechte Seite	Rear harness, RH	Cable trasero derecho	Fascio cav. post. destro
AZU 511-3 G	1	AZU ↦ 6/65	"	"	"	"	"

345

No	K		CABLES ELECTRIQUES	KABELBÜNDEL	ELECTRIC CABLES	CABLES ELECTRICOS	CAVETTI ELETTRICI
A 511-5 A	1	L 930, AZU → 11/61 AZ ↦ 9/62	Cable de batterie, positif	Plus-Kabel für Batterie	Battery cable, positive	Cable de bateria, positivo	Cavetto batteria, posit.
A 511-8	1	L 600, AZU → 11/61 AZ → 9/62	Cable d. batterie, négatif	Masse-Kabel für Batterie	Battery cable, negative	Cable de bateria, negativo	Cavetto batteria, negativ.
AZ 511-5 A	1	L 690, AZU ↦ 11/61 AZ ↦ 9/62	Cable de batterie, positif	Plus-Kabel für Batterie	Battery cable, positive	Cable de bateria positivo	Cavetto batteria, positiv.
AZU 511-8 B	1	L 580, AZU ↦ 11/61 AZ ↦ 9/62	Cable de batterie, negatif	Masse-Kabel für Batterie	Battery cable, negative	Cable de bateria negativo	Cavetto batteria negativ.
AZ 511-5 B	1	L 690, 12 V	Cable de batterie, positif	Plus-Kabel für Batterie	Battery cable, positive	Cable de batteria positivo	Cavetto batteria posit.
AZ 511-8	1	L 670, 12 V	Cable de batterie, negatif	Masse-Kabel für Batterie	Battery cable, negative	Cable de batterie negativo	Cavetto batteria negativo
3.732	?	L 1000	Cable, section 20/10è	Kabel 20/10	Cable, 20/10e section	Cable, sección 20/10è	Cavetto, sezione 20/10
3.733	?	L 1000	" 12/10è	" 12/10	" 12/10e	" 12/10è	" 12/10
1.061-S	6	8 x 18 x 4 x 12	Oeillet caoutchouc	Gummiöse	Rubber grommet	Pasacable caucho	Passafilo di gomma
1.062-S	1	12 x 21 x 5 x 16	"	"	"	"	"
1.064-S	1	16 x 32 x 7 x 25	"	"	"	"	"
1.065-S	2	22 x 38 x 8 x 30	"	"	"	"	"
614.540	?	Ø 3,25	Cosse de cablerie	Kabelschuh	Terminal for wire	Terminal de cable	Capocorda per cavetti
614.541	?	Ø 4,5	"	"	"	"	"
614.542	?	Ø 5,5	"	"	"	"	"
614.543	?	Ø 6,25	"	"	"	"	"
614.544	?	Ø 8,5	"	"	"	"	"
711.472	2	Ø 8,5	Cosse de cable de batterie	Kabelschuh für Batterie	Terminal for battery cable	Terminal de cable de bateria	Capocorda per cavetto batteria
722.429	2	16 x 40 x 3	Rondelle feutre de batt.	Filzscheibe f. Batterieklemme	Washer, felt, for battery	Arandela fieltro de bateria	Rondella di feltro bat.
722.592	1	"AXO" → 6/51	Collier de batterie, pos.	Schelle f. Batterie, Plus-Anschluss	Battery clamp, positive	Collar de bateria, posit.	Collare per batteria, pos.
722.593	1	"AXO" → 6/51	Collier de batterie, négat.	Schelle f. Batterie, Masse-Anschluss	Battery clamp, negative	Collar de bateria, negat.	Collare per batteria, negat.
A 512.3	?	Ø 2,5 → 11/60	Fiche femelle	Steckbüchse	Connecting socket	Clavija hembra	Spina femmina
A 512-3 A	2	Ø 2,5 f 4,75 L 38 A-AU	Fiche femelle, spéciale pour bobine caoutchouc.	Steckbüchse, Spezialausführung bei Zündspule u. biegsamem Mantel	Connecting socket, special for rubber ignition coil	Clavija hembra, especial para bobina de caucho	Spina femmina, speciale per bobina di gomma

No	K		CABLES ELECTRIQUES (Suite)	KABELBÜNDEL (Forts.)	ELECTRIC CABLES (Cont.)	CABLES ELECTRICOS (Cont.)	CAVETTI ELETTRICI (Cont.)
A 512-3B	?	Ø 4 ↦ 4/55	Fiche femelle	Steckbüchse	Connecting socket	Clavi ja hembra	Spina femmina
A 512-4A	?	Ø 4 ↦ 4/55	Fiche mâle	Stecker	Connecting plug	Clavi ja macho	Spina maschio
A 512-5B	?	3, 5 x 6, 5 x 20	Bague caoutchouc de fiche	Gummihülse für Steckbüchse	Rubber sleeve for socket	Casquillo caucho de clavija	Boccola di gomma per spina
A 512-5	4		Ressort de fiche femelle	Feder für Steckbüchse	Spring for socket	Muelle de clavija hembra	Molla per spina femmina
AZU 512-98A	2	L 425	Gouttière plastique de protection de cableries d'indicateurs de direction.	Plastik-Schutzrinne für Kabelbündel der Blinker	Plastic protective channel for direction indicators harness	Canalón plastico de protección de cables de indicadores de dirección	Gocciolatoio plastica di protezione cav. vari degli indicatori di direzione.
DM 512-86A	?		Plaquette isolante en carton pour câblerie	Isolierplakette aus Pressspankarton für Kabelbündel	Insulating plate (card) for harness	Plaqueta aislante de carton para cables.	Placchetta isolante in cartone per cavetti vari.
			FUSIBLES 12 VOLTS	12 VOLT SICHERUNGEN	FUSES 12 VOLTS	FUSIBLES 12 VOLTOS	FUSIBILI 12 VOLTS
DM 523-4	4	30 amp	Fusible	Sicherung	Fuse	Fusible	Fusibile
DW 523-6	1	80 x 68 x 28	Support de fusible	Sicherungskasten	Fuse bracket	Soporte de fusible	Supporto del fusibile
DM 523-99	1	80 x 68 x 2	Semelle caoutchouc	Gummiunterlage	Rubber plate	Junta caucho	Basetta di gomma
2610-S	2	TFB Ta 3, 5 x 15	Vis du support	Schraube für Sicherungskasten	Screw for bracket	Tornillo de suporte	Vite del supporto
			AVERTISSEURS	SIGNALHÖRNER	HORN	CLAXON	AVVERTITORI ACUSTICI
A 571-1	1	6 V "FERSON" ⇥ 6/62	Avertisseur de ville	Stadthorn	Horn for town use	Claxon de población	Avvertitore ac. città
AZ 571-5B	1	6 V "SANOR" ↦6/62 ⇥ 6/66	Avertiss. ville et route	Stadt- und Starktonhorn	Horn for town and country use	Clax. población y carret.	Av. ac. città e campagna
AZ 571-5D	1	6 V "SEIMA" ↦ 5/64 ⇥ 6/66	"	"	"	"	"
AZ 571-4	1	6 V "SANOR" ↦ 6/66	Avertisseur de route	Starktonhorn	Horn for country use	Claxon de carretera	Avvertitore ac. campagna
DM 571-2	1	6 V "FERSON" ↦ 6/66	"	"	"	"	"
DM 571-3A	1	12 V "FERSON" ⇥ 6/66	Avertisseur de ville	Stadthorn	Horn for town use	Claxon de población	Avvertitore ac. città
DM 571-4	1	12 V "FERSON"	Avertisseur de route	Starktonhorn	Horn for country use	Claxon de carretera	Avvertitore ac. campagna
AZ 571-99	2	⇥ 6/66	Lame support	Tragblech	Bracket	Lámina soporte	Lama supporto
A 571-99	2	L 105	"	"	"	"	"
A 571-99B	2	⇥ 6/66	Support d'aver. de ville	Träger für Stadthorn	Bracket for town horn	Soporte de claxon población	Sup. avvert. città
2530-S	1	H, 8 x 125	Ecrou	Mutter	Nut	Tuerca	Dado
2609	2	H, 10 x 150	"	"	"	"	"

No	K		CARROSSERIE BERLINE	KAROSSERIE LIMOUSINE	BODY SALOON	CARROCERIA BERLINA	CARROZZERIA BERLINA
			NOTA : Les carrosseries sont fournies sans portes latérales, ni porte de coffre.	ANM. : Die Karosserien werden geliefert, ohne Seitentüren und Kofferraumtür.	NOTA : Bodies are supplied without lateral doors, neither boot door.	NOTA : Los carrocerías están fabricadas sin puertas laterales ni puerta de maleta.	NOTA : Le carrozzerie sono fornite senza portière laterali, né portello del cofano.
AZ 8-017	1	D à G ↦ 1/64 ⇥ 12/64 RMP	Carrosserie, articulation de portes AV sur pied milieu, tirette de frein à poussoir.	Karosserie, Schwenkung der Vordertüren am Mittelpfosten, Bremszug m. Druckknopf.	Body, front doors hinge on centre pillar, brake handle with push button	Carroceria, articulación de puertas AV sobre piemedio tirador de freno a boton.	Carrozzeria, articolazione per portiere anteriori sul montante centrale, tirante del freno a pulsante.
AZ 8-017E	1	D à G ↦ 9/66 RMP (D) ⇥ 9/68	Carrosserie, articulation de portes AV sur pied AV, tirette de frein à poussoir, avec baies de glaces de custode.	Karosserie, Schwenkung der Vordertüren am vorderen Seitenpfosten, Bremszug mit Druckknopf, mit Aussparungen für 3. Fenster.	Body, front doors hinge on front pillar, brake handle with push-button with quarter glass frames.	Carroceria, articulación de puertas AV sobre pie AV, tirador de freno a boton con huecos de cristales de costado.	Carrozzeria, articulazione per portière Ant. sul montante Ant. tirante del frenoapulsante, con quadro cristalli di custodia.
AZ 8-017G	1	D à G, CH-20° ↦ 9/66 RMP	Carrosserie (même présentation que ci-dessus)	Karosserie (gleiche Ausstattung wie oben)	Body (fitting as above)	Carrocería (misma presentación que la anterior)	Carrozzeria (stessa presentazione di cui sopra)
AZ 8-017R	1	D à G (D) ↦ 9/68	Carrosserie (même présentation que ci-dessus)	Karosserie (gleiche Ausstattung wie oben)	Body (fitting as above)	Carrocería (misma presentación que la anterior)	Carrozzeria (stessa presentazione di cui sopra)
AZ 8-017C	1	D à D ↦ 9/66 RMP	Carrosserie (même présentation que ci-dessus)	Karosserie (gleiche Ausstattung wie oben)	Body (fitting as above)	Carrocería (misma presentación que la anterior)	Carrozzeria (stessa presentazione di cui sopra)
		⇥ 12/64	ELEMENTS AVANT ET LATERAUX	VORDERE UND SEITLICHE KAROSSERIETEILE	FRONT AND LATERAL PARTS	ELEMENTOS DELANTEROS Y LATERALES	ELEMENTI ANTERIORI E LATERALI
			BERLINE	LIMOUSINE	SALOON	BERLINA	BERLINA
A 563-98	1	⇥ 7/62	Support de mécanisme d'essuie-glace	Träger f. Scheibenwischermechanismus	Bracket for windscreen wiper mechanism	Soporte de mecanismo de limpia-parabrisas	Supporto del meccanismo del tergicristallo
AZ 813-1B	1	↦ 4/65 - RMP	Baie de pare-brise	Windschutzscheibenrahmen	Windscreen frame	Hueco de parabrisas	Quadro del parabrezza
A 813-64	2	⇥ 12/60	Tube nylon	Nylon-Abflussrohr	Nylon pipe	Tubo nylon	Tubetto di nylon
A 813-87	1	D à G	Traverse inférieure	Untere Traverse	Lower crossmember	Traviesa inferior	Traversa inferiore
AZ 813-87	1	D à D	"	"	"	"	"
A 813-88	1		Traverse arrière	Hintere Traverse	Rear crossmember	Traviesa trasera	Traversa posteriore
A 813-90	1		Traverse milieu	Mittlere Traverse	Intermediate crossmember	Traviesa intermedia	Traversa centrale

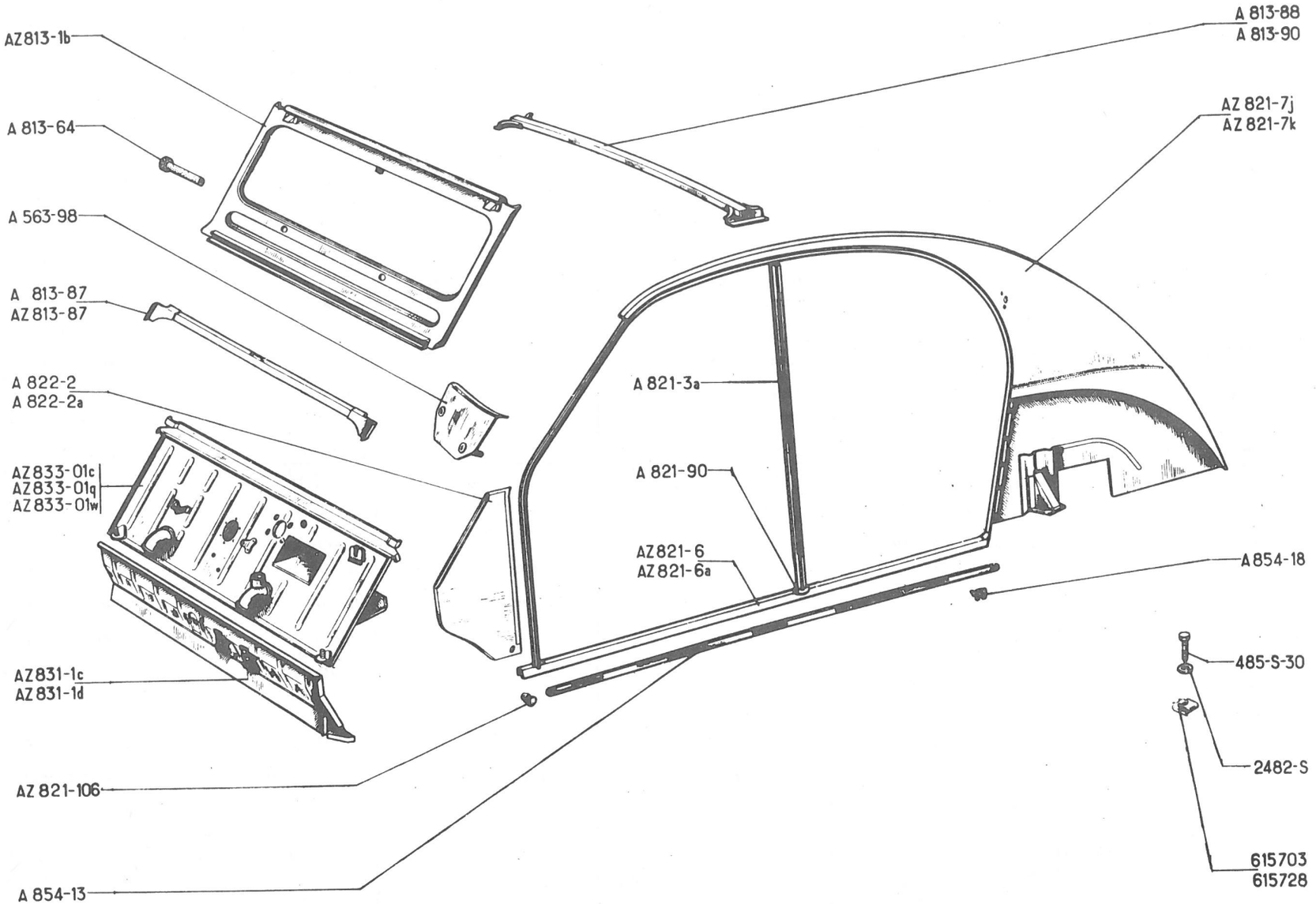
AZ813-1b
A 813-64
A 563-98
A 813-87
AZ813-87
A 822-2
A 822-2a
AZ833-01c
AZ833-01q
AZ833-01w
AZ831-1c
AZ831-1d
AZ 821-106
A 854-13
A 813-88
A 813-90
AZ 821-7j
AZ 821-7k
A 821-3a
A 821-90
AZ821-6
AZ821-6a
A 854-18
485-S-30
2482-S
615703
615728

No	K		ELEMENTS AVANT ET LATERAUX BERLINE	VORDERE UND SEITLICHE KAROSSERIETEILE	FRONT AND LATERAL PARTS SALOON	ELEMENTOS DELANTEROS Y LATERALES	ELEMENTI ANTERIORI E LATERALI BERLINA
		→ 12/64	(Suite)	LIMOUSINE (Forts.)	(Cont.)	BERLINA (Cont.)	(Cont.)
A 821-3 A	2		Pied milieu	Mittelpfosten	Centre pillar	Pie medio	Montante centrale
AZ 821-6	1	G	Brancard	Karosserieunterzug	Bottom rail	Vara	Longherone
AZ 821-6 A	1	D	"	"	"	"	"
AZ 821-7 J	1	G	Panneau complet	Verschalung, komplett	Side panel, complete	Panel completo	Panello completo
AZ 821-7 K	1	D	"	"	"	"	"
A 821-90	2		Gousset d'arrêt tirant	Stützwinkel z. Arretierung des Zugbandes	Gusset for check strap	Refuerzo de freno de tirante.	Rinforzo d'arresto tirante.
AZ 821-106	12		Bouchon de branchard	Stopfen f. Karosserieunterzug	Plug for bottom rail	Tapón de vara	Tappo del longherone
A 822-2	1	G	Tôle	Seitenblech	Panel	Chapa	Lamiera
A 822-2 A	1	D	"	"	"	"	"
AZ 831-1 C	1	D à D RMP: deo: 1-AZ 142-1	Plancher de pédales, pour accélérateur à palier nylon	Bodenblech f. Pedale, Befestigung des Gaspedals durch Nylon-Gelenk	Pedal floor board, for accelerator pedal with nylon socket	Plancha de pedales para acelerador de palier nylon	Pianale dei pedali per acceleratore a supporto in nylon
AZ 831-1 D	1	D à G RMP: deo: 1-AZ 142-1	"	"	"	"	"
AZ 833-01 C	1	D à G → 5/59	Tablier	Spritzblech	Scuttle	Tablero	Paratia
AZ 833-01 Q	1	D à D	"	"	"	"	"
AZ 833-01 W	1	D à G, RP AZ 833-03 F deo: 1-AZ 334-80	"	"	"	"	"
A 854-13	2	L 1405	Profilé d'enjolivement (alu)	Alu-Leiste	Finishing strip (alu)	Perfil embellecedor (alum.)	Modanatura (alluminio)
A 854-18	12		Agrafes	Befestigungsclips	Clip	Grapa	Graffetta
485-S-30	16	TH, 7 x 20	Vis	Schraube	Screw	Tornillo	Vite
2.482-S	16	7,5 x 14	Rondelle	Scheibe	Washer	Arandela	Rondella
615.703	16		Ecrou avec cage de caisse	Käfigmutter f. Karosserie	Nut with cage, for body	Tuerca con jaula de caja	Dado con gabbia della scocca.
615.728	4		Ecrou avec cage de plancher latéral.	Käfigmutter f. seitlichen Wagenboden	Nut with cage for side floor board	Tuerca con jaula de plancha lateral.	Dado con gabbia del pianale laterale.

351

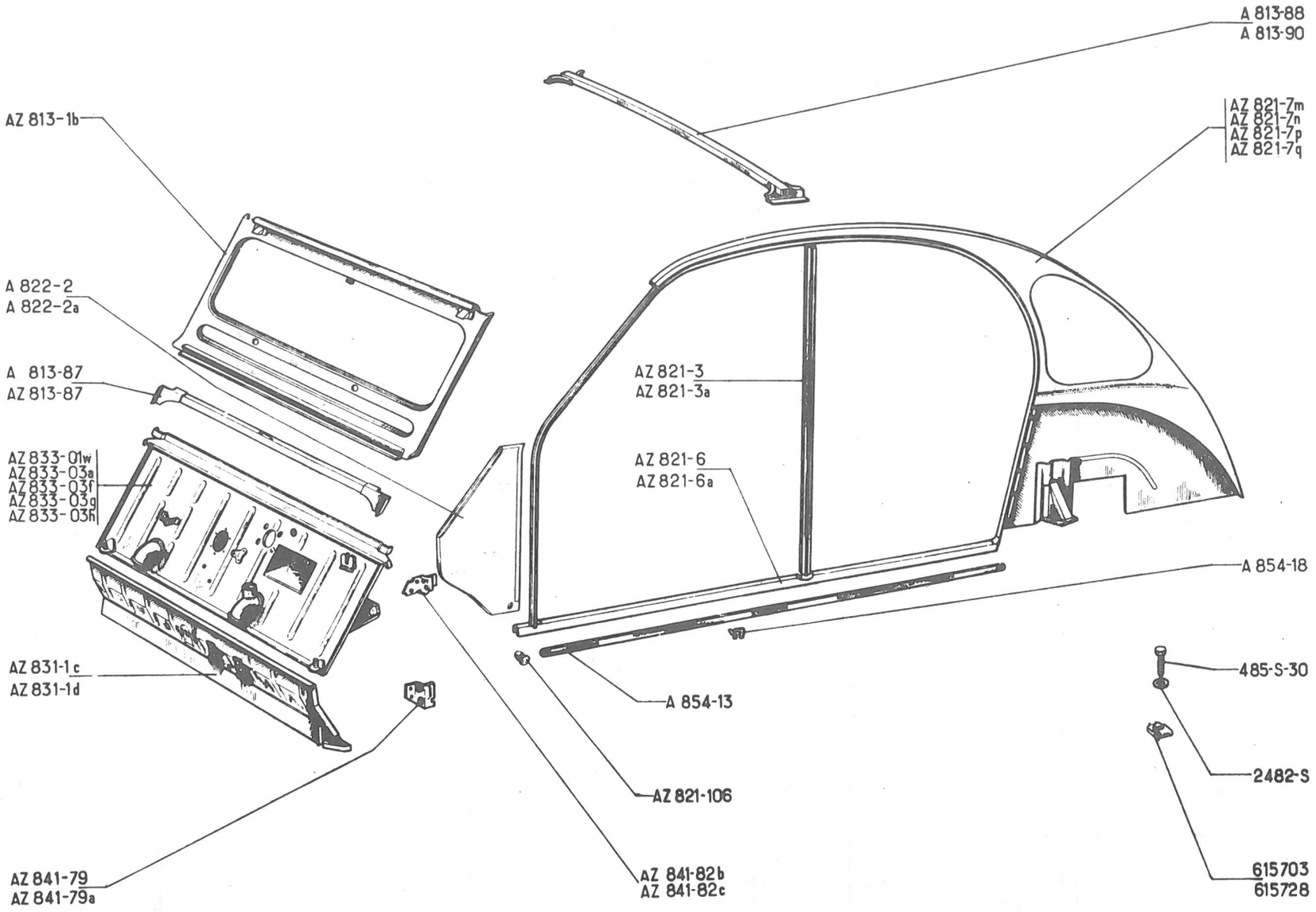
A 813-88
A 813-90
AZ 821-7m
AZ 821-7n
AZ 821-7p
AZ 821-7q
AZ 813-1b
A 822-2
A 822-2a
A 813-87
AZ 813-87
AZ 821-3
AZ 821-3a
AZ 821-6
AZ 821-6a
AZ 833-01w
AZ 833-03a
AZ 833-03f
AZ 833-03g
AZ 833-03h
A 854-18
AZ 831-1c
AZ 831-1d
A 854-13
485-S-30
AZ 821-106
2482-S
AZ 841-79
AZ 841-79a
AZ 841-82b
AZ 841-82c
615703
615728

No	K	→ 12/64	ELEMENTS AVANT ET LATERAUX - BERLINE	VORDERE UND SEITLICHE KAROSSERIETEILE-LIMOUS.	FRONT AND LATERAL PARTS - SALOON	ELEMENTOS DELANTEROS Y LATERALES - BERLINA	ELEMENTI ANTERIORI E LATERALI - BERLINA
AZ 813-1B	1	→ 4/65 RMP	Baie de pare brise	Windschutzscheibenrahmen	Windscreen frame	Hueco de parabrisas	Quadro del parabrezza
A 813-87	1	D à G	Traverse inférieure	Untere Traverse	Lower crossmember	Traviesa inferior	Traversa inferiore
AZ 813-87	1	D à D	"	"	"	"	"
A 813-88	1		Traverse arrière	Hintere Traverse	Rear crossmember	Traviesa trasera	Traversa posteriore
A 813-90	1		Traverse milieu	Mittlere Traverse	Intermediate crossmember	Traviesa intermedia	Traversa centrale
AZ 813-103	1		Gouttiere baie pare-brise	Abfluss a. Windschutzscheibenrahmen	Channel for windscreen	Perfil de parabrisas	Profilo per parabrezza
AZ 821-1P	1	G (D) → 9/68	Panneau complet	Füllblech, komplett	Panel complete	Panel completo	Pannello completo
AZ 821-2P	1	D (D) → 9/68	"	"	"	"	"
AZ 821-3	1	G	Pied milieu	Mittelpfosten	Centre pillar	Pie medio	Montante centrale
AZ 821-3A	1	D	"	"	"	"	"
AZ 821-6	1	G	Brancard	Karosserieunterzug	Bottom rail	Vara	Longherone
AZ 821-6A	1	D	"	"	"	"	"
AZ 821-7M	1	G → 9/65	Panneau complet (sans baie de glace de custode).	Seitenverschalung, komplett (ohne Aussparung für 3. Fenster)	Side panel, complete (without quarter glass frame)	Panel completo (sin hueco de cristal lateral)	Pannello completo (senza quadro cristallo di custodia)
AZ 821-7N	1	D → 9/65	"	"	"	"	"
AZ 821-7P	1	G → 9/65 (D) → 9/68	Panneau complet (avec baie de glace de custode)	Seitenverschalung, komplett (mit Aussparung für 3. Fenster)	Side panel, complete (with quarter glass frame)	Panel completo (con hueco de cristal lateral)	Pannello completo (con quadro cristallo di custodia)
AZ 821-7Q	1	D → 9/65 (D) → 9/68	"	"	"	"	"
AZ 821-106	12		Bouchon de brancard	Verschlusstopfen f. Karosserieunterzug	Plug for bottom rail	Tapón de vara	Tappo del longherone
AZ 821-125	2	(D) → 9/68	Protecteur sur jet d'eau	Abschirmung a. Ablaufrinne	Embellisher on rain strip	Embellecedor	Rivestimento
A 822-2	1	G	Tôle	Seitenblech	Panel	Chapa	Lamiera
A 822-2A	1	D	"	"	"	"	"
AZ 831-1C	1	D à D RMP : deo : 1-AZ 142-1	Plancher de pédales, pour accélérateur à palier nylon	Bodenblech f. Pedale, Befestigung des Gaspedals durch Nylon-Gelenk	Pedal floor board, for accelerator pedal, with nylon socket	Plancha de pedales, para acelerador de palier nylon	Pianale dei pedali, per acceleratore a supporto in nylon

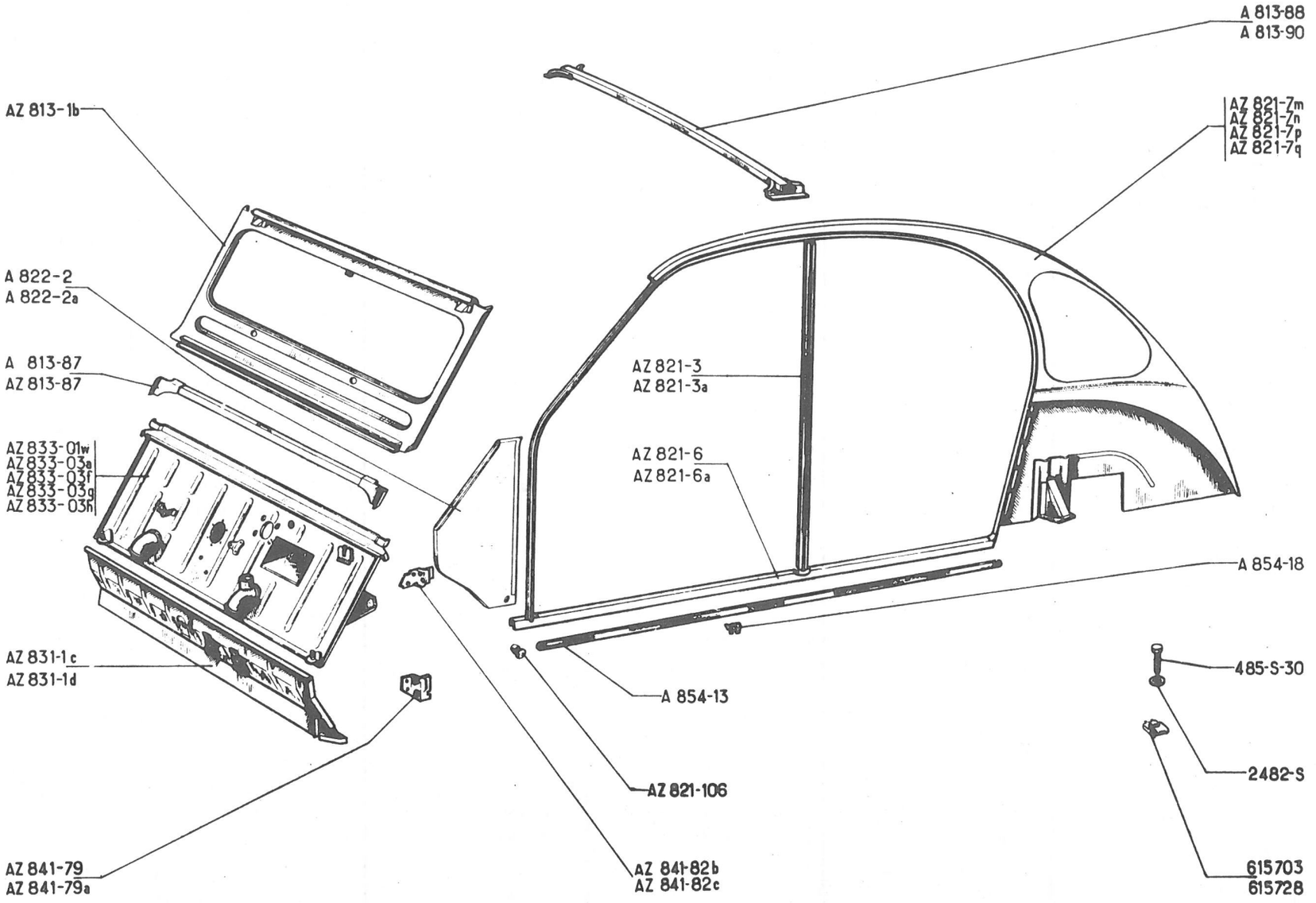
A 813-88
A 813-90
AZ 813-1b
AZ 821-7m
AZ 821-7n
AZ 821-7p
AZ 821-7q
A 822-2
A 822-2a
AZ 821-3
AZ 821-3a
A 813-87
AZ 813-87
AZ 821-6
AZ 821-6a
AZ 833-01w
AZ 833-03a
AZ 833-03f
AZ 833-03g
AZ 833-03h
A 854-18
AZ 831-1c
AZ 831-1d
A 854-13
485-S-30
AZ 821-106
2482-S
AZ 841-79
AZ 841-79a
AZ 841-82b
AZ 841-82c
615703
615728

No	K	↦ 12/64	ELEMENTS AVANT ET LATERAUX - BERLINE (Suite)	VORDERE U. SEITLICHE KAROSSERIETEILE - LIMOUSINE (Forts.)	FRONT AND LATERAL PARTS - SALOON (Cont.)	ELEMENTOS DELANTEROS Y LATERALES - BERLINA (Cont.)	ELEMENTI ANTERIORI E LATERALI - BERLINA (Cont.)
AZ 831-1 D	1	D à G RMP : deo: 1-AZ 142-1	Plancher de pédales, pour accélérateur à palier nylon	Bodenblech f. Pedale, Befestigung des Gaspedals durch Nylon-Gelenk	Pedal floor board, for accelerator pedal, with nylon socket	Plancha de pedales, para acelerador de palier nylon	Pianale dei pedali, per acceleratore a supporto in nylon
AZ 833-03 F	1	D à G ↦ 9/66 RMP	Tablier, pour tirette de frein à poussoir	Spritzblech, Zugstange d. Handbremse m. Druckknopf	Scuttle for brake handle with push-buttom	Tablero, para tirador de freno a bóton	Paratia, per tirante del freno a pulsante
AZ 833-03 G	1	D à D ↦ 9/66 RMP	"	"	"	"	"
AZ 833-03 H	1	D à G, CH -20°	"	"	"	"	"
AZ 841-79	1	inf. AV. G	Support de charnière	Träger für Scharnier	Hinge bracket	Soporte de bisagra	Supporto cerniera
AZ 841-79 A	1	inf. AV. D	"	"	"	"	"
AZ 841-82 B	1	sup. AV. G	"	"	"	"	"
AZ 841-82 C	1	sup. AV. D	"	"	"	"	"
A 854-13	2	L 1405	Profilé d'enjolivement (aluminium)	Alu-Leiste	Finishing strip (alu)	Perfil de embellecedor (aluminio)	Modanatura (alluminio)
A 854-18	12		Agrafes	Befestigungsclips	Clip	Grapas	Graffetta
AZ 854-133	4	(D) ↦ 9/68	Embout inox sur jet d'eau	Rostfreies Endst. am Wasserablauf	End piece on rain strip	Terminal inox en vierte agua	Terminale inox sul profilo
AZ 961-103	1	L. 2.420 - G (D) ↦ 9/68	Garniture brancard pavillon	Garnitur am Dachunterzug	Strip on side rail	Guarn. vara de techo	Guarn. mont. tetto
AZ 961-104	1	L. 2.420 - D (D) ↦ 9/68	"	"	"	"	"
485-S-30	16	TH, 7 x 20	Vis	Schraube	Screw	Tornillo	Vite
2.482-S	16	7,5 x 14	Rondelle	Scheibe	Washer	Arandela	Rondella
615.703	16		Ecrou avec cage de caisse	Käfigmutter f. Wagenkasten	Nut with cage, for body	Tuerca con jaula de caja	Dado con gabbia, per scocca
615.728	4		Ecrou avec cage de plancher latéral	Käfigmutter f. seitlichen Wagenboden	Nut with cage, for floor board	Tuerca con jaula de plancha lateral.	Dado con gabbia, per pianale laterale

355

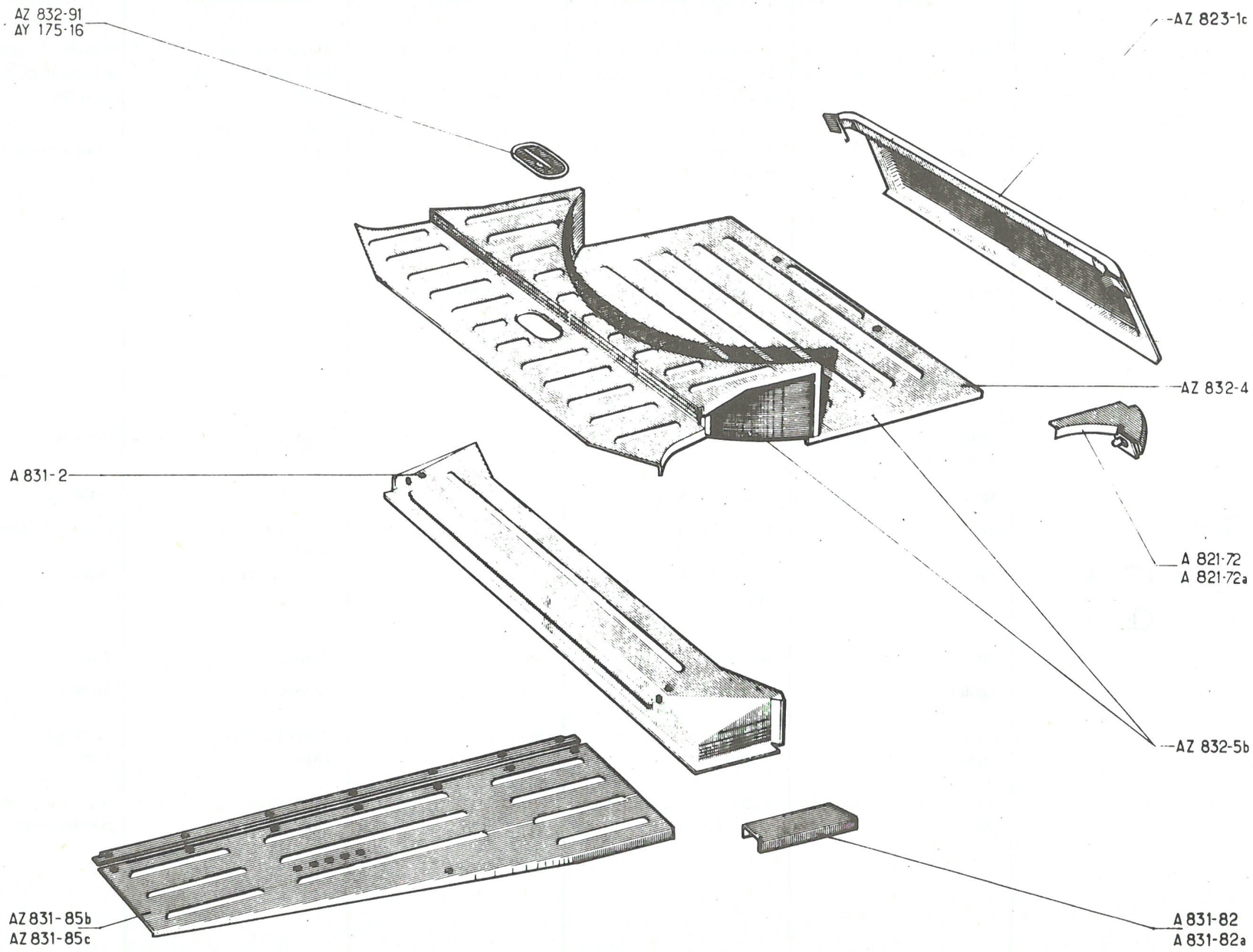
AZ 832-91
AY 175-16
-AZ 823-1c
AZ 832-4
A 831-2
A 821-72
A 821-72a
AZ 832-5b
AZ 831-85b
AZ 831-85c
A 831-82
A 831-82a

No	K		ELEMENTS ARRIERE BERLINE	HINTERE KAROSSERIE-TEILE LIMOUSINE	REAR PARTS SALOON	ELEMENTOS TRASEROS BERLINA	ELEMENTI POSTERIORI BERLINA
AY 175-16	1	↦ 5/67	Trappe	Klappe f. Zugang zum Kraftstofftank	Closing plate	Trampilla	Sportellino
A 821-72	1	G	Gousset	Stützwinkel	Gusset plate	Refuerzo	Rinforzo
A 821-72 A	1	D	"	"	"	"	"
AZ 823-1 C			Panneau	Verschalung	Panel	Panel	Pannello
A 831-2	1		Plancher à talon	Bodenblech m. Absatz	Heel board	Plancha de suelo	Pianale a tallone
A 831-82	1	G	Tôle	Abdeckplatte	Closing plate	Chapa	Lamiera
A 831-82 A	1	D	"	"	"	"	"
AZ 831-85 B	1	G	Plancher latéral	Seitliches Bodenblech	Side floor board	Plancha lateral	Pianale laterale
AZ 831-85 C	1	D	"	"	"	"	"
AZ 832-4	1		Tôle de fond	Bodenblech f. Kofferraum	Floor panel	Chapa de fondo	Lamiera del fondale
AZ 832-5 B	1		Fond de coffre	Kofferraum-Boden	Floor of rear boot assy	Fondo de maleta	Fondale del cofano
AZ 832-91	1	↦ 5/67	Trappe	Klappe f. Zugang zum Kraftstofftank	Closing plate	Trampilla	Sportello

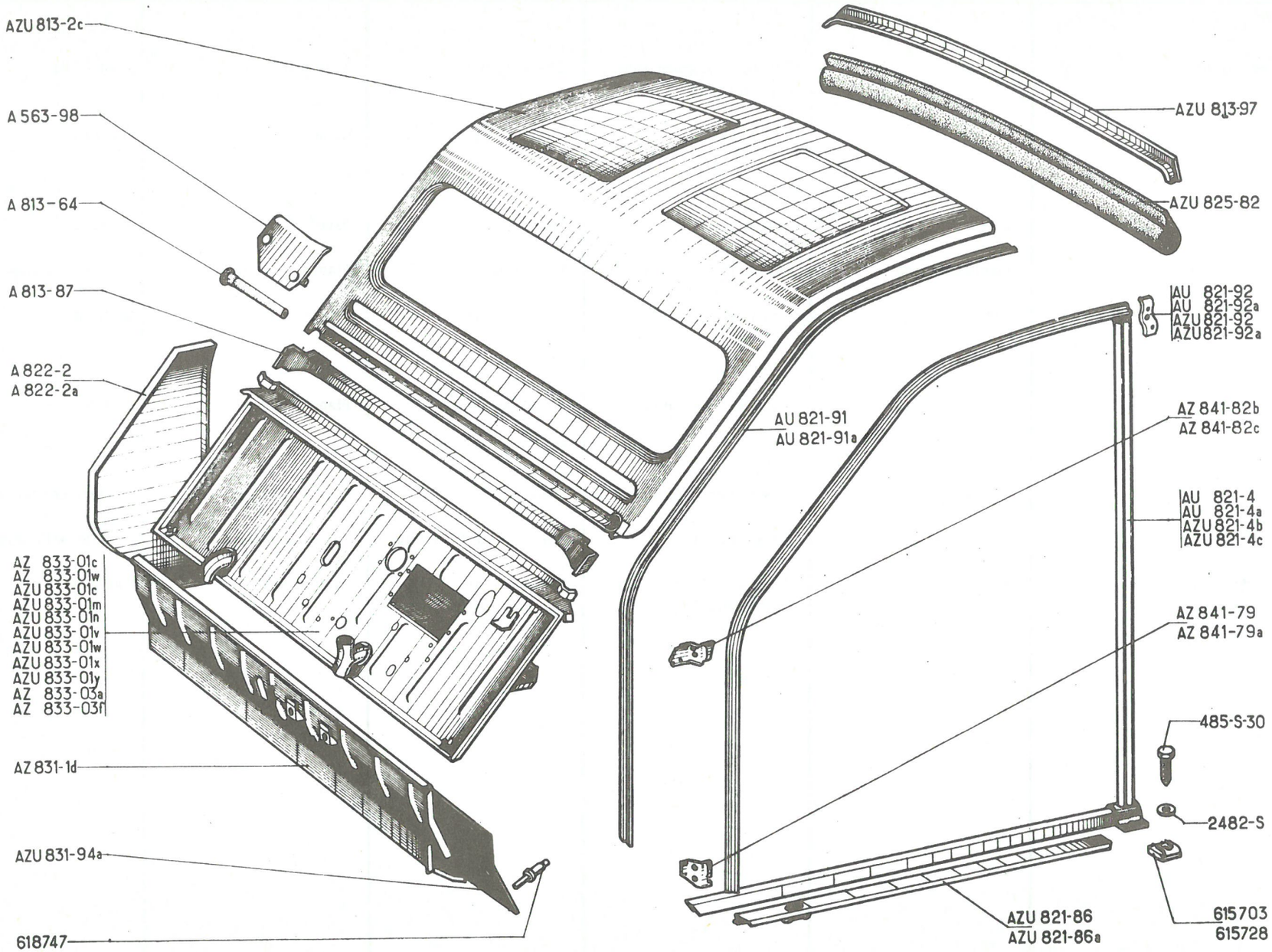
AZU 813-2c
A 563-98
A 813-64
A 813-87
A 822-2
A 822-2a
AZ 833-01c
AZ 833-01w
AZU 833-01c
AZU 833-01m
AZU 833-01n
AZU 833-01v
AZU 833-01w
AZU 833-01x
AZU 833-01y
AZ 833-03a
AZ 833-03f
AZ 831-1d
AZU 831-94a
618747
AZU 813-97
AZU 825-82
AU 821-92
AU 821-92a
AZU 821-92
AZU 821-92a
AU 821-91
AU 821-91a
AZ 841-82b
AZ 841-82c
AU 821-4
AU 821-4a
AZU 821-4b
AZU 821-4c
AZ 841-79
AZ 841-79a
485-S-30
2482-S
AZU 821-86
AZU 821-86a
615703
615728

No	K		CABINE ET CAISSE FOURGONNETTE	FAHRERKABINE UND KAROSSERIE LIEFERWAGEN	CAB AND BODY LIGHT VAN	CABINA Y CAJA FURGONETA	CABINA E CASSONE FURGONCINO
			NOTA : Les cabines et caisses sont fournies sans portes latérales, ni portes arrière	ANM. : Fahrerkabine und Karosserie werden geliefert ohne Seitentüren und Kofferraumtür	NOTE : Cabs and bodies are supplied without lateral doors, neither rear doors	NOTA : Las cabinas y cajas están fabricadas sin puertas laterales, ni puertas traseras	NOTA : Le cabine e cassoni sono forniti senza portiere laterali, né portello posteriore
AZU 8-03W	1	D à G ↦ 5/63 ⇥ 12/64 RMP	Cabine et caisse, articulation de portes AV sur pied AR, avec baies de glaces latérales AZU 961-32	Fahrerkabine und Karosserie, Schwenkung der Vordertüren am hinteren Wagenpfosten, mit Aussparung für Seitenscheiben AZU 961-32	Cab and body, front doors hinge on centre pillar with frames for lateral glasses AZU 961-32	Cabina y caja, articulación de puertas AV sobre pie AR, con huecos de cristales latérales AZU 961-32	Cabina e cassone, articolazione per portiera Ant. sul montante Post. con quadri cristalli laterali AZU 961-32
AZU 8-016T	1	D à G, CH - 20°	Cabine et caisse	Fahrerhaus und Karosserie	Cab and body	Cabina y caja	Cabina e cassone
AZU 8-017 E	1	D à G ↦ 9/66 RMP (D) ⇥ 9/68	Cabine et caisse, articulation de portes AV sur pied AV, tirette de frein à poussoir	Fahrerhaus und Karosserie, Schwenkung der Vordertüren am vorderen Seitenpfosten, Bremszug mit Druckknopf	Cab and body, front doors hinge on front pillar, brake handle with push-button	Cabina y caja, articulación de puertas AV sobre pie AV, tirador de freno a botón.	Cabina e cassone, articolazione per portiere Ant. sul montante Ant. tirante del freno a pulsante
AZU 8-017W	1	(D) ↦ 9/68	Cabine et caisse	Fahrerhaus und Karosserie	Cab and body	Cabina y caja	Cabina e cassone
			ELEMENTS AVANT	VORDERE KAROSSERIETEILE	FRONT PARTS	ELEMENTOS DELANTEROS	ELEMENTI ANTERIORI
A 563-98	1	⇥ 7/62	Support de mécanisme d'essuie-glace	Träger f. Scheibenwischermechanismus	Bracket for windscreen wiper mechanism	Soporte de mecanismo de parabrisas	Supporto del mecanismo del tergicristallo
AZU 813-2C	1	↦ 4/65 RMP	Baie de pare-brise et pavillon assemblés	Windschutzscheibenrahmen und Wagendach	Windscreen frame and cab roof panel assy	Hueco de parabrisas y techo ensamblado	Quadro del parabrezza e tetto assiemati
A 813-64	2	⇥ 12/60	Tube nylon	Nylon-Abflussrohr	Nylon pipe	Tube nylon	Tubetto di nylon
A 813-87	1	D à G	Traverse inférieure	Untere Traverse	Lower crossmember	Traviesa inferior	Traversa inferiore
AZU 813-97	1		Traverse arrière	Hintere Traverse	Rear crossmember	Traviesa trasera	Traversa posteriore
AZ 813-103	1		Gouttière de pare-brise	Abfluss am Windschutzscheibenrahmen	Chanel for windscreen	Perfil de parabrisas	Profilo per parabrezza
AU 821-4	1	G ⇥ 12/64	Encadrement	Rahmen	Side frame	Marco	Intelaiatura
AU 821-4A	1	D ⇥ 12/64	"	"	"	"	"
AZU 821-4B	1	G ↦ 12/64 (D) ⇥ 9/68	"	"	"	"	"
AZU 821-4C	1	D ↦ 12/64 (D) ⇥ 9/68	"	"	"	"	"
AZ 821-4D	1	G (D) ↦ 9/68	"	"	"	"	"
AZ 821-4E	1	D (D) ↦ 9/68	"	"	"	"	"
AZU 821-86	1	G	Tôle	Abschlussblech	Closing plate	Chapa	Lamiera
AZU 821-86A	1	D	"	"	"	"	"

359

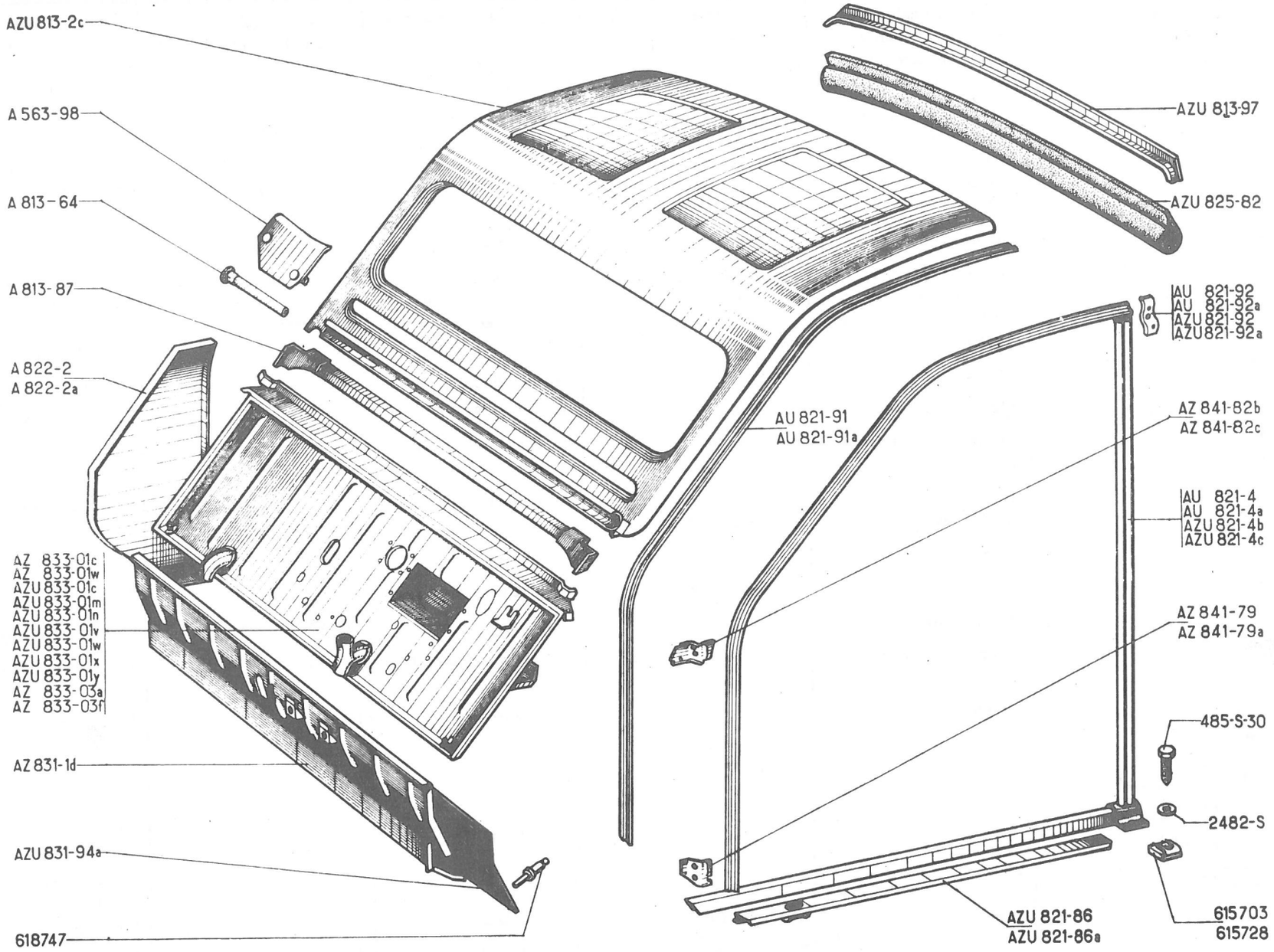
AZU 813-2c
A 563-98
A 813-64
A 813-87
A 822-2
A 822-2a
AZ 833-01c
AZ 833-01w
AZU 833-01c
AZU 833-01m
AZU 833-01n
AZU 833-01v
AZU 833-01w
AZU 833-01x
AZU 833-01y
AZ 833-03a
AZ 833-03f
AZ 831-1d
AZU 831-94a
618747
AZU 813-97
AZU 825-82
AU 821-92
AU 821-92a
AZU 821-92
AZU 821-92a
AU 821-91
AU 821-91a
AZ 841-82b
AZ 841-82c
AU 821-4
AU 821-4a
AZU 821-4b
AZU 821-4c
AZ 841-79
AZ 841-79a
485-S-30
2482-S
AZU 821-86
AZU 821-86a
615703
615728

No	K		ELEMENTS AVANT (suite)	VORDERE KAROSSERIE-TEILE (Forts.)	FRONT PARTS (cont.)	ELEMENTOS DELANTEROS (cont.)	ELEMENTI ANTERIORI (cont.)
AU 821-91	1	G	Gouttière	Ablaufrinne	Guttering	Canalón	Gocciolatoio
AU 821-91A	1	D	"	"	"	"	"
AU 821-92	1	G →| 12/64	Gousset	Stützlasche	Gusset plate	Refuerzo	Rinforzo
AU 821-92A	1	D →| 12/64	"	"	"	"	"
AZU 821-92	1	G ↦ 12/64	"	"	"	"	"
AZU 821-92A	1	D ↦ 12/64	"	"	"	"	"
AZU 821-125	2	(D) ↦ 9/68	Protecteur sur jet d'eau	Rostfreies Endstück am Wasserablauf	Embellisher on rain strip	Embellecedor	Rivestimento
A 822-2	1	G	Tôle	Seitenblech	Panel	Chapa	Lamiera
A 822-2A	1	D	"	"	"	"	"
AZU 825-82	1	↦ 1/66	Garniture de traverse	Schutzgarnitur für Traverse	Protection strip	Guarnecido de traviesa	Guarnizione per traversa
AZ 831-1D	1	D à G ↦ 3/66 RMP	Plancher de pédales, pour accélérateur à palier nylon	Bodenblech für Pedale, Befestigung des Gaspedals, durch Nylon-Gelenk	Pedal floor board, for accelerator pedal with nylon socket	Plancha de pedales para acelerador de palier nylon	Pianale dei pedali, per acceleratore a supporto in nylon
AZ 833-01C	1	D à G →| 7/62	Tablier	Spritzblech	Scuttle	Tablero	Paratia
AZU 833-01Y	1	D à G, CH - 20°	"	"	"	"	"
AZ 833-03F	1	↦ 9/66 RMP	Tablier, pour tirette de frein à poussoir	Spritzblech für Zugstange der Handbremse mit Druckknopf	Scuttle, for brake handle with push-button	Tablero para tirador de freno de botón	Paratia, per tirante del freno a pulsante
AZ 841-79	1	inf AV G	Support de charnière	Träger für Scharnier	Hinge bracket	Soporte de bisagra	Supporto per cerniera
AZ 841-79A	1	inf AV D	"	"	"	"	"
AZ 841-82B	1	sup AV G	"	"	"	"	"
AZ 841-82C	1	sup AV D	"	"	"	"	"
AZ 854-133	4	(D) ↦ 9/68	Embout inox	Rostfreies Endstück	End piece on rain strip	Terminal inox	Terminale inox
485-S-30	16	TH, 7 x 20	Vis	Schraube	Screw	Tornillo	Vite
2482-S	16	7, 5 x 14	Rondelle	Scheibe	Washer	Arandela	Rondella
615-703	16		Ecrou avec cage de caisse	Käfigmutter f. Wagenkasten	Nut with cage, for body	Tuerca con jaula de caja	Dado con gabbia per scocca
615-728	4		Ecrou avec cage de plancher latéral	Käfigmutter für seitliches Bodenblech	Nut with cage, for side floor board	Tuerca con jaula de plancha lateral	Dado con gabbia per pianale laterale

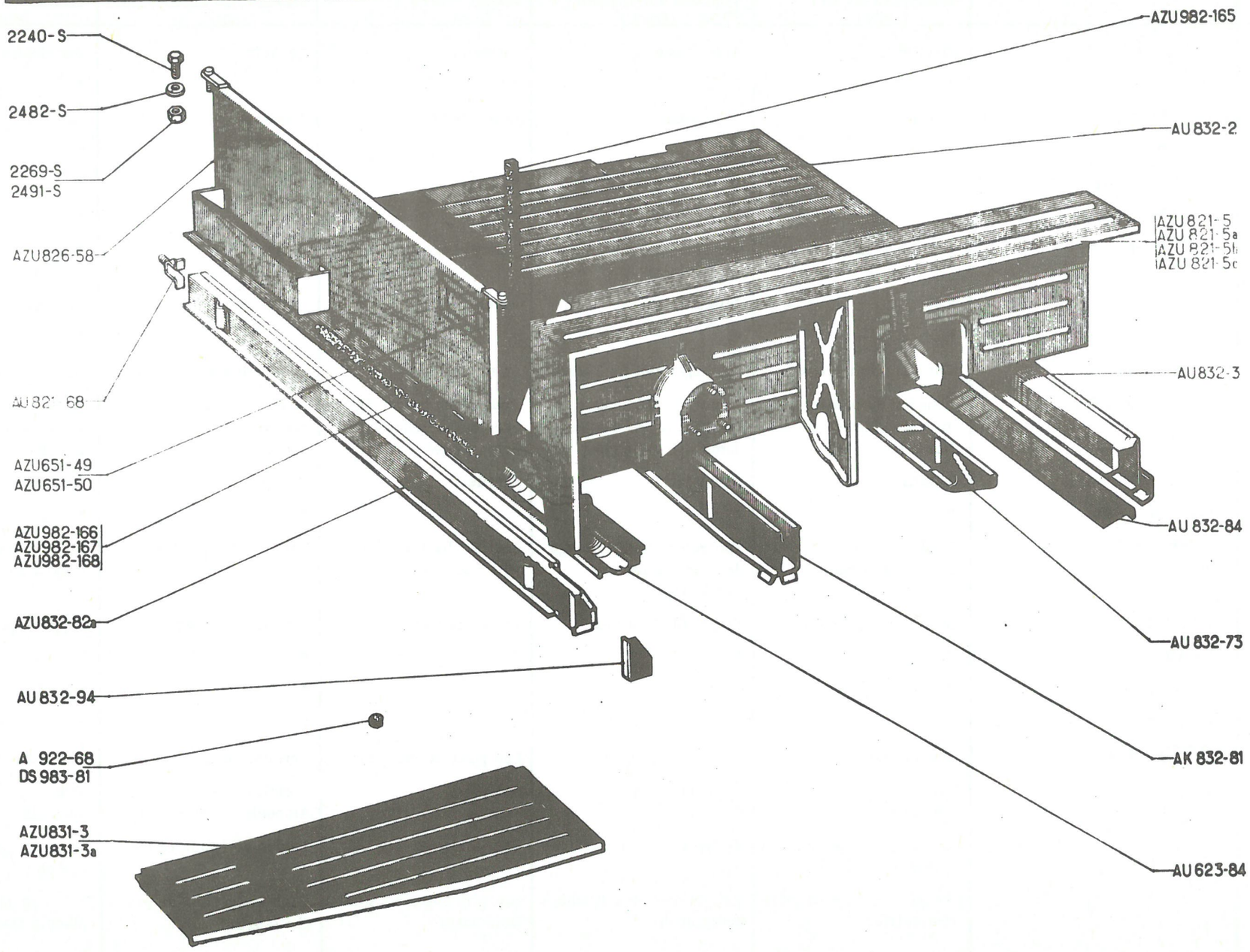
2240-S
2482-S
2269-S
2491-S
AZU826-58
AU832-68
AZU651-49
AZU651-50
AZU982-166
AZU982-167
AZU982-168
AZU832-82a
AU 832-94
A 922-68
DS 983-81
AZU831-3
AZU831-3a
AZU982-165
AU 832-2
AZU 821-5
AZU 821-5a
AZU 821-5b
AZU 821-5c
AU832-3
AU 832-84
AU 832-73
AK 832-81
AU 623-84

No	K		ELEMENTS INFERIEURS	UNTERE BAUTEILE	LOWER PARTS	ELEMENTOS INFERIORES	ELEMENTI INFERIORI
AU 623-84	1		Coffre de cric	Behälter f. Wagenheber	Jack chest	Cofre de gato	Cofano del crico
AZU 821-5	1	G, L 1.423 → 12/64	Passage de roue	Radkasten	Wheel arch	Paso de rueda	Passaggio ruota
AZU 821-5 A	1	D, L 1.423 → 12/64	"	"	"	"	"
AZU 821-5 B	1	G, L 1.417 ↦ 12/64	"	"	"	"	"
AZU 821-5 C	1	D, L 1.417 (D) → 9/68 ↦ 12/64	"	"	"	"	"
AZU 821-5 D	1	G , L 1.417 (D) → 9/68 ↦ 9/68	"	"	"	"	"
AZU 821-5 E	1	D, L 1.417 (D) ↦ 9/68	"	"	"	"	"
AZU 821-48 A	1	(D) ↦ 9/68	Panneau de séparation	Trennblech	Separating panel	Panel de separación	Pannello di separazione
AU 821-68	1		Pontet	Schraubwinkel	Cage for screw	Puente	Ponticello
AZU 821-68		(D) ↦ 9/68	Pontet fixation panneau	Befestigungssteg für Trennblech	Bracket for panel	Soporte sujeción panel	Supporto per fiss. pannello
AZU 831-3	1	G	Plancher latéral	Seitliches Bodenblech	Side floor	Plancha lateral	Pianale laterale
AZU 831-3 A	1	D	"	"	"	"	"
AU 832-2	1		Plancher de caisse	Bodenblech	Body floor	Placha de caja	Pianale del cassone
AU 832-3	1	AR	Traverse	Traverse	Crossmember	Traviesa	Traversa
AU 832-73	1	AR	"	"	"	"	"
AK 832-81	1	AV	"	"	"	"	"
AZU 832-82 A	1	AV	"	"	"	"	"
AU 832-84	1		Tôle	Abschlussblech	Closing plate	Chapa	Lamiera
AU 832-94	1		Tôle avec gâche	Zwischenblech m. Schliesshaken	Closing plate with striking	Chapa con enganche	Lamiera con bocchetta
A 922-68	10	→ 12/64	Bouchon caoutchouc	Gummistopfen	Rubber plug	Tapón caucho	Tappo di gomma

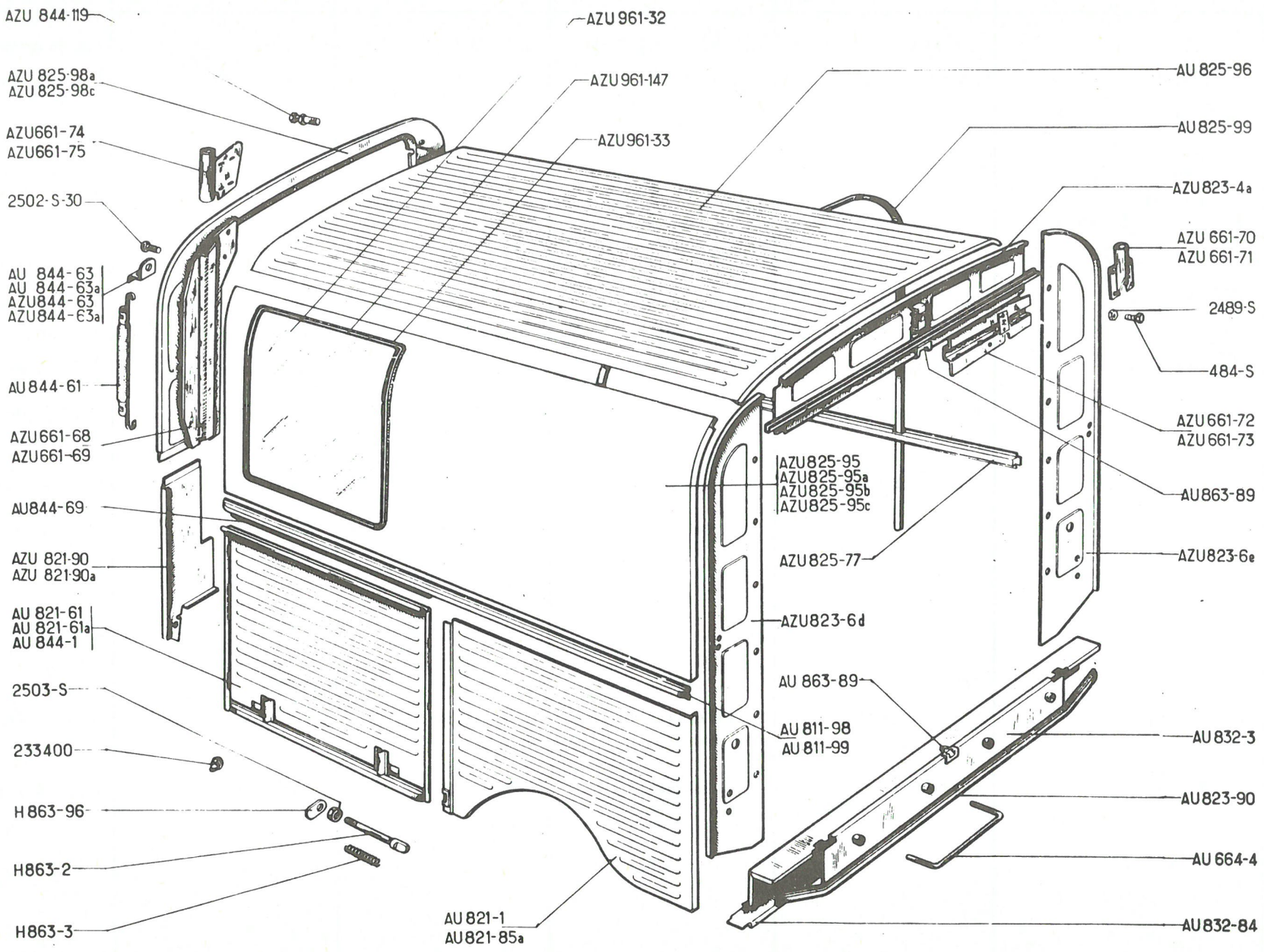
AZU 844-119
AZU 961-32
AZU 825-98a
AZU 825-98c
AZU 961-147
AU 825-96
AZU661-74
AZU661-75
AZU961-33
AU 825-99
2502-S-30
AZU823-4a
AZU 661-70
AZU 661-71
AU 844-63
AU 844-63a
AZU844-63
AZU844-63a
2489-S
484-S
AU 844-61
AZU661-72
AZU661-73
AZU661-68
AZU661-69
AZU825-95
AZU825-95a
AZU825-95b
AZU825-95c
AU863-89
AU844-69
AZU825-77
AZU823-6e
AZU 821-90
AZU 821-90a
AU 821-61
AU 821-61a
AU 844-1
AZU823-6d
2503-S
AU 863-89
AU 811-98
AU 811-99
AU 832-3
233400
H 863-96
AU823-90
AU 664-4
H863-2
H863-3
AU 821-1
AU 821-85a
AU 832-84

No	K		ELEMENTS DE CAISSE	BAUTEILE DES WAGENKASTENS	BODY PARTS	ELEMENTOS DE CAJA	ELEMENTI DE CASSONE
AU 664-4	2		Support de poulain	Stützwinkel f. Wagenleiter	Hooking bracket	Soporte de potro	Supporto tavole carico
AU 811-98	1	G, L 1.438	Rambarde avec charnière	Stützbrett m. Scharnier	Side rail with hinge	Reborde con bisagra	Traversa con cerniera
AU 811-99	2	G, D, L 1.438	Rambarde nue	Stützbrett o. Ausrüstung	Side rail, only	Reborde desnudo	Traversa nuda
AU 821-1	1	G, L 801	Panneau	Verschalung	Side panel	Panel	Pannello
AU 821-61	1	D → 4/54	Panneau, avec trou Ø 80	Verschalung, m. Bohrung 80 Ø	Side panel, with hole Ø 80	Panel con orifico Ø 80	Pannello con foro Ø 80
AU 821-61 A	1	D, ↦ 4/54	" Ø 68	" Ø 68	" Ø 68	" Ø 68	" Ø 68
AU 821-85 A	1	D, L 801	Panneau	Seitenblech	Panel	Panel	Pannello
AU 821-89	2		Renfort tôle laterale AV	Verstärkung f. vord. Seitenblech	Side rail reinforcement	Refuerzo lateral de vara	Rinforzo lamiera pat. ant.
AU 821-90	1	G, → 12/64	Tôle	Seitenblech	Panel	Chapa	Lamiera
AU 821-90 A	1	D, → 12/64	"	"	"	"	"
AZU 821-90	1	G, ↦ 12/64	"	"	"	"	"
AZU 821-90 A	1	D, ↦ 12/64	"	"	"	"	"
AZU 823-120	4	(D) ↦ 9/68	Protecteur vis fixat. panneau	Abschirmung f. Schraube	Protector f. panel screw	Protector de torn. de panel	Protezzione per vite
AZU 823-4 A	1	AR - (D) → 9/68	Panneau	Verschalung	Panel	Panel	Pannello
AZU 823-4 D	1	(D) ↦ 9/68	Partie sup. panneau AR	Ob. Teil der hint. Verschalung	Rear panel, upper side	Parte sup. de panel tras.	Parte super pannello post.
AZU 823-6 D	1	G (D) → 9/68	Panneau	Verschalung	Panel	Panel	Pannello
AZU 823-6 E	1	D (D) → 9/68	"	"	"	"	"
AZU 823-6 J	1	G (D) ↦ 9/68	"	"	"	"	"
AZU 823-6 K	1	D (D) ↦ 9/68	"	"	"	"	"
AU 823-90	1		Traverse inférieure nue	Untere Traverse o. Ausrüstung	Lower crossmember, only	Traviesa inferior desnuda	Traversa inferiore nuda
AZU 825-77	2		Renfort latéral	Seitliche Verstärkung	Side rail	Refuerzo lateral	Rinforzo laterale
AZU 825-95	1	G, → 3/63	Tôle latérale pleine	Seitliches Verschalungsblech "	Side panel, plain	Chapa lateral hondulada	Lamiera laterale piena
AZU 825-95 A	1	D, → 3/63	"		"	"	"
AZU 825-95 B	1	G, L 1.437 ↦ 3/63	Tôle latérale avec baie	Seitl. Verschalungsblech mit Aussparung	Side panel, with window frame	Chapa lateral con hueco	Lamiera laterale con finestra
AZU 825-95 C	1	D, L 1.437 ↦ 3/68	"	"	"	"	"
AU 825-96	1		Tôle de pavillon	Blech f. Wagendach	Roof panel	Chapa de techo	Lamiera del tetto
AZU 825-98 A	1	AV → 12/64	Tôle	Blech	Front panel	Chapa	Lamiera
AZU 825-98 C	1	AV ↦ 12/64	"	"	"	"	"
AU 825-99	2		Arceau	Spriegel	Arch	Arco	Centina

365

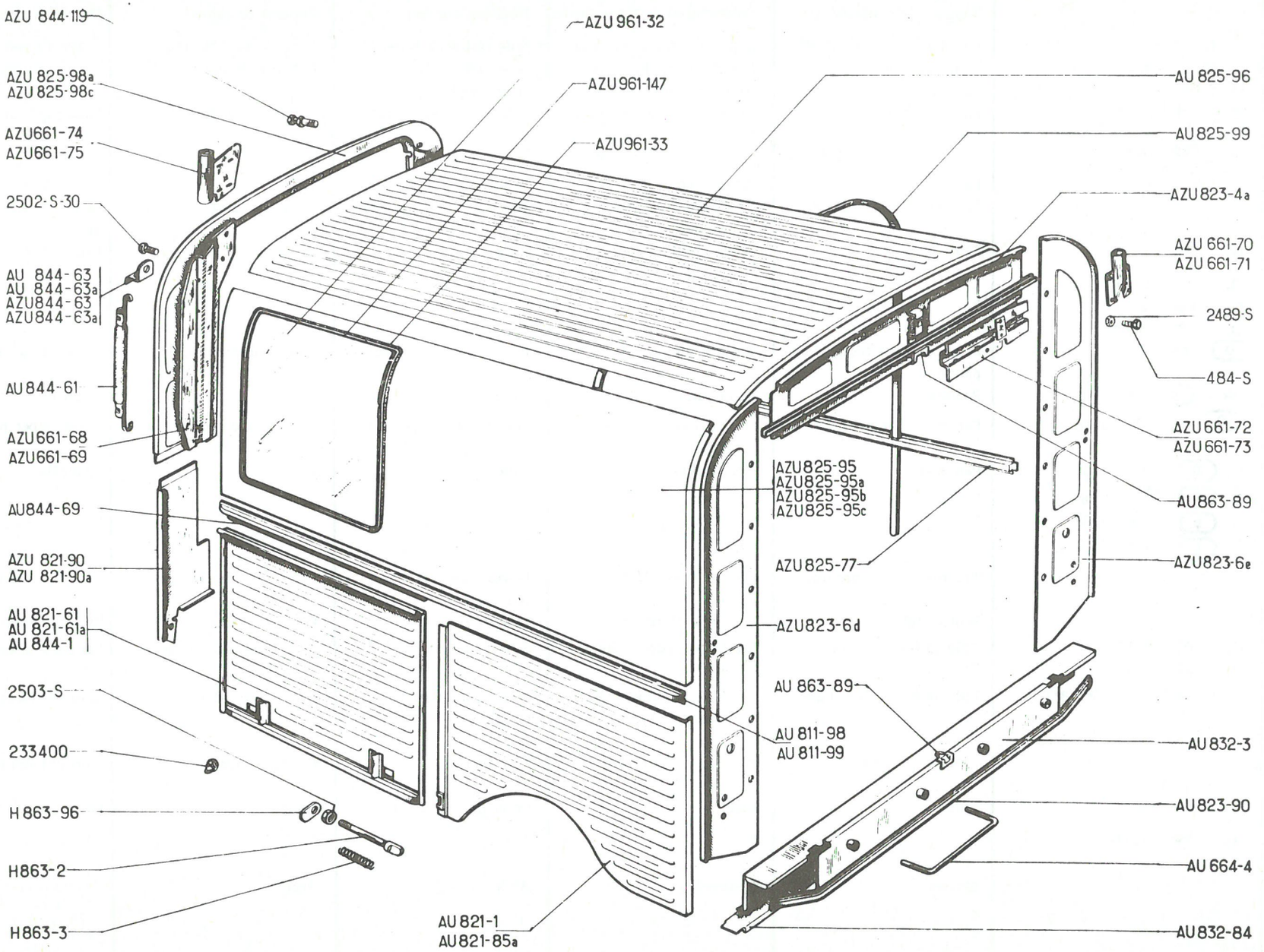
AZU 844-119
AZU 961-32
AZU 825-98a
AZU 825-98c
AZU 961-147
AU 825-96
AZU661-74
AZU661-75
AZU961-33
AU 825-99
2502-S-30
AZU823-4a
AZU 661-70
AZU 661-71
AU 844-63
AU 844-63a
AZU844-63
AZU844-63a
2489-S
484-S
AU 844-61
AZU661-72
AZU661-73
AZU661-68
AZU661-69
AZU825-95
AZU825-95a
AZU825-95b
AZU825-95c
AU863-89
AU844-69
AZU825-77
AZU 821-90
AZU 821-90a
AZU823-6e
AU 821-61
AU 821-61a
AU 844-1
AZU823-6d
AU 863-89
2503-S
AU 811-98
AU 811-99
AU 832-3
233400
AU823-90
H 863-96
AU 664-4
H863-2
H863-3
AU 821-1
AU 821-85a
AU 832-84

No	K		ELEMENTS DE CAISSE (Suite)	BAUTEILE DES WAGEN-KASTENS (Fors.)	BODY PARTS (cont.)	ELEMENTOS DE CAJA (cont.)	ELEMENTI DEL CASSONE (cont.)
AU 832-3	1		Traverse inférieure avec tôle	Untere Traverse mit Blech	Crossmember, lower with panel	Traviesa inferior con chapa	Traversa inferiore con lamiera
AU 832-84	1		Tôle	Blech	Closing panel	Chapa	Lamiera
AZU 832-127	2	→ 12/68	Profilé étancheité déflecteur	Dichtprofil für Luftleitblech	Sealing finisher f. deflector	Perfil de estanq. de deflect.	Profilo di tenuta
AZU 832-132	1	G → 12/68	Tôle de protection. AR	Hinteres Abschirmblech	Protection panel, rear	Chapa de protección tras.	Lamiera di protezione
AZU 832-133	1	D → 12/68	"	"	"	"	"
AU 844-1	1	G, 1 677	Porte de coffre	Seitlicher Deckel f. Kofferraum	Compartment door	Puerta de maleta	Portello del cofano
AU 844-61	1		Crochet double	Doppelter Aufhängungshaken	Double ended hook	Gancho doble	Ganchio doppio
AU 844-63	1	G, L 26 1 16 →| 9/57	Patte d'attache	Einhänglasche	Lug	Pata de sujeción	Staffa d'attacco
AZU 844-63	1	G, L 26 1 28 → 9/57	"	"	"	"	"
AZU 844-63A	1	D, L 26 1 28 → 9/57	"	"	"	"	"
AU 844-69	1		Charnière femelle	Äusseres Scharnier	Hinge, female portion	Bisagra hembra	Cerniera femmina
AZU 844-119	2	→ 12/64	Doigt d'accrochage	Einhängzapfen	Hook bolt	Dedo de sujeción	Piolo d'aggancio
AU 863-89	2		Gâche	Einrastung	Catch plate	Enganche	Bocchetta
AZU 863-94	2	(D)	Doigt loquet porte coffre	Zapfen für Kofferraumtür	Peg for boot door lock	Dedo de puerta cofre	Nasello per portello cofano
AZU 961-32	2	L 408 → 3/63	Glace	Scheibe	Glass	Cristal	Cristallo
AZU 961-33	2	→ 3/63	Caoutchouc de scellement	Gummieinfassung	Glazing rubber	Caucho de marco	Profilo di gomma
AZU 961-147	2	→ 3/63	Clé de scellement	Befestigungsclips	Locking strip	Llave de marco	Graffatura per profilo
AZU 987-99	1	L 2350 → 9/68	Garniture bordure Ar	Garnitur für hintere Leiste	Sealing for rear edge	Guarn, reborde tras.	Guarnitura
AZU 987-99A	1	L 530 → 9/68	"	"	"	"	"
H 863-2	2		Pêne	Riegelbolzen	Latch	Pestillo	Stanghetta
H 863-3	2		Ressort	Feder	Spring	Muelle	Molla
H 863-96	2		Doigt de manoeuvre	Betätigungshebel	Actuating finger	Dado de maniobra	Nasello di manovra
484-S	16	TH, 7 x 17	Vis	Schraube	Screw	Tornillo	Vite
2489-S	16	H, 7 x 100	Ecrou	Mutter	Nut	Tuerca	Dado
2502-S-30	2	TR, 5 x 10	Vis	Schraube	Screw	Tornillo	Vite
2503-S	2	H, 7 x 100	Ecrou	Mutter	Nut	Tuerca	Dado
233-400	2		Butée caoutchouc	Gummianschlag	Rubber buffer	Tope caucho	Reggispinta di gomma

367

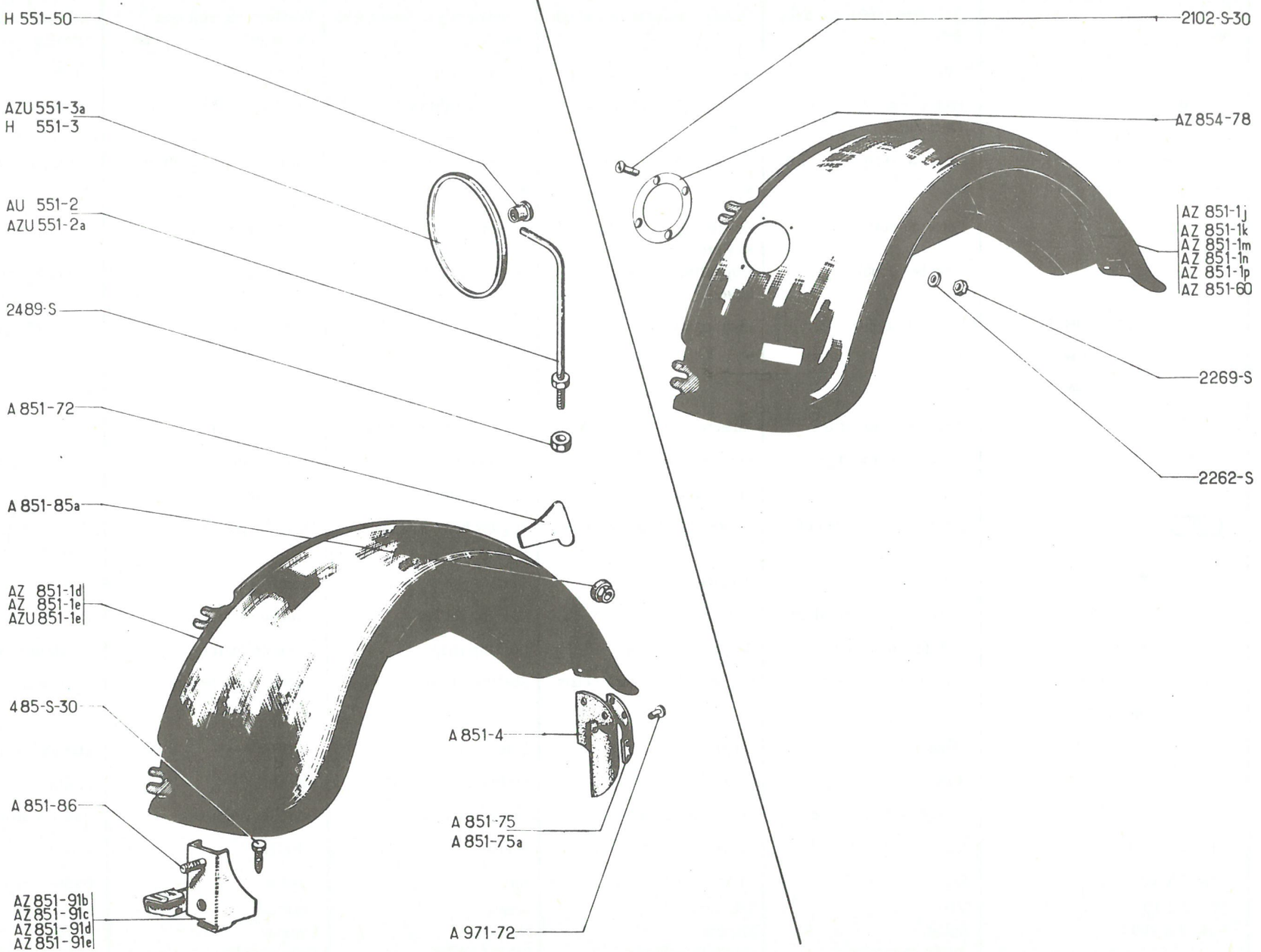
H 551-50
AZU 551-3a
H 551-3
AU 551-2
AZU 551-2a
2489-S
A 851-72
A 851-85a
AZ 851-1d
AZ 851-1e
AZU 851-1e
485-S-30
A 851-86
AZ 851-91b
AZ 851-91c
AZ 851-91d
AZ 851-91e
A 851-4
A 851-75
A 851-75a
A 971-72
2102-S-30
AZ 854-78
AZ 851-1j
AZ 851-1k
AZ 851-1m
AZ 851-1n
AZ 851-1p
AZ 851-60
2269-S
2262-S

No	K		AILES AVANT	VORDERE KOTFLÜGEL	FRONT WINGS	ALETAS DELANTERAS	PARAFANGHI ANTERIORI
AU 551-2	1	f 7 x 100, L 207 - AZU → 3/63	Support	Haltestange	Bracket	Soporte	Supporto
AZU 551-3 A	1	AZU → 3/63	Rétroviseur	Rückblickspiegel	Rear view mirror	Retrovisor	Retrovisore
AZ 851-1 D	1	G	Aile	Kotflügel	Wing	Aleta	Parafango
AZ 851-1 E	1	D	"	"	"	"	"
AZ 851-1 J	1	G, (D) → 5/65 AZ AM → 4/67	Aile avec trou de clignotant	Kotflügel m. Bohrung f. Blinker	Wing with hole for direction indicator	Aleta con orifico de intermitente	Parafango con foro del lampeggiatore
AZ 851-1 K	1	D, (D) → 5/65 → 9/66 AZ AM 4/67	"	"	"	"	"
AZ 851-1 M	1	D (D) → 9/66	Aile avec trou de clignotant et passage d'échappement dans la joue	Kotflügel m. Bohrung f. Blinker u. Durchgang f. Auslass in Kotflügelwange	Wing with hole for direction indicator and wheel arch cutted out for exhaust pipe	Aleta con orifico de intermitente y paso de escape en el lateral.	Parafango con foro del lampeggiatore e passaggio di scarico nella fiancata.
AZ 851-1 N	1	D, CH -20° (D) (CH) → 4/67	Aile, avec trou de clignotant et prise d'air Ø 120	Kotflügel, m. Bohrung f. Blinker u. Luftanschluss 120 Ø	Wing, with hole for direction indicator and air inlet Ø 120	Aleta con orificio de intermitente y toma de aire Ø 120	Parafango, con foro del lampeggiatore e presa d'aria Ø 120
AZ 851-1 P	1	D, CH -20° AZ AM → 4/67	"	"	"	"	"
AZ 851-60	1	D, CH -20° → 10/65 → 4/67	"	"	"	"	"
A 851-4	2	310 x 212	Bavette caoutchouc	Schmutzfänger	Mud flap	Faldilla caucho	Paraspruzzi di gomma
A 851-72	2	→ 12/60	Tôle	Verschlussblech	Closing gusset	Chapa	Lamiera
A 851-75	1	G	Renfort de bavette	Verstärkungsblech	Reinforcement for mud flap	Refuerzo de faldilla	Rinforzo del paraspruzzi
A 851-75 A	1	D	"	"	"	"	"
A 851-85 A	8	H, 12 x 175	Ecrou	Mutter	Nut	Tuerca	Dado
A 851-86	8	f 12 x 175, L 15	Vis à tête carrée	Vierkantschraube	Screw, square head	Tornillo de cabeza cuadrada	Vite a testa quadra
AZ 851-91 B	1	G, → 3/63	Support d'aile	Kotflügelhalterung	Wing bracket	Soporte de aleta	Supporto del parafango
AZ 851-91 C	1	D, → 3/63	"	"	"	"	"

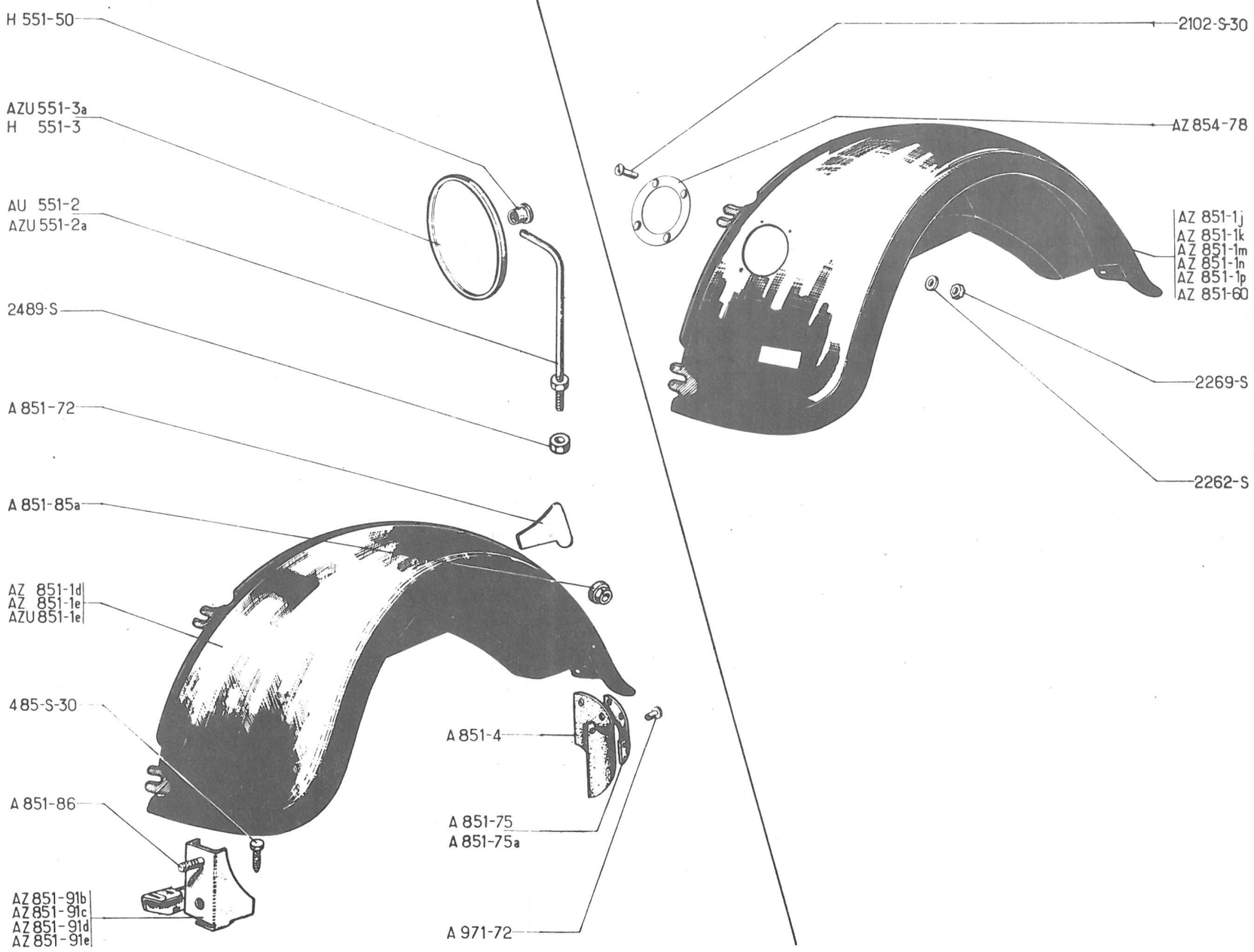
H 551-50
AZU 551-3a
H 551-3
AU 551-2
AZU 551-2a
2489-S
A 851-72
A 851-85a
AZ 851-1d
AZ 851-1e
AZU 851-1e
485-S-30
A 851-86
AZ 851-91b
AZ 851-91c
AZ 851-91d
AZ 851-91e
A 851-4
A 851-75
A 851-75a
A 971-72
2102-S-30
AZ 854-78
AZ 851-1j
AZ 851-1k
AZ 851-1m
AZ 851-1n
AZ 851-1p
AZ 851-60
2269-S
2262-S

No	K		AILES AVANT	VORDERE KOTFLÜGEL	FRONT WINGS	ALETAS DELANTERAS	PARAFANGHI ANTERIORI
AZ 851-91 D	1	G ↦ 3/63	Support d'aile	Kotflügelhalterung	Wing bracket	Soporte de aleta	Supporto del parafango
AZ 851-91 E	1	D ↦ 3/63	"	"	"	"	"
AZ 854-78	1	CH -20° ↦ 10/65	Enjoliveur de prise d'air	Ziergrill f. Luftanschluss	Embellisher for air inlet	Embellecedor de toma de aire	Cornice di finitura presa d'aria
A 971-72	12	3,5 x 9	Rivet tubulaire	Rohrniet	Tubular rivet	Remache tubular	Rivetto tubolare
485-S-30	2	THp, 7 x 20	Vis	Schraube	Screw	Tornillo	Vite
2.102-S-30	4	TFB, 4 x 17	"	"	"	"	"
2.262-S	4	4 x 10	Rondelle	Scheibe	Washer	Arandela	Rondella
2.269-S	4	H, 4 x 75	Ecrou	Mutter	Nut	Tuerca	Dado
2.489-S	1	H, 7 x 100	"	"	"	"	"

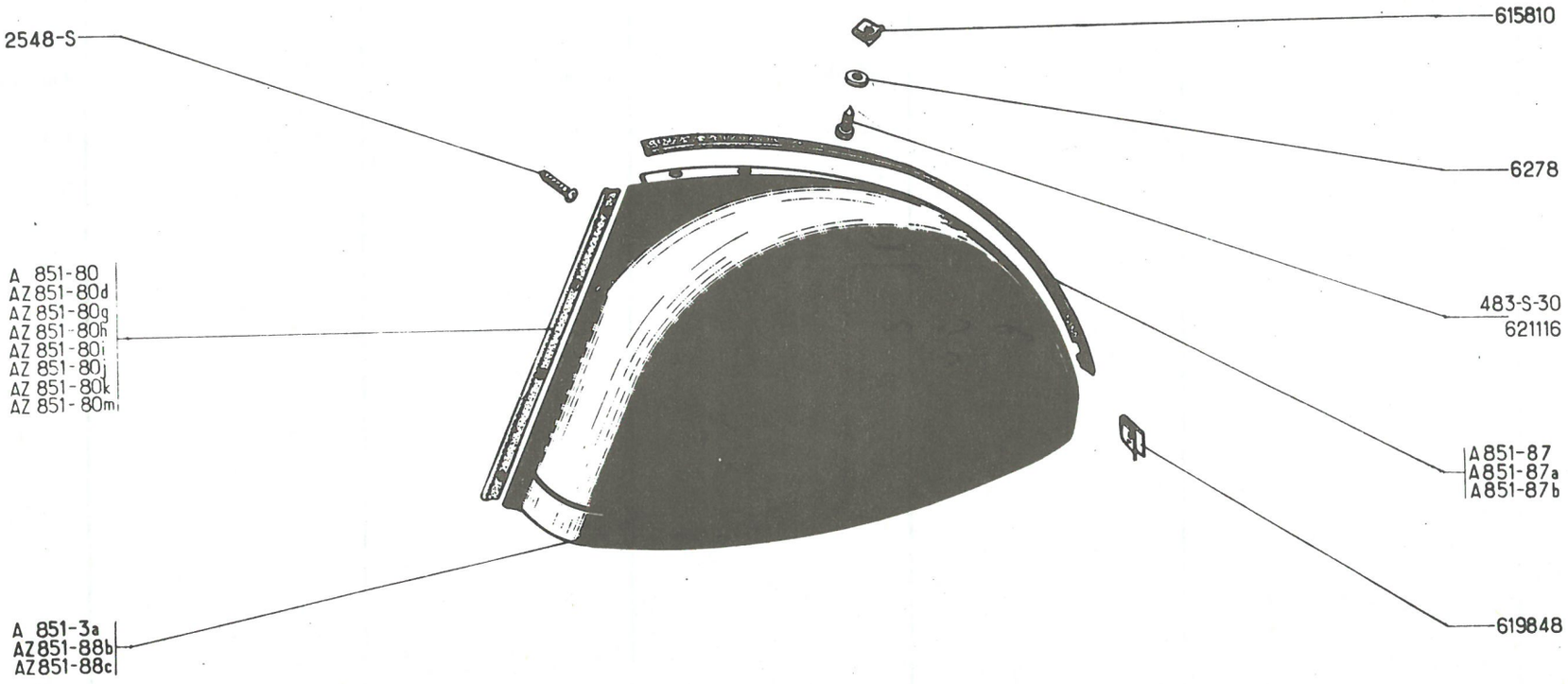
2548-S
615810
6278
483-S-30
621116
A 851-80
AZ 851-80d
AZ 851-80g
AZ 851-80h
AZ 851-80i
AZ 851-80j
AZ 851-80k
AZ 851-80m
A851-87
A851-87a
A851-87b
619848
A 851-3a
AZ851-88b
AZ851-88c

No	K		AILES ARRIERE BERLINE	HINTERE KOTFLÜGEL LIMOUSINE	REAR WINGS SALOON	ALETAS TRASERAS BERLINA	PARAFANGHI POSTERIORI BERLINA
A 851-3A	1	D →| 4/54	Aile avec trou 68 x 75 pour tubulure Ø 55	Kotflügel m. Bohrung 68 x 75 für Kraftstoff-stutzen, Ø 55	Wing, with hole 68 x 75 for filler pipe Ø 55	Aleta con orificio 68 x 75 para tubo Ø 55	Parafango con foro 68 x 75 per bocchet. Ø 55
A 851-80	2	L 590	Jonc gris	Abdichtungsstutzen, grau	Beading, grey	Junquillo gris	Bordino grigio
AZ 851-80D	2	L 590	Jonc gris-rosé	Abdichtungsstutzen, grau-rosé	Beading, pink-grey	Junquillo gris rosé	Bordino grigio rosé
AZ 851-80G	2	L 590	Jonc gris "Etna"	Abdichtungsstutzen, Ätna-grau	Beading, Etna-grey	Junquillo gris "Etna"	Bordino grigio "Etna"
AZ 851-80H	2	L 590	Jonc gris "Dandy"	Abdichtungsstutzen, Dandy-grau	Beading, Dandy-grey	Junquillo gris "Dandy"	Bordino grigio "Dandy"
AZ 851-80I	2	L 590	Jonc bleu "Cyclades"	Abdichtungsstutzen, Zyklad-enblau	Beading, Cyclades-blue	Junquillo azul "Cyclades"	Bordino blu "Cicladi"
AZ 851-80J	2	L 590	Jonc rouge "Cinabre"	Abdichtungsstutzen, Zinno-berrot	Beading, Cinabre-red	Junquillo rojo "Cinabre"	Bordino rosso "Cinabro"
AZ 851-80K	2	L 590	Jonc bleu Cristal	Abdichtungsstutzen, Kristallblau	Beading, Crystal-blue	Junquillo azul Cristal	Bordino blu Cristallo
AZ 851-80M	2	L 590	Jonc rouge Corsaire	Abdichtungsstutzen, Kor-sar-rot	Beading, Corsair-red	Junquillo rojo Corsario	Bordino rosso Corsaro
A 851-87	2	L 1085 →| 12/57	Jonc gris	Leiste, grau	Beading grey	Junquillo gris	Bordino grigio
A 851-87A	1	G, L 1090	Jonc aluminium	Alu-leiste	Beading, aluminium	Junquillo aluminio	Modanatura alluminio
A 851-87B	1	D, L 1090	"	"	"	"	"
AZ 851-88B	1	G,	Aile	Kotflügel	Wing	Aleta	Parafango
AZ 851-88C	1	D, ↦ 4/54	"	"	"	"	"
483-S-30	4	THp 7 x 15	Vis	Schraube	Screw	Tornillo	Vite
2548-S	8	TR 5 x 10	"	"	"	"	"
6278	8	7 x 20 x 2 ↦ 4/66	Rondelle	Scheibe	Washer	Arandela	Rondelle
615-810	6	↦ 4/66	Ecrou clip	Clips-Mutter	Nut clip	Tuerca clip	Graffetta
619-848	2	↦ 4/66	Agrafe	Klammer	Clamp	Grapa	Graffetta
621-116	6	TH, L 16, f 1/4 ↦ 4/66	Vis spéciale	Spezialschraube	Special screw	Tornillo especial	Vite speciale

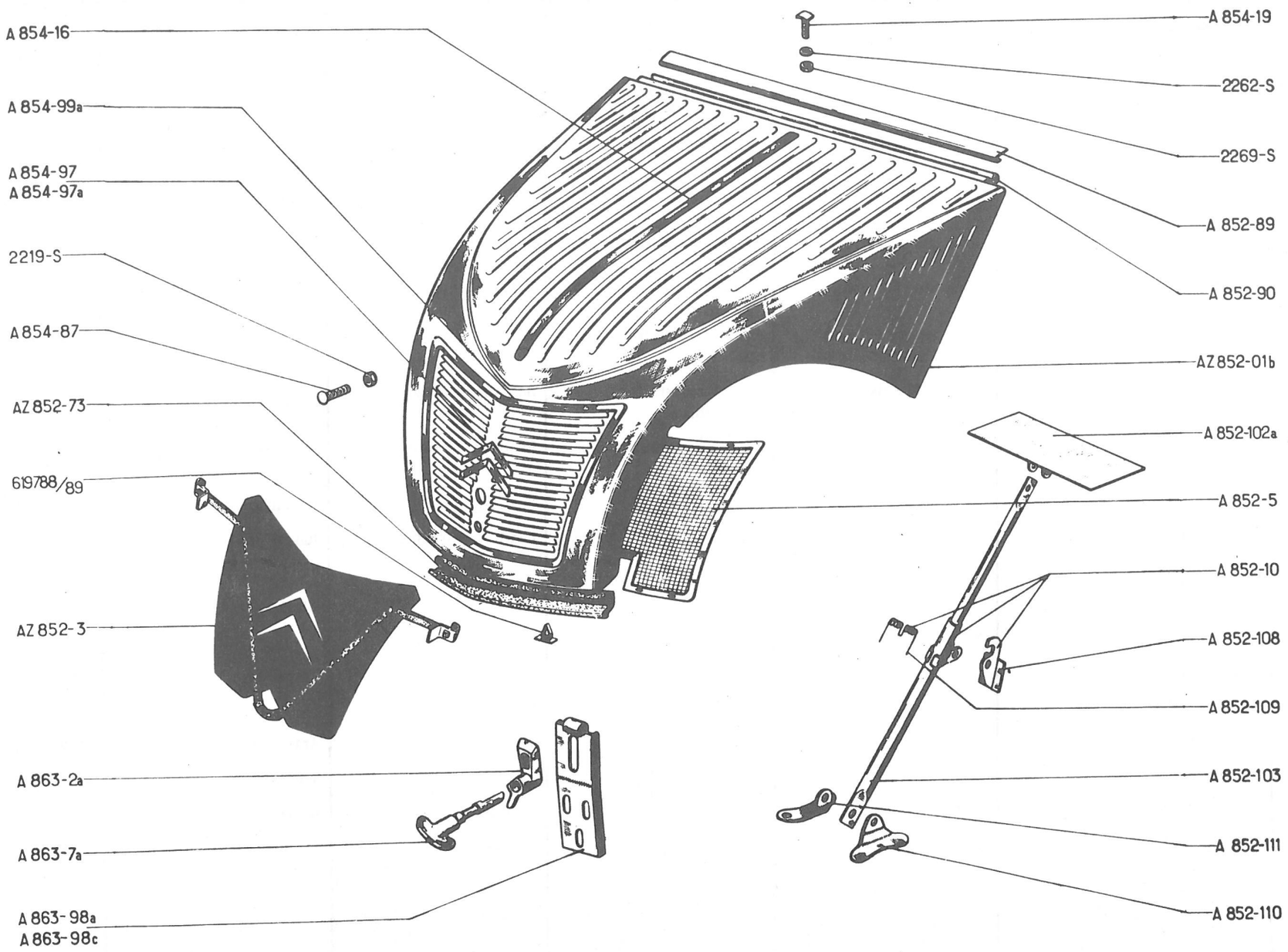
A 854-16
A 854-99a
A 854-97
A 854-97a
2219-S
A 854-87
AZ 852-73
619788/89
AZ 852-3
A 863-2a
A 863-7a
A 863-98a
A 863-98c
A 854-19
2262-S
2269-S
A 852-89
A 852-90
AZ 852-01b
A 852-102a
A 852-5
A 852-10
A 852-108
A 852-109
A 852-103
A 852-111
A 852-110

No	K	AZ → 12/60 AZU → 7/61	CAPOT	MOTORHAUBE	BONNET	CAPOT	COFANO MOTORE
AZ 852-01 B	1		Capot avec support de béquille centrale	Motorhaube m. Halterung für mittlere Stütze	Bonnet with bracket for central stay	Capot con soporte de varilla central	Cofano motore con supporto puntello centrale
AZ 852-3	1		Rideau gris	Motorhaubenabdeckung, grau	Muff, grey	Cortinilla gris	Mascherina grigia
A 852-5	1		Grillage	Haubengitter	Grille	Rejilla	Griglia
A 852-10	1		Béquille femelle complète	Haubenstütze, kompl., unteres Teil	Stay, female, complete	Soporte hembra completo	Puntello femmina compl.
AZ 852-73	1	L 450	Caoutchouc d'étanchéité	Dichtgummi	Rubber sealing strip	Caucho de estanqueidad	Guarnizione di tenuta
A 852-89	1		Charnière femelle	Äusseres Scharnier	Hinge, female portion	Bisagra hembra	Cerniera femmina
A 852-90	1		Charnière mâle	Inneres Scharnier	Hinge, male portion	Bisagra macho	Cerniera maschio
A 852-102 A	1		Support de béquille	Tragblech für Stütze	Bracket for stay	Soporte de varilla	Supporto del puntello
A 852-103	1	L 380	Béquille mâle	Haubenstütze, oberes Teil	Stay, male	Varilla macho	Puntello maschio
A 852-108	1		Crochet de béquille	Halteklinke f. Haubenstütze	Hook for stay	Enganche de varilla	Gancio del puntello
A 852-109	1		Ressort	Feder	Spring	Muelle	Molla
A 852-110	1	G	Patte (soudée)	Haltewinkel (angeschweisst)	Lug (welded)	Pata (soldada)	Staffa (saldata)
A 852-111	1	D	Patte (fixée par vis)	Haltewinkel (m. Schrauben befestigt)	Lug (secured by screws)	Pata (fijacion por tornil.)	Staffa (fissa con vite)
A 854-16	1		Profilé alu. (avec vis)	Alu-Leiste (m. Schraube)	Finishing strip (alu) with screws	Perfil alum. (con tornil.)	Modanatura allu. (con vite)
A 854-19	4		Vis de profilé	Schraube f. Alu-Leiste	Screw for strip	Tornillo de perfil	Vite per modanatura
A 854-87	5	TR, 3 x 17,5	Vis de jonc	Schraube f. Leiste	Screw for beading	Tornillo de moldura	Vite per modanatura
A 854-97	2	G	Demi-chevron	CITROEN-Winkel	Half-chevron	Medio chebron	Semi-emblema
A 854-97 A	2	D	"	"	"	"	"
A 854-99 A	1		Jonc (sans vis)	Einfassungsleiste (ohne Schrauben)	Beading (without screws)	Moldura (sin tornillo)	Modanatura (senza viti)
A 863-2 A	1		Pêne	Verriegelungsstück	Latch	Pestillo	Stanghetta
A 863-7 A	1	L 95	Poignée	Motorhaubengriff	Handle	Manecilla	Maniglia
A 863-98 A	1		Gâche sur pare-chocs	Einrastung an Stossstange	Striking plate, on bumper	Enganche sobre parachoq.	Bocchetta sul paraurti
A 863-98 C	1	PO → 9/55	Gâche sur traverse	Einrastung an Traverse	Striking plate, on cross-member	Enganche sobre traviesa	Bocchetta sulla travers.
2.219-S	5	H, 3 x 60	Ecrou	Mutter	Nut	Tuerca	Dado
2.262-S	4	4 x 10	Rondelle	Scheibe	Washer	Arandela	Rondella
2.269-S	4	H, 4 x 75	Ecrou	Mutter	Nut	Tuerca	Dado
619.788/89	5		Epingle avec agrafe	Klammer m. Spange zur Befestig. d. Dichtgummis	Pin with clip for rubber sealing strip	Horquilla con grapa	Graffetta

375

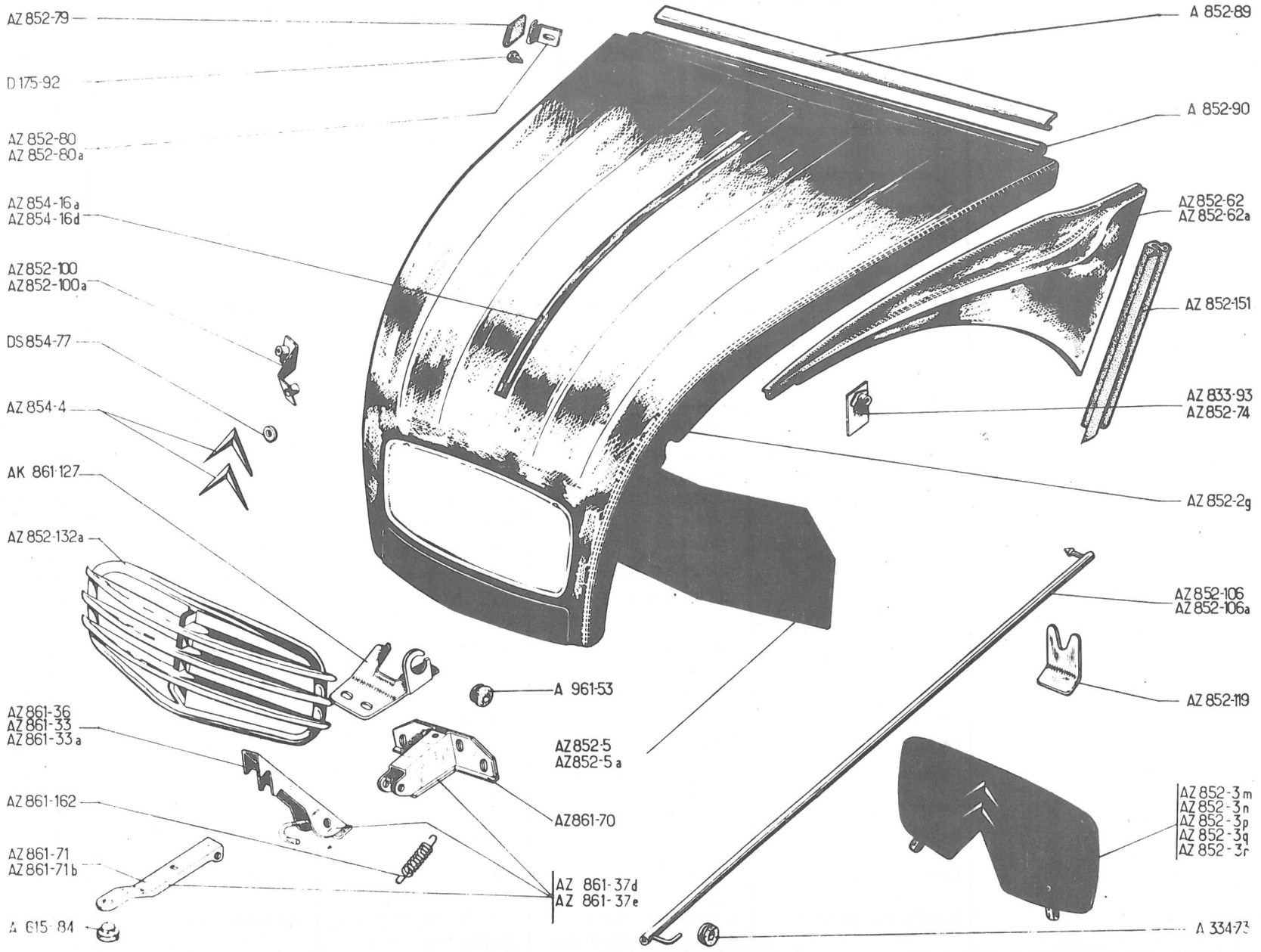
AZ 852-79
D 175-92
AZ 852-80
AZ 852-80 a
AZ 854-16 a
AZ 854-16 d
AZ 852-100
AZ 852-100 a
DS 854-77
AZ 854-4
AK 861-127
AZ 852-132 a
AZ 861-36
AZ 861-33
AZ 861-33 a
AZ 861-162
AZ 861-71
AZ 861-71 b
A 615-84
A 961-53
AZ 852-5
AZ 852-5 a
AZ 861-70
AZ 861-37 d
AZ 861-37 e
A 852-89
A 852-90
AZ 852-62
AZ 852-62 a
AZ 852-151
AZ 833-93
AZ 852-74
AZ 852-2 g
AZ 852-106
AZ 852-106 a
AZ 852-119
AZ 852-3 m
AZ 852-3 n
AZ 852-3 p
AZ 852-3 q
AZ 852-3 r
A 334-73

No	K	AZ ↦ 12/60 AZU ↦ 7/61	CAPOT	MOTORHAUBE	BONNET	CAPOT	COFANO MOTORE
D 175-92	4		Butée caoutchouc	Gummianschlag	Rubber buffer	Tope caucho	Reggispinta di gomma
A 334-73	1		Bague caoutchouc	Gelenkring aus Gummi	Rubber bush	Casquillo caucho	Boccola di gomma
A 615-84	1	→| 5/67	Butée caoutchouc	Gummianschlag	Rubber buffer	Tope caucho	Reggispinta di gomma
AZ 833-93	2	↦ 9/66	Plaquette sur tablier	Plakette am Spritzblech	Plate on scuttle	Plaqueta sobre tablero	Placchetta sulla paratia
AZ 852-2G	1	↦ 9/65 RMP deo 2-AZ 854-4, 4-624001 1 - 613 014	Capot, trou Ø 9 pour lave-glace	Motorhaube, Bohrung zu 9 Ø für Scheibenwascher	Bonnet, hole Ø 9 for windscreen washer	Capot, orificio Ø 9 para-lava-parabrisas	Cofano motore, foro Ø 9 per lavacristallo
AZ 852-3M	1	→| 9/65	Rideau gris	Motorhaubenabdeckung, grau	Muff, grey	Cortinilla gris	Mascherina grigia
AZ 852-3N	1	↦ 9/65 - AZU →| 5/68	Rideau bleu	Motorhaubenabdeckung, blau	Muff, blue	Cortinilla azul	Mascherina blu
AZ 852-3P	1	↦ 9/65 - AZU →| 5/68	Rideau vert	Motorhaubenabdeckung, grün	Muff, green	Cortinilla verde	Mascherina verde
AZ 852-3Q	1	↦ 9/65 - AZU →| 5/68	Rideau gris-clair	Motorhaubenabdeckung, hell-grau	Muff, light green	Cortinilla gris claro	Mascherina grigia chiaro
AZ 852-3R	1	→ 4/57 →| 9/68	Rideau rouge-cinabre	Motorhaubenabdeckung, zinnober-rot	Muff, cinabre-red	Cortinilla rojo cinabre	Mascherina rosso cinabro
AZU 852-3	1	↦ 5/68	Rideau bleu	Motorhaubenabdeckung, blau	Muff, blue	Cortinilla azul	Mascherina blu
AZU 852-3A	1	↦ 5/68	Rideau vert	Motorhaubenabdeckung, grün	Muff, green	Cortinilla verde	Mascherina verde
AZU 852-3B	1	↦ 5/68	Rideau gris	Motorhaubenabdeckung, grau	Muff, grey	Cortinilla gris	Mascherina grigia
AZ 852-5	1	entr sup 426 →| 3/62	Grillage	Haubengitter	Grille	Rejilla	Griglia
AZ 852-5A	1	entr sup 371 ↦ 3/62	"	"	"	"	"
AZ 852-62	1	G ↦ 9/66 RMP deo : 2 - AZ 852-79 , 2-AZ 852-80A, 1-AZ 833-93	Joue de capot	Motorhaubenwange	Side valance of bonnet	Lateral de capot	Fiancata del cofano
AZ 852-62A	1	D ↦ 9/66 RMP deo : 2 - AZ 852-79 2-AZ 852-80A, 1-AZ 833-93	"	"	"	"	"
AZ 852-72	2	5 x 20 x 0, 5	Rondelle caoutchouc	Gummischeibe	Rubber washer	Arandelo de caucho	Rondella di gomma
AZ 852-74	2		Patte sur aile	Befestigungslasche am Kotflügel	Lug, on wing	Pata sobre aleta	Staffa sul parafango
AZ 852-79	4	L 16 ↦ 9/66	Bague caoutchouc	Gummiring	Rubber bush	Casquillo caucho	Boccola di gomma
AZ 852-80	4	→| 9/66	Patte sur tablier	Lasche am Spritzblech	Lug on scuttle	Pata sobre tablero	Staffa sulla paratia
AZ 852-80A	4	↦ 9/66	"	"	"	"	"
A 852-89	1		Charnière femelle	Äusseres Scharnier	Hinge, female portion	Bisagra hembra	Cerniera femmina
A 852-90	1		Charnière mâle	Inneres Scharnier	Hinge, male portion	Bisagra macho	Cerniera maschio

277

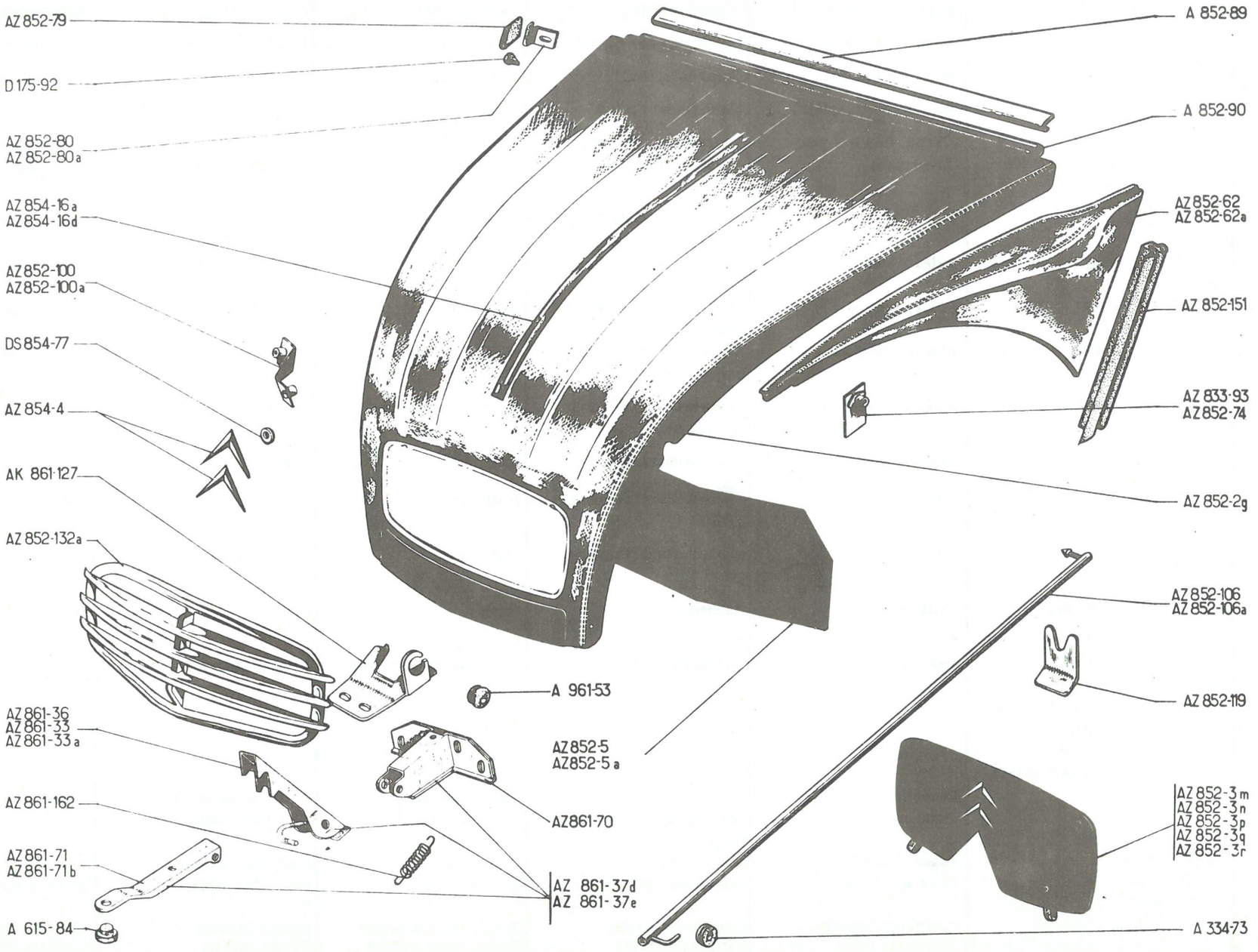
AZ 852-79
D 175-92
AZ 852-80
AZ 852-80a
AZ 854-16a
AZ 854-16d
AZ 852-100
AZ 852-100a
DS 854-77
AZ 854-4
AK 861-127
AZ 852-132a
AZ 861-36
AZ 861-33
AZ 861-33a
AZ 861-162
AZ 861-71
AZ 861-71b
A 615-84
A 961-53
AZ 852-5
AZ 852-5a
AZ 861-70
AZ 861-37d
AZ 861-37e
A 852-89
A 852-90
AZ 852-62
AZ 852-62a
AZ 852-151
AZ 833-93
AZ 852-74
AZ 852-2g
AZ 852-106
AZ 852-106a
AZ 852-119
AZ 852-3m
AZ 852-3n
AZ 852-3p
AZ 852-3q
AZ 852-3r
A 334-73

No	K	AZ → 12/60 AZU → 7/61	CAPOT (Suite)	MOTORHAUBE (Forts.)	BONNET (Cont.)	CAPOT (Cont.)	COFANO MOTORE (Cont.)
AZ 852-100	1	G →| 3/62	Patte de calandre	Lasche für Kühlerverkleidung	Lug, for grille	Para de calandra	Staffa per calandra
AZ 852-100 A	1	D →| 3/62	"	"	"	"	"
AZ 852-106	1		Béquille	Stütze	Stay	Soporte	Puntello
AZ 852-106 A	1	CH -20°	"	"	"	"	"
AZ 852-119	1		Support	Halteblech	Support	Soporte	Supporto
AZ 852-132 A	1	→ 9/65 RMP	Calandre	Kühlerverkleidung	Grille	Calandra	Calandra
AZ 852-151	2	L 290 → 6/64	Bande caoutchouc	Unterlegstreifen	Rubber strip	Banda caucho	Striscia di gomma
AZ 854-4	2	→ 9/65	Chevron	CITROEN-Winkel	Chevron	Chebrón	Emblema
AZ 854-16 A	1	AZ AM → 3/63 →| 9/65	Profilé aluminium	Alu-Profilstück	Finishing strip (alu)	Perfil aluminio	Modanatura alluminio
AZ 854-16 D	1	→ 9/65	"	"	"	"	"
AZ 861-33	1	→ 5/67	Pène avec levier soudé	Verriegelungsstift m. aufgeschweisstem Hebel	Latch, with welded lever	Pestillo con leva soldada	Stanghetta con leva sald.
AZ 861-33 A	1	PO → 5/67	"	"	"	"	"
AZ 861-36	1	→| 5/67	Pène	Verriegelungsstift	Latch	Pestillo	Stanghetta
AZ 861-37 D	1	→ 5/67 RMP	Serrure avec levier soudé	Schloss m. aufgeschweisstem Hebel	Lock, with welded lever	Cerradura con leva soldada	Serratura con leva sald.
AZ 861-37 E	1	PO → 5/67 RMP	"	"	"	"	"
AZ 861-70	1		Support	Träger	Support	Soporte	Supporto
AZ 861-71	1	L 103, →| 5/67	Bras	Betätigungshebel	Arm	Brazo	Levetta
AZ 861-71 B	1	L 77, PO →| 5/67	"	"	"	"	"
AK 861-127	1		Gâche	Einrastung	Striking plate	Enganche	Bocchetta
AZ 861-162	1		Ressort	Feder	Spring	Muelle	Molla
A 961-53	1		Gâche caoutchouc	Gummi-Einrastung	Rubber catch	Enganche caucho	Bocchetta di gomma
DS 854-77	4	→ 9/65	Rondelle d'étanchéité	Dichtscheibe	Sealing washer	Arandela de estanqueidad	Rondella di tenuta

379

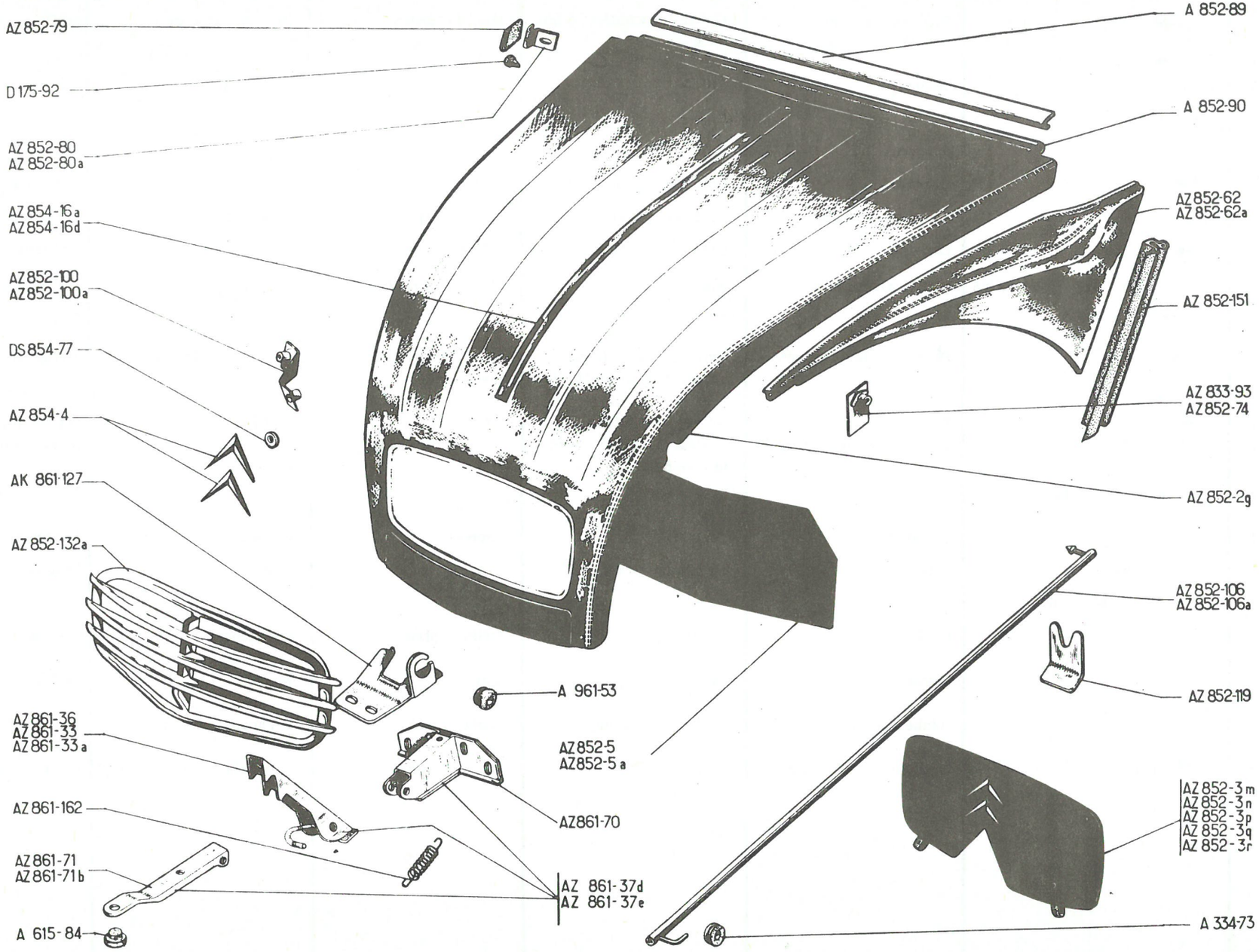
AZ 852-79
D 175-92
AZ 852-80
AZ 852-80a
AZ 854-16a
AZ 854-16d
AZ 852-100
AZ 852-100a
DS 854-77
AZ 854-4
AK 861-127
AZ 852-132a
AZ 861-36
AZ 861-33
AZ 861-33a
AZ 861-162
AZ 861-71
AZ 861-71b
A 615-84
A 961-53
AZ 852-5
AZ 852-5a
AZ 861-70
AZ 861-37d
AZ 861-37e
A 852-89
A 852-90
AZ 852-62
AZ 852-62a
AZ 852-151
AZ 833-93
AZ 852-74
AZ 852-2g
AZ 852-106
AZ 852-106a
AZ 852-119
AZ 852-3m
AZ 852-3n
AZ 852-3p
AZ 852-3q
AZ 852-3r
A 334-73

No	K	AZ → 12/60 AZU → 7/61	CAPOT (Suite)	MOTORHAUBE (Forts.)	BONNET (Cont.)	CAPOT (Cont.)	COFANO MOTORE (Cont.)
295-S-30	6	THp 5 x 16	Vis de grillage	Schraube für Kühlergitter	Screw for grille	Tornillo de rejilla	Vite per griglia
2.269-S	2	H, 4 x 75 → 9/95	Ecrou de profilé	Mutter für Zierprofil	Nut for finishing strip	Tuerca de perfil	Dado per modanatura
2.283-S	2	Cr, 4 x 8	Rondelle	Scheibe	Washer	Arandela	Rondella
2.319-S	2	H, 5 x 75	Ecrou de gâche	Mutter f. Einrastung	Nut for striking plate	Tuerca de enganche	Dado per bocchetta
2.334-S	12	Cr, 5 x 9	Rondelle	Scheibe	Washer	Arandela	Rondella
2.516-S	2	TFB 5 x 15	Vis de calandre	Schraube f. Kühlerabdeckung	Screw for grille	Tornillo de calandra	Vite per calandra
2.903-S	6	Co 5 x 16	Rondelle	Scheibe	Washer	Arandela	Rondella
613.014	1		Bouchon de trou de gicleur de lave-glace	Stopfen f. Scheibenwascherdüse	Plug for hole of windscreen washer nozzle	Tapón de origicio de sicler de lava-parabrisas	Tappo per foro dello spruzzatore del lavacristallo.
618.713	1	Ø 6, L 28	Axe de bras	Bolzen f. Betätigungshebel	Hinge pin	Eje del brazo	Perno per levetta
618.718	1	Ø 6, L 24	"	"	"	"	"
619.122	8	5 x 12 x 1	Rondelle	Scheibe	Washer	Arandela	Rondella
619.133	12	5 x 15 x 1,5	"	"	"	"	"
621.062	11	TH, 5 x 16	Vis	Schraube	Screw	Tornillo	Vite
624.001	4	→ 9/65	Rondelle de chevrons	Scheibe f. CITROEN-Winkel	Chevron washer	Arandela de chebrones	Rondella per emblema

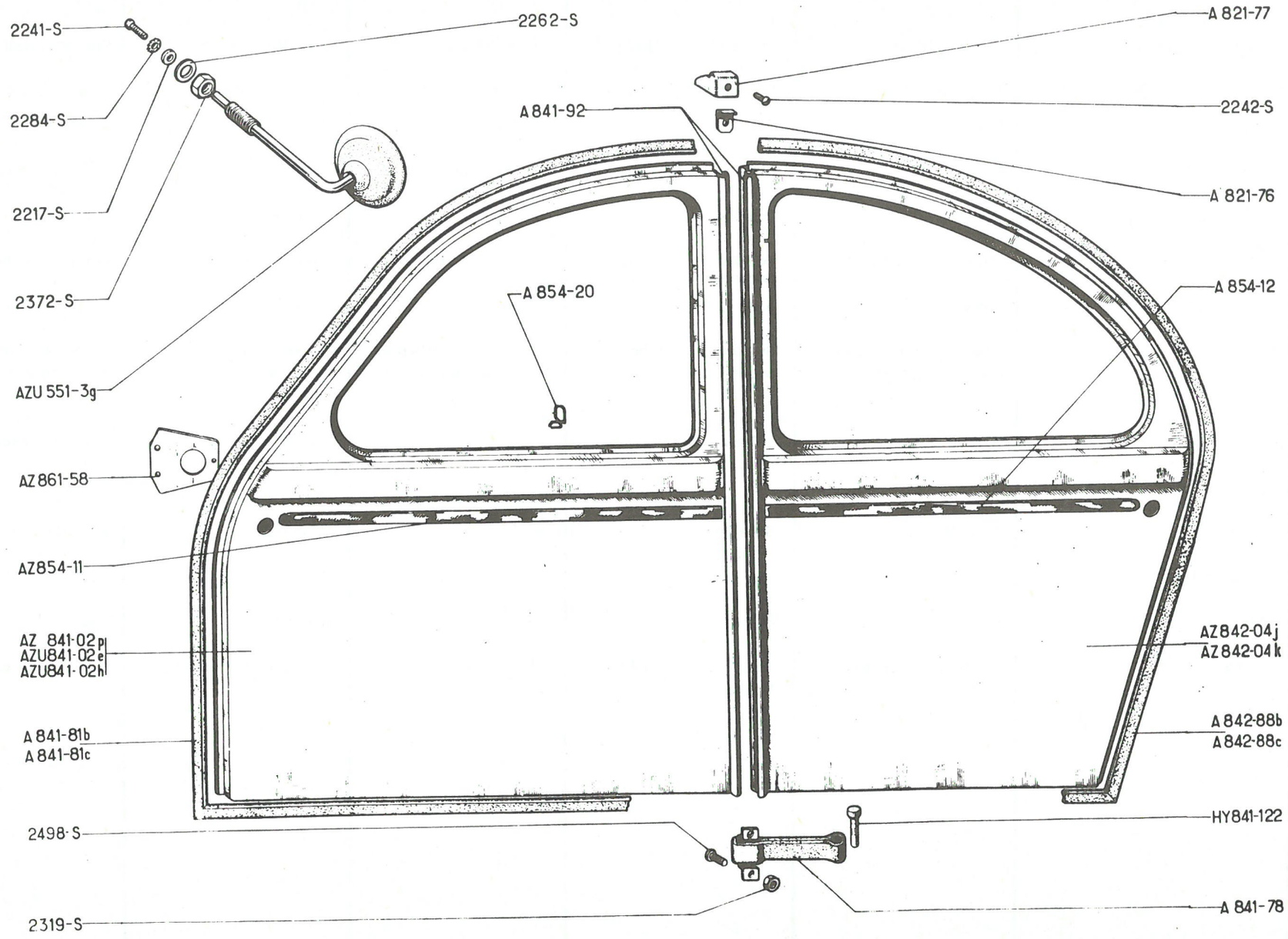
2241-S
2284-S
2217-S
2372-S
AZU 551-3g
AZ 861-58
AZ854-11
AZ 841-02p
AZU841-02e
AZU841-02h
A 841-81b
A 841-81c
2498-S
2319-S
2262-S
A 841-92
A 854-20
A 821-77
2242-S
A 821-76
A 854-12
AZ842-04j
AZ842-04k
A 842-88b
A 842-88c
HY841-122
A 841-78

No		K	→| 12/64	PORTES	TÜREN	DOORS	PUERTAS	PORTIERE
AZU	551-3 G	1	AZU ↦ 3/63	Rétroviseur avec support	Rückblickspiegel m. Träger	Rear view mirror with bracket	Retrovisor con soporte	Retrovisore con supporto
A	821-76	2	AZ	Patte	Winkellasche	Lug	Pata	Staffa
A	821-77	2	AZ	Embout	Endstück	End piece	Terminal	Terminale (copricerniera)
AZ	841-02 P	1	AV G - AZ	Porte	Türe	Door	Puerta	Portiera
AZU	841-02 E	1	AV D -	"	"	"	"	"
AZU	841-02 H	1	AV G - AZU	Porte avec trou pour rétroviseur	Türe m. Bohrung f. Rückblickspiegel	Door with hole for rear view mirror	Puerta con orificio para retrovisor.	Portiera con foro per retrovisore
A	841-78	4		Tirant	Türenzugband	Check strap	Tirante	Tirante
A	841-81 B	1	AV G	Caoutchouc d'étanchéité	Dichtgummi	Weatherstrip	Caucho de estanqueidad	Guarnizione di tenuta
A	841-81 C	1	AV D	"	"	"	"	"
A	841-92	4		Charnière	Scharnier	Hinge	Bisagra	Cerniera
AZ	842-04 J	1	AR G - AZ	Porte	Türe	Door	Puerta	Portiera
AZ	842-04 K	1	AR D - AZ	"	"	"	"	"
A	842-88 B	1	AR G - AZ	Caoutchouc d'étanchéité	Dichtgummi	Weatherstrip	Caucho de estanqueidad	Guarnizione di tenuta
A	842-88 C	1	AR D - AZ	"	"	"	"	"
AZ	854-11	2	AV L 750	Profilé aluminium	Alu-Leiste	Finishing strip (alu)	Perfil aluminio	Modanatura alluminio
A	854-12	2	AR L 660	"	"	"	"	"
A	854-20	14		Agrafe de profilé	Klammer f. Alu-Leiste	Clip for finishing strip	Grapa de perfil	Graffetta per modanatur.
AZ	861-58	4	↦ 1/64	Plaque de serrure	Blech für Türschloss	Plate for lock	Placa de cerradura	Placchetta per serratura
HY	841-122	4	6 x 22	Axe de tirant	Bolzen für Zugband	Loose pin	Eje de tirante	Perno del tirante
	2.217-S	1	9,5 x 16 x 2 - AZU	Rondelle	Scheibe	Washer	Arandela	Rondella
	2.241-S	1	TR 4 x 8 - AZU	Vis	Schraube	Screw	Tornillo	Vite
	2.242-S	2	TR 4 x 10 - AZU	"	"	"	"	"
	2.262-S	1	4 x 10 - AZU	Rondelle	Scheibe	Washer	Arandela	Rondella
	2.284-S	1	Cr 4 x 8 - AZU	"	"	"	"	"
	2.319-S	8	H, 5 x 75	Ecrou	Mutter	Nut	Tuerca	Dado
	2.372-S	1	H, 9 x 125	"	"	"	"	"
	2.498-S	8	TR 5 x 25	Vis	Schraube	Screw	Tornillo	Vite

383

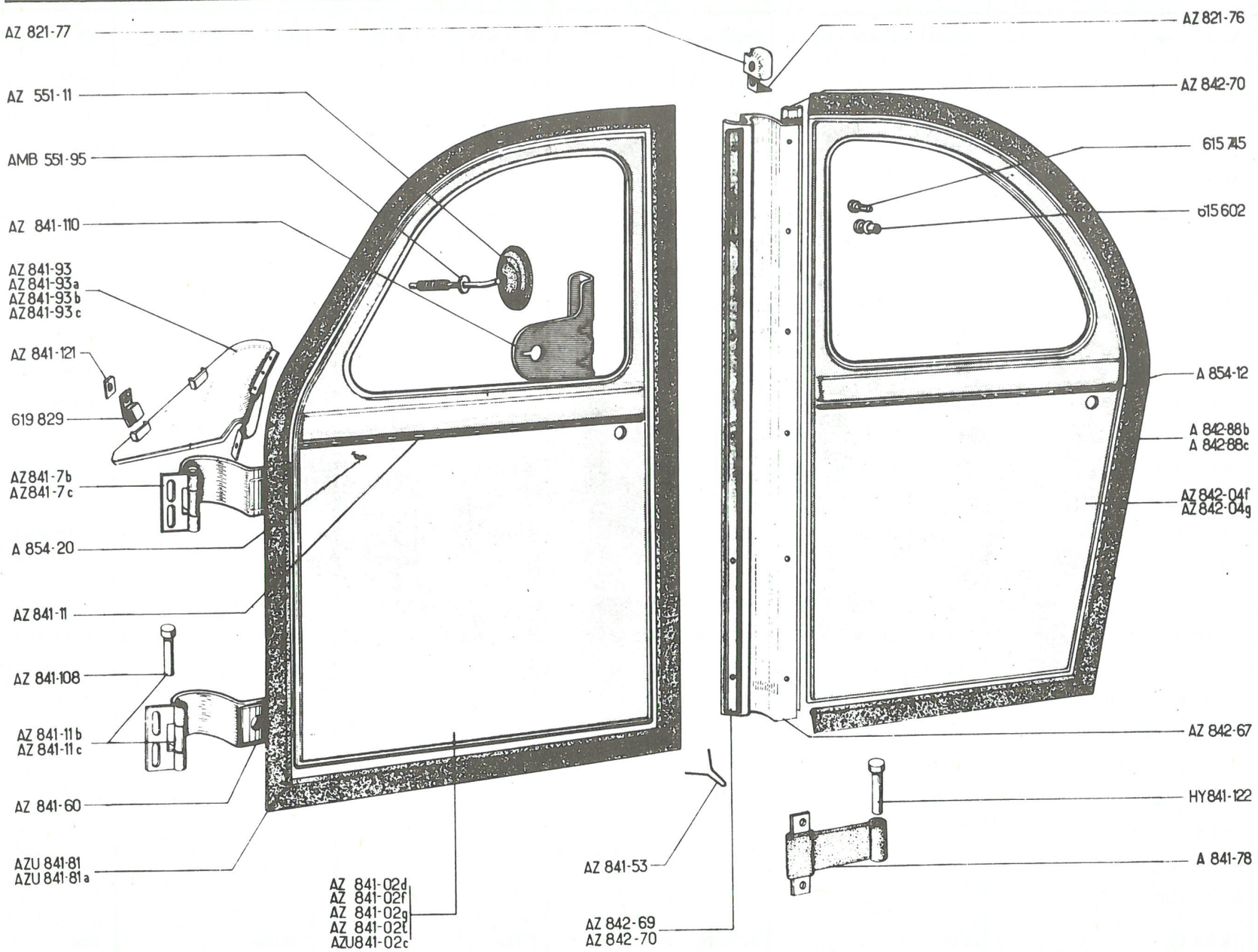
AZ 821-77
AZ 821-76
AZ 551-11
AZ 842-70
AMB 551-95
615 745
AZ 841-110
615 602
AZ 841-93
AZ 841-93a
AZ 841-93b
AZ 841-93c
AZ 841-121
A 854-12
619 829
A 842-88b
A 842-88c
AZ 841-7b
AZ 841-7c
AZ 842-04f
AZ 842-04g
A 854-20
AZ 841-11
AZ 841-108
AZ 842-67
AZ 841-11b
AZ 841-11c
HY 841-122
AZ 841-60
A 841-78
AZU 841-81
AZU 841-81a
AZ 841-53
AZ 841-02d
AZ 841-02f
AZ 841-02g
AZ 841-02t
AZU 841-02c
AZ 842-69
AZ 842-70

No	K	→ 12/64	PORTES BERLINE	TÜREN LIMOUSINE	DOORS SALOON	PUERTAS BERLINA	PORTIERE BERLINA
AZ 551-11	1		Rétroviseur complet	Rückblickspiegel kompl.	Rear view mirror compl.	Retrovisor completo	Retrovisore completo
AMB 551-95	1	AZ AM → 4/67	Rondelle	Scheibe	Washer	Arandela	Rondella
AZ 821-76	2		Patte	Winkellasche	Lug	Pata	Staffa
AZ 821-77	2		Embout	Endstück	End piece	Terminal	Terminale
AZ 841-02 D	1	AV, G → 9/66 (D) → 5/65	Porte (gâche A 961-53)	Tür (Einrastung A 961-53)	Door (catch A 961-53)	Puerta (enganche A 961-53)	Portiera (Bocchetta A 961-53)
AZU 841-02 C	1	AV, D → 9/66 (D) → 5/65	"	"	"	"	"
AZ 841-02 F	1	AV, G → 9/66 (D) → 9/65	"	"	"	"	"
			" AZ 961-53	" AZ 961-53	" AZ 961-53	" AZ 961-53	" AZ 961-53
AZ 841-02 G	1	AV, D → 9/66 (D) → 5/65	"	"	"	"	"
			" AZ 961-53 A	" AZ 961-53 A	" AZ 961-53 A	" AZ 961-53 A	" AZ 961-53 A
AZ 841-02 T	1	AV, G - AZ AM → 4/67	"	"	"	"	"
			" AZ 961-53	" AZ 961-53	" AZ 961-53	" AZ 961-53	" AZ 961-53
AZ 841-7 B	1	Sup. AV, G	Charnière assemblee	Scharnier, komplett	Hinge assy	Bisagra conjuntada	Cerniera assiemata
AZ 841-7 C	1	Sup. AV, D	"	"	"	"	"
AZ 841-11 B	1	Inf. AV, G	"	"	"	"	"
AZ 841-11 C	1	Inf. AV, D	"	"	"	"	"
AZ 841-53	2		Patte	Lasche	Clamp	Pata	Staffa
AZ 841-60	4	70 x 22	Câle de réglage	Einstellblech	Shim for adjustment	Suplemento de reglaje	Spessore di regolazione
A 841-78	2	AR	Tirant	Zugband	Check strap	Tirante	Tirante
AZU 841-81	1	AV G	Caoutchouc d'étanchéité	Dichtgummi	Weatherstrip	Caucho de estanqueidad	Guarnizione di tenuta
AZU 841-81 A	1	AV D	"	"	"	"	"
AZ 841-93	1	AV G → 9/66	Protecteur	Abschirmung	Protector	Protector	Protettore
AZ 841-93 A	1	AV D → 9/66	"	"	"	"	"
AZ 841-93 B	1	AV G → 9/66	"	"	"	"	"
AZ 841-93 C	1	AV D → 9/66	"	"	"	"	"

385

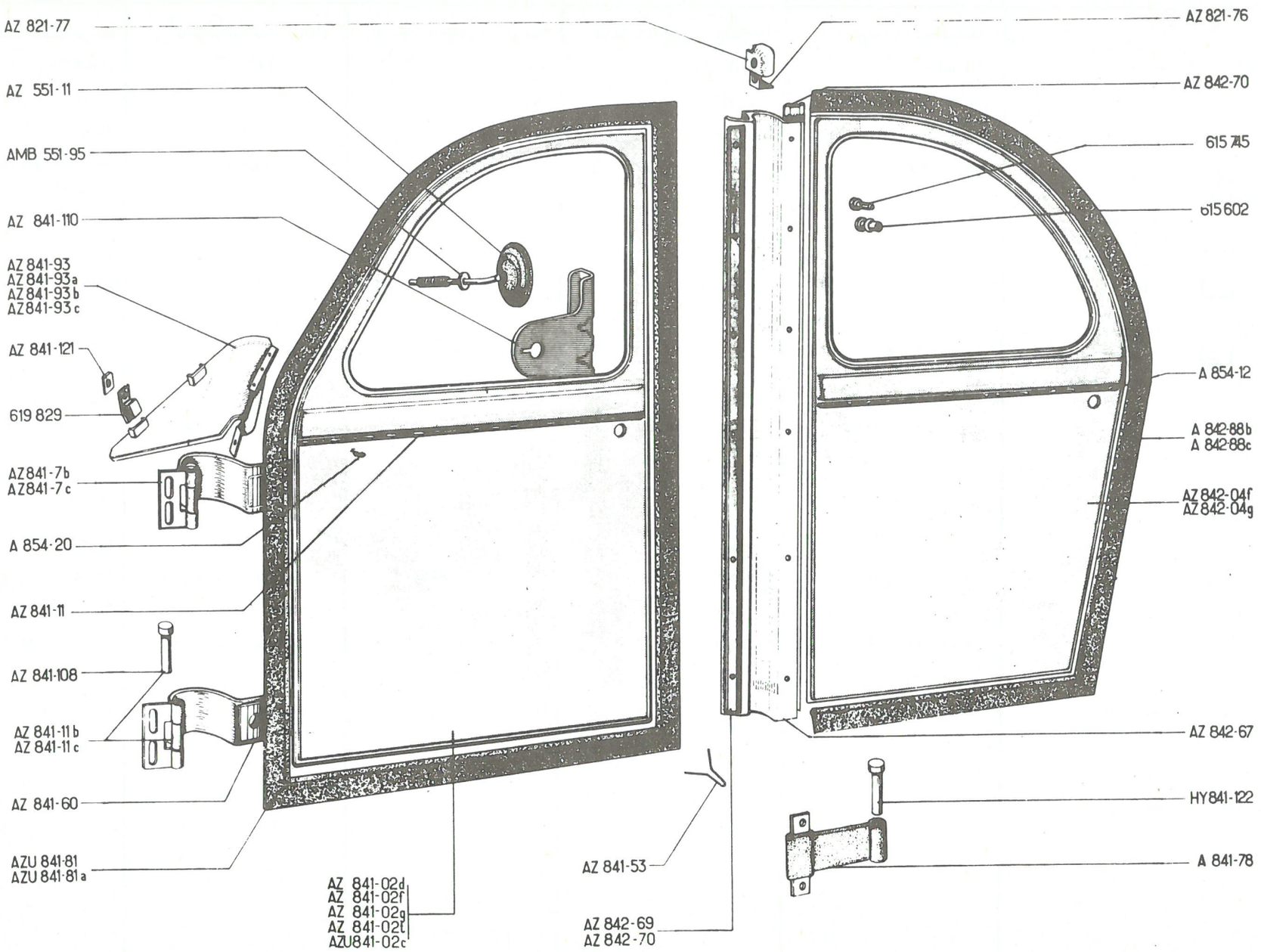
AZ 821-77
AZ 821-76
AZ 551-11
AZ 842-70
AMB 551-95
615 715
AZ 841-110
615 602
AZ 841-93
AZ 841-93a
AZ 841-93b
AZ 841-93c
AZ 841-121
A 854-12
619 829
A 842-88b
A 842-88c
AZ 841-7b
AZ 841-7c
AZ 842-04f
AZ 842-04g
A 854-20
AZ 841-11
AZ 841-108
AZ 842-67
AZ 841-11b
AZ 841-11c
HY 841-122
AZ 841-60
A 841-78
AZU 841-81
AZU 841-81a
AZ 841-53
AZ 841-02d
AZ 841-02f
AZ 841-02g
AZ 841-02t
AZU 841-02c
AZ 842-69
AZ 842-70

No		K	↦ 12/64	PORTES BERLINE (Suite)	TÜREN LIMOUSINE (Forts.)	DOORS SALOON (Cont.)	PUERTAS BERLINA (Cont.)	PORTIERE BERLINA (Cont.)
AZ	841-108	4		Axe	Scharnierachse	Pin	Eje	Perno
AZ	841-110	2		Renfort de serrure	Verstärkung f. Schloss	Plate for lock	Refuerzo de cerradura	Rinforzo della serrat.
AZ	841-121	4	30 x 12 x 1,2 ↦ 9/66	Plaquette	Plakette	Plate	Plaqueta	Placchetta
AZ	842-04 F	1	AR G	Porte	Tür	Door	Puerta	Portiere
AZ	842-04 G	1	AR D	"	"	"	"	"
AZ	842-67	2		Protecteur plastique	Plastik-Abschirmung	Plastic protector	Protector plástico	Protettore di plastica
AZ	842-69	2		Profilé de protecteur	Halteprofil	Protector strip	Perfil de protector	Profilo del protettore
AZ	842-70	2		"	"	"	"	"
A	842-88 B	1	AR G	Caoutchouc d'étanchéité	Dichtgummi	Weatherstrip	Caucho de estanqueidad	Guarnizione di tenuta
A	842-88 C	1	AR D	"	"	"	"	"
AZ	854-11	2	AV. L 750	Profilé aluminium	Alu-Leiste	Finishing strip (alu)	Perfil aluminio	Modanatura alluminio
A	854-12	2	AR L 660	"	"	"	"	"
A	854-20	14		Agrafe de profilé	Klammer f. Alu-Leiste	Clip for finishing strip	Grapa de perfil	Graffetta per modanat.
HY	841-122	2		Axe de tirant	Bolzen für Zugband	Loose pin	Eje de tirante	Perno del tirante
	295-S-30	2	TH 5 x 16	Vis	Schraube	Screw	Tornillo	Vite
	485-S-30	16	TH, 7 x 20	Vis de charnière	Schraube für Scharnier	Screw for hinge	Tornillo de bisagra	Vite per cerniera
	2.217-S	1	9,5 x 16 x 2	Rondelle	Scheibe	Washer	Arandela	Rondella
	2.241-S	1	TR 4 x 7,5	Vis	Schraube	Screw	Tornillo	Vite
	2.243-S	12	TR 4 x 12	"	"	"	"	"
	2.262-S	1	4,25 x 10	Rondelle	Scheibe	Washer	Arandela	Rondella
	2.319-S	1	5 x 75	Ecrou	Mutter	Nut	Tuerca	Dado
	2.334-S	4	Cr. 5,2 x 9,4	Rondelle	Scheibe	Washer	Arandela	Rondella
	2.498-S	4	TR 5 x 25	Vis	Schraube	Screw	Tornillo	Vite
	2.499-S	6	TR, 3,5 x 10	Vis de protecteur	Schraube für Abschirmung	Screw for protector	Tornillo de protector	Vite del protettore
	2.746-S	4	TRTa, 4,85 x 16	"	"	"	"	"
	2.900-S	1	4 x 10 x 1	Rondelle de rétroviseur	Scheibe f. Rückblickspiegel	Washer for mirror	Arandela de retrovisor	Rondella del retrovisore
	2.905-S	16	7 x 18	Rondelle de charnière	Scheibe f. Scharnier	Washer for hinge	Arandela de bisagra	Rondella per cerniera
	619.122	4	5,5 x 12 x 1	Rondelle de protecteur	Scheibe f. Abschirmung	Washer for protector	Arandela de protector	Rondella del protettore
	619.829	4		Agrafe de protecteur	Klammer f. Abschirmung	Clip for protector	Grapa de protector	Graffetta del protettore
	615.602	12		Rivet de protecteur	Niet f. Abschirmung	Rivet for protector	Remache de protector	Rivetto del prottetore
	618.745	12	"POP"	"	"	"	"	"
			D à D	PIECES SPECIALES	SPEZIALTEILE	SPECIAL PARTS	PIEZAS ESPECIALES	PEZZI SPECIALI
AK	841-02 A	1	AV, D D à D ↦ 9/66	Porte (gâche A 961-53) et trou pour rétro.)	Tür (m. Einrastung A961-53 u. Bohrung f. Rückblick-spiegel)	Door (fitting catch A961-53 with hole for mirror	Puerta (enganche A 961-53)y orificio para retrov.)	Portiera (bocchetta A 961-53) e foro del re-trovisore)
AK	841-02 C	1	AV, D D à D ↦ 9/66	"	"	"	"	"
				AZ 961-53 A	AZ 961-53 A	AZ 961-53 A	AZ 961-53 A	AZ 961-53 A

387

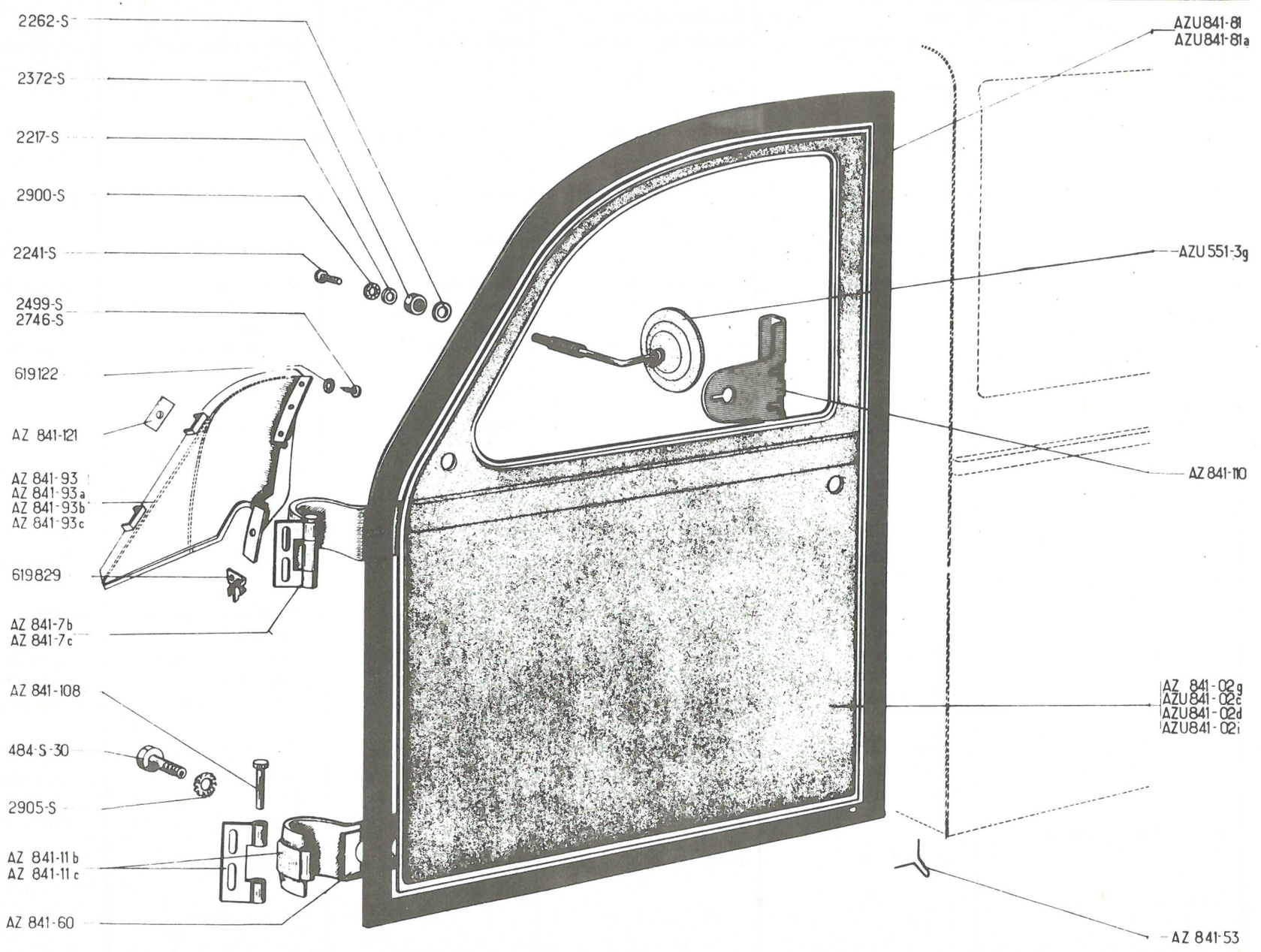
2262-S
2372-S
2217-S
2900-S
2241-S
2499-S
2746-S
619122
AZ 841-121
AZ 841-93
AZ 841-93a
AZ 841-93b
AZ 841-93c
619829
AZ 841-7b
AZ 841-7c
AZ 841-108
484-S-30
2905-S
AZ 841-11b
AZ 841-11c
AZ 841-60
AZU841-81
AZU841-81a
AZU 551-3g
AZ 841-110
AZ 841-02g
AZU841-02c
AZU841-02d
AZU841-02i
AZ 841-53

No	K	→ 12/64	PORTES FOURGONNETTE	TÜREN LIEFERWAGEN	DOORS LIGHT. VAN	PUERTAS FURGONETA	PORTIERE FURGONCINO
AZU 551-3 G	1	(D) → 6/68	Rétroviseur	Rückblickspiegel	Rear view	Retrovisor	Retrovisore
AZU 551-3 H	1	(D) → 6/68	"	"	"	"	"
AZU 841-02 C	1	AV, D → 9/66	Porte (gâche A 961-53)	Tür (Einrastung A 961-53)	Door (catch A 961-53)	Puerta (enganche A 961-53)	Portiera (bocchetta A 961-53)
AZU 841-02 D	1	AV, G → 9/66	"	"	"	"	"
AZU 841-02 I	1	AV, G → 9/66	"	"	"	"	"
			" AZ 961-53	" AZ 961-53	" AZ 961-53	" AZ 961-53	" AZ 961-53
AZU 841-02 K	1	AV, D → 9/66	"	"	"	"	"
			" AZ 961-53 A	" AZ 961-53 A	" AZ 961-53 A	" AZ 961-53 A	" AZ 961-53 A
AZ 841-7 B	1	Sup. AV, G	Charnière assemblée	Scharnier komplett	Hinge assy	Bisagra conjuntada	Cerniera assiemata
AZ 841-7 C	1	Sup. AV, D	"	"	"	"	"
AZ 841-11 B	1	Inf. AV- G	"	"	"	"	"
AZ 841-11 C	1	Inf. AV. D	"	"	"	"	"
AZ 841-53	2		Patte	Lasche	Clamp	Pata	Staffa
AZ 841-60	4	70 x 22	Câle de réglage	Einstellblech	Shim for adjustment	Suplemento de reglaje	Spessore di régolazione
AZU 841-81	1	AV G	Caoutchouc d'étanchéité	Dichtgummi	Weatherstrip	Caucho de estanqueidad	Guarnizione di tenuta
AZU 841-81 A	1	AV D	"	"	"	"	"
AZ 841-93 B	1	AV G → 9/66 RMP	Protecteur	Abschirmung	Protector	Protector	Protettore
AZ 841-93 C	1	AV D → 9/66 RMP	"	"	"	"	"
AZ 841-108	4		Axe	Scharnierachse	Pin	Eje	Perno
AZ 841-110	2		Renfort de serrure	Verstärkung f. Schloss	Plate for lock	Refuerzo de cerradura	Rinforzo della serratura
AZ 841-121	4		Plaquette	Plakette	Plate	Plaqueta	Placchetta
484-S-30	16	TH 7 x 17,5	Vis	Schraube	Screw	Tornillo	Vite
2.217-S	1	9,5 x 16 x 2	Rondelle	Scheibe	Washer	Arandela	Rondella
2.241-S	1	TR 5 x 7,5	Vis	Schraube	Screw	Tornillo	Vite
2.262-S	1	4,25 x 10	Rondelle	Scheibe	Washer	Arandela	Rondella
2.372-S	1	H 9 x 125	Ecrou	Mutter	Nut	Tuerca	Dado
2.499-S	6	TR 3,5 x 9,5	Vis	Schraube	Screw	Tornillo	Vite
2.746-S	4	4,85 x 16	"	"	"	"	"
2.900-S	1		Rondelle	Scheibe	Washer	Arandela	Rondella
2.905-S	16		"	"	"	"	"
619.122	4		"	"	"	"	"
619.829	4		Agrafe	Klammer	Clip	Grapa	Graffetta

389

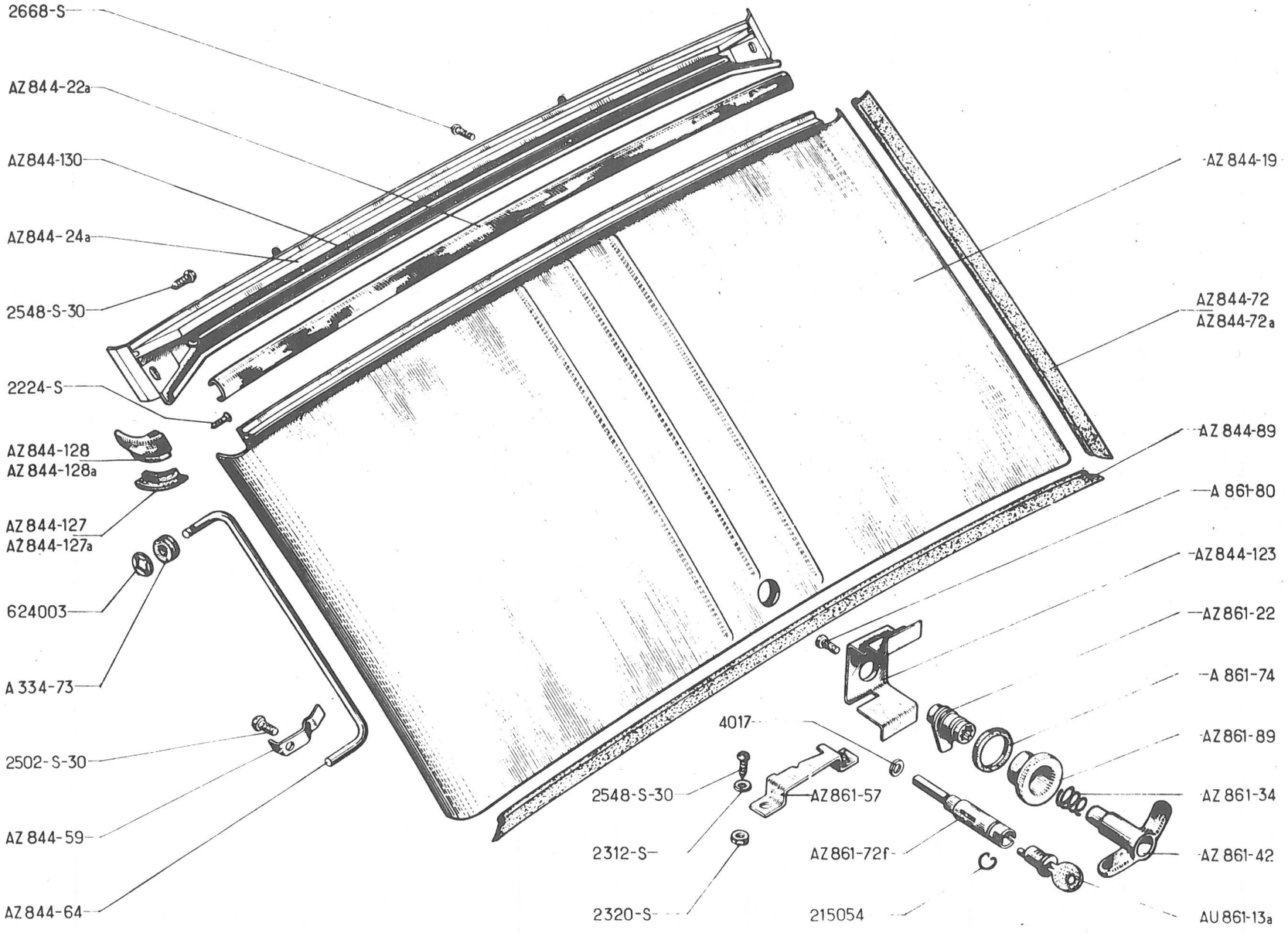
2668-S
AZ844-22a
AZ844-130
AZ844-24a
2548-S-30
2224-S
AZ844-128
AZ844-128a
AZ844-127
AZ844-127a
624003
A 334-73
2502-S-30
AZ844-59
AZ844-64
AZ844-19
AZ844-72
AZ844-72a
AZ844-89
A 861-80
AZ844-123
AZ861-22
A 861-74
AZ861-89
AZ 861-34
AZ 861-42
AU861-13a
4017
2548-S-30
AZ861-57
2312-S
AZ861-72f
2320-S
215054

No	K		PORTE DE COFFRE	KOFFERRAUMKLAPPE	REAR BOOT DOOR	PUERTA DE MALETA	PORTELLO DEL COFANO
A 334-73	1	6 x 16	Bague caoutchouc	Elastische Hülse	Rubber bush	Caquillo caucho	Boccola di gomma
AZ 844-19	1		Porte nue	Kofferraumklappe o. Ausrüstung	Boot door (only)	Puerta desnuda	Portello nudo
AZ 844-22A	1		Profilé aluminium	Alu-Abdeckprofil	Strip (aluminium)	Perfil aluminio	Modanatura alluminio
AZ 844-24A	1		Traverse	Traverse	Crossmember	Traviesa	Traversa
AZ 844-59	1		Ressort	Feder	Spring	Muelle	Molla
AZ 844-64	1		Béquille	Stütze	Stay	Soporte	Puntello
AZ 844-72	1	G, L 515	Caoutchouc d'étanchéité	Dichtgummi	Sealing, rubber	Caucho de estanqueidad	Guarnizione di tenuta
AZ 844-72A	1	D, L 515	"	"	"	"	"
AZ 844-89	1	inf, L 940	"	"	"	"	"
AZ 844-123	1		Pontet	Winkelblech	Bracket	Puente	Ponticello
AZ 844-127	1	G, →| 12/58	Caoutchouc d'étanchéité	Dichtgummi	Sealing rubber	Caucho de estanqueidad	Guarnizione di tenuta
AZ 844-127A	1	D, →| 12/58	"	"	"	"	"
AZ 844-128	1	G	Embout	Endstück	End piece	Terminal	Terminale
AZ 844-128A	1	D	"	"	"	"	"
AZ 844-130	1		Gouttière	Ablaufrinne	Guttering	Canaleta	Gocciolatoio
AU 861-13A	1	↦ 6/60 RMP deo : 1 - AZ 861-72E 1 - AZ 861-72F	Jeu de 3 barillets avec clés.	Satz von 3 Schlosseinsätzen m. Schlüssel	Set of 3 lock barrels, with keys	Juego de 3 barriletes con llaves	Serie di 3 bariletti con chiavi
AZ 861-22	1		Pène	Verriegelungsstift	Latch	Pestillo	Stanghetta
AZ 861-34	1		Ressort	Feder	Spring	Muelle	Molla
AZ 861-42	1	(D) →| 9/68	Poignée, nue	Türgriff o. Ausrüstung	Handle, only	Manecilla, desnuda	Maniglia, nuda
AY 861-42A	1	(D) ↦ 9/68	"	"	"	"	"
AZ 861-57	1		Gâche	Einrastung	Catch	Enganche	Bocchetta
AZ 861-72F	1		Broche (carré L 25)	Klinkenzapfen (Kantstück 25 mm lang)	Spindle (square L 25)	Broche (cuadrado L 25)	Spina (quadro L 25)
A 861-74	1	28 x 40 x 4	Rondelle caoutchouc	Gummischeibe	Rubber washer	Arandela caucho	Rondella di gomma
A 861-80	1	5 x 12	Vis	Schraube	Screw	Tornillo	Vite
AZ 861-89	1	11 x 44 x 16	Embase	Abschlusstück	Collar	Escudo	Basetta

391

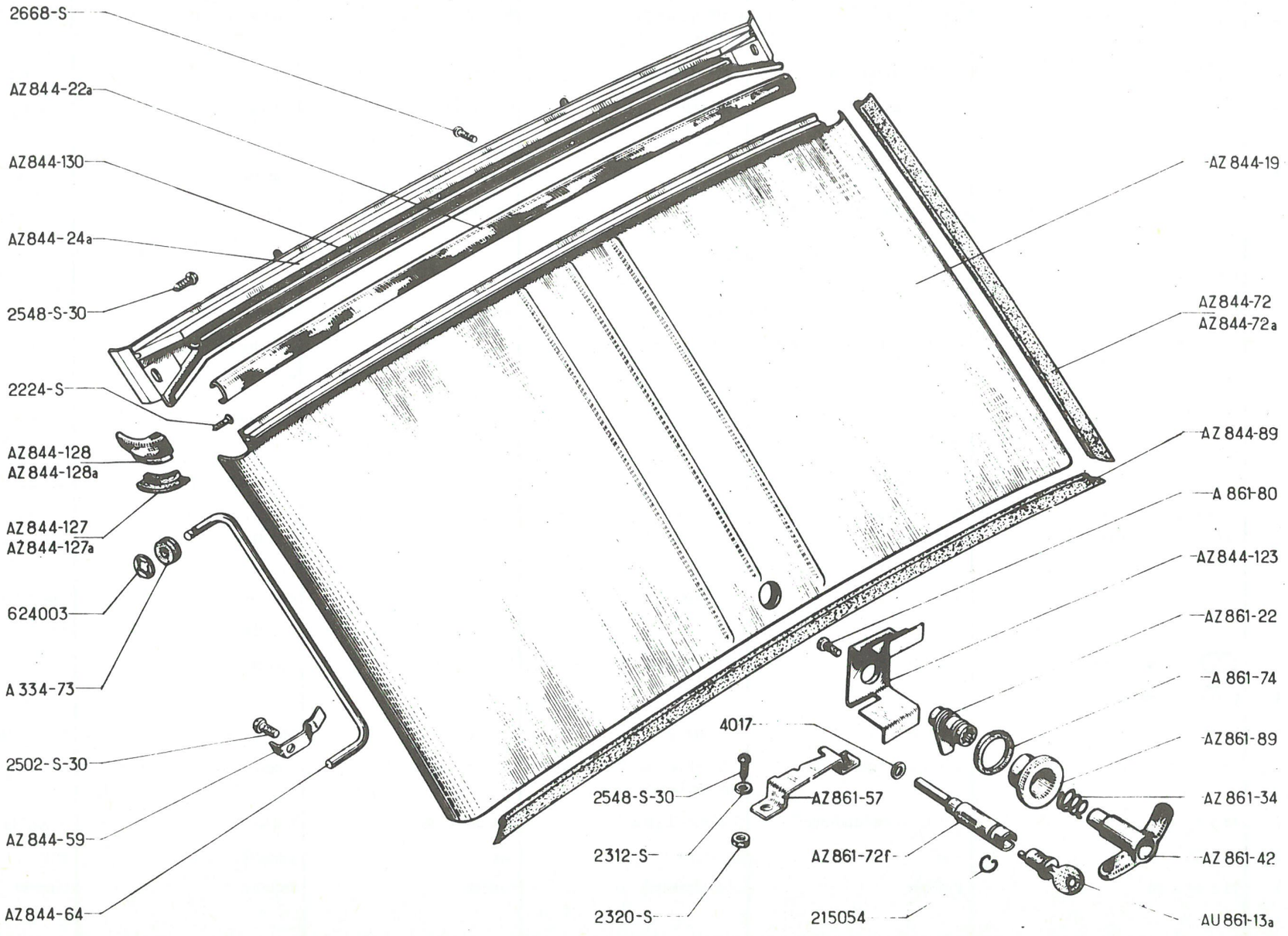
2668-S
AZ844-22a
AZ844-130
AZ844-24a
2548-S-30
2224-S
AZ844-128
AZ844-128a
AZ844-127
AZ844-127a
624003
A 334-73
2502-S-30
AZ844-59
AZ844-64
AZ844-19
AZ844-72
AZ844-72a
AZ844-89
A 861-80
AZ844-123
AZ861-22
A 861-74
AZ861-89
AZ861-34
AZ861-42
AU861-13a
4017
2548-S-30
AZ861-57
2312-S
2320-S
AZ861-72f
215054

No	K		PORTE DE COFFRE (Suite)	KOFFERRAUMKLAPPE (Forts.)	REAR BOOT DOOR (Cont.)	PUERTA DE MALETA (Cont.)	PORTELLO DEL COFANO (Cont.)
2.224-S	4	TF, 4 x 10	Vis	Schraube	Screw	Tornillo	Vite
2.502-S-30	1	TR, 5 x 10	"	"	"	"	"
2.548-S-30	4	TR, 5 x 15	"	"	"	"	"
2.312-S	4	5 x 9	Rondelle	Scheibe	Washer	Arandela	Rondella
2.320-S	2	H, 5 x 75	Ecrou	Mutter	Nut	Tuerca	Dado
2.668-S	4	TR, 3,5 x 10	Vis	Schraube	Screw	Tornillo	Vite
4.017	1	5 x 10 x 0,5	Rondelle	Scheibe	Washer	Arandela	Rondella
215-054	1		Jonc	Sicherungsdraht	Circlip	Clip	Arresto elastico
624-003	1		Rondelle d'arrêt	Sicherungsscheibe	Stop washer	Arandela de freno	Rondella d'arresto

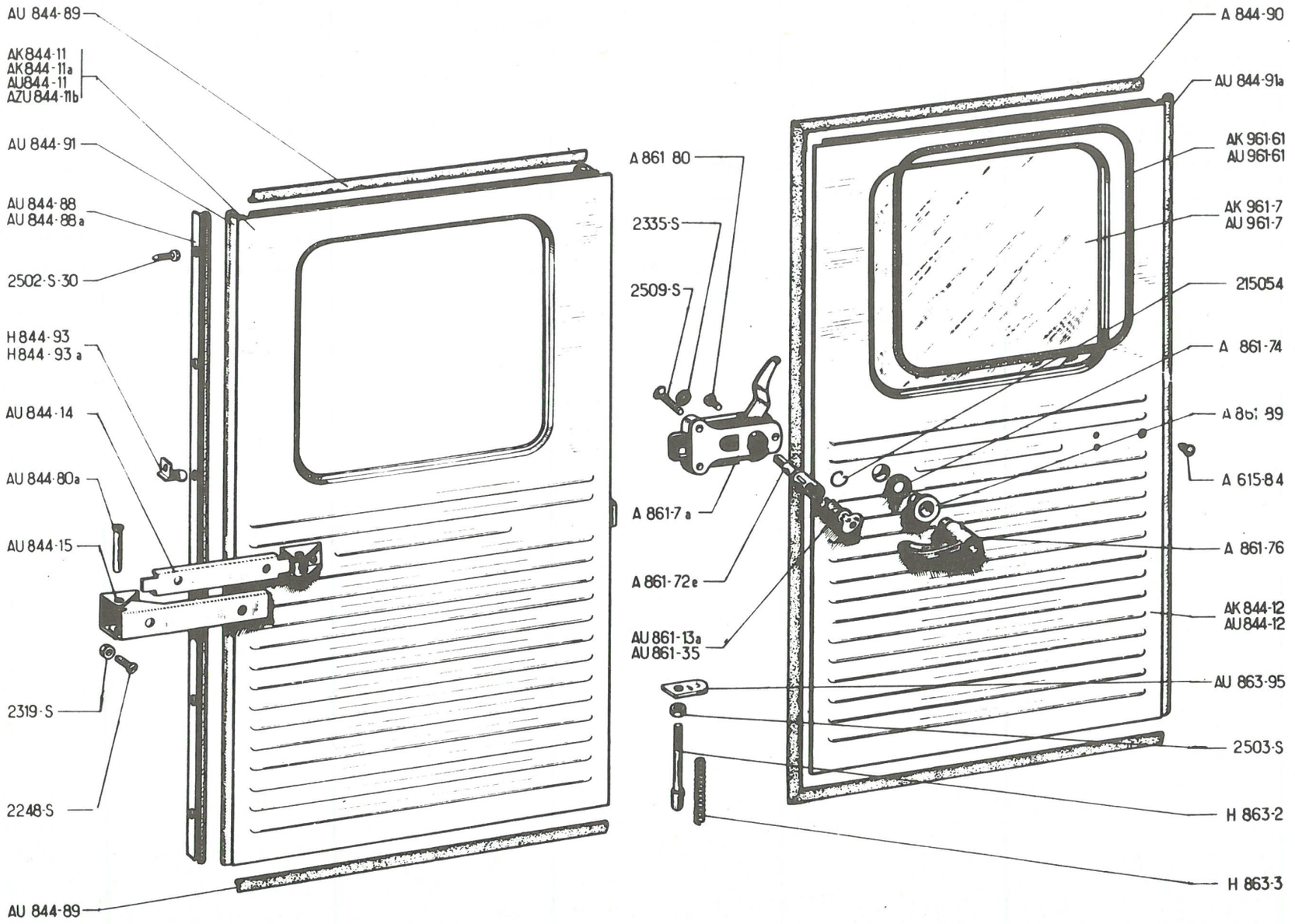
AU 844-89
AK 844-11
AK 844-11a
AU 844-11
AZU 844-11b
AU 844-91
AU 844-88
AU 844-88a
2502-S-30
H 844-93
H 844-93 a
AU 844-14
AU 844-80a
AU 844-15
2319-S
2248-S
AU 844-89
A 861 80
2335-S
2509-S
A 861-7 a
A 861-72e
AU 861-13a
AU 861-35
A 844-90
AU 844-91a
AK 961-61
AU 961-61
AK 961-7
AU 961-7
215054
A 861-74
A 861-99
A 615-84
A 861-76
AK 844-12
AU 844-12
AU 863-95
2503-S
H 863-2
H 863-3

No		K		PORTES ARRIERE FOURGONNETTE	HINTERE TÜREN LIEFERWAGEN	REAR DOORS LIGHT VAN	PUERTAS TRASERAS FURGONETA	PORTIERE POSTERIORI FURGONCINO
A	615-84	2	(D) → 9/68	Butée caoutchouc	Gummianschlag	Rubber buffer	Tope caucho	Reggispinta di gomma
AU	844-11	1	G, →| 3/63	Porte (glace ovale)	Tür (f. ovale Scheibe)	Door (for oval glass)	Puerta (cristal ovalado)	Portiera (cristallo ovale)
AK	844-11	1	G, ↦ 3/63	Porte (glace carrée)	Tür (f. viereckige Scheibe)	Door (for square glass)	Puerta (cristal cuadrado)	Portiera (cristallo quadro)
AU	844-12	1	D →| 3/63	Porte (glace ovale)	Tür (f. ovale Scheibe)	Door (for oval glass)	Puerta (cristal ovalado)	Portiera (cristallo ovale)
AK	844-12	1	D, ↦ 3/63	Porte (glase carrée)	Tür (f. viereckige Scheibe)	Door (for square glass)	Puerta (cristal cuadrado)	Portiera (cristallo quadro)
AU	844-14	2		Branche mâle avec chape	Türenzugband, Innenteil	Check strap, male with yoke	Bisagra macho con chapa	Puntello maschio con cern.
AU	844-15	2		Branche femelle avec chape	Türenzugband, Aussenteil	Check strap, with yoke	Bisagra hembra con chapa	Puntello femmina con cern.
AU	844-80 A	4		Axe de branche	Bolzen für Türenzugband	Pin	Eje de bisagra	Perno del puntello
AU	844-88	1	G	Charnière mâle	Scharnierinnenteil	Hinge, male portion	Bisagra macho	Cerniera maschio
AU	844-88 A	1	D	"	"	"	"	"
AU	844-89	2	sup, inf. AR G	Caoutchouc d'étanchéité	Dichtgummi	Sealing rubber	Caucho de estanqueidad	Guarnizione di tenuta
AZU	844-90	1	AR D	"	"	"	"	"
AU	844-91	1	G	Charnière femelle	Scharnieraussenteil	Hinge, female portion	Bisagra hembra	Cerniera femmina
AU	844-91 A	1	D	"	"	"	"	"
AZU	844-108	2	(D) ↦ 9/68	Protecteur de branche mâle		Protection f, male leg	Protector de pierna macho	Protettore per puntello maschio
AZU	844-109	2	(D) ↦ 9/68	Protecteur de branche femelle		Protection f. female leg	Protector de pierna hembra	Protettore per puntello femmina
A	861-7 A	1	(D) →| 9/68	Serrure	Schloss	Lock	Cerradura	Serratura
AZ	861-7 A	1	(D) →| 9/68	"	"	"	"	"
AU	861-13 A	1		Jeu de 3 barillets avec clés	Satz v. 3 Schlosseinsätzen m. Schlüsseln	Set of 3 lock barrels with keys	Juego de 3 barriletes con llaves	Serie di 3 bariletti con chiavi
AZ	861-34	1	(D) ↦ 9/68	Ressort de poignée		Spring f. handle	Muelle de manecilla	Molla per serratura
A	861-35	1		Barrilets avec clés	Schlosseinsatz m. Schlüsseln	Lock barrel with keys	Barrilete con llaves	Bariletto con chiavi
AY	861-42 A	1	(D) ↦ 9/68	Poignée		Handle	Manecilla	Maniglia
AZ	861-72 E	1		Broche	Klinkenzapfen	Spindle	Broche	Spina
A	861-74	1	28 x 40 x 1 (D) ↦| 9/68	Rondelle caoutchouc	Gummischeibe	Rubber washer	Arandela caucho	Rondella di gomma
AZ	861-75 A	1	16 x 48 x 17,5 (D) ↦ 9/68	Embase de poignée		Escutcheon f. handle	Base de manecilla	Basetta per maniglia
A	861-76	1	(D) →| 9/68	Poignée nue	Türgriff o. Ausrüstung	Handle, only	Manecilla desnuda	Maniglia nuda
A	861-80	1	5 x 12	Vis	Schraube	Screw	Tornillo	Vite
AZ	861-84	1	23 x 45 x 6 (D) ↦ 9/68	Rondelle de poignée		Washer f. handle	Arandella de manec.	Rondella per maniglia
AZ	861-89	1	(D) →| 9/68	Embase	Abschlussstück	Collar	Escudo	Basetta
AZ	861-91 A	1	23 x 46 x 1 (D) ↦ 9/68	Rondelle nylon		Nylon washer	Arandella de nylon	Rondella di nylon
AZ	861-124	1	(D) ↦ 9/68	Bague de poignée		Bush f. handle	Casquillo de manec.	Boccola per maniglia
AU	863-95	2		Tirette	Zuglasche	Actuating finger	Tirador	Tirante
AU	961-7	2	330 x 180 →| 3/63	Glace ovale	Ovale Scheibe	Glass, oval	Cristal ovalado	Cristallo ovale

395

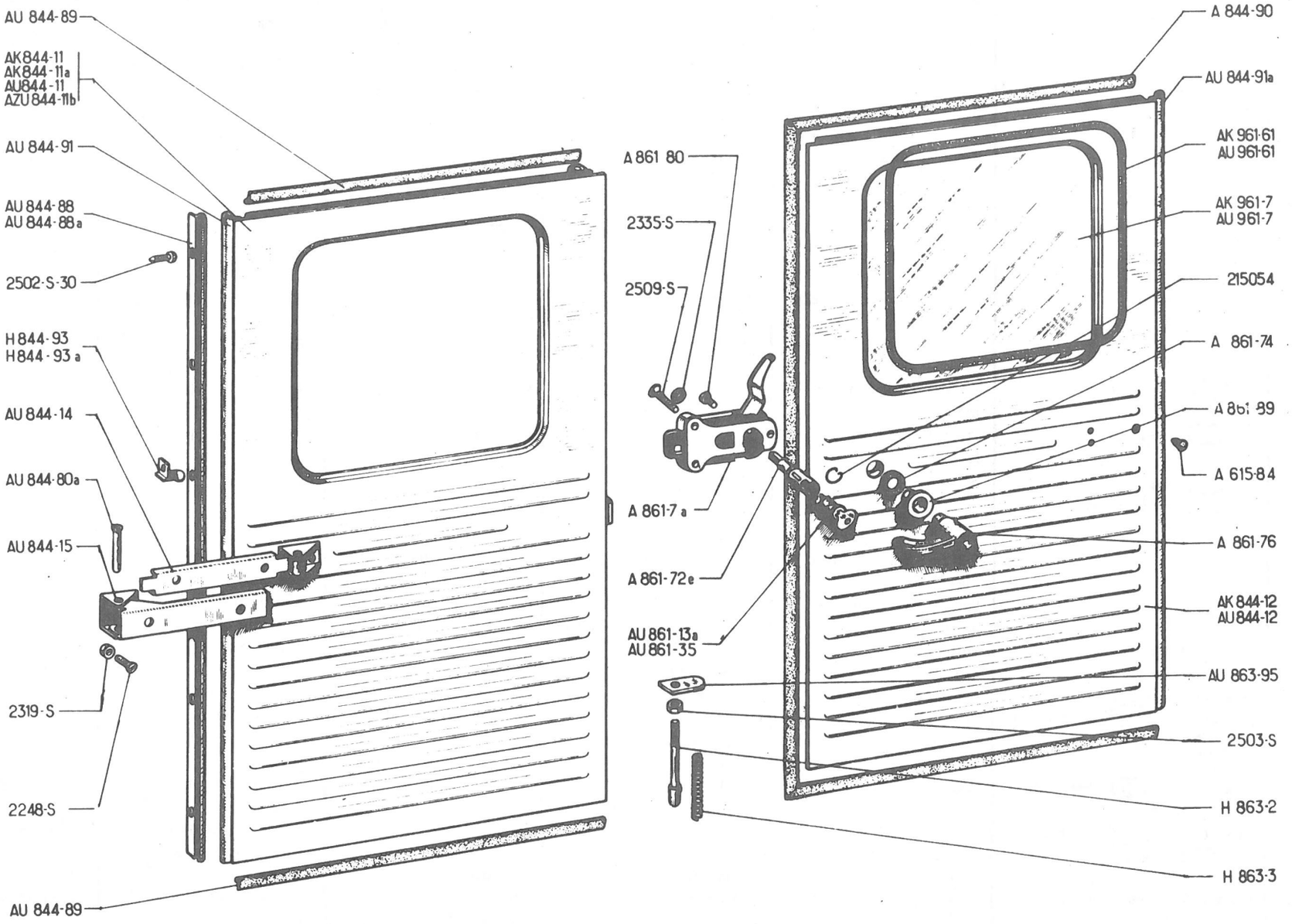
AU 844-89
AK 844-11
AK 844-11a
AU 844-11
AZU 844-11b
AU 844-91
AU 844-88
AU 844-88a
2502-S-30
H 844-93
H 844-93a
AU 844-14
AU 844-80a
AU 844-15
2319-S
2248-S
AU 844-89
A 861 80
2335-S
2509-S
A 861-7a
A 861-72e
AU 861-13a
AU 861-35
A 844-90
AU 844-91a
AK 961-61
AU 961-61
AK 961-7
AU 961-7
215054
A 861-74
A 861-89
A 615-84
A 861-76
AK 844-12
AU 844-12
AU 863-95
2503-S
H 863-2
H 863-3

No	K		PORTES ARRIERE FOURGONNETTE (Suite)	HINTERE TÜREN LIEFERWAGEN (Forts.)	REAR DOORS LIGHT VAN (Cont.)	PUERTAS TRASERAS FURGONETA (Cont.)	PORTIERE POSTERIORI FURGONCINO (Cont.)
AU 961-61	2	⇥| 3/63	Joint caoutchouc, ovale	Ovale Gummidichtung	Sealing rubber, oval	Junta caucho, ovalada	Guarnizione di gomma, ovale
AK 961-7	2	379 x 331 ↦ 3/63	Glace carrée	Viereckige Scheibe	Glass, square	Cristal cuadrado	Cristallo quadro
AK 961-61	2	↦ 3/61	Joint caoutchouc, carré	Viereckige Gummidichtung	Sealing rubber, square	Junta caucho, cuadrada	Guarnizione di gomma, quadra
DX 251-88	2	2 f x 1 f (D) ↦ 9/68	Butée caoutchouc	Gummianschlag	Rubber buffer	Tope caucho	Reggispinta di gomma
H 844-93	1	G	Butée de charnière	Scharnieranschlag	Stop for hinge	Tope de bisagra	Arresto per cerniera
H 844-93A	1	D	"	"	"	"	"
H 863-2	2		Pène	Verriegelungsstift	Latch	Pestillo	Stanghetta
H 863-3	2		Ressort	Feder	Spring	Muelle	Molla
2.248-S	8	TR, 5 x 7	Vis	Schraube	Screw	Tornillo	Vite
2.502-S-30	12	TR, 5 x 12	"	"	"	"	"
2.509-S	3	TF, 5 x 25	"	"	"	"	"
2.319-S	8	H, 5 x 75	Ecrou	Mutter	Nut	Tuerca	Dado
2.335-S	2	Cr Ø 5,2	Rondelle concave	Konkave Scheibe	Washer, cupped	Arandela cóncava	Rondella concava
2.503-S	3	H, 7 x 100	Ecrou	Mutter	Nut	Tuerca	Dado
215-054	1		Jonc	Sicherungsdraht	Circlip	Clip	Arresto elastico

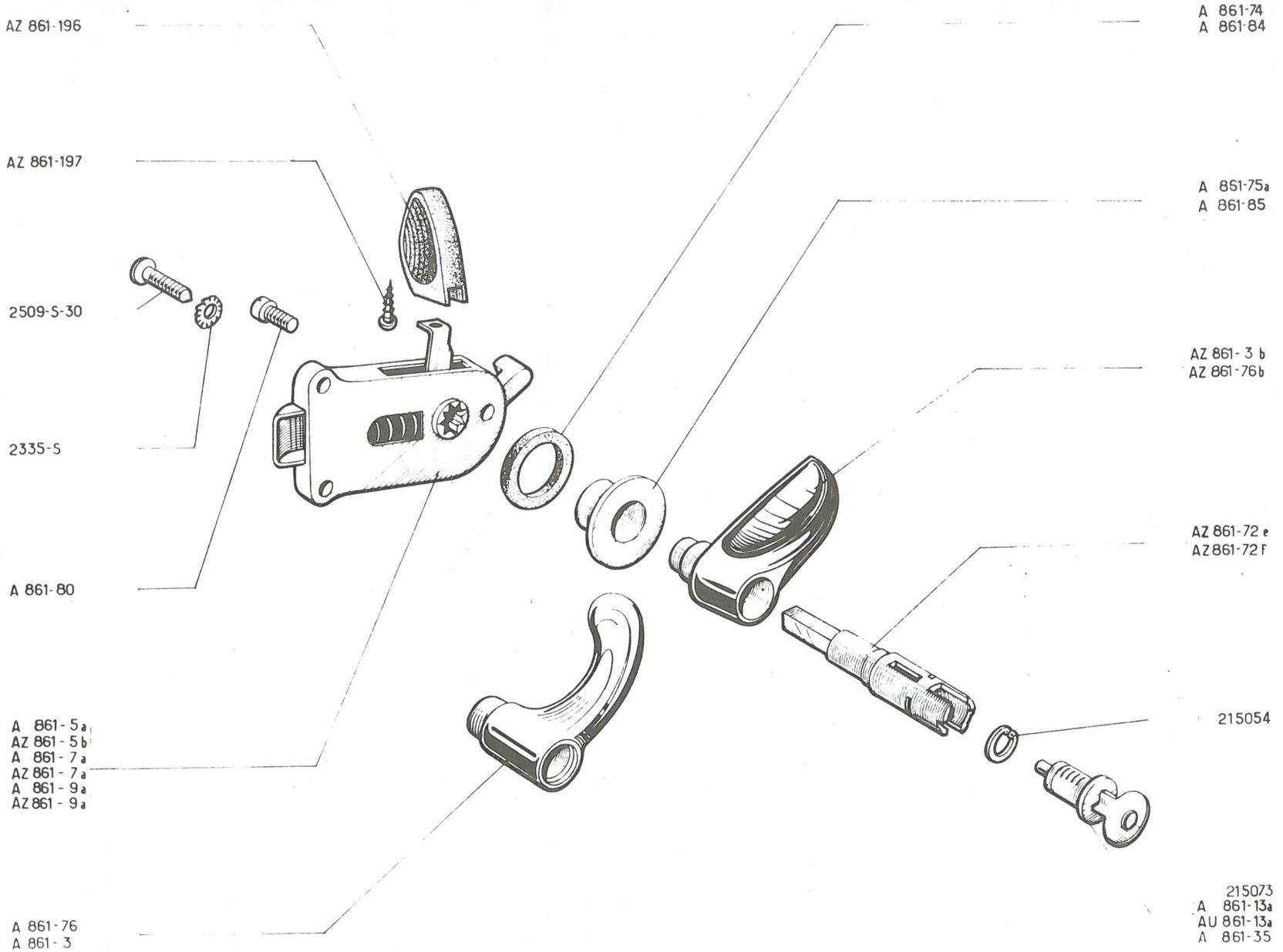
AZ 861-196
AZ 861-197
2509-S-30
2335-S
A 861-80
A 861-5a
AZ 861-5b
A 861-7a
AZ 861-7a
A 861-9a
AZ 861-9a
A 861-76
A 861-3
A 861-74
A 861-84
A 861-75a
A 861-85
AZ 861-3b
AZ 861-76b
AZ 861-72e
AZ 861-72f
215054
215073
A 861-13a
AU 861-13a
A 861-35

No		K	→| 12/64	SERRURES	TÜRSCHLÖSSER	DOOR LOCKS	CERRADURAS	SERRATURE
A	861-3	3	AZ - AZU	Poignée (pour serrure à condamnation intérieure)	Türgriff (f. Schloss mit Innenverriegelung)	Handle (for lock with inner safety catch)	Manecilla (para cerradura de condena interior	Maniglia (per serratura a bloccaggio interno)
AZ	861-3B	3	AZAM	"	"	"	"	"
A	861-5A	2	AVD - ARG - AZ - AZU	Serrure à condamnation	Schloss m. Sicherheits-verriegelung	Lock with safety catch	Cerradura de condena	Serratura a bloccaggio
AZ	861-5B	2	AVD - ARG - AZAM	"	"	"	"	"
A	861-7A	1	AVG AZ - AZU	Serrure sans condamnation	Schloss o. Sicherheitsver-riegelung	Lock without safety catch	Cerradura sin condena	Serratura senza bloccaggio
AZ	861-7A	1	AVG AZAM	"	"	"	"	"
A	861-9A	1	AR D AZ	Serrure à condamnation	Schloss m. Sicherheits-verriegelung	Lock with safety catch	Cerradura de condena	Serratura a bloccaggio
AZ	861-9A	1	AR D AZAM	"	"	"	"	"
A	861-13A	1	→| 6/60 RMP d.e.o. : 1 - AZ 861-72E	Jeu de 2 barrillets avec clés	Satz von 2 Schlosseinsätzen mit Schlüssel	Set of 2 lock barrels, with keys	Juego de 2 barriletes con llaves	Serie di 2 barriletti con chiavi
AU	861-13A	1	→| 6/60 RMP, d.e.o.: 1-AZ 861-72E, 1-AZ 861-72F,	Jeu de 3 barrillets avec clés	Satz von 3 Schlosseinsätzen mit Schlüssel	Set of 3 lock barrels, with keys	Juego de 3 barriletes con llaves	Serie di 3 barriletti con chiavi
A	861-35	1	→| 6/60	Barrillet	Schlosseinsatz	Lock barrel	Barrilete	Bariletto
AZ	861-72E	1	AZ - AZU	Broche (carré L 20)	Klinkenzapfen, (Kantstück 20 mm lang)	Spindle (square L 20)	Broche (cuadrado L 20)	Spina (quadro L 20)
AZ	861-72F	1	AZAM	Broche (carré L 25)	Klinkenzapfen, (Kantstück 25 mm lang)	Spindle (square L 25)	Broche (cuadrado L 25)	Spina (quadro L 25)
A	861-74	1	28 x 40 x 4	Rondelle caoutchouc	Gummi-Scheibe	Rubber washer	Arandela caucho	Rondella di gomma
A	861-75A	1	10 x 37 x 16	Embase épaulée (pour poignée à barillet)	Abschlusstück f. Türgriff m. Schlosseinsatz	Collar, shouldered (for handle with lock barrel)	Escudo con cuello (para manecilla de barrilete)	Basetta a spallamento (per maniglia a barriletto)
A	861-76	1	AZ - AZU	Poignée nue (avec logement de barillet)	Türgriff o. Ausrüstung m. Lagerung für Schlosseinsatz	Handle, only (with hole for lock barrel)	Manecilla desnuda (con alojamiento de barrilete)	Maniglia nuda (con alloggiamento per barriletto)
AZ	861-76B	1	AZAM	"	"	"	"	"
A	861-80	4	5 x 10	Vis	Schraube	Screw	Tornillo	Vite
A	861-84	3	20 x 35 x 5	Rondelle caoutchouc	Gummischeibe	Rubber washer	Arandela caucho	Rondella di gomma

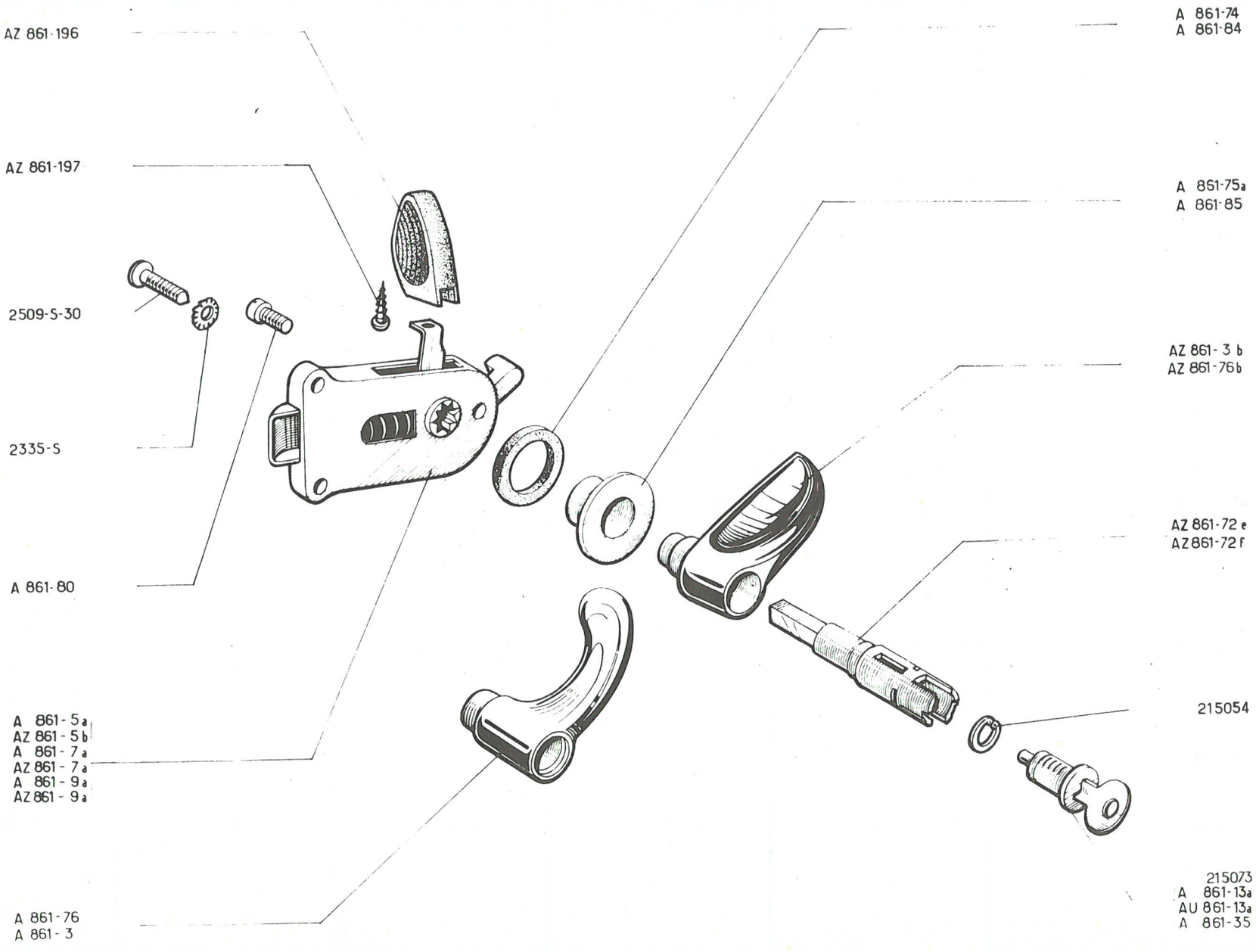
AZ 861-196
AZ 861-197
2509-S-30
2335-S
A 861-80
A 861-5a
AZ 861-5b
A 861-7a
AZ 861-7a
A 861-9a
AZ 861-9a
A 861-76
A 861-3
A 861-74
A 861-84
A 861-75a
A 861-85
AZ 861-3 b
AZ 861-76b
AZ 861-72 e
AZ 861-72 f
215054
215073
A 861-13a
AU 861-13a
A 861-35

No	K	⇥| 12/64	SERRURES (Suite)	TÜRSCHLÖSSER (Forts.)	DOOR LOCKS (Cont.)	CERRADURAS (Cont.)	SERRATURE (Cont.)
A 861-85	3	8,5 x 37 x 2	Embase plate	Flaches Abschlussstück	Collar, flat.	Escudo plano	Basetta piatta
AZ 861-196	4	AZAM	Levier intérieur	Innenhebel	Inner lever	Leva interior	Leva interna
AZ 861-197	4	AZAM	Vis de levier	Schraube f. Hebel	Screw for lever	Tornillo	Vite per leva
2.335-S	12	Cr Ø 5,2	Rondelle concave	Konkave Scheibe	Washer, cupped	Arandela cóncava	Rondella concava
2.509-S-30	12	TFB, 5 x 25	Vis	Schraube	Screw	Tornillo	Vite
215.054	1		Jonc	Sicherungsdraht	Circlip	Clip	Arresto elastico
215.073	1	⇥| 6/60	Barillet avec clés	Schlosseinsatz m. Schlüsseln	Lock barrel with keys	Barrilete con llaves	Bariletto con chiavi

401

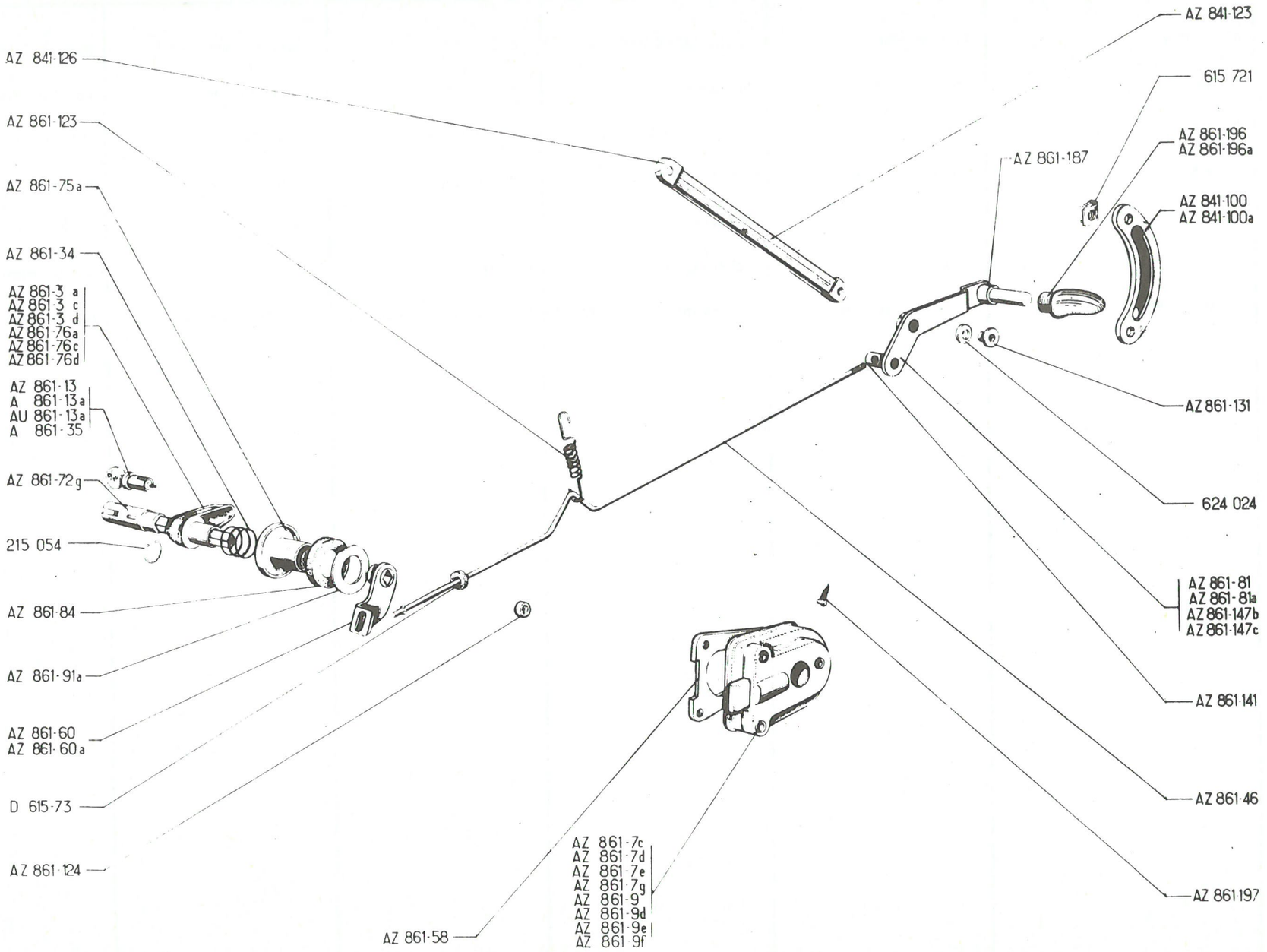
AZ 841-123
AZ 841-126
615 721
AZ 861-123
AZ 861-196
AZ 861-196a
AZ 861-187
AZ 861-75a
AZ 841-100
AZ 841-100a
AZ 861-34
AZ 861-3 a
AZ 861-3 c
AZ 861-3 d
AZ 861-76a
AZ 861-76c
AZ 861-76d
AZ 861-131
AZ 861-13
A 861-13a
AU 861-13a
A 861-35
AZ 861-72g
624 024
215 054
AZ 861-81
AZ 861-81a
AZ 861-147b
AZ 861-147c
AZ 861-84
AZ 861-141
AZ 861-91a
AZ 861-60
AZ 861-60a
AZ 861-46
D 615-73
AZ 861-124
AZ 861-7c
AZ 861-7d
AZ 861-7e
AZ 861-7g
AZ 861-9
AZ 861-9d
AZ 861-9e
AZ 861-9f
AZ 861-58
AZ 861197

No	K	↦ 12/64	SERRURES	TÜRSCHLÖSSER	DOOR LOCKS	CERRADURAS	SERRATURE
AZ 841-100	1	AV G	Applique	Blech	Embellisher	Aplique	Modanatura
AZ 841-100A	1	AV D	"	"	"	"	"
AZ 841-123	2		Poignée de tirage	Zuggriff	Handle for shutting	Manecilla de cierre	Maniglia tirante
AZ 841-126	4		Embout	Endstück	End piece	Terminal	Scodellino
AZ 861-3A	3	AZ - AZU (D) ↦ 9/68	Poignée (pour serrure avec condamnation int.)	Türgriff (f. Schloss mit Innenverriegelung)	Handle (for lock with inner safety catch)	Manecilla (para cerradura con condena int.)	Maniglia (per serratura con bloccaggio int.)
AZ 861-3C	3	AZAM ↦| 9/66 AZ (D) ↦ 9/68	"	"	"	"	"
AZ 861-3D	3	AZAM ↦ 9/66	"	"	"	"	"
AZ 861-7C	1	AV G D à D	Serrure avec condamnation	Schloss m. Sicherungsverriegelung	Lock with safety catch	Cerradura con condena	Serradura con bloccaggio
AZ 861-7D	1	AV G D à D	Serrure sans condamnation	Schloss o. Sicherungsverriegelung	Lock without safety catch	Cerradura sin condena	Serradura senza bloccaggio
AZ 861-7E	1	AV G D à G	"	"	"	"	"
AZ 861-7G	1	AV D D à G	Serrure avec condamnation	Schloss m. Sicherungsverriegelung	Lock with safety catch	Cerradura con condena	Serradura con bloccaggio
AZ 861-9C	1	AR G AZAM	"	"	"	"	"
AZ 861-9D	1	AR D AZAM	"	"	"	"	"
AZ 861-9E	1	AR G AZ	"	"	"	"	"
AZ 861-9F	1	AR D AZ	"	"	"	"	"
A 861-13A	1		Jeu de 2 barillets avec clés	Satz von 2 Schlosseinsätzen mit Schlüssel	Set of 2 lock barrels with keys	Juego de 2 barriletes con llaves	Serie di 2 bariletti con chiavi
AU 861-13A	1		Jeu de 3 barillets avec clés	Satz von 3 Schlosseinsätzen mit Schlüssel	Set of 3 lock barrels with keys	Juego de 3 barriletes con llaves	Serie di 3 bariletti con chiavi
AZ 861-13	1	D à D	Jeu de 4 barillets avec clés	Satz von 4 Schlosseinsätzen mit Schlüssel	Set of 4 lock barrels with keys	Juego de 4 barriletes con llaves	Serie di 4 bariletti con chiavi
AZ 861-34	4		Ressort	Feder	Spring	Muelle	Molla
A 861-35	1		Barillet	Schlosseinsatz	Lock barrel with keys	Barrilete	Bariletto
AZ 861-46	2		Biellette	Gestänge	Link	Bieleta	Bielletta
AZ 861-58	2	AV	Plaque de serrure	Blech f. Türschloss	Plate for lock	Placa de cerradura	Placchetta per serratura

403

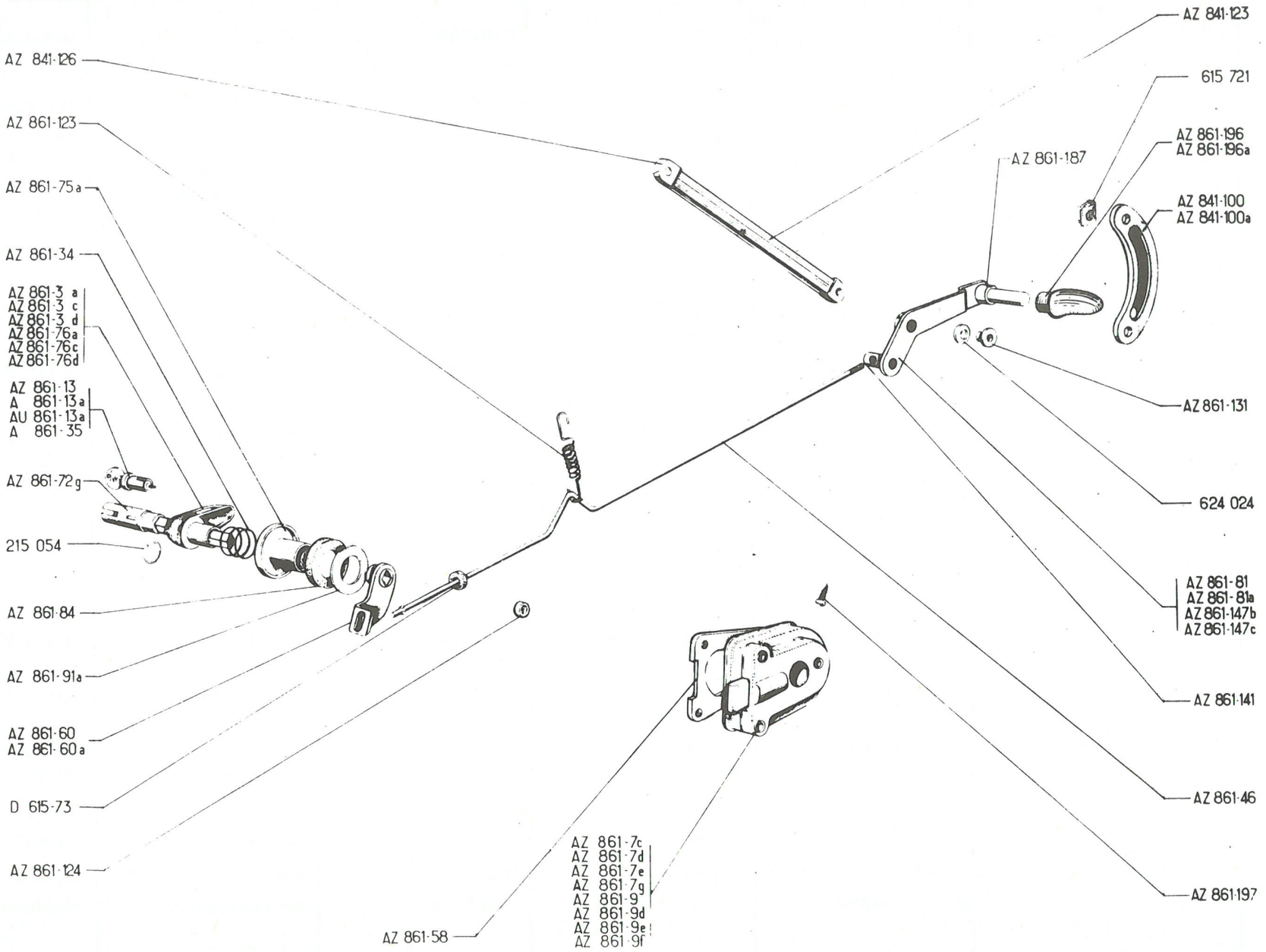
AZ 841-123
AZ 841-126
615 721
AZ 861-123
AZ 861-196
AZ 861-196a
AZ 861-187
AZ 861-75a
AZ 841-100
AZ 841-100a
AZ 861-34
AZ 861-3 a
AZ 861-3 c
AZ 861-3 d
AZ 861-76a
AZ 861-76c
AZ 861-76d
AZ 861-131
AZ 861-13
A 861-13a
AU 861-13a
A 861-35
AZ 861-72g
624 024
215 054
AZ 861-81
AZ 861-81a
AZ 861-147b
AZ 861-147c
AZ 861-84
AZ 861-141
AZ 861-91a
AZ 861-60
AZ 861-60a
AZ 861-46
D 615-73
AZ 861-124
AZ 861-197
AZ 861-7c
AZ 861-7d
AZ 861-7e
AZ 861-7g
AZ 861-9
AZ 861-9d
AZ 861-9e
AZ 861-9f
AZ 861-58

No	K	↦ 12/64	SERRURES (Suite)	TÜRSCHLÖSSER (Forts.)	DOOR LOCKS (Cont.)	CERRADURAS (Cont.)	SERRATURE (Cont.)
AZ 861-60	1	AV G	Levier de renvoi	Übertragungshebel	Control lever	Leva de reenvio	Leva di rinvio
AZ 861-60 A	1	AV D	"	"	"	"	"
AZ 861-72 G	1		Broche (carré L 30)	Klinkenzapfen, Kantstück	Spindle (square L 30)	Broche (cuadrado L 30)	Spina (quadro L 30)
AZ 861-75 A	4	16 x 48 x 17,5	Embase	Verblendungsring	Collar	Escudo	Basetta
AZ 861-76 A	1	AZ - AZU (D) ↦ 9/68	Poignée nue (avec logement de barillet)	Klinkenkörper, o. Ausrüst. m. Lagerung f. Schlosseinsatz)	Handle, only (with hole for lock barrel)	Manecilla desnuda (con alojamiento de barrilete)	Maniglia nuda (con alloggiamento)
AZ 861-76 C	1	AZ AM ↦ 9/66	Poignée nue (avec logement de barillet)	Klinkenkörper o. Ausrüst. m. Lagerung f. Schlosseineinsatz)	Handle, only (with hole for lock barrel)	Manecilla desnuda (con alojamiento de barrilete)	Maniglia nuda (con alloggiamento)
AZ 861-76 D	1	AZ AM ↦ 9/66	"	"	"	"	"
AZ 861-76 E	1	AV, G (D) ↦ 9/68	Poignée nue	Klinkenkörper o. Ausrüstung	Handle only	Manecilla desnuda	Maniglia nuda
AZ 861-81	1	AV, G AZ AM ↦ 9/66 AZ - AZU	Levier de commande	Betätigungshebel	Control lever	Leva de mando	Leva di comando
AZ 861-81 A	1	AV, D AZ AM ↦ 9/66 AZ - AZU	"	"	"	"	"
AZ 861-84	4	23 x 45 x 6	Rondelle caoutchouc	Dichtungsscheibe	Rubber washer	Arandela caucho	Rondella di gomma
AZ 861-91 A	4	23 x 46 x 1	Rondelle nylon	Nylon-Scheibe	Nylon washer	Arandela nylon	Rondella di nylon
AZ 861-123	2		Ressort	Feder	Spring	Muelle	Molla
AZ 861-124	4	3 x 8 x 2	Bague	Ring	Stop bush	Casquillo	Boccola
AZ 861-131	2		"	"	"	"	"
AZ 861-141	2	AZ AM ↦ 9/66	Barillet de levier	Klemmstück für Hebel	Trunnion	Barrilete de leva	Morsetto per leva
AZ 861-147B	1	AV, G AZ AM ↦ 9/66	Levier de commande	Betätigungshebel	Control lever	Leva de mando	Leva di commando
AZ 861-147C	1	AV, D AZ AM ↦ 9/66	"	"	"	"	"
AZ 861-187	2		Bague	Ring	Bush	Casquillo	Boccola
AZ 861-196	4	AZ AM ↦ 9/66	Embout de levier	Endstück für Hebel	End piece for lever	Terminal de leva	Terminale per leva
AZ 861-196 A	4	AZ AM ↦ 9/66	"	"	"	"	"
AZ 861-197	4		Vis d'embout de levier	Schraube f. Hebelendstück	Screw for end piece	Tornillo de terminale de leva	Vite del terminale per leva
D 615-73	2		Rondelle caoutchouc	Gummischeibe	Rubber washer	Arandela caucho	Rondella di gomma

405

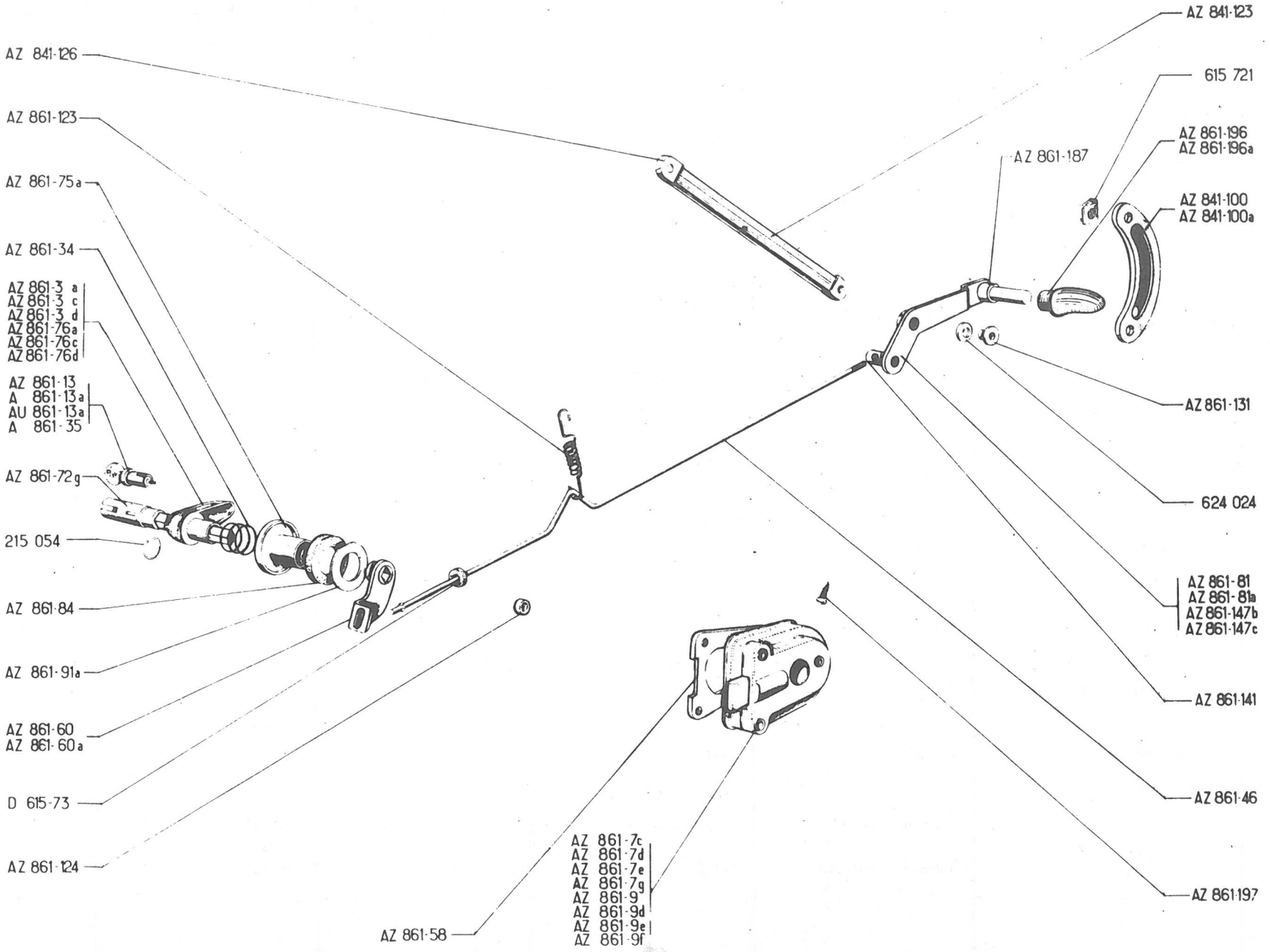
AZ 841-123
AZ 841-126
615 721
AZ 861-123
AZ 861-196
AZ 861-196a
AZ 861-187
AZ 861-75a
AZ 841-100
AZ 841-100a
AZ 861-34
AZ 861-3 a
AZ 861-3 c
AZ 861-3 d
AZ 861-76a
AZ 861-76c
AZ 861-76d
AZ 861-131
AZ 861-13
A 861-13a
AU 861-13a
A 861-35
AZ 861-72g
624 024
215 054
AZ 861-81
AZ 861-81a
AZ 861-147b
AZ 861-147c
AZ 861-84
AZ 861-141
AZ 861-91a
AZ 861-60
AZ 861-60a
AZ 861-46
D 615-73
AZ 861-124
AZ 861-197
AZ 861-7c
AZ 861-7d
AZ 861-7e
AZ 861-7g
AZ 861-9
AZ 861-9d
AZ 861-9e
AZ 861-9f
AZ 861-58

No	K	↦ 12/64	SERRURES (Suite)	TÜRSCHLÖSSER (Forts.)	DOOR LOCKS (Cont.)	CERRADURAS (Cont.)	SERRATURE (Cont.)
619-798	2		Agrafe d'embout	Klammer für Endstück	Clip for end piece	Grapa de terminal	Graffetta per terminale
615-721	4		Ecrou clip	Clips-Mutter	Nut clip	Tuerca clip	Graffetta
215-054	1		Jonc	Sicherungsdraht	Circlip	Clip	Arresto elastico
2.262-S	2	4 x 10	Rondelle de biellette	Scheibe f. Gestänge	Washer for link	Arandela de bieleta	Rondella per bielletta
2-335-S	12	Cr Ø 5,2	Rondelle concave	Konkave Scheibe	Washer, cupped	Arandela cóncava	Rondella concava
624-024	2		Rondelle conique	Konische Scheibe	Washer, conical	Arandela cónica	Rondella conica
295-S-30	2	TH, 5 x 16	Vis de levier de commande	Schraube für Betätigungshebel	Screw for control lever	Tornillo de leva de mando	Vite per leva di comando
2.270-S	4	TR, 4 x 14	Vis de poignée de tirage	Schraube für Zuggriff	Screw for handle	Tornillo de manecilla de tirador	Vite per maniglia tirante
2.302-S-30	12	TFB, 5 x 35	Vis de serrure	Schraube für Schloss	Screw for lock	Tornillo de cerradura	Vite per serratura
2.305-S-30	4	TF, 5 x 20	Vis de poignée	Schraube für Griff	Screw for handle	Tornillo de manecilla	Vite per maniglia
2.508-S	4	TFB, Ta 4,85 x 16	Vis d'applique	Schraube für Halteblech	Screw for embellisher	Tornillo de aplique	Vite per modanatura
2.510-S-30	2	TFB, 5 x 20, AV	Vis de poignée	Schraube für Griff	Screw for handle	Tornillo de manecilla	Vite per maniglia

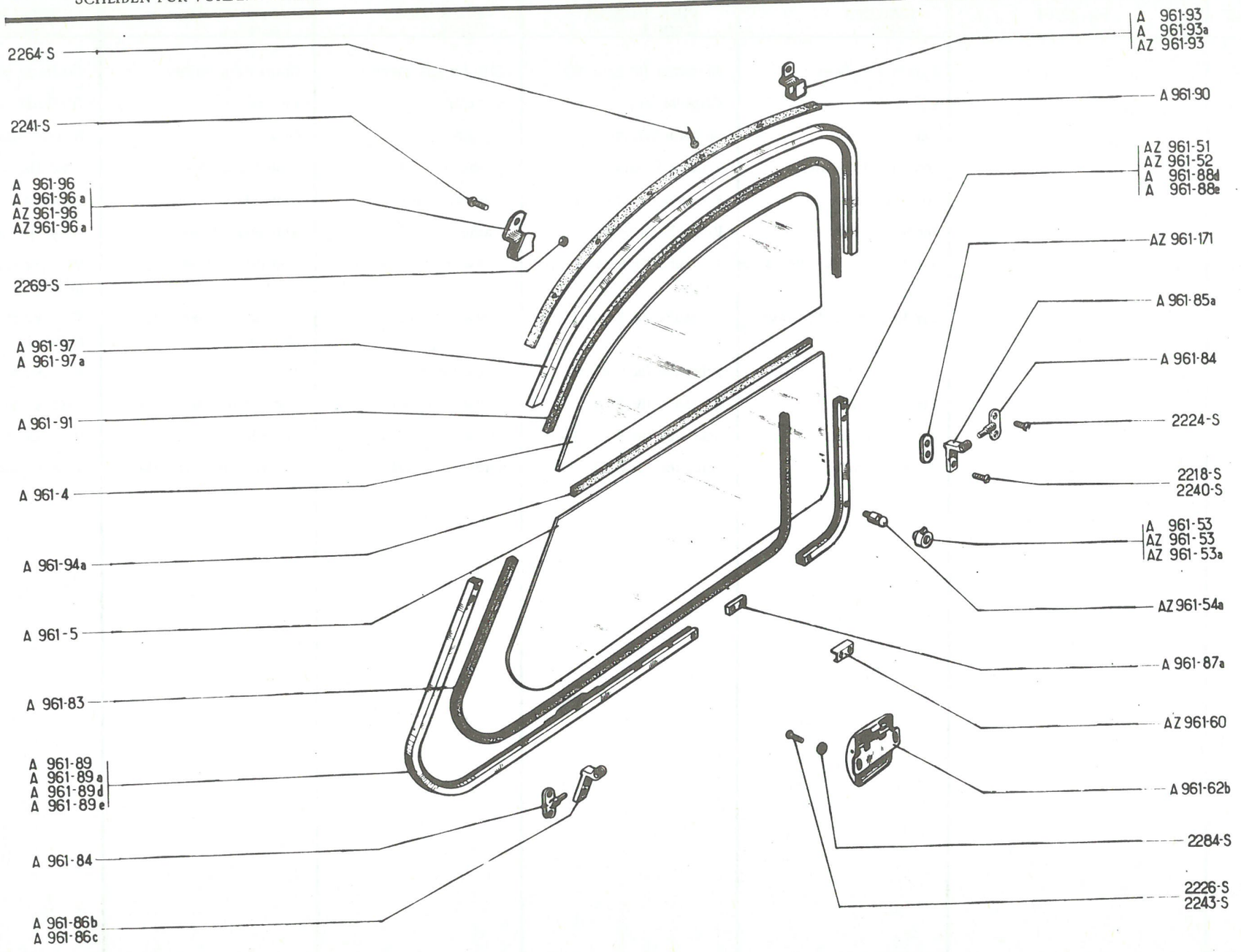
2264-S
2241-S
A 961-96
A 961-96 a
AZ 961-96
AZ 961-96 a
2269-S
A 961-97
A 961-97 a
A 961-91
A 961-4
A 961-94a
A 961-5
A 961-83
A 961-89
A 961-89 a
A 961-89 d
A 961-89 e
A 961-84
A 961-86b
A 961-86c
A 961-93
A 961-93a
AZ 961-93
A 961-90
AZ 961-51
AZ 961-52
A 961-88d
A 961-88e
AZ 961-171
A 961-85a
A 961-84
2224-S
2218-S
2240-S
A 961-53
AZ 961-53
AZ 961-53a
AZ 961-54a
A 961-87a
AZ 961-60
A 961-62b
2284-S
2226-S
2243-S

No	K	AZ-AZU	GLACES DE PORTES AV	SCHEIBEN FÜR VORDERE TÜREN	FRONT DOORS GLASSES	CRISTALES DE PUERTAS DEL.	CRISTALLI PORTIER.ANT.
A 961-4	2		Glace fixe	Feststehende Scheibe	Fixed glass	Cristal fijo	Cristallo fisso
A 961-5	2		Glace mobile	Schwenkscheibe	Hinged glass	Cristal móvil	Cristallo mobile
AZ 961-51	1	G ↦ 9/66	Montant (gâche AZ 961-53)	Einfassung (f. Einrastung AZ 961-53)	Frame (for catch AZ 961-53)	Montante (engan. AZ 961-53)	Quadro cristallo (AZ 961-53)
AZ 961-52	1	D ↦ 9/66	Montant (gâche AZ 961-53A)	Einfassung (f. Einrastung AZ 961-53A)	Frame (for catch AZ 961-53A)	Montante (engan. AZ 961-53A)	Quadro cristallo (AZ 961-53A)
A 961-53	2	⇥ 9/66	Gâche caoutchouc	Gummi-Einrastung	Rubber catch	Enganche caucho	Bocchetta di gomma
AZ 961-53	1	G ↦ 9/66	Gâche avec ressort et axe	Einrastung mit Feder u. Bolzen	Catch with spring and pin	Enganche con muelle y eje	Bocchetta con molla e perno
AZ 961-53A	1	D ↦ 9/66	Gâche avec ressort et axe	Einrastung mit Feder u. Bolzen	Catch with spring and pin	Enganche con muelle y eje	Bocchetta con molla e perno
AZ 961-54A	2	L 16, ⇥ 9/66	Doigt	Zapfen	Press stud	Dedo	Piolo
AZ 961-60	2		Couvre joint	Abdecklasche	Joint cover piece	Cubre-junta	Coprigiunto
A 961-62B	2		Fermeture	Verriegelungsstück	Fastener	Cierre	Serratura
A 961-83	2	L 1050	Scellement caoutchouc	Gummi-Einfassung	Glazing rubber	Perfil caucho	Guarnizione di gomma
A 961-84	4		Axe	Achse	Pin	Eje	Perno
A 961-85A	2	AR	Embout	Lagerstück	Hinge	Terminal	Cerniera
A 961-86B	1	AV G	"	"	"	"	"
A 961-86C	1	AV D	"	"	"	"	"
A 961-87A	2		Raccord	Verbindungslasche	Connecting piece	Racord	Blocchetto di collegamento
A 961-88D	1	G ⇥ 9/66	Montant avec doigt (pour gâche A 961-53)	Einfassung mit Zapfen für (Einrastung A 961-53)	Frame with press stud (for catch A 961-53)	Montante con dedo (para cierre A 961-53)	Quadro cristallo con piolo (per bocch. A 961-53)
A 961-88E	1	D ⇥ 9/66	"	"	"	"	"
A 961-89	1	G ⇥ 6/53	Encadrement	Rahmen	Frame	Marco	Quadro cristallo
A 961-89A	1	D ⇥ 6/53	"	"	"	"	"
A 961-89D	1	G ↦ 6/53	"	"	"	"	"
A 961-89E	1	D ↦ 6/53	"	"	"	"	"
A 961-90	2	L 730	Caoutchouc d'étanchéité	Gummi-Abdichtung	Sealing rubber	Caucho de estanqueidad	Guarnizione ditenuta
A 961-91	2	L 710	Scellement caoutchouc	Abdichtungsgummi	Glazing rubber	Perfil caucho	Guarnizione di gomma

409

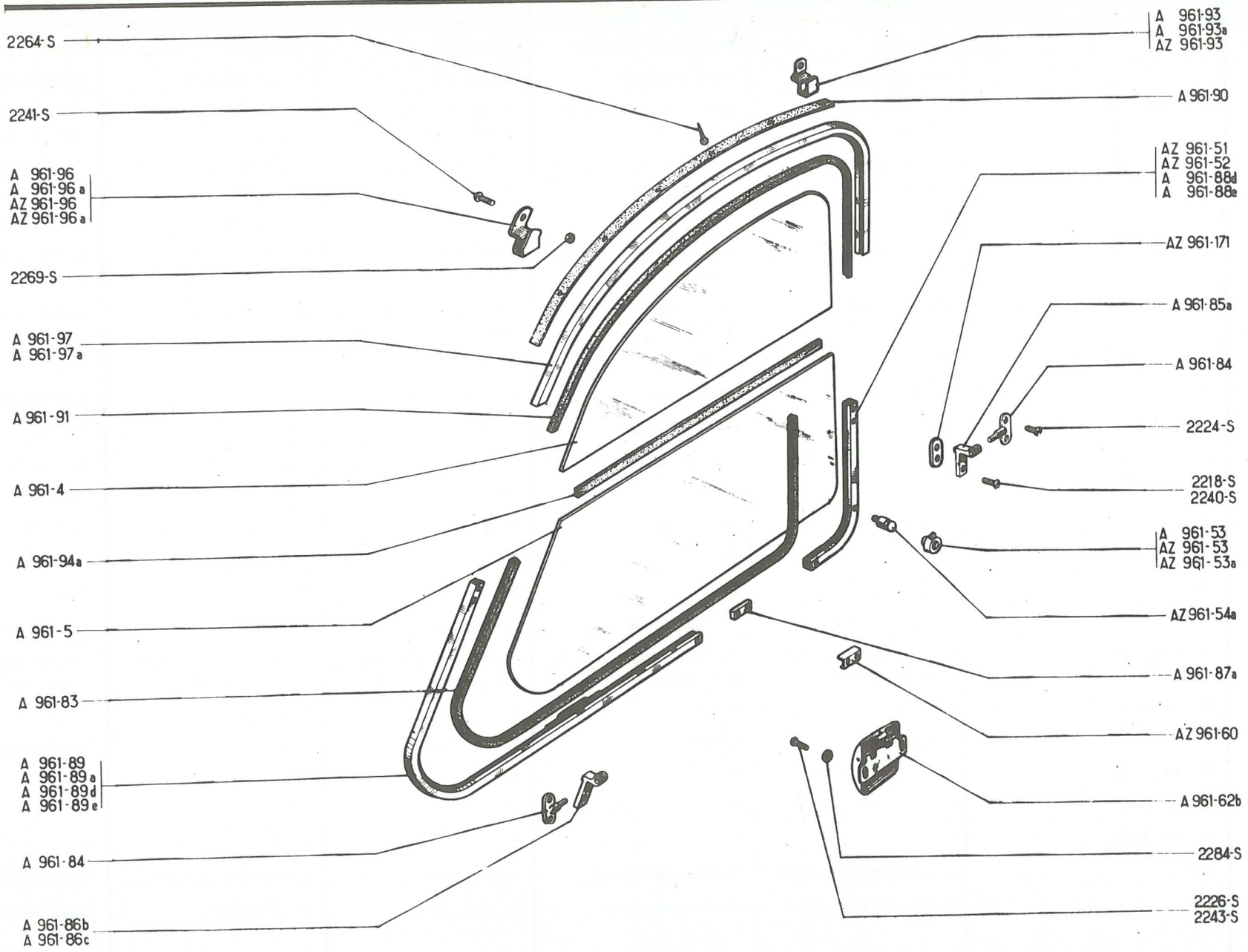
2264-S
2241-S
A 961-96
A 961-96a
AZ 961-96
AZ 961-96a
2269-S
A 961-97
A 961-97a
A 961-91
A 961-4
A 961-94a
A 961-5
A 961-83
A 961-89
A 961-89a
A 961-89d
A 961-89e
A 961-84
A 961-86b
A 961-86c
A 961-93
A 961-93a
AZ 961-93
A 961-90
AZ 961-51
AZ 961-52
A 961-88d
A 961-88e
AZ 961-171
A 961-85a
A 961-84
2224-S
2218-S
2240-S
A 961-53
AZ 961-53
AZ 961-53a
AZ 961-54a
A 961-87a
AZ 961-60
A 961-62b
2284-S
2226-S
2243-S

No	K	AZ - AZU	GLACES DE PORTES AV (Suite)	SCHEIBEN F. VORD. TÜREN (Forts.)	FRONT DOORS GLASSES (Cont.)	CRISTALES DE PUERTAS AV. (Cont.)	CRISTALLI PORTIER. ANT. (Cont.)
A 961-93	1	AR G →| 10/66	Butée support	Anschlagstück	Stop bracket	Tope soporte	Arresto supporto
A 961-93 A	1	AR D →| 10/66	"	"	"	"	"
AZ 961-93	2	AR G - AR D ↦ 10/66	"	"	"	"	"
A 961-94 A	2	L 460	Caoutchouc d'étanchéité	Gummi-Abdichtung	Sealing strip, rubber	Caucho de estanqueidad	Guarnizione di tenuta
A 961-96	1	AV G →| 10/66	Butée support	Anschlagstück	Stop bracket	Tope soporte	Arresto supporto
A 961-96 A	1	AV D →| 10/66	"	"	"	"	"
AZ 961-96	1	AV G ↦ 10/66	"	"	"	"	"
AZ 961-96 A	1	AV D ↦ 10/66	"	"	"	"	"
A 961-97	1	G	Encadrement	Rahmen	Frame	Marco	Quadro cristallo
A 961-97 A	1	D	"	"	"	"	"
AZ 961-171	4	↦ 12/65	Plaquette	Plakette	Plate	Plaqueta	Placchetta
2.218-S	6	TR, 3 x 5	Vis	Schraube	Screw	Tornillo	Vite
2.224-S	8	TF, 4 x 10	"	"	"	"	"
2.226-S	4	TR, 3 x 17	"	"	"	"	"
2.240-S	10	TR, 4 x 5	"	"	"	"	"
2.241-S	4	TR, 4 x 7	"	"	"	"	"
2.243-S	4	TR, 4 x 12	"	"	"	"	"
2.264-S	10	TR, Ta 3,5 x 20	"	"	"	"	"
2.269-S	4	H, 4 x 75	Ecrou	Mutter	Nut	Tuerca	Dado
2.284-S	4	Cr 4 x 8	Rondelle	Scheibe	Washer	Arandela	Rondella

411

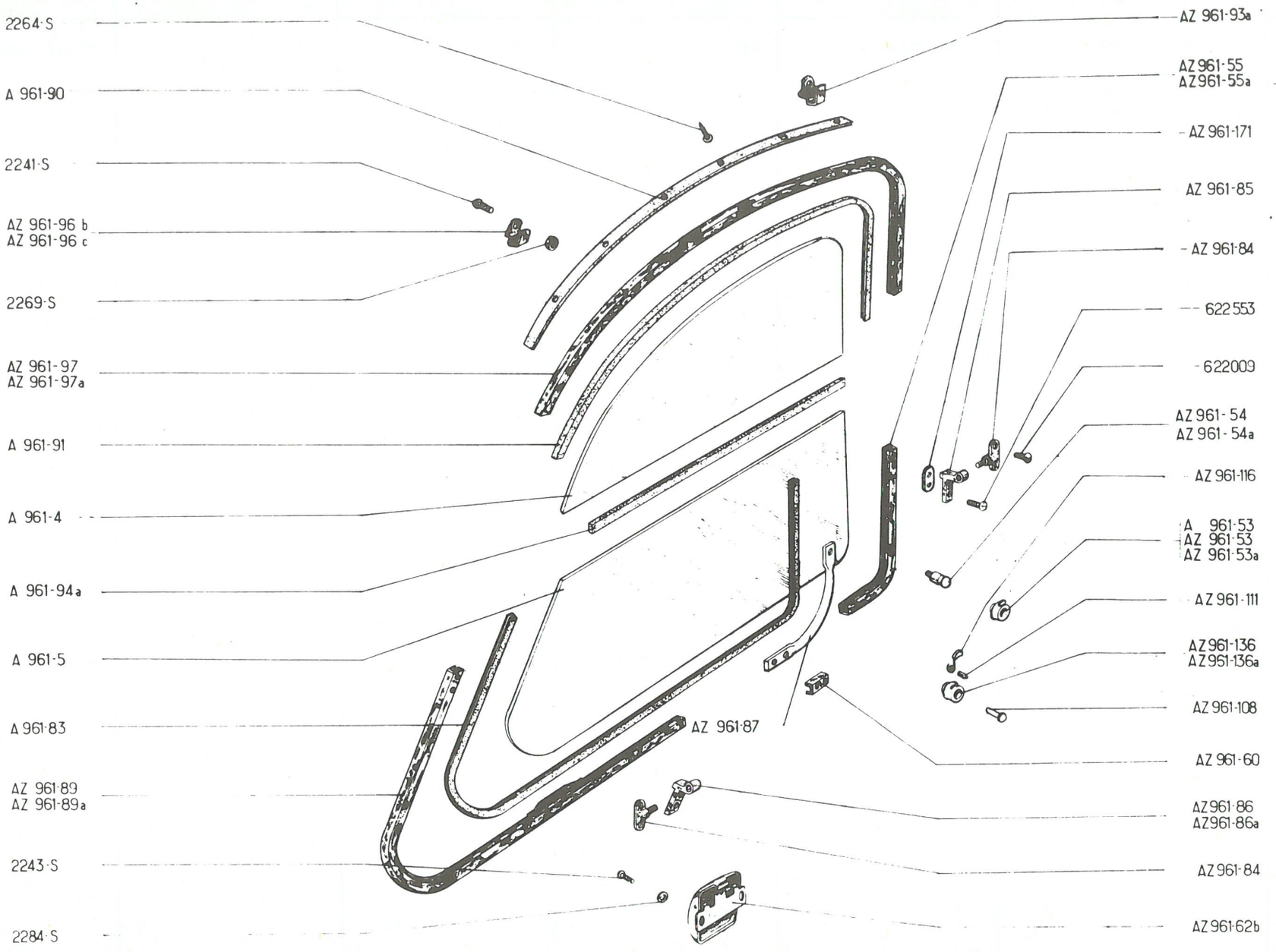
2264·S
A 961-90
2241·S
AZ 961-96 b
AZ 961-96 c
2269·S
AZ 961-97
AZ 961-97a
A 961-91
A 961-4
A 961-94a
A 961-5
A 961·83
AZ 961·89
AZ 961-89a
2243·S
2284·S
AZ 961·87
AZ 961-93a
AZ 961·55
AZ 961-55a
AZ 961-171
AZ 961-85
AZ 961-84
622553
622009
AZ 961-54
AZ 961-54a
AZ 961-116
A 961·53
AZ 961·53
AZ 961·53a
AZ 961-111
AZ 961-136
AZ 961-136a
AZ 961-108
AZ 961-60
AZ 961·86
AZ 961-86a
AZ 961-84
AZ 961·62b

No		K	AZAM	GLACES DE PORTES AV	SCHEIBEN F. VORD. TÜREN	FRONT DOORS GLASSES	CRISTALES DE PUERTAS AV.	CRISTALLI PORTIERE ANT.
A	961-4	2		Glace fixe	Feste Scheibe	Fixed glass	Cristal fijo	Cristallo fisso
A	961-5	2		Glace mobile	Schwenkscheibe	Hinged glass	Cristal móvil	Cristallo mobile
A	961-53	2	→ 9/66 (D) → 5/65	Gâche caoutchouc	Gummi-Einrastung	Rubber catch	Enganche caucho	Bocchetta di gomma
AZ	961-53	1	G, → 9/66 (D) → 5/65	Gâche avec ressort et axe	Einrastung mit Feder und Bolzen	Catch with spring and pin	Enganche con muelle y eje	Bocchetta con molla e perno
AZ	961-53 A	1	D, → 9/66 (D) → 5/65	Gâche avec ressort et axe	Einrastung mit Feder und Bolzen	Catch with spring and pin	Enganche con muelle y eje	Bocchetta con molla e perno
AZ	961-54	2	L 24 → 9/66 (D) → 5/65	Doigt	Zapfen	Press stud	Dedo	Piolo
AZ	961-54 A	2	L 16 → 9/66 (D) → 5/65	"	"	"	"	"
AZ	961-55	1	G	Montant	Strebe	Frame	Montante	Quadro cristallo
AZ	961-55 A	1	D	"	"	"	"	"
AZ	961-60	2		Couvre-joint	Abdecklasche	Joint cover piece	Cubre-junta	Coprigiunto
A	961-62 B	2		Fermeture	Verriegelungsstück	Fastener	Cierre	Serratura
A	961-83	2	L 1050	Scellement caoutchouc	Gummi-Einfassung	Glazing rubber	Perfil caucho	Guarnizione di gomma
AZ	961-84	4		Axe	Achse	Pin	Eje	Perno
AZ	961-85	2	AR	Embout	Lagerstück	Hinge	Terminal	Cerniera
AZ	961-86	1	AV G	"	"	"	"	"
AZ	961-86 A	1	AV D	"	"	"	"	"
AZ	961-87	2		Raccord	Verbindungslasche	Connecting piece	Racord	Blocchetto di collegamento
AZ	961-89	1	G	Encadrement	Rahmen	Frame	Marco	Quadro cristallo
AZ	961-89 A	1	D	"	"	"	"	"
A	961-90	2	L 730	Caoutchouc d'étanchéité	Dichtgummi	Sealing rubber	Caucho de estanqueidad	Guarnizione di tenuta
A	961-91	2	L 710	Scellement caoutchouc	Abdichtungsgummi	Glazing rubber	Perfil caucho	Guarnizione di gomma
AZ	961-93 A	2	AR	Butée support	Anschlagstück	Stop bracket	Tope soporte	Arresto supporto
A	961-94 A	2	L 460	Caoutchouc d'étanchéité	Dichtgummi	Sealing strip, rubber	Caucho de estanqueidad	Guarnizione di tenuta
AZ	961-96 B	1	AV, G	Butée support	Anschlagstück	Stop bracket	Tope soporte	Arresto supporto
AZ	961-96 C	1	AV D	"	"	"	"	"

413

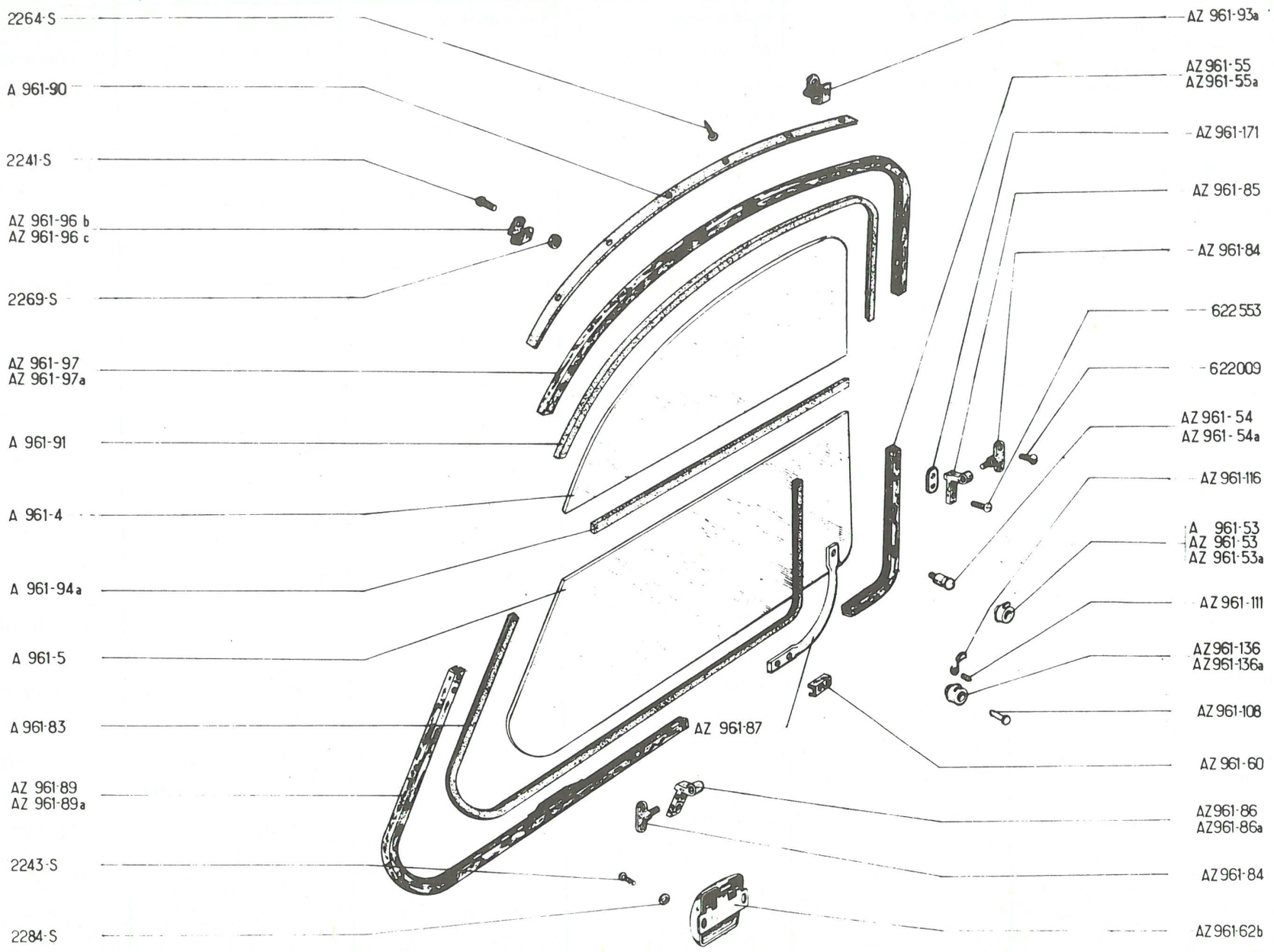
2264·S
A 961-90
2241·S
AZ 961-96 b
AZ 961-96 c
2269·S
AZ 961-97
AZ 961-97a
A 961-91
A 961-4
A 961-94a
A 961-5
A 961-83
AZ 961-89
AZ 961-89a
2243·S
2284·S
AZ 961-87
AZ 961-93a
AZ 961-55
AZ 961-55a
AZ 961-171
AZ 961-85
AZ 961-84
622 553
622009
AZ 961-54
AZ 961-54a
AZ 961-116
A 961-53
AZ 961-53
AZ 961-53a
AZ 961-111
AZ 961-136
AZ 961-136a
AZ 961-108
AZ 961-60
AZ 961-86
AZ 961-86a
AZ 961-84
AZ 961-62b

No	K	AZAM	GLACES DE PORTES AV (Suite)	SCHEIBEN FÜR VORDERE TÜREN (Forts.)	FRONT DOORS GLASSES (Cont.)	CRISTALES DE PUERTAS AV (Cont.)	CRISTALLI PORTIERE ANT. (Cont.)
AZ 961-97	1	G	Encadrement	Rahmen	Frame	Marco	Quadro cristallo
AZ 961-97A	1	D	"	"	"	"	"
AZ 961-108	2	5, 5 x 20 ↦ 9/66 (D) ↦ 5/65	Broche de verrouillage	Verriegelungszapfen	Lock bolt	Broche de cierre	Spina di bloccaggio
AZ 961-111	2	4 x 9, 5 ↦ 9/66 (D) ↦ 5/65	Axe de ressort	Bolzen für Feder	Pin for spring	Eje de muelle	Perno per molla
AZ 961-116	2	↦ 9/66 (D) ↦ 5/65	Ressort	Feder	Spring	Muelle	Molla
AZ 961-136	1	G RP AZ 961-53	Gâche	Einrastung	Catch	Cierre	Bocchetta
AZ 961-136A	1	D ↦ 9/66 (D) ↦ 5/65	"	"	"	"	"
AZ 961-171	4	↦ 12/65	Plaquette	Plakette	Plate	Plaqueta	Placchetta
2.241-S	4	TR, 4 x 7	Vis	Schraube	Screw	Tornillo	Vite
2.243-S	4	TR, 4 x 12	"	"	"	"	"
2.264-S	10	TR, Ta 3, 5 x 20	"	"	"	"	"
2.269-S	4	H, 4 x 75	Ecrou	Mutter	Nut	Tuerca	Dado
2.284-S	4	Cr, 4 x 8	Rondelle	Scheibe	Washer	Arandela	Rondella
622-009	8	TF 4 x 10	Vis chromée	Verchromte Mutter	Screw, chromium plated	Tornillo cromado	Vite cromata
622-553	10	TR 4 x 5	"	"	"	"	"

415

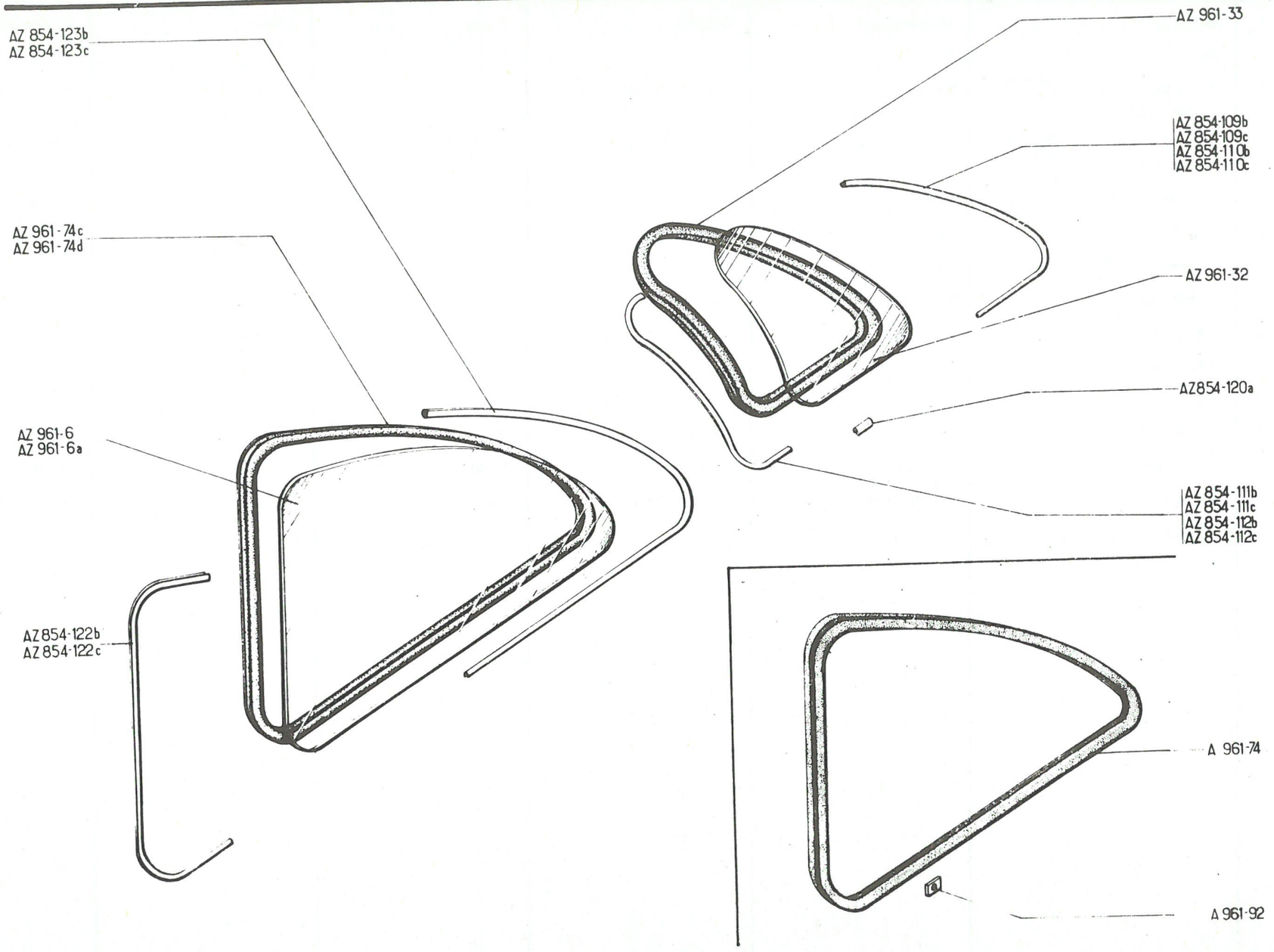
AZ 854-123b
AZ 854-123c
AZ 961-74c
AZ 961-74d
AZ 961-6
AZ 961-6a
AZ 854-122b
AZ 854-122c
AZ 961-33
AZ 854-109b
AZ 854-109c
AZ 854-110b
AZ 854-110c
AZ 961-32
AZ 854-120a
AZ 854-111b
AZ 854-111c
AZ 854-112b
AZ 854-112c
A 961-74
A 961-92

No	K		GLACES DE PORTES ARRIERE	SCHEIBEN FÜR HINTER-TÜREN	REAR DOOR GLASSES	CRISTALES DE PUERTAS TRASERAS	CRISTALLI PER PORTIERE POSTERIORI
AZ 854-109C	1	AF G, AZAM ↦ 9/65	Profilé inox	Profilstück, rostfrei	Embellisher, stainless	Perfil inoxidable	Modanatura inox
AZ 854-110C	1	AR D, AZAM ↦ 9/65	"	"	"	"	"
AZ 854-111C	1	AV G, AZAM ↦ 9/65	"	"	"	"	"
AZ 854-112C	1	AV D, AZAM ↦ 9/65	"	"	"	"	"
AZ 854-120A	8	AZAM	Couvre-joint	Nahtabdeckung	Joint cover piece	Cubre-junta	Coprigiunto
AZ 854-122B	1	AV G, AZAM	Profilé inox	Profilstück, rostfrei	Embellisher, stainless	Perfil inoxidable	Modanatura inox
AZ 854-122C	1	AV D, AZAM	"	"	"	"	"
AZ 854-123B	1	AR G, AZAM	"	"	"	"	"
AZ 854-123C	1	AR D, AZAM	"	"	"	"	"
A 961-6	2	e 4	Glace de porte	Türscheibe	Door glass	Cristal de puerta	Cristallo per portiera
AZ 961-6	2	e 5 (D) ↦ 5/65	"	"	"	"	"
AZ 961-32	2	↦ 9/65	Glace de custode	Seitenscheibe	Quarter glass	Cristal fijo de custado	Cristallo di custodia
AZ 961-33	2	↦ 9/65	Scellement caoutchouc	Gummirahmen	Glazing rubber	Perfil de caucho	Guarnizione di gomma
A 961-74	2	L 1800 →| 1/63	"	"	"	"	"
AZ 961-74C	1	G, ↦ 1/63 RMP	Encadrement caoutchouc	Gummieinfassung	Rubber frame	Marco caucho	Guarnizione di gomma
AZ 961-74D	1	D, ↦ 1/63 RMP	"	"	"	"	"
A 961-92	2	→| 1/63	Raccord	Verbindungsstück	Connecting piece	Racord	Blocchetto di collegamento

417

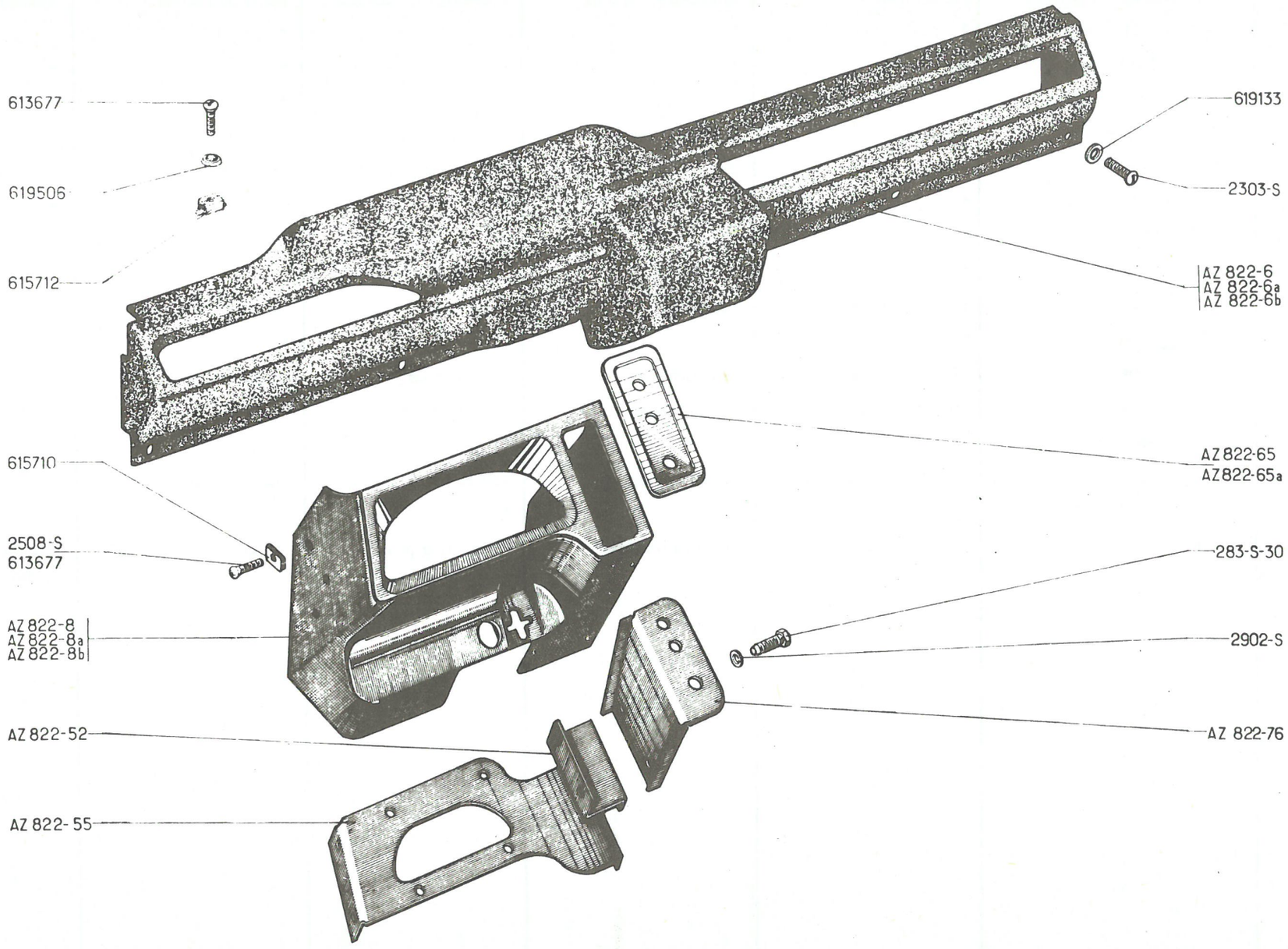
613677
619506
615712
615710
2508-S
613677
AZ 822-8
AZ 822-8a
AZ 822-8b
AZ 822-52
AZ 822-55
619133
2303-S
AZ 822-6
AZ 822-6a
AZ 822-6b
AZ 822-65
AZ 822-65a
283-S-30
2902-S
AZ 822-76

No	K		PLANCHE DE BORD	ARMATURENBRETT	DASHBOARD	PLANCHA DE ABORDO	PANNELLO CRUSCOTTO
AZ 822-6	1	AZ - AZU → 7/62 AZAM →| 4/67	Planche de bord	Armaturenbrett	Dashboard	Plancha de abordo	Pannello cruscotto
AZ 822-6 A	1	AZAM → 4/67	"	"	"	"	"
AZ 822-6 B	1	D à D → 7/62	"	"	"	"	"
AZ 822-8	1	AZAM → 4/67	Encadrement	Rahmen	Surround	Marco	Quadro
AZ 822-8 A	1	AZAM (D) (CH) → 4/67	Encadrement 2 trous Ø17	Rahmen, 2 Bohrungen Ø17)	Surround (2 holes Ø 17)	Marco 2 orificios Ø 17	Quadro 2 fori Ø 17
AZ 822-8 B	1	AZAM (I) (NL) → 4/67	Encadrement 1 trou Ø 17	Rahmen, 1 Bohrung Ø 17)	Surround (1 hole Ø 17)	Marco 1 orificio Ø 17	Quadro 1 foro Ø 17
AZ 822-52	1	AZAM → 4/67	Tôle	Blech	Connecting piece	Chapa	Lamiera
AZ 822-55	1	AZAM → 4/67	Support d'encadrement	Rahmenträger	Surround bracket	Soporte de marco	Supporto del quadro
AZ 822-65	1	AZAM → 4/67	Applique 3 trous	Befestigungsblech, 3 Bohr.	Embellisher (3 holes)	Aplique 3 orificios	Modanatura 3 fori
AZ 822-65 A	1	AZAM → 4/67	" 2	" 2 »	" 2 "	" 2 "	" 2 "
AZ 822-76	1	AZAM → 4/67	Support	Träger	Bracket	Soporte	Supporto
283-S-30	6	TH, 5 x 14	Vis	Schraube	Screw	Tornillo	Vite
2.303-S	6	TR Ta, 4,85 x 19	"	"	"	"	"
2.508-S	1	TFB, Ta, 4,85 x 16	"	"	"	"	"
2.902-S	6	Co, 5 x 12	Rondelle	Scheibe	Washer	Arandela	Rondella
613.677	7	TFB Ta, 4,85 x 16	Vis	Schraube	Screw	Tornillo	Vite
615.710	4		Ecrou clip	Clipsmutter	Nut clip	Tuerca clip	Graffetta
615.712	9		"	"	"	"	"
619.133	6	5 x 15 x 1,5	Rondelle	Scheibe	Washer	Arandela	Rondella
619.506	8	Ø 6	Rondelle cuvette	Tellerscheibe	Cup washer	Arandela cubeta	Rondella concava

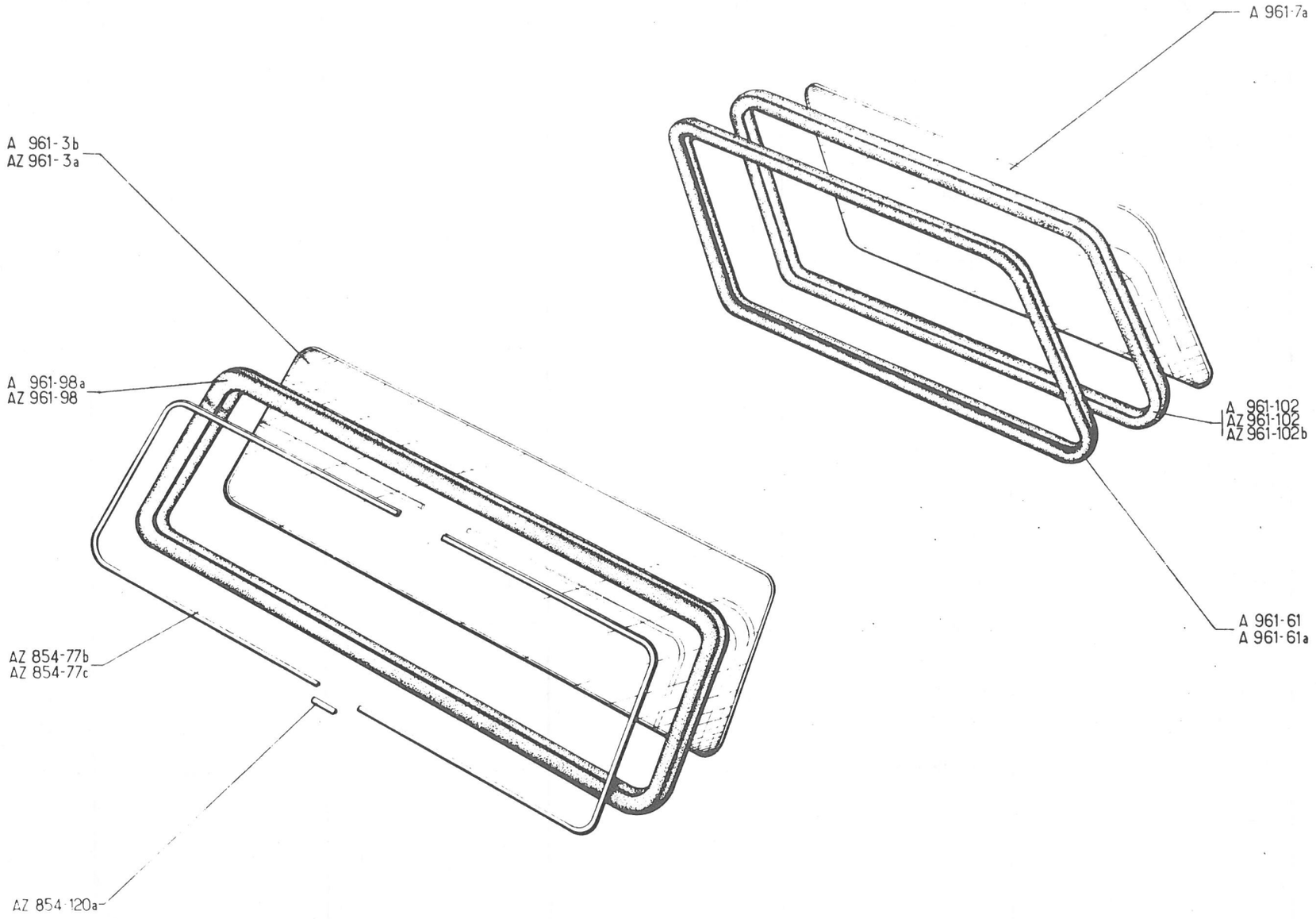
A 961-7a
A 961-3b
AZ 961-3a
A 961-98a
AZ 961-98
A 961-102
AZ 961-102
AZ 961-102b
A 961-61
A 961-61a
AZ 854-77b
AZ 854-77c
AZ 854-120a

No	K		PARE-BRISE ET LUNETTE	WINDSCHUTZSCHEIBE-RÜCKFENSTER	WINDSCREEN AND REAR WINDOW	PARABRISAS Y LUNETA	PARABREZZA E LUNOTTO
AZ 854-77B	1	G, AZAM	Profilé inox	Profilstück, rostfrei	Embellisher, stainless	Perfil inoxidable	Modanatura inox
AZ 854-77C	1	D, AZAM	"	"	"	"	"
AZ 854-120A	2	AZAM	Couvre joint inox	Nahtabdeckung, rostrei	Joint cover piece, stainless	Cubre-junta inoxidable	Coprigiunto inox
A 961-3B	1	e 4, "VISURIT"	Glace	Windschutzscheibe	Glass	Cristal	Cristallo
AZ 961-3A	1	e 5, (D)	"	"	"	"	"
A 961-7A	1	345 x 860	Glace de lunette	Rückfensterscheibe	Rear window glass	Cristal de luneta	Cristallo del lunotto
A 961-61	1	A - AZ	Caoutchouc d'étanchéité	Dichtgummi	Glazing rubber	Caucho estanqueidad	Guarnizione di tenuta
A 961-61A	1	L 2270 - AZL	"	"	"	"	"
A 961-98A	1	A - AZ - AZL	"	"	"	"	"
AZ 961-98	1	AZAM	"	"	"	"	"
A 961-102	1	L 2185 - AZ	Clé caoutchouc	Abschlussgummi	Locking strip	Llave caucho	Graffatura di gomma
AZ 961-102	1	L 2185 - AZAM →| 5/67	Clé caoutchouc aspect chromé	Abschlussgummi, verchromtes Aussehen	Locking strip,(chromium loocking)	Llave caucho aspecto cromado	Graffatura di gomma aspetto cromato
AZ 961-102B	1	L 2185 - AZAM →| 5/67	"	"	"	"	"

421

No		K	AZU → 12/54	SIEGES AVANT SEPARES	VORDERE EINZELSITZE	FRONT SEATS, SEPARAT.	ASIENTOS DELANT. SEPARADOS	SEDILI ANTERIORI SEPARATI
AZU	912-3	2	→| 9/66	Armature	Armatur	Frame	Armadura	Armatura
AZU	912-3 A	2	→ 9/66 D (D) →7/68	"	"	"	"	"
AMB	932-100A	2	(D) →7/68	Tringle	Gestänge	Rod	Varilla	Asta
AZ	922-48	2	→7/66 (D) →7/68	Verrou	Verriegelung	Lock	Cierre	Chiavistello
AM	922-104 E	2	→ 9/66	Tringle de garniture	Gestänge für Bezug	Trimming rod	Varilla de garnecido	Asta di rivestimento
A	922-111	?	L 23, Ø 7	Crochet extérieur	Aussenhaken	Hook, outer	Gancho exterior	Gancio esterno
A	922-112	?	L 23, Ø 9,5	Crochet intérieur	Innenhaken	Hook, inner	Gancho interior	Gancio interno
A	922-113	?	L 56, Ø int. 38	Anneau caoutchouc	Gummiring	Rubber ring	Anillo caucho	Anello di gomma
AZU	932-1	1	G (D) → 7/68	Armature	Armatur	Frame	Armadura	Armatura
	483-S-30	2	TH, 7 x 16	Vis de verrou	Schraube f. Verriegelung	Screw for lock	Tornillo de cierre	Vite del chiavistello
	619.764	?		Agrafe de garniture	Klammer für Bezug	Clip for trimming	Grapa de guarnecido	Graffetta del chiavistel.
				GARNITURES TISSU	STOFFBEZÜGE	TRIMMINGS (MATERIAL)	GUARNECIDOS TELA	RIVESTIMENTI TESSUTO
AU	912-13 D	2	→ 10/57 →| 9/66	Garniture rayée bleue	Bezug, (blau-gestreift)	Trimming (blue stripes)	Guarnecido rayado azul	Rivestimento rigature blu
AZU	912-13 J	2	→ 9/66	"	"	"	"	"
AZU	912-13 K	2	→ 9/66	Garniture rayée rouge	Bezug, (rot-gestreift)	Trimming (red stripes)	Guarnecido rayado rojo	Rivestimento rigature rosse
AZU	912-13 M	2	→ 9/66	Garniture rayée verte	Bezug, (grün-gestreift)	Trimming (green stripes)	Guarnecido rayado verde	Rivestimento rigature verde

No	K	AZL ↦ 9/66 ⇥ 9/68	SIEGES AVANT SEPARES	VORDERE EINZELSITZE	FRONT SEATS, SEPARAT.	ASIENTOS DELAN. SEPARADOS	SEDILI ANTER. SEPARATI
AZ 912-09	1	G ⇥ 9/67	Armature avec bourrelet	Armatur m. Schutzwulst	Frame with padding	Armadura con burlete	Armatura con imbottitura
AZ 912-09A	1	D ⇥ 9/67	"	"	"	"	"
AZ 912-09B	1	G ↦ 9/67	"	"	"	"	"
AZ 912-09C	1	D ↦ 9/67	"	"	"	"	"
AMB 912-52	2		Cadre mobile	Gleitrahmen	Mobile frame	Quadro móvil	Telaio mobile
AZ 912-70	1	G	Bourrelet caoutchouc	Gummi-Wulst	Rubber padding	Burlete caucho	Imbottitura di gomma
AZ 912-70A	1	D	"	"	"	"	"
AY 912-78	1	RMP - AMB 912-78	Support double, central	Mittlerer Doppelträger	Double bracket, central	Soporte doble, central	Supporto doppio, centrale
AY 922-54	2	RMP - AZ 912-78	Support latéral	Seitlicher Träger	Side bracket	Soporte lateral	Supporto laterale
AM 922-12A	2		Levier de verrouillage	Verriegelungshebel	Locking lever	Leva de cierre	Leva di bloccaggio
AM 922-104E	2		Tringle de garniture	Gestänge für Bezug	Trimming rod	Varilla de guarnecido	Asta di rivestimento
A 922-111	?	L 23, Ø 7	Crochet extérieur	Aussenhaken	Hook, outer	Ganche exterior	Gancio esterno
A 922-112	?	L 23, Ø 9,5	Crochet intérieur	Innenhaken	Hook, inner	Ganche interior	Gancio interno
A 922-113	?	L 56, Ø int 38	Anneau caoutchouc	Gummiring	Rubber ring	Anillo caucho	Anello di gomma
AM 922-228	4		Tampon caoutchouc	Gummistopfen	Rubber stop	Tapón caucho	Tampone di gomma
AM 922-229A	8		Obturateur plastique	Plastik-Verschlussstopfen	Plastic obturator	Obturador plástico	Otturatore di plastica
AM 922-271A	2		Ressort de levier	Feder f. Verriegelungshebel	Spring for lever	Muelle de leva	Molla per leva
AM 922-280	2		Palier support de levier	Lagerung f. Verriegelungshebel	Bracket bearing for lever	Palier soporte de leva	Boccola supporto per leva
D 912-10	2		Boule de levier	Kugelknopf f. Hebel	Lever knop	Bola de leva	Pomello per leva
HY 841-122	2	6 x 32	Axe d'arrêt	Arretierungsbolzen	Stop spindle	Eje de freno	Perno d'arresto
485-S-30	6	THp 7 x 20	Vis des supports	Schrauben für Träger	Screw for brackets	Tornillo de soportes	Vite dei supporti
2.514-S	6	Cr 7 x 12	Rondelle	Scheibe	Washer	Arandela	Rondella
2.762-S	6	7,5 x 20 x 2	"	"	"	"	"
619-613	2		Rivet de palier	Niet	Rivet for bearing	Remache de palier	Rivetto del supporto
619-764	?		Agrafe de garniture	Klammer f. Bezug	Clip for trimming	Grapa de guarnecido	Graffetta del rivestimento

423

No		K	AZL ↦ 9/68	SIEGES AV. SEPARES	VORDERE EINZELSITZE	FRONT SEATS SEPARAT.	ASIENTOS DELANTEROS SEPARADOS	SEDILI ANT. SEPARATI
AY	912-3 B	1	G	Armature nue	Armatur o. Ausrüstung	Frame only	Armadura desnuda	Armatura nuda
AY	912-3 C	1	D	"	"	"	"	"
AY	932-1 A	1	G (D)	"	"	"	"	"
AM	912-4	1	D	Levier de verrouillage	Verriegelungshebel	Locking lever	Leva de cierre	Leva di bloccaggio
AY	912-70	1	G	Bourrelet caoutchouc	Gummiwulst	Rubber padding	Burlete caucho	Imbottitura di gomma
AY	912-70 A	1	D	"	"	"	"	"
AM	912-78	1		Support double central	Mittlerer Doppelträger	Double bracket central	Soporte doble central	Supporto doppio centrale
AMB	912-100A	2		Tringle	Gestänge	Rod	Varilla	Asta
AM	912-111	1	D	Ressort	Feder	Spring	Muelle	Molla
AM	922-12 B	1	G	Levier de verrouillage	Verriegelungshebel	Locking lever	Leva de cierre	Leva di bloccaggio
A	922-111	?		Crochet intérieur	Innenhaken	Hook inner	Gancho interior	Gancio interno
A	922-112	?		Crochet extérieur	Aussenhaken	Hook outer	Gancho exterior	Gancio esterno
A	922-113	?		Anneau caoutchouc	Gummiring	Rubber ring	Anillo caucho	Anello di gomma
AM	922-158A	2	D - G	Support, parties latérales		Bracket, lat. parts	Soporte partes laterales	Supporto parte laterale
AM	922-271 B	1	G	Ressort	Feder	Spring	Muelle	Molla
HY	841-122	2		Axe d'arrêt	Arretierungsbolzen	Stop spindle	Eje de freno	Perno d'arresto
	485-S-30	6	TH 7 x 20	Vis	Schraube	Screw	Tornillo	Vite
	2.363-S	?	6,25 x 14 x 1,5	Rondelle	Scheibe	Washer	Arandela	Rondella
	2.422-S	2	2 x 20	Goupille		Pin	Gopilla	Copiglia
	2.514-S	6	cr. 7,3 x 12	Rondelle	Scheibe	Washer	Arandela	Rondella
	619.171	6	7,5 x 20 x 2	"	"	"	"	"
	619.764	?		Agrafe	Klammer	Clip	Grapa	Graffetta
	624.026	?	6,1 x 11,2 x 0,15	Rondelle	Scheibe	Washer	Arandela	Rondella

No	K	AZL	SIEGES AVANT SEPARES	VORDERE EINZELSITZE	FRONT SEATS SEPARATED	ASIENTOS DELANT. SEPARADOS	SEDILI ANT. SEPARATI
			GARNITURE TISSU	STOFFBEZÜGE	TRIMMINGS MATERIAL	GUARNECIDOS TELA	RIVESTIMENTO TESSUTO
		↦ 9/66 → 3/68					
AZ 912-13B	1	G	Garniture bleue	Bezug blau	Trimming blue	Guarnición azul	Rivestimento blu
AZ 912-13C	1	D	" "	" "	" "	" "	" "
AZ 912-13D	1	G	" rouge	" rot	" red	" roja	" rosso
AZ 912-13E	1	D	" "	" "	" "	" "	" "
AZ 912-13F	1	G	" verte	" grün	" green	" verde	" verde
AZ 912-13G	1	D	" "	" "	" "	" "	" "
		↦ 3/68 → 9/68					
AZ 912-9 D	1	G	Garniture bleue	Bezug blau	Trimming blue	Guarnición azul	Rivestimento blu
AZ 912-9 E	1	D	" "	" "	" "	" "	" "
AZ 912-9 F	1	G	" rouge	" rot	" red	" roja	" rosso
AZ 912-9 G	1	D	" "	" "	" "	" "	" "
AZ 912-9 H	1	G	" verte	" grün	" green	" verde	" verde
AZ 912-9 I	1	D	" "	" "	" "	" "	" "
		↦ 9/68					
AZ 912-19J	1	G	Garniture bleue	Bezug blau	Trimming blue	Guarnición azul	Rivestimento blu
AZ 912-19K	1	D	" "	" "	" "	" "	" "
AZ 912-19M	1	G	" rouge	" rot	" red	" roja	" rosso
AZ 912-19N	1	D	" "	" "	" "	" "	" "
AZ 912-19P	1	G	" grise	" grau	" grey	" gris	" grigio
AZ 912-19Q	1	D	" "	" "	" "	" "	" "
		(D) ↦ 9/68					
AZ 932-19A	1	G	Garniture bleue	Bezug blau	Trimming blue	Guarnición azul	Rivestimento blu
AZ 912-19K	1	D	" "	" "	" "	" "	" "
AZ 932-19B	1	G	" rouge	" rot	" red	" roja	" rosso
AZ 912-19N	1	D	" "	" "	" "	" "	" "
AZ 932-19C	1	G	" grise	" grau	" grey	" gris	" grigio
AZ 912-19Q	1	D	" "	" "	" "	" "	" "

425

No	K	AZL	SIEGES AVANT SEPARES	VORDERE EINZELSITZE	FRONT SEATS SEPARATED	ASIENTOS DELANT. SEPARADOS	SEDILI ANT. SEPARATI
		↦ 9/66 ⇥ 9/67	GARNITURE SIMILI	SIMILI BEZÜGE	TRIMMINGS SIMILI	GUARNECIDO IMITACION	RIVESTIMENTO SIMILPEL.
AZ 912-9	1	G	Garniture rouge	Bezug rot	Trimming red	Guarnecido rojo	Rivestimento rosso
AZ 912-9A	1	D	" "	" "	" "	" "	" "
AZ 912-13T	1	G	" havane	" braun	" havana	" habana	" avana
AZ 912-13U	1	D	" "	" "	" "	" "	" "
AZ 912-13V	1	G	" grise	" grau	" grey	" gris	" grigio
AZ 912-13 W	1	D	" "	" "	" "	" "	" "
AZ 912-13X	1	G	" bleue	" blau	" blue	" azul	" blu
AZ 912-13Y	1	D	" "	" "	" "	" "	" "
		↦ 9/67 ⇥ 9/68					
AZ 912-9M	1	G	Garniture fauve	Bezug gelb	Trimming fawn	Guarnecido fauve	Rivestimento fulvo
AZ 912-9N	1	D	" "	" "	" "	" "	" "
		↦ 9/68					
AZ 912-19T	1	G	Garniture Havane	Bezug braun	Trimming havana	Guarnecido habana	Rivestimento avana
AY 912-18S	1	D	" "	" "	" "	" "	" "

No	K	AZAM ↦ 3/63	SIEGES AV. SEPARES	VORDERE EINZELSITZE	FRONT SEATS, SEPARAT.	ASIENTOS DELANT. SEPARADOS	SEDILI ANTERI. SEPARATI
AMB 912-3	1	G	Armature nue	Armatur, o. Ausrüstung	Frame, only	Armadura desnuda	Armatura nuda
AMB 912-3A	1	D	"	"	"	"	"
AMB 912-11	1	G	Dessous de garniture de dossier	Unterlage für Bezug der Rückenlehne	Under trimming for seat squab	Interior de guarnecido de respaldo	Sottofondo di rivestimento schienale
AMB 912-11 A	1	D	"	"	"	"	"
AMB 912-12	2		Dessous de garniture de coussin	Unterlage für Bezug des Sitzkissens	Under trimming for cushion	Interior de guarnecido de cojin	Sottofondo di rivestimento cuscino
AMB 912-52	2		Cadre mobile	Gleitrahmen	Mobile frame	Cuadro móvil	Telaio mobile
AY 912-78	1	RMP - AMB 912-78	Support double, central	Mittlerer Doppelträger	Double bracket, central	Soporte doble, central	Supporto doppio, centrale
AY 922-54	2	RMP - AZ 912-78	Support latéral	Seitlicher Träger	Side bracket	Soporte lateral	Supporto laterale
AM 922-12 A	2		Levier de verrouillage	Verriegelungshebel	Locking lever	Leva de cierre	Leva di bloccaggio
AM 922-104 E	6		Tringle de garniture	Gestänge für Bezug	Trimming rod	Varilla de guarnecido	Asta di rivestimento
AM 922-109 C	6	L 500	Tringle à boucles	Gestänge	Rod with rolled ends	Varilla rizada	Asta a fibbie
A 922-111	?	L 23, Ø 7	Crochet intérieur	Innenhaken	Hook, inner	Gancho interior	Gancio interno
A 922-112	4	L 23, Ø 9,5	"	"	"	"	"
AM 922-112	?	L 30	Crochet extérieur	Aussenhaken	Hook, outer	Gancho exterior	Gancio esterno
A 922-113	?	L 56, Ø int 38	Anneau caoutchouc	Gummiring	Rubber ring	Anillo caucho	Anello di gomma
AM 922-113	?		Anneau renforcé	Verstärkter Ring	Reinforced ring	Anillo reforzado	Anello rinforzato
AM 922-132	4		Anneau tendeur	Spannring	Spreader ring	Anillo tensor	Anello tenditore
AM 922-160	4	L 490	Tringle à boucles, latérale	Seitliches Gestänge	Side rod, with rolled	Varilla rizada lateral	Asta a fibbie, laterale
AM 922-228	4		Tampon caoutchouc	Gummistopfen	Rubber stop	Tapón caucho	Tampone di gomma
AM 922-229	8		Obturateur plastique	Plastik-Verschlussstopfen	Plastic obturator	Obturador plástico	Otturatore di plastica
AM 922-271 A	2		Ressort de levier	Feder für Verriegelungshebel	Spring for lever	Muelle de levas	Molla per leva
AM 922-280	2		Palier support de levier	Lagerung für Verriegelungshebel	Bracket bearing for lever	Palier soporte de leva	Boccola supporto per leva

427

No	K	AZAM	SIEGES AVANT SEPARES (Suite)	VORDERE EINZELSITZE (Forts.)	FRONT SEATS, SEPARATED (Cont.)	ASIENTOS DELANT. SEPARADOS (Cont.)	SEDILI ANTERI. SEPARATI (Cont.)
D 912-10	2		Boule de levier	Kugelknopf für Verriegelungshebel	Lever knop	Bola de leva	Pomello per leva
HY 841-122	2	6 x 32	Axe d'arrêt	Arretierbolzen	Stop spindle	Eje de freno	Perno d'arresto
485-S-30	6	THp 7 x 20	Vis des supports	Schraube zur Trägerbefestigung	Screw for brackets	Tornillo de soportes	Vite dei supporti
2.514-S	6	Cr 7 x 12	Rondelle	Scheibe	Washer	Arandela	Rondella
2.762-S	6	7,5 x 20 x 2	" "	"	"	"	"
619-613	2		Rivet de palier	Niet	Rivet for bearing	Remache de palier	Rivetto del supporto
			GARNITURES TISSU	STOFFBEZÜGE	TRIMMINGS (MATERIAL)	GUARNICIONES TELA	RIVESTIMENTI TESSUTO
AZ 912-19B	1	G	Garniture bleue	Bezug blau	Trimming blue	Guarnecido azul	Rivestimento blu
AZ 912-19C	1	D	" "	" "	" "	" "	" "
AZ 912-19D	1	G	" rouge	" rot	" red	" rojo	" rosso
AZ 912-19E	1	D	" "	" "	" "	" "	" "
AZ 912-19F	1	G	" verte	" grün	" green	" verde	" verde
AZ 912-19G	1	D	" "	" "	" "	" "	" "
			GARNITURE SIMILI	SIMILI-BEZÜGE	TRIMMINGS (SIMILI)	GUARNECIDOS IMITACI.	RIVESTIMENTI SIMILPEL.
AMB 912-13H	1	G	Garniture rouge	Bezug rot	Trimming red	Guarnecido rojo	Rivestimento rosso
AMB 912-13I	1	D	" "	" "	" "	" "	" "
AMB 912-13M	1	G	" havane	" braun	" havana	" habano	" avana
AMB 912-13N	1	D	" "	" "	" "	" "	" "
AMB 912-13P	1	G	" grise	" grau	" grey	" gris	" grigio
AMB 912-13Q	1	D	" "	" "	" "	" "	" "
AMB 912-13R	1	G	" bleue	" blau	" blue	" azul	" blu
AMB 912-13S	1	D	" "	" "	" "	" "	" "

No	K	AZL →| 9/67	BANQUETTES	SITZBÄNKE	BENCH SEATS	ASIENTOS	SEDILI
AY 922-04	1	↦ 9/66 RMP AZ 922-04A	Armature avec bourrelet	Armatur m. Schutzwulst	Frame with padding	Armadura con burlete	Armatura con imbottitura
A 922-3	20	L 234, AR, →| 10/54	Lanière de dossier	Riemen f. Rückenlehne, hinten	Strap for rear seat squab	Correa de respaldo	Cinghia per schienale
A 922-4	24	L 268, AR, →| 10/54	Lanière de coussin	Riemen f. Sitzkissen, hinten	Strap for rear seat cushion	Correa de cojin	Cinghia per cuscino
A 922-5	20	L 268, AV, →| 10/54	Lanière de dossier	Riemen f. Rückenlehne, vorn	Strap for front seat squab	Correa de respaldo	Cinghia per schienale
A 922-6	24	L 324, AV, →| 10/54	Lanière de coussin	Riemen f. Sitzkissen, vorn	Strap for front seat cushion	Correa de cojin	Cinghia per cuscino
AZ 922-48	1	↦ 7/60	Verrou	Verriegelung	Lock	Cierre	Chiavistello
A 922-84B	1	AR - RP AY 922-84A	Armature	Armatur	Frame	Armadura	Armatura
AZ 922-89A	1		Bourrelet caoutchouc	Gummi-Wulst	Rubber padding	Burlete caucho	Imbottitura di gomma
A 922-101	?	entr 40 →| 10/54	Crochet	Haken	Hook	Gancho	Gancio
A 922-102	3	AR	Embout caoutchouc de pied	Gummipuffer für Sitzbankfuss	Rubber pad for leg	Terminal caucho de pie	Terminale di gomma del piede
A 922-109	2	L 508	Tringle de coussin	Gestänge für Sitzkissen	Rod for cushion	Varilla de cojin	Asta del cuscino
A 922-110	2	L 438	Tringle de dossier	Gestänge f. Rückenlehne	Rod for squab	Varilla de respaldo	Asta del schienale
A 922-111	?	L 23, Ø 7 ↦ 10/54	Crochet extérieur	Aussenhaken	Hook, outer	Gancho exterior	Gancio esterno
A 922-112	?	L 23, Ø 9, 5 ↦ 10/54	Crochet intérieur	Innenhaken	Hook, inner	Gancho interior	Gancio interno
A 922-113	?	L 56, Ø int 38	Anneau caoutchouc	Gummiring	Rubber ring	Anillo caucho	Anello di gomma
485-S-30	1	THp 7 x 16	Vis de verrou	Schraube f. Verriegelung	Screw for lock	Tornillo de cierre	Vite del chiavistello
619-764	?		Agrafe de garniture	Klammer f. Bezug	Clip for trimming	Grapa de guarnecido	Graffetta del rivestimento

No		K	AZL ↦ 9/67	BANQUETTES	SITZBÄNKE	BENCH SEATS	ASIENTOS	SEDILI
AY	922-04	1	AV	Armature avec bourrelet	Armatur mit Schutzwulst	Frame with padding	Armadura con burlete	Armatura con imbottitura
AZ	922-48	1		Verrou	Verriegelung	Lock	Cierre	Chiavistello
AY	922-84 A	1	AR	Armature nue	Armatur o. Ausrüstung	Frame, only	Armadura desnuda	Armatura nuda
AY	922-89	1		Bourrelet caoutchouc	Gummi-Wulst	Rubber padding	Burlete caucho	Imbottitura di gomma
A	922-102	3	AR	Embout caoutchouc de pied	Gummipuffer für Sitzbankfuss	Rubber pad for leg	Terminal caucho de pie	Terminale di gomma del piede
AM	922-104 E	1		Tringle de garniture	Gestänge zur Befestigung	Rod for trimming	Varilla de guarnecido	Asta di rivestimento
A	922-111	?	L 23, Ø 7	Crochet intérieur	Innenhaken	Hook, inner	Gancho interior	Gancio interno
A	922-112	?	L 23, Ø 9,5	Crochet extérieur	Aussenhaken	Hook, outer	Gancho exterior	Gancio esterno
A	922-113	?	L 56, Ø int. 38	Anneau caoutchouc	Gummiring	Rubber ring	Anillo caucho	Anello di gomma
AZ	922-273	1		Feutre de protection de ceinture de sécurité	Schutzfilz für Sicherheitsgurt	Protective felt for safety belts	Fieltro de protección de cinturón de seguridad	Feltro di protezione di sicurezza.
	483-S-30	1	THp 7 x 16	Vis de verrou	Schraube f. Verriegelung	Screw for lock	Tornillo de cierre	Vite del chiavistello
	619.764	?		Agrafe de garniture	Klammer f. Bezug	Clip for trimming	Grapa de guarnecido	Graffetta del rivestimento

No	K	AZL	BANQUETTES	SITZBÄNKE	BENCH SEATS	ASIENTOS	SEDILI
		→ 16/61	GARNITURES TISSU	STOFFBEZÜGE	TRIMMINGS MATERIAL	GUARNECIDOS TELA	RIVESTIMENTI TESSUTO
A 922-69I	1	AV.D	Garniture bleue, rouge-or	Bezug blau, rot- gold	Trimming blue, red-gold	Guarnecido azul, rojo-oro	Rivest. blu, rosso-oro
A 922-56G	2	AR.D.G. → 9/61	"	"	"	"	"
A 922-69P	1	AV D	Garniture bleue	Bezug blau	Trimming blue	Guarnecido azul	Rivestimento blu
A 922-69R	1	AV. G	"	"	"	"	"
A 922-56K	2	AR.D.G. RP AZ 922-56T → 9/63 → 9/66	"	"	"	"	"
AZ 922-69J	1	AV.G	Garniture rouge-rosé	Bezug rosa-rot	Trimming pink-red	Guarnecido rojo-rose	Rivestimento rosso-rosé
AZ 922-69K	1	AV.D	"	"	"	"	"
AZ 922-56F	2	AR.D.G.RP.AZ 922-56 U → 9/64 → 9/66	"	"	"	"	"
AZ 922-69H	1	AV.G	Garniture vert-agave	Bezug agaven-grün	Trimming agave-green	Guarnecido verde-agave	Rivestimento verde-agave
AZ 922-69I	1	AV.D	"	"	"	"	"
AZ 922-56E	2	AR.D.G RP AZ 922-56V → 9/66 → 3/68	"	"	"	"	"
AZ 922-69R	1	AVG - RP. AZ 922-18 T	Garniture bleue	Bezug blau	Trimming blue	Guarnecido azul	Rivestimento blu
AZ 922-69S	1	AV.D - RP.AZ 922-18 U	"	"	"	"	"
A 922-56K	2	AR.D.G-RP AZ 922-56 T	"	"	"	"	"
AZ 922-69T	1	AV.G - RP. AZ 922-18 V	Garniture rouge-rosé	Bezug rosa-rot	Trimming pink-red	Guarnecido rojo-rose	Rivestimento rosso-rosé
AZ 922-69U	1	AV.D - RP AZ 922-18W	"	"	"	"	"
AZ 922-56F	2	AR.D-G - RP AZ 922-56 U	"	"	"	"	"
AZ 922-69V	1	AV.G - RP AZ 922-18 X	Garniture vert-agave	Bezug agaven-grün	Trimming agave-green	Guarnecido verde-agave	Rivestimento verde-agave
AZ 922-69W	1	AV.D - RP AZ 922-18 Y	"	"	"	"	"
AZ 922-56E	2	AR.D.G. RP AZ 922-56 V → 3/68 → 9/68	"	"	"	"	"
AZ 922-18T	1	AV G	Garniture bleue	Bezug blau	Trimming blue	Guarnecido azul	Rivestimento blu
AZ 922-18U	1	AV D	"	"	"	"	"
AZ 922-56T	2	AR.D.G	"	"	"	"	"
AZ 922-18V	1	AV G	Garniture rouge	Bezug rot	Trimming red	Guarnecido rojo	Rivestimento rosso
AZ 922-18W	1	AV D	"	"	"	"	"
AZ 922-56U	2	AR .D.G	"	"	"	"	"
AZ 922-18X	1	AV G	Garniture verte	Bezug grün	Trimming green	Guarnecido verde	Rivestimento verde
AZ 922-18Y	1	AV D	"	"	"	"	"
AZ 922-56U	2	AR.D.G → 9/68	"	"	"	"	"
AZ 922-29A	1	AV.	Garniture bleue	Bezug blau	Trimming blue	Guarnecido azul	Rivestimento blu
AZ 922-23A	1	AR	"	"	"	"	"
AZ 922-29B	1	AV	Garniture rouge	Bezug rot	Trimming red	Guarnecido rojo	Rivestimento rosso
AZ 922-23B	1	AR	"	"	"	"	"
AZ 922-29C	1	AV	Garniture grise	Bezug grau	Trimming grey	Guarnecido gris	Rivestimento grigio
AZ 922-23C	1	AR	"	"	"	"	"

No	K	AZL	BANQUETTES	SITZBANK	BENCH SEATS	ASIENTOS	SEDILI
		→ 9/67	GARNITURES SIMILI	SIMILI BEZÜGE	TRIMMINGS SIMILI	GUARNICEDOS IMITAC.	RIVESTIMENTI SIMILPEL.
AZ 922-18 M	1	AV, G	Garniture rouge	Bezug rot	Trimming red	Guarnecido rojo	Rivestimento rosso
AZ 922-18 N	1	AV D	" "	" "	" "	" "	" "
AZ 922-56 P	2	AR D - G	" "	" "	" "	" "	" "
AZ 922-18 R	1	AV, G	" havane	" braun	" havana	" habano	" avana
AZ 922-18 S	1	AV, D	" "	" "	" "	" "	" "
AZ 922-56 R	2	AR, D - G	" "	" "	" "	" "	" "
AZ 922-18 J	1	AV, G	" grise	" grau	" grey	" gris	" grigio
AZ 922-18 K	1	AV, D	" "	" "	" "	" "	" "
AZ 922-56 N	2	AR, D - G	" "	" "	" "	" "	" "
AZ 922-18 P	1	AV, G	" bleue	" blau	" blue	" azul	" blu
AZ 922-18 Q	1	AV, D	" "	" "	" "	" "	" "
AZ 922-56 Q	2	AR, D - G	" "	" "	" "	" "	" "
		→ 9/67					
AY 922-69 J	1	AV, G	Garniture fauve	Bezug gelb	Trimming fawn	Guarnecido fauve	Rivestimento fulvo
AY 922-69 K	1	AV - D	" "	" "	" "	" "	" "
AY 922-56 G	2	AR, G - D	" "	" "	" "	" "	" "
		→ 9/68					
AY 922-18 E	1	AV	Garniture havane	Bezug braun	Trimming havana	Guarnecido habano	Rivestimento avana
AZ 922-23 F	1	AR	" "	" "	" "	" "	" "

No	K	AZAM	BANQUETTE AVANT	VORDERE SITZBANK	FRONT BENCH SEAT	ASIENTO DELANTERO	SEDILE ANTERIORE
AM 922-05	1		Cadre mobile	Gleitrahmen	Mobile frame	Cuadro móvil	Telaio mobile
AM 922-12	1		Levier de verrouillage	Verriegelungshebel	Locking lever	Leva de cierre	Leva di bloccaggio
AM 922-54	1	RP. AY. 922-54	Support central	Mittlerer Träger	Central bracket	Soporte central	Supporto centrale
AM 922-68	4	L 540	Tringle à boucles	Gestänge	Rod with rolled ends	Varilla rizada	Asta a fibbie
AM 922-94D	1		Armature, nue	Armatur ohne Ausrüstung	Frame, only	Armadura, desnuda	Armatura, nuda
AM 922-104	4	L 1108	Tringle de garniture	Gestänge z. Bezugbefestigung	Rod for trimming	Varilla de guarnición	Asta di rivestimento
A 922-111	?	L 23, Ø 7	Crochet intérieur	Innenhaken	Hook, inner	Gancho interior	Gancio interno
AM 922-112	?	L 23, Ø 9, 5	Crochet extérieur	Aussenhaken	Hook, outer	Gancho exterior	Gancio esterno
A 922-113	?	L 56, Ø int 38	Anneau caoutchouc	Gummiring	Rubber ring	Anillo caucho	Anello di gomma
AM 922-132	4		Anneau tendeur	Spannring	Spreader ring	Anillo tensor	Anello tenditore
AM 922-158	2		Support latéral	Seitlicher Träger	Side bracket	Soporte lateral	Supporto laterale
AM 922-160	2	L 490	Tringle à boucles	Gestänge	Rod with rolled ends	Varilla rizada	Asta a cinghie
AM 922-160A	2	L 500	"	"	"	"	"
AM 922-228	2		Tampon caoutchouc	Gummistopfen	Rubber stop	Tapón caucho	Tampone di gomma
AM 922-229	4	RP. AM 922-229A	Obturateur plastique	Plastik-Verschlussstopfen	Plastic obturator	Obturador plástico	Otturatore di plastica
AM 922-258B	1	G	Dessous de garniture de dossier	Unterlage unter Bezug der Rückenlehne	Under trimming for seat squab	Interior de guarnecido de respaldo	Sottofondo di rivestimento schienale
AM 922-258C	1	D	"	"	"	"	"
AM 922-267	2		Dessous de garniture de coussin	Unterlage unter Bezug des Sitzkissens	Under trimming for cushion	Interior de guarnecido de cojin	Sottofondo di rivestimento cuscino
AM 922-271	1		Ressort de levier	Feder für Verriegelungshebel	Spring for lever	Muelle de leva	Molla per leva
D 912-10	1		Boule de levier	Knopf für Verriegelungshebel	Lever knob	Bola de leva	Pomello per leva
HY 841-122	1	6 x 32	Axe d'arrêt	Arretierbolzen	Stop spindle	Eje de freno	Perno d'arresto
485-S-30	6	THp 7 x 20	Vis des supports	Schraube f. Gleitrahmenträger	Screw for brackets	Tornillo de los soportes	Vite dei supporti
2.319-S	1	H, 5 x 75	Ecrou de ressort	Mutter für Feder	Nut for spring	Tuerca de muelle	Dado per molla
2.334-S	1	Cr, 5 x 9	Rondelle de ressort	Scheibe für Feder	Washer for spring	Arandela de muelle	Rondella per molla
2.514-S	6	Cr, 7 x 12	Rondelle	Scheibe	Washer	Arandela	Rondella

433

No	K	AZ AM	BANQUETTE AVANT (Suite)	VORDERE SITZBANK (Forts.)	FRONT BENCH SEAT (Cont.)	ASIENTO DELANTERO (Cont.)	SEDILE ANTERIORE (Cont.)
2.762-S	6	7,5 x 20 x 2	Rondelle	Scheibe	Washer	Arandela	Rondella
619.132	1	5 x 10	"	"	"	"	"
			GARNITURES TISSU	STOFFBEZÜGE	TRIMMINGS (MATERIAL)	GUARNECIDOS TELA	RIVESTIMENTO TESSUTO
AZ 922-38 D	1		Garniture bleue	Bezug blau	Trimming blue	Guarnecido azul	Rivestimento blu
AZ 922-38 E	1		" rouge	" rot	" red	" rojo	" rossa
AZ 922-38 F	1		" verte	" grün	" green	" verde	" verde
AZ 922-38 G	1	→ 9/66	" marron	" braun	" maroon	" marrón	" marrone
			GARNITURES SIMILI	SIMILI-BEZÜGE	TRIMMINGS SIMILI	GUARNECIDOS IMITAC.	RIVESTIMENTI SIMIPEL.
AM 922-18 F	1		Garniture grise	Bezug grau	Trimming grey	Guarnecido gris	Rivestimento grigio
AM 922-18 H	1		" bleue	" blau	" blue	" azul	" blu
AM 922-18 I	1		" havane	" braun	" havana	" habana	" avana
AM 922-29 J	1		" rouge	" rot	" red	" rojo	" rosso

No	K	AZ AM	BANQUETTE ARRIERE	HINTERE SITZBANK	REAR BENCH SEAT	ASIENTO TRASERO	SEDILE POSTERIORE
AZ 651-47	1		Tringle support de hamac	Traggestänge f. Ablagefach	Bracket rod for hammock	Varilla soporte de hamaca	Asta supporto dell'amaca
AZ 922-66	1	G	Dessous de garniture de dossier	Unterlage unter Bezug der Rückenlehne	Under trimming for seat squab	Interior de guarnecido respaldo	Sottofondo di rivestimento schienale
AZ 922-66 A	1	D	"	"	"	"	"
AZ 922-84	1	RP. AY 922-84 C	Armature, nue	Armatur ohne Ausrüstung	Frame, only	Armadura, desnuda	Armatura nuda
A 922-102	3		Embout caoutchouc de pied	Gummipuffer für Sitzbankfuss	Rubber pad for leg	Terminal caucho de pie	Terminale di gomma del piede
AM 922-104	4	L 1108	Tringle de garniture	Gestänge zur Bezugbefestig.	Rod for trimming	Varilla de guarnecido	Asta di rivestimento
A 922-111	?	L 23, Ø 7	Crochet intérieur	Innenhaken	Hook inner	Gancho interior	Gancio interno
AM 922-112	?	L 23, Ø 9,5	Crochet extérieur	Aussenhaken	Hook outer	Gancho exterior	Gancio esterno
A 922-113	?	L 56, Ø int. 38	Anneau caoutchouc	Gummiring	Rubber ring	Anillo caucho	Anello di gomma
AM 922-160A	2	L 500	Tringle à boucles	Gestänge	Rod with rolled ends	Varilla rizada	Asta a fibbie
AZ 922-239	2		Dessous de garniture de coussin	Unterlage unter Bezug des Sitzkissens	Under Trimming for cushion	Interior de guarnecido de cojin	Sottofondo di rivestimento cuscino
			GARNITURES TISSU	STOFFBEZÜGE	TRIMMINGS (MATERIAL)	GUARNECIDOS TELA	RIVESTIMENTO TESSUTO
AZ 922-21	1		Garniture bleue	Bezug blau	Trimming blue	Guarnecido azul	Rivestimento blu
AZ 922-21 A	1		" rouge	" rot	" red	" rojo	" rosso
AZ 922-21 B	1		" verte	" grün	" green	" verde	" verde
AZ 922-21 C	1	→ 9/66	" marron	" braun	" maroon	" marrón	" marrone
			GARNITURES SIMILI	SIMILI-BEZÜGE	TRIMMINGS (SIMILI)	GUARNECIDOS IMITAC.	RIVESTIMENTI SIMIPEL.
AZ 922-21 E	1		Garniture grise	Bezug grau	Trimming grey	Guarnecido gris	Rivestimento grigio
AZ 922-21 G	1		" bleue	" blau	" blue	" azul	" blu
AZ 922-21 H	1		" havane	" braun	" havana	" habano	" avana
AZ 922-21 F	1		" rouge	" rot	" red	" rojo	" rosso

435

No		K		PARE SOLEIL	SONNENBLENDE	SUN VISOR	PARASOL	PARASOLE
A	554-1 A	1	G →| 10/66 RMP - DEO: 1 A 554-2 B	Ecran sans miroir	Blendschirm, o. Spiegel	Panel without mirror	Pantalla sin espejo	Schermo senza specchietto
AZ	554-1 A	1	G |→ 10/66	"	"	"	"	"
AM	554-1	1	D - AZ AM →| 10/66	Ecran avec miroir	Blendschirm m. Spiegel	Panel with mirror	Pantalla con espejo	Schermo con specchietto
AZ	554-1 B	1	D - AZ AM |→ 10/66	"	"	"	"	"
A	554-2 B	1	→| 10/66 RMP deo: 1 A 554-1 A	Support avec axe Ø 7	Träger mit Achse, 7 Ø	Bracket with pin Ø 7	Soporte con eje Ø 7	Supporto con perno Ø 7
AZ	554-2 A	1	|→ 10/66	Support avec axe	Träger mit Achse	Bracket with pin	Soporte con eje	Supporto con perno
AY	554-78	1	(D) |→ 9/68	Protecteur sur support	Abschirmung am Träger	Protection on bracket	Protector en soporte	Protettore sul supporto
A	554-92	1	Ø 7	Jonc d'axe	Sicherungsdraht f. Achse	Circlip	Clip de freno	Arresto del perno
H	426-94	2	5 x 8	Vis	Schraube	Screw	Tornillo	Vite
	2.248-S	2		Vis de support	Schraube f. Träger	Screw for bracket	Tornillo de soporte	Vite del supporto
	295.502	1		Bouchon caoutchouc	Gummistopfen	Rubber plug	Tapón caucho	Tappo di gomma
				RETROVISEUR INTERIEUR	RÜCKBLICKSPIEGEL INNEN	INTERNAL REAR VIEW MIRROR	RETROVISOR INTERIOR	RETROVISORE INTERNO
A	551-3 B	1	→| 4/65	Rétroviseur complet	Rückblickspiegel, komplett	Rear view mirror, compl.	Retrovisor completo	Retrovisore completo
AZ	551-3 B	1	|→ 4/65	Rétroviseur complet	Rückblickspiegel, komplett	Rear view mirror, compl.	Retrovisor completo	Retrovisore completo
	2.502-S-30	2	TRp, 5 x 12	Vis	Schraube	Screw	Tornillo	Vite
AZ	551-3 C	1	(D) |→ 7/68	Rétroviseur complet	Rückblickspiegel kompl.	Rear view mirror compl.	Retrovisor completo	Retrovisore completo

	No	K		GARNITURES INTERIEURES	INNENBEZÜGE	BODY INTERIOR TRIMMINGS	GUARNECIDOS INTERIORES	RIVESTIMENTI INTERNI
AZ	981-1E	1	AV	Tapis caoutchouc	Gummimatte	Rubber carpet	Alfombra caucho	Tappeto di gomma
AZ	981-2D	1	AR	"	"	"	"	"
AZ	981-70B	1	↦ 3/65 RMP , d.e.o. 1-AT 981-77	Garniture sous tapis	Bezug unter Bodenmatte	Lining under carpet	Guarnecido bajo alfombra	Guarnitura sotto tappeto
AZ	981-77	1	↦ 3/65	Garniture de passage de pédales	Bezug für Pedaldurchgang	Lining for pedal floor	Guarnecido de piso de pedales	Guarnitura del passagio dei pedali
AZ	983-1	1	AV G →| 12/64	Panneau garni de porte	Türfüllung, bezogen	Panel (trimmed) for door	Panel guarnecido de puerta	Pannel. guarnito per portier.
AZ	983-1A	1	AV D →| 12/64	"	"	"	"	"
AZ	983-1B	1	AV G ↦ 12/64	"	"	"	"	"
AZ	983-1C	1	AV D ↦ 12/64	"	"	"	"	"
AZ	983-2	1	AR G	"	"	"	"	"
AZ	983-2A	1	AR D	"	"	"	"	"
AZ	983-69	1	AR G	Garniture de panneau	Bezug für Füllblech	Trimming for panel	Guarnecido de panel	Rivestimento per pannel.
AZ	983-69A	1	AR D	"	"	"	"	"
AZ	983-71	2	AR	Panneau, nu, de porte	Türfüllung o. Ausrüstung	Door panel, only	Panel, desnudo, de puerta	Pannello nudo, portiera
AZ	983-72	1	AV G →| 12/64	Garniture de panneau	Bezug f. Füllblech	Trimming for panel	Guarnecido de panel	Rivestimento del pannel.
AZ	983-72A	1	AV D →| 12/64	"	"	"	"	"
AZ	983-72B	1	AV G ↦ 12/64	"	"	"	"	"
AZ	983-72C	1	AV D ↦ 12/64	"	"	"	"	"
A	983-74	24	→| 6/63	Attache de garniture	Klammer zur Bezugbefestigung	Clamp for trimming	Sujeción de guarnición	Attacco del rivestimento
AZ	983-75	2	AV →| 12/64	Panneau, nu, de porte	Türverkleidung o. Ausrüstung	Door panel, only	Panel, desnudo, de puerta	Pannello, nudo, portiera
AZ	983-75A	2	AV →| 12/64	"	"	"	"	"
AZ	983-80	1	G ↦ 7/60	Bourrelet (gris)	Schutzwulst (grau)	Protective pad (grey)	Burlete (gris)	Imbottitura (grigia)
AZ	983-83	1	D ↦ 7/60	"	"	"	"	"
AZ	985-78D	1		Garniture centrale	Mittlerer Bezug	Central trimming	Guarnecido central	Rivestimento centrale
AZ	985-78J	1	CH-20°	"	"	"	"	"
AZ	985-86C	1	D, sup	Garniture de tablier	Bezug für Spritzblech	Trimming for dashboard	Guarnecido de tablero	Rivestimento paratia

437

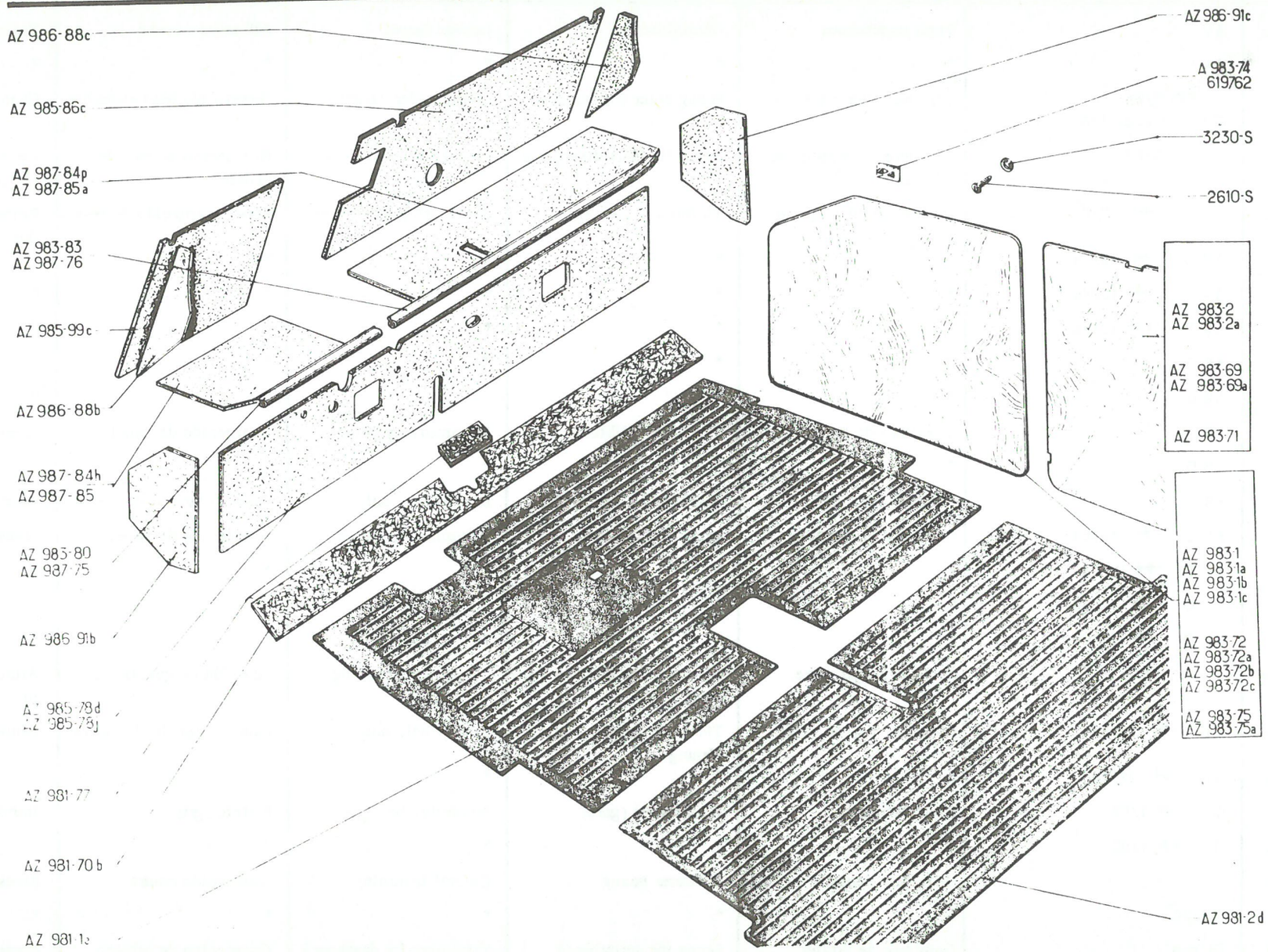
AZ 986-88c
AZ 985-86c
AZ 987-84p
AZ 987-85a
AZ 983-83
AZ 987-76
AZ 985-99c
AZ 986-88b
AZ 987-84h
AZ 987-85
AZ 983-80
AZ 987-75
AZ 986-91b
AZ 985-78d
AZ 985-78j
AZ 981-77
AZ 981-70b
AZ 981-1c
AZ 986-91c
A 983-74
619762
3230-S
2610-S
AZ 983-2
AZ 983-2a
AZ 983-69
AZ 983-69a
AZ 983-71
AZ 983-1
AZ 983-1a
AZ 983-1b
AZ 983-1c
AZ 983-72
AZ 983-72a
AZ 983-72b
AZ 983-72c
AZ 983-75
AZ 983-75a
AZ 981-2d

No	K		GARNITURES INTERIEURES (Suite)	INNENBEZÜGE (Forts.)	BODY INTERIOR TRIMMINGS (Cont.)	GUARNECIDOS INTERIORES (Cont.)	RIVESTIMENTI INTERNI (Cont.)
AZ 985-99C	1	G, sup	Garniture de tablier	Bezug für Spritzblech	Trimming for dashboard	Guarnecido de tablero	Rivestimento paratia
AZ 986-88B	1	G, sup	Garniture d'auvent	Bezug für Windfangblech	Trimming for scuttle	Guarnecido de bandeja	Rives. ripiano portaoggetti
AZ 986-88C	1	D, sup	"	"	"	"	"
AZ 986-91B	1	G, inf	"	"	"	"	"
AZ 986-91C	1	D, inf	"	"	"	"	"
AZ 987-75	1	G, AZAM ↦ 4/67	Bourrelet (noir)	Schutzwulst (schwarz)	Protective pad (black)	Burlete (negro)	Imbottitura (nera)
AZ 987-76	1	D, AZAM ↦ 4/67	"	"	"	"	"
AZ 987-84H	1	G	Garniture de tablette (grise)	Bezug für Windfangbrett (grau)	Trimming for shelf (grey)	Guarnecido de tablero (gris)	Rivestimento tavoletta (grigio)
AZ 987-84P	1	D	"	"	"	"	"
AZ 987-85	1	G, AZAM ↦ 4/67	Garniture de tablette (noire)	Bezug für Windfangbrett (schwarz)	Trimming for shelf (black)	Guarnecido de tablero (negro)	Rivestimento tavoletta (nero)
AZ 987-85A	1	D, AZAM ↦ 4/67	"	"	"	"	"
2.610-S	16	TFBTa 3,5x 15 →| 3/63	Vis de panneaux	Schraube für Füllbleche	Screw for panel	Tornillo de tablero	Vite per pannelli
3.230-S	16	Ø 3,5 →| 3/63	Rondelle cuvette	Tellerscheibe	Cup washer	Arandela cubeta	Rondella concava
619-762	?	↦ 3/63	Agrafe de panneaux	Spange für Füllbleche	Clamp for panel	Grapa de tablero	Graffetta per pannelli
AZ 986-39	1	G ↦ 9/65	Garniture tissu pour panneau à glace de custode	Stoffbezug für Füllblech mit Fenster	Trimmel for panel with quarter glass	Guarnición tela para panel con luna de costado	Rivestimento tessuto per pannello a cristallo di custodia
AZ 986-39A	1	D ↦ 9/65	"	"	"	"	"
AZ 986-40	1	G →| 9/65	Garniture tissu pour panneau sans glace	Stoffbezug für Füllblech ohne Fenster	Trimming for panel without glass	Guarnición tela para panel sin luna	Rivestimento tessuto per pannello senza cristallo
AZ 986-40A	1	D →| 9/65	"	"	"	"	"
AZ 986-62	1	G	Garniture de passage de roue AR	Bezug für hinteren Radkasten	Trimming for rear wheel arch	Guarnición de paso de rueda AR	Rivestimento del passaggio ruota posteriore
AZ 986-62A	1	D	"	"	"	"	"

439

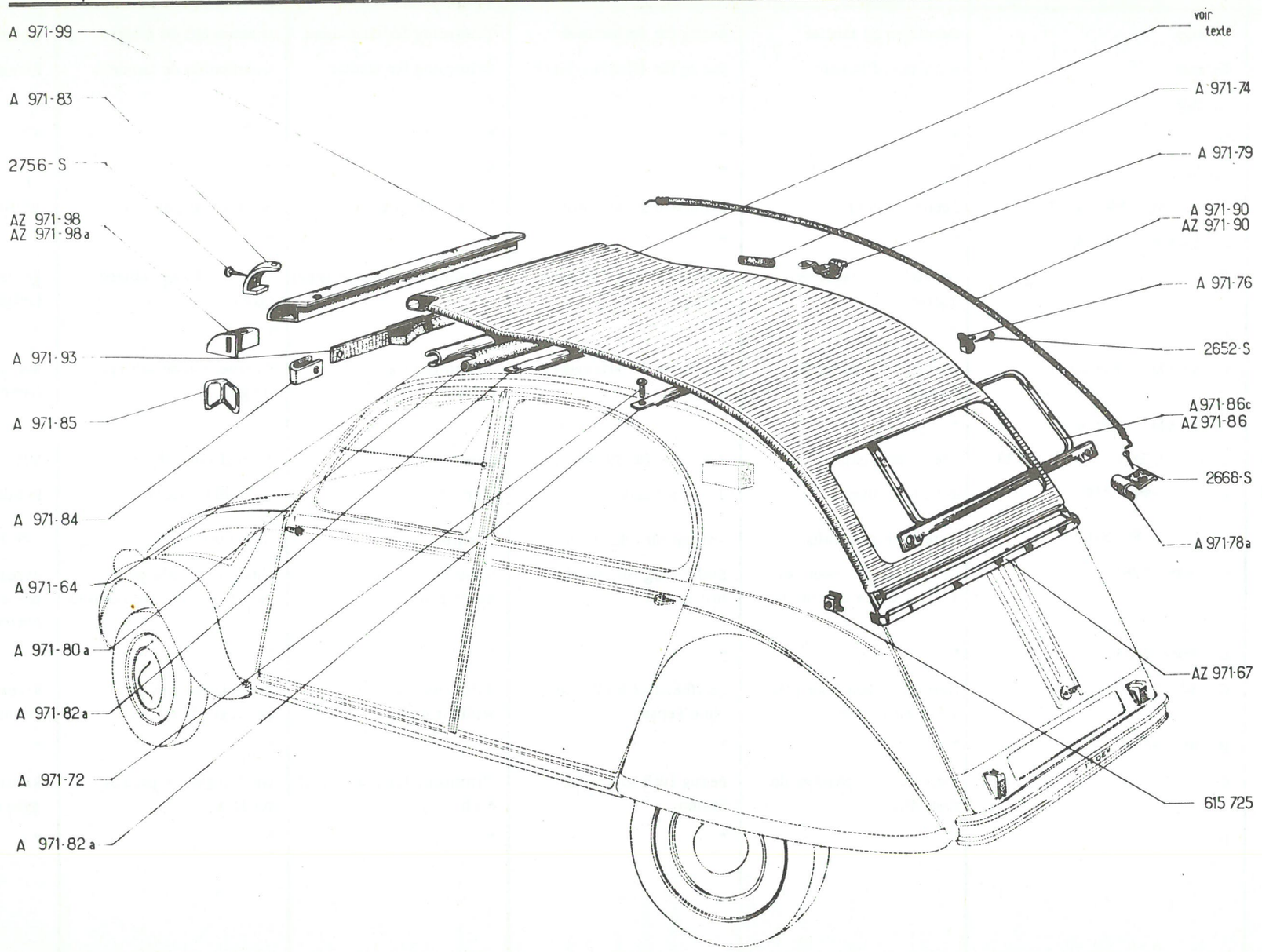
A 971-99
A 971-83
2756-S
AZ 971-98
AZ 971-98a
A 971-93
A 971-85
A 971-84
A 971-64
A 971-80a
A 971-82a
A 971-72
A 971-82a
voir texte
A 971-74
A 971-79
A 971-90
AZ 971-90
A 971-76
2652-S
A 971-86c
AZ 971-86
2668-S
A 971-78a
AZ 971-67
615 725

No		K		CAPOTE	ROLLVERDECK	HOOD	CAPOTA	CAPOTE
A	971-01 C	1	AZ	Capote longue, complète avec glace (verte)	Rollverdeck, lang, komplett mit Scheibe, (grün)	Hood, long, complete glass (green)	Capota larga completa con luna (verde)	Capote lunga, completa con cristallo (verde)
A	971-01 D	1	AZ	Capote longue, complète avec glace (bleue)	Rollverdeck, lang, kompl. mit Scheibe, (blau)	Hood, long, complete glass (blue)	Capota larga completa con luna (azul)	Capote lunga, completa con cristallo (blu)
AZ	971-3	1	AZL	Capote courte, (bleue)	Rollverdeck, kurz (blau)	Hood, short, (blue)	Capota corta (azul)	Capote corta (blu)
AZ	971-3 E	1	AZL	" (grise)	" (grau)	" (grey)	" (gris)	" (grigia)
AZ	971-3 J	1	AZL	" (verte)	" (grün)	" (green)	" (verde)	" (verde)
AZ	971-3 M	1	AZL (D) → 9/63	" (grise)	" (grau)	" (grey)	" (gris)	" (grigia)
AZ	971-3 P	1	AZL → 4/67	" (rouge)	" (rot)	" (red)	" (roja)	" (rossa)
AZ	971-3 F	1	AZ AM	" (bleue)	" (blau)	" (blue)	" (azul)	" (blu)
AZ	971-3 I	1	AZ AM	" (grise)	" (grau)	" (grey)	" (gris)	" (grigia)
AZ	971-3 K	1	AZ AM	" (verde)	" (grün)	" (green)	" (verde)	" (verde)
AZ	971-3 N	1	AZ AM (D) → 9/63	" (grise)	" (grau)	" (grey)	" (gris)	" (grigia)
AZ	971-3 Q	1	AZ AM → 4/67	" (rouge)	" (rot)	" (red)	" (roja)	" (rossa)
A	971-64	1		Profilé aluminium	Alu-Befestigungsprofil	Shaped (aluminium)	Perfil aluminio	Modanatura alluminio
AZ	971-67	1	AR	Traverse de capote courte	Traverse f. kurzes Rollverdeck	Crossmember for short hood	Traviesa de capote corta	Traversa per capote corta
A	971-72	16	3,5 x 9	Rivet tubulaire	Rohrniet	Tubular rivet	Rivetto tubolar	Rivetto tubolare
A	971-74	2		Renfort cuir	Lederverstärkung	Reinforcement, leather	Refuerzo cuero	Rinforzo di cuoio
A	971-76	2	(D) → 9/68	Patte de fixation	Befestigungslasche	Securing clip	Pata de fijación	Staffa di fissagio
AZ	971-76 A	1	(D) → 9/68	"	"	"	"	"
A	971-78 A	2	→ 4/59	Crochet latéral	Seitenhaken	Side hood	Gancho lateral	Gancio laterale
A	971-79	2	(D) → 9/68	Patte d'accrochage	Befestigungslasche	Hook plate	Pata de enganche	Staffa d'aggancio
AZ	971-79	2	(D) → 9/68	"	"	"	"	"
AZ	971-79 A	2	(D) → 9/68	"	"	"	"	"
A	971-80 A	1	L 922 → 10/59	Caoutchouc d'étanchéité	Dichtgummi	Sealing rubber	Caucho de estanqueidad	Guarnizione di tenuta
A	971-82 A	2		Arceau avec gaine	Spriegel mit Hülle	Stick with sheath	Arco con funda	Centina con guina
A	971-83	2		Crochet AV	Vorderer Haken	Front hook	Gancho AV	Gancio anteriore
A	971-84	2		Embout	Endbügel	End piece	Contera	Terminale
A	971-85	2		Poignée	Schnalle	Handle	Manecilla	Maniglia

441

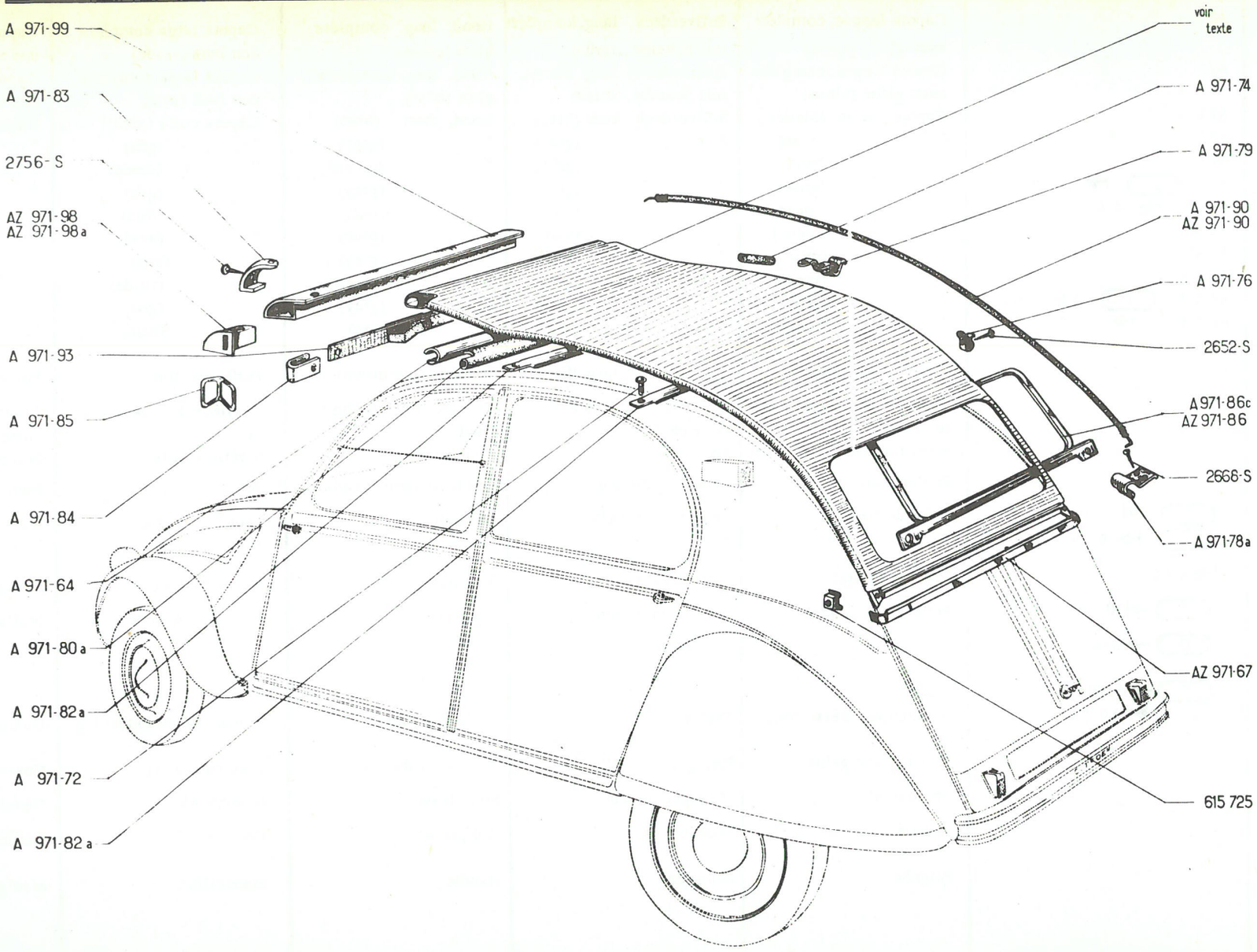
A 971-99
A 971-83
2756-S
AZ 971-98
AZ 971-98a
A 971-93
A 971-85
A 971-84
A 971-64
A 971-80a
A 971-82a
A 971-72
A 971-82a
voir texte
A 971-74
A 971-79
A 971-90
AZ 971-90
A 971-76
2652-S
A 971-86c
AZ 971-86
2668-S
A 971-78a
AZ 971-67
615 725

No		K		CAPOTE	ROLLVERDECK	HOOD	CAPOTA	CAPOTE
A	971-86 C	1		Support de lunette	Tragbügel f. Rückfenster (langes Rollverdeck)	Support (long hood)	Soporte de luneta	Supporto del lunetto
AZ	971-86	1		"	" (kurzes Rollverdeck)	" (short hood)	"	"
A	971-90	2		Tendeur pour capote longue	Spanner (langes Rollverdeck)	Stretcher (long hood)	Tensor, capota larga	Tenditore capote lunga
AZ	971-90	2		Tendeur pour capote courte	Spanner (kurzes Rollverdeck)	Stretcher (short hood)	Tensor, capota corta	Tenditore capote corta
A	971-93	1		Sangle de tirage	Zugband	Check strap	Abrazadera de tirante	Cinghia di agancio
AZ	971-98	1	G ↦ 9/64 RMP	Embout nylon	Nylon-Endstück	End piece, nylon	Contera nylon	Terminale in nylon
AZ	971-98 A	1	D ↦ 9/64 RMP	"	"	"	"	"
A	971-99	1	AV	Traverse	Traverse	Crossmember	Traviesa	Traversa
	964-S	2	TFB 3,5 x 9,5 (D) ↦ 9/68	Vis	Blechschraube	Screw	Tornillo	Vite
	2.652-S	2	TFBTa 4,85 x 16 RP 2.508-S	"	"	"	"	"
	2.668-S	4	TRTa 3,5 x 10 (D) ↦ 9/68	"	"	"	"	"
	2.756-S	4	TRTa 3 x 10	"	"	"	"	"
	3.230-S	2	3,5 (D) ↦ 9/68	Rondelle	Scheibe	Washer	Arandela	Rondella
	615.725	2	Ø 5	Ecrou avec cage	Käfigmutter	Nut with cage	Tuerca con caja	Dado con gabbia