CITROËN

CATALOGUE DES PIÈCES DÉTACHÉES

TOME 5C

AUTOMOBILES CITROËN

MÉCANIQUE
VOITRES PARTICULIÈRES
COMMERCIALE
TRACTION AV

MODÈLES 1934 A 1947

N° 420

ÉDITION DE JANVIER 1948

CITROËN

AUTOMOBILES CITROËN AKTIEBOLAG

CATALOGUE DES PIÈCES DÉTACHÉES

TOME 5-C

MÉCANIQUE

VOITURES PARTICULIÈRES - COMMERCIALE

MODÈLES : 7, 11 L, 11 - TRACTION AV

MODÈLES 1934 A 1947

N° 420

SOCIÉTÉ ANONYME ANDRÉ CITROËN
Capital 1.212.750.000 de francs — Siège Social : 143, Quai de Javel, PARIS (XVe)
SERVICE DES PIÈCES DÉTACHÉES
— 23, rue Ernest-Cognacq, à LEVALLOIS-PERRET (Seine) —
Adresse télégraphique : Citroën-Levallois. — Téléphone PEREIRE 52-10 (4 lignes)

C 216.018

INDICATIONS GÉNÉRALES

Notre Catalogue « Mécanique » comporte 3 volumes :

1er **Volume** (Tome 5-A) POIDS LOURDS : Types 32 et 45.

2e **Volume** (Tome 5-B) UTILITAIRES : Types 7 U (500 k. M.I.), 11 U (850 k. M.I. et 1.200 k. M.I.), Type 23 (court et long), Type 23 R.

VOITURES PARTICULIÉRES ET COMMERCIALE A PROPULSION AR : Type 7 U et 11 U (modèle M.I.).

3e **Volume** (Tome 5-C) VOITURES PARTICULIÈRES ET COMMERCIALE A TRACTION AV : Modèles 7, 11 Légère, 11 Normale.

Pour les pièces de carrosserie des véhicules auxquels s'appliquent les 3 tomes ci-dessus, se reporter au Catalogue N° 386 et à ses additifs.

a) *Présentation.* — La reliure est constituée par un système permettant le remplacement facile des pages, lorsque des corrections importantes y seront apportées.

b) *Classement et nomenclature.* — Les pièces sont classées par organes ou ensembles. Sur une planche illustrée, elles sont groupées en ordre de montage. Dans le texte, placé en regard, elles sont classées en ordre numérique.

La recherche d'un numéro de pièce est ainsi aisée et rapide quand la longueur du texte nécessite deux pages, nous avons reproduit la planche une seconde fois.

Nous avons ajouté à la désignation de certaines pièces des cotes et caractéristiques permettant une identification plus rapide. Ces cotes ne sont données qu'à titre indicatif, notre Bureau d'études pouvant y apporter des modifications tout en conservant l'interchange abilité des pièces.

Le nombre d'exemplaires de chaque pièce figurant dans un organe ou sous-ensemble est indiqué dans la colonne coefficient.

c) *Lecture du catalogue et passation des commandes.* — Consulter tout d'abord la légende des symboles (page IV) pour identifier le type de châssis ; se reporter ensuite à la table des matières (pages V, VI et VII) qui renvoie au texte et à l'illustration. Rechercher la pièce sur la planche illustrée qui en indique le numéro, chercher ce numéro sur la page de texte, et lire la désignation qui y correspond ; dans le cas où une pièce porte plusieurs numéros sur l'illustration, rechercher dans le texte ces différents numéros pour achever l'identification.

Pour les pièces qui ne comportent pas d'illustration et dont l'identification ne prête d'ailleurs pas à confusion, rechercher directement dans le texte désignation et numéro.

Si, exceptionnellement, vous n'avez pas la certitude de nous passer commande d'une façon exacte, il est utile de nous indiquer : numéro de châssis, numéro de moteur et type de carrosserie.

Nous vous rappelons que le Service « Pièces détachées » est divisé en rayons. Pour être servi rapidement, il est indispensable que vous nous passiez une commande spéciale pour chaque rayon.

D'ailleurs, tous nos catalogues sont divisés en fascicules de couleur différente pour chaque rayon : Rayon I (jaune), Rayon II (blanc), Rayon III (vert), ce qui permet d'établir correctement les commandes. Les pièces appartenant au Rayon VI doivent faire l'objet d'une commande à part. Selon leurs fonctions, elles font partie des chapitres des Rayons I, II ou III, mais avec l'indication « R. VI » après la désignation.

De plus, les organes complets doivent faire l'objet d'un bon de commande séparé par numéro d'organe. Les cylindres, les ailes et les roulements doivent faire l'objet de bons de commande différents (un bon de commande pour chacune de ces 3 catégories de pièces).

Pour passation de vos ordres, nous disposons de carnets de commande spéciaux à souches.

d) *Prix et conditions de vente.* — Les prix sont donnés dans un fascicule distinct ; ils peuvent être modifiés à tout moment. Toutes nos pièces sont vendues à un tarif unique dans toute la France. Les conditions de vente figurent en tête de nos tarifs (pièces détachées, organes rénovés et échanges standard).

LÉGENDE DES SYMBOLES

SERVANT A LA DÉSIGNATION DES TYPES DE CHASSIS

(modèles avec moteurs à essence)

SYMBOLES	CARACTÉRISTIQUES
7 A	Moteur de 72 × 80 — Boîte 3 vitesses — voie 1m,32.
7 B	Moteur de 78 × 80 — Boîte 3 vitesses — voie 1m,32.
7 C	Moteur de 72 × 100 — Boîte 3 vitesses — voie 1m,32.
7 Economique	Moteur de 72 × 100 — Boîte 3 vitesses « couple 10 × 31 » — voie 1m,32.
11 L	Moteur de 78 × 100, à carburateur « horizontal » — Boîte 3 vitesses — voie 1m,32.
11 L Performance	Moteur de 78 × 100, à carburateur « inversé » — Boîte 3 vitesses — voie 1m,32.
11	Moteur de 78 × 100, à carburateur « horizontal » — Boîte 3 vitesses — voie 1m,45.
11 Performance	Moteur de 78 × 100, à carburateur « inversé » — Boîte 3 vitesses — voie 1m,45.

TABLE DES MATIÈRES

RAYON I

FEUILLES JAUNES

		NUMÉROS DES PAGES
ARBRES DE TRANSMISSION.	(Voir Rayon II).	
BOITE DE VITESSES.....	Boîte de vitesses complète	43
	Carter	44 à 47
	Couvercle	44 à 47
	Différentiel	56 et 57
	Levier de changement de vitesses	48 à 51
	Pignon et vis de compteur.....	43
	Pignons, arbres et fourchettes.....	52 à 55
EMBRAYAGE		38 à 41
FREIN A MAIN ..	Levier de frein à main (voir R. II).	

		NUMÉROS DES PAGES
MOTEUR.....	Arbre à cames.....	18 à 21
	Bielles.....	4
	Carburateur.....	34 à 37
	Chemises	2
	Commandes d'accélérateur	34 à 37
	Culasse	5
	Culbuteurs	10 à 15
	Cylindre	6 à 9
	Distribution	18 à 21
	Moteur complet	1
	Pistons	3
	Pompe à eau et ventilateur	30 à 33
	Pompe à huile et circulation d'huile	22 à 29
	Soupapes.....	5
	Suspension moteur (voir R. III).	
	Tubulures admission et échappement...	10 à 15
	Vilebrequin.....	16 et 17

RAYON II
FEUILLES BLANCHES

		NUMÉROS DES PAGES
DIRECTION	Arbres de commande et de relai	48 et 49
	Direction à galet (boîtier-vis, secteur volant)	44 à 47
	Direction à crémaillière	50 à 55
ESSIEU AV	Amortisseurs à friction	16 à 19
	Amortisseurs Spicer	20 à 23
	Arbres de transmission	2
	Barres d'accouplement et de direction	34 à 41
	Barres pour direction à crémaillère	50 à 55
	Barres de torsion	16 à 19
	Bras supérieur et inférieur	4 à 15
	Essieu complet	1
	Fusées	24 et 25
	Leviers sur pivots (direction à crémaillière)	50 à 55
	Leviers de relai et de direction (direction à galet)	42
	Moyeux tambours	26 à 29
	Pivot et traverse AV	4 à 15
	Transmission complète	2
	Traverse AV	4 à 15
FREINS	Arbre de renvoi	62 à 65
	Levier de frein à main et câbles AR	62 à 65
	Plateaux et segments AV	30 à 33
	Plateaux et segments AR	78 à 81
	Tambour moyeu AV	26 à 29
	Tambour moyeu AR	74 à 77
	Tuyauteries de frein Lockheed	62 à 65
PÉDALIER		56 à 61
ESSIEU AR	Amortisseurs 1er disp.	82 et 83
	Amortisseurs Spicer	84 et 85
	Barres de torsion	66 à 73
	Essieu AR complet	66 à 73
	Fusées (modèle « caisson »)	74 et 75
	Moyeux tambours	74 à 77
	Traverse AR	66 à 73
	Triangulation	66 à 73

RAYON III
FEUILLES VERTES

		NUMÉROS DES PAGES
CHASSIS	Alimentation d'essence:	
	Réservoir, tuyauteries	18 et 19
	Pompe à essence	20 à 27
	Canalisation d'eau	14 et 15
	Capot AV de coque	2 et 3
	Chauffage à air chand	16
	Echappement	6 à 13
	Panier d'accus	2 et 3
	Suspension moteur	4 et 5
ÉLECTRICITÉ	Avertisseurs	46
	Batterie d'accus	40
	Câbles et équipements divers	40 et 41
	Circuit d'allumage	37
	Commande de commutateur d'éclairage et avertisseur	42 à 45

		NUMÉROS DES PAGES
ÉLECTRICITÉ *(Suite)*	Commande de démarreur et de starter	38 et 39
	Commande d'avance variable	38 et 39
	Conjoncteur disjoncteur	32 et 33
	Démarreur	28 à 31
	Distributeur d'allumage R.B	35
	Distributeur d'allumage S.E.V.	34
	Distributeur d'allumage DUCELLIER	36
	Dynamo	32 et 33
	Essuie-glace	49
	Lanterne AR, plaque de police, Stop	48
	Phares et plafonnier	47
OUTILLAGE ET ACCESSOIRES DE ROUES		54 et 55
TABLEAU LUMINEUX		50 à 53

NUMÉRO	TYPE	ALÉSAGE COURSE	AUTRES CARACTÉRISTIQUES	OBSERVATIONS
489.615	7	72×80	Avec pompe à eau, embrayage, disque, sans distributeur, ni bobine, ni bougies, ni dynamo, ni démarreur, ni carburateur, ni pompe à essence, ni courroie de ventilateur.	*Remplacé par* 489.639. *Demander en outre :* 1 *pot* 309.647/01 (*R. III*), 1 *tube* 307.756 (*R. III*), 1 *bague* 305.723 (*R. III*), 1 *tôle* 305.724 (*R. III*), 1 *tube* 307.636 (*R. III*), 1 *joint* 305.910 (*R. VI*), 2 *joints* 305.909 (*R. VI*), 1 *raccord* 329.641 (*R. III*), 1 *Raccord* 329.642 (*R. III*), 4 *colliers* 302.771 (*R. VI*), 1 *tube* 305.959 (*R. III*). *Modifier la commande d'accélérateur et remonter l'ancien ventilateur* (*D* = 282).
489.285	7	78×80	*(Même composition que* 489.615).	*Remplacé par* 489.639. *Demander en outre :* 1° *Si la tubulure d'échappement a un diamètre de* 45mm *à la sortie des gaz : Les mêmes pièces que pour* 489.615 : 2° *Si la tubulure d'échappement a un diamètre de* 50mm *à la sortie des gaz :* 1 *raccord* 329.641 (*R. III*), 1 *raccord* 329.642 (*R. III*), 4 *colliers* 302.771 (*R. VI*), 1 *tube* 305.959 (*R. III*). *Modifier la commande d'accélérateur et remonter l'ancien ventilateur* (*D* = 282).

NUMÉRO	TYPE	ALÉSAGE COURSE	AUTRES CARACTÉRISTIQUES	OBSERVATIONS
489.639	7	72×100	Même composition que le 489.615.	
489.705			*Montage avec direction à crémaillère (même composition que le* 489.615*).*	*Remplacé par* 489.771.
489.771			Monté avec pistons à fond plat (même composition que le 489.615).	
489.628	11L, 11	78×100	(Même composition que le 489.615.)	
489.706			Montage avec direction à crémaillère *(même composition que le* 489.615).	*Ne fournissons plus.*
489.772			Pour carburateur inversé *(même composition que le* 489.615).	*Remplacé par* 458.514. *D.E.O.* 1-543.264 *(R. VI) pour* 7 *et* 11L: 1-543.280 *(R. VI) pour* 11 : 1-543.265 *(R II).* 1-543.269 *(R. II)*, 1-614.201 *(R. II).*
458.514	11 L, 11	78×100	Pour carburateur inversé (même composition que 489.615). Embrayage 9 ressorts.	

CYLINDRE CARTER (Goujonné. Sans chemises)

NUMÉRO	TYPE	ALÉSAGE COURSE	Hauteur du repos de la chemise au plan de cylindre	EMBOITEMENT inf. des chemises	GORGES DE PALIERS	AUTRES CARACTÉRISTIQUES	OBSERVATIONS
451.375	7	72×80	120	78	5,8×10		*Remplacé par* 451.573. *Demander en outre : 4 chemises* 452.359.
451.573	7	78×80	120	84	5,8×10		
451.622	7 et 11	72 et 78×100	145	84	5, 8×10		*Remplacé par* 452.454. *Demander en outre : 4 chemises de* 72 *n°* 452.288 *ou 4 chemises de* 78 *n°* 452.289, 1 *joint* 452.404 *(R. VI)*, 1 *joint* 452.405 *(R. VI) et* 2 *tôles* 452.393.
452.113	7 et 11	72 et 78×100	125	84	5,8×10		*Remplacé par* 452.454. *Demander en outre :* 1 *joint* 452.404 *(R. VI)*, 1 *joint* 452.405 *(R. VI) et* 2 *tôles* 452.393.
452.454					8×8	Sans trou de pied de centrage de culasse.	
453.250	11L, 11	78×100	125	84	8×8	Avec trou de pied de centrage de culasse.	
456.777	11L. 11	78×100	125	84	8×8	—	Direction à droite.

2 — CHEMISES

N° CHEMISE AVEC PISTON	TYPE	MOTEUR	HAUTEUR TOTALE	HAUTEUR DU REPOS à la partie supérieure	EMBOITEMENT INFÉRIEUR	AUTRES CARACTÉRISTIQUES	OBSERVATIONS
451.962	7	72×80	160	119,6	78	1er disposition (pour cylindre 451.375).	
451.962/01				121,6			
452.359				119,6	84	2e disposition (pour cylindre 451.573).	
452.359/01				121,6			
451.963	7	78×80	160	119,6	84		
451.963/01				121,6			
451.964	7	72×100	180	144,6	84	1er disposition (pour cylindre 451.622).	*Ne fournissons plus.*
451.964/01				146,6			*Ne fournissons plus.*
452.288				124,6		2e disposition (pour cylindre 452.454).	
452.288/01				125,6			
456.433				124,6		(Pour cylindre 452.454) Piston à fond plat.	
456.432				125,6			
451.965	11L 11	78×100	185	144,6	84	1re disposition (pour cylindre 451.622).	
451.965/01				146,6		1re disposition (pour cylindre 451.622).	
452.289				124,6		2e disposition (pour cylindre 452.454).	
452.289/01				125,6			
456.434				124,6		(Pour cylindres 452.454 et 453·250.) Piston à fond plat.	
456.435				125,6			

NOTA. — Les chemises ne sont pas vendues à l'unité. Les commander appairées par jeu sous leurs numéros respectifs de catalogue, suivis de l'indice /04.

DIAMÈTRE	PISTON COMPLET	AXE	SEGMENT d'étanchéité	COTES	COEFF.	SEGMENT A GORGE	COTES	COEFF.	SEGMENT RACLEUR	COTES	COEFF.	SEGMENT d'ARRÊT	TYPE	AUTRES CARACTÉRISTIQUES
72	461.142 456.682	461.181	461.140	72×2,5	2	461.310	72×3	1 —	461.141	72×4	1 2	460.644	7 (72×80)	
	461.316 456.674	461.181	461.309	72×2,5	2	461.310	72×3	1 —	461.311	72×4	1 2	460.644	7 (72×100)	Piston à fond concave.
	461.947 456.382							1 —			1 2			Piston à fond plat.
72,5	461.471 456.683	461.181	461.386	72,5×2,5	2	461.387	72,5×3	1 —	461.388	72,5×4	1 2	460.644	7 (72×80)	Piston à fond concave.
	461.473 456.675							1 —			1 2		7 (72×100)	
	456.242 456.388							1 —			2 1			Piston à fond plat.
78	461.278 456.684	461.219	461.222	78×2,5	2	461.223	78×3	1 —	461.224	78×4	1 2	460.644	7 (78×80)	Piston à fond concave.
	461.247 456.676							1 —			1 2		11L, 11 (78×100)	
	461.942 456.383							1 —			1 2			Piston à fond plat.
78,5	461.472 456.685	461.219	461.374	78,5×2,5	2	461.375	78,5×3	1 —	461.376	78,5×4	1 2	460.644	7 (78×80)	Piston à fond concave.
	461.474 456.677							1 —			1 2		11L, 11 (78×100)	
	456.245 456.389							1 —			1 2			Piston à fond plat.

NOTA. — Les pistons complets ne sont pas vendus en pièces détachées. Voir ensemble chemises et pistons (page 2).

Vevstake

4 — BIELLES

ALÉSAGE	ENTR'AXE	LARGEUR	ÉPAISSEUR DU CORPS	NUMÉRO	TYPE	AUTRES CARACTÉRISTIQUES	OBSERVATIONS
44,5	160	35,5	13	461.767	7 (72×80, 78×80)		
45		35	13	461.136			
47	190	35,7	14	461.773	7 et 11 (72×100, 78×100)		
			11	461.974		*Montage avec volant moteur alourdi.*	*Remplacé par* 461.986 *par jeu.*
		33,7	14	461.980		Montage avec volant moteur alourdi.	
			13	461.986		Montage avec volant moteur alourdi.	
47,5	190	35,5	14	461.771	7 et 11 (72×100, 78×100)		
			11	461.971		Montage avec volant moteur alourdi.	*Remplacé par* 461.933 *par jeu.*
		33,5	14	461.977		Montage avec volant moteur alourdi	
			13	461.983		Montage avec volant moteur alourdi.	
48	190	35	14	461.312	7 et 11 (72×100, 78×100)		
			11	461.803		*Montage avec volant moteur alourdi.*	*Remplacé par* 461.933 *par jeu.*
		33	14	461.927		Montage avec volant moteur alourdi.	
			13	461.933		Montage avec volant moteur alourdi.	

NOTA. — Les bielles ne sont pas vendues à l'unité. Les commander appairées sous leurs numéros respectifs de catalogue suivis de l'indice /04.

NUMÉRO	TYPE	MOTEUR	LONGUEUR TOTALE	HAUTEUR	VOLUME DE CHAMBRE	TAUX DE compression	AUTRES CARACTÉRISTIQUES	OBSERVATIONS
451.312	7	72×80	454	83	58×61	5,9		*Ne fournissons plus.*
451.723		78×80			70×72			*Ne fournissons plus.*
451.976		72×100	454	85	71×73			
451.834	11L, 11	78×100	454	98	80×82	5,9	*Déformation AV pour circulation d'eau.*	*Remplacé par* 451.960, *demander en outre :* 1 *pompe à eau* 451.975, 1 *rampe de culbuteurs* 461.209, 4 *soupapes* 461.715 *et* 4 *soupapes* 461.717.
451.834/01							*Déformation AV et AR pour circulation d'eau.*	
451.625	11L, 11	78×100	485	83	80×82	5,9	*Pour montage avec soupapes d'admission diam.* 38 *et soupapes d'échappement diam.* 35,5.	*Remplacé par* 451.960, *demander en outre :* 4 *soupapes* 461.717, 4 *soupapes* 461.715 *et* 1 *pompe à eau* 451.975.
451.978	11L, 11	78×100	454	85	79×81	5,9	*Pour montage avec soupapes d'admission diam.* 37 *et soupapes d'échappement diam.* 35,5.	*Remplacé par* 451.960, *demander en outre :* 4 *soupapes* 461.717.
451.960					78×80		Pour montage avec soupapes d'admission diam. 37 et soupapes d'échappement diam. 33,8.	
453.024					84×86	6,2	Avec trou de pied de centrage (pour montage avec carburateur inversé).	
453.024/01					84×86		Sans trou de pied de centrage (pour montage avec carburateur inversé).	
453.149							Avec trou de pied de centrage. Montée avec rampe de culbuteur, soupapes, tubulures admission et échappement (pour montage avec carburateur inversé).	

SOUPAPES

NUMÉRO	TYPE	DIAMÈTRE de la tête	LONGUEUR	Admission (A) Échappem. (E)	AUTRES CARACTÉRISTIQUES	OBSERVATIONS
461.106	7	34	112	A		*Remplacé par* 461.716.
461.107		30,5	113,5	E		*Remplacé par* 461.718.
461.716		34	112,75	A	Sans gorge pour jonc d'arrêt.	
461.718		30,5	114,25	E		
461.238	11L, 11	38	112	A	Pour montage avec culasses 451.834, 451.834/01 et 451.625.	
461.239		35,5	113,5	E	Pour montage avec culasses 451.834, 451.834/01, 451.625 et 451.978.	
461.320		33,8	115,5	E	Pour montage avec culasse 451.960.	*Remplacé par* 461.717.
461.353		37	114	A	Pour montage avec culasses 451.960 et 451.978.	*Remplacé par* 461.715.
461.715		37	112,75	A	Pour montage avec culasse 451.960. Sans gorge pour jonc d'arrêt.	
461.717		33,8	114,25	E	Pour montage avec culasse 451.960. Sans gorge pour jonc d'arrêt.	
461.846		37	101,5	A	Pour montage avec culasses 453.024 et 453.024/01.	
461.847		33,8	103	E	Sans gorge pour jonc d'arrêt.	

NUMÉRO	DÉSIGNATION	COEFF[t]
483-S	Vis T.H. de 7×15 (R. III) de fixat. :	
	— de la bride de butée d'arbres à cames.	2
	— du couvercle de distribution (tôle) (1re disposition).	12
	— des demi-coquilles d'étanchéité.	6
	— du tube d'aération sur cylindre.	2
	— du tube de remplissage d'huile (1re disposition).	2
576-S 30	Vis T.H. à pointe de 7×22,5×18 de fixation du carter inférieur.	14
635-S	Goujon de 7×30,5 (filetages 10,5 et 17) de fixat. du carter de volant moteur sur cylindre (1er montage) (R. III).	8
816-S	Goujon de 8×34,5 (filetages 12 et 18) de fixat. de la pompe à essence (R. III).	2
830	Joint métallosplastique de 31,5×40×2 du bouchon de vidange du carter inf. (R. VI).	1
936-S	Vis T.H. de 10×25 de fixat. des consoles 452375/6 sur cylindre (R. III).	4
944-S	Vis T.H. de 10×45×20 de fixat. des consoles sur carter de volant moteur (R. III).	2
1.014-S	Goujon de 10×115 (filetages 15 et 30) de fixat. de culasse (R. III).	13
2.454 S	Joint métalloplastique de 16×22×2 du bouchon de circulation d'huile sur cylindre (R. VI).	2
2.493-S	Contre-écrou H de 7×100 de blocage du graisseur de chaîne de distribution (R. III).	1
2.503-S	Ecrou H de 7×100 (haut. 6mm) des goujons de fixat. du carter de volant moteur sur cylindre (1er montage) (R. III).	8
2.551-S	Ecrou H de 8×125 de fixat. de pompe à essence (R. III).	2
2.611-S	Ecrou H de 10×150 (haut. 10mm) des vis de fixat. des consoles sur carter de volant moteur (R. III).	4
18.961	Vis T.H. de 7×57,5×23 de fixation du couvercle de distribution.	12
88.523	Jonc d'arrêt des pieds de centrage du carter de volant moteur sur cylindre.	2
88.688	Arrêtoir double de 13, entr'axes : 84mm, des écrous de fixat. des chapeaux de paliers.	3
88.795	Arrêtoir simple de 8,5 des vis de fixat. de bride de butée d'arbre à cames.	2
88.800	Arrêtoir simple de 7,5 des vis de fixat. des 1/2 coquilles d'étanchéité.	6
88.931	Bouchon de 16×150 de circulation d'huile sur cylindre.	2
88.940	Pied de centrage du carter de volant moteur sur cylindre.	2
89.134	Vis T.H. de 10×14 de fixat. de la console 451.381 sur cylindre (R. III).	4
117.290	Bouchon de 12×175 de vidange d'eau sur cylindre.	1
450.016	Bouchon de 31×150 de vidange de carter inférieur.	1
450.877	Bouchon de tube de remplissage d'huile (remplissage sur le côté du cylindre) (1re disposition) (R. VI).	1
451.335	Joint longitudinal droit de carter inf. (R. VI).	1
451.336	Joint longitudinal gauche de carter inf. (R. VI).	1
451.374	Joint du couvercle de distribution (R. VI).	1
451.377	Joint simple entre cylindre et chemise (moteur 72×80), épais. 0mm,51 à 0mm,53 (R. VI).	4
451.377/01	Joint simple entre cylindre et chemise (moteur 72×80), épais. 0mm,54 à 0mm,55 (R. VI).	4
451.377/03	Joint simple entre cylindre et chemise (moteur 72×80), épais. 0mm,56 à 0mm,58 (R. VI).	4
451.378	Goujon de 12×76 (filetages 18 et 30) de fixat. des chapeaux de paliers.	6
451.379	Graisseur de chaîne de distribution.	1
451.392/435	*Demi-coquille supérieure et inférieure d'étanchité (pas à droite). Remplacé par* 456.634/635, *demander en outre :* 1-456.638 *(R. VI). et* 1-456.639 *(R. VI).*	1
451.594	Tube de remplissage d'huile complet avec tube d'aération (1re disposition).	1
451.651	Gicleur de circulation d'huile (dans palier côté volant).	1
451.654	*Carter inférieur (bords bombés à l'AV et à l'AR)* (1re *disposition). Remplacé par* 452.367, *demander en outre :* 1-452.070, 1-453.219 *(R. VI) et* 1-453.220 *(R. VI).*	1
451.660	Renfort droit du carter inférieur 452.367.	1
451.661	Renfort gauche du carter inférieur 452.367.	1
451.666	Joint de chapeau de palier (côté volant) (section 5,8×10) (1re disposition) (R. VI).	1
451.667	Joint de chapeau de palier (côté distribution) (section 5,8×10) (1re disposition) (R. VI).	1
451.685	*Couvercle de distribution (tôle). Remplacé par* 479.091, *demander en outre :* 12-18.961	1

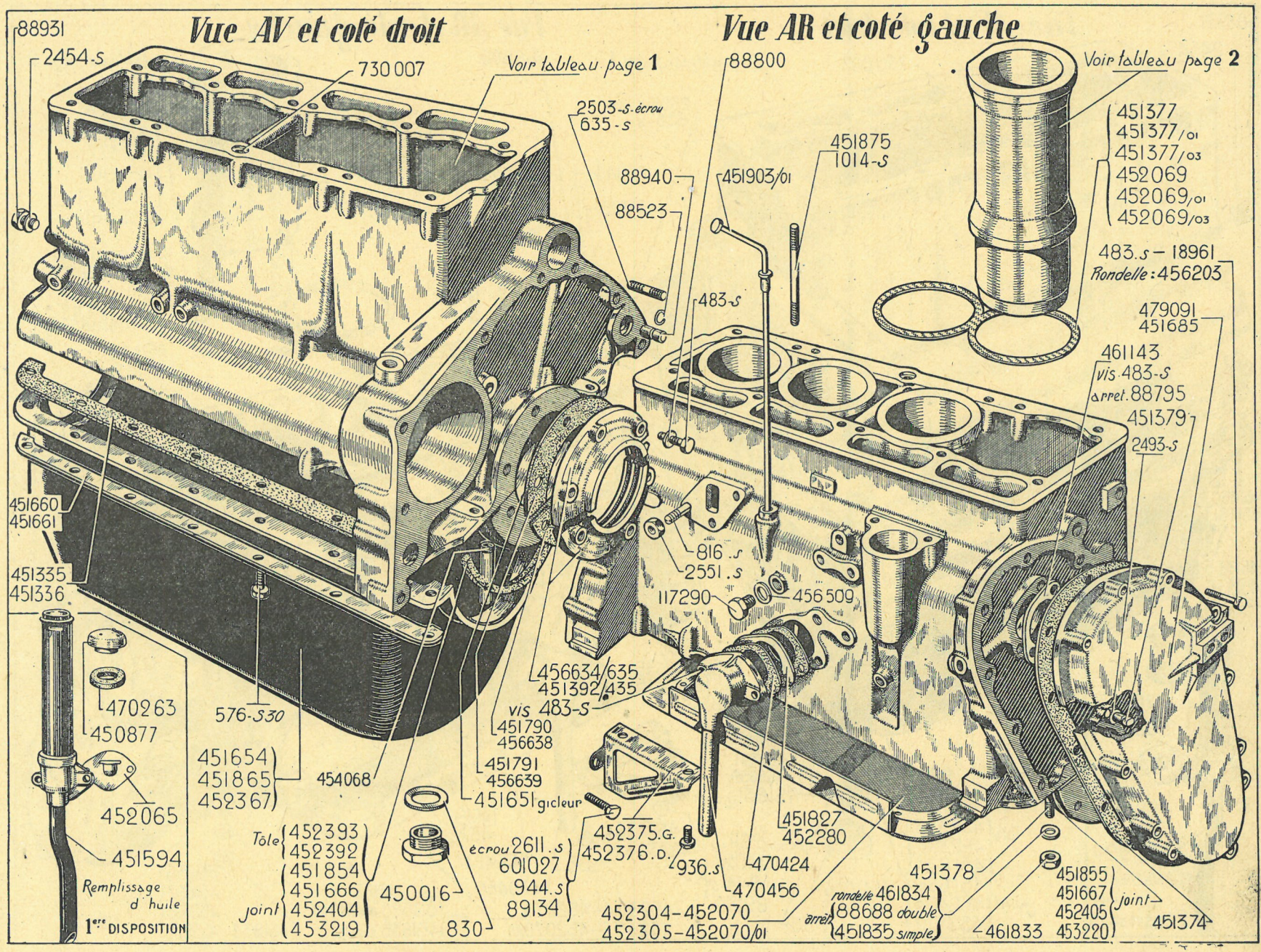
Vue AV et coté droit
Vue AR et coté gauche
88931
2454-S
730 007
Voir tableau page 1
2503-S écrou
635-S
88940
88523
88800
451903/01
451875
1014-S
Voir tableau page 2
451377
451377/01
451377/03
452069
452069/01
452069/03
483.S – 18961
Rondelle : 456203
483-S
479091
451685
461143
vis 483-S
arret. 88795
451379
2493-S
451660
451661
451335
451336
816.S
2551.S
117290
456509
456634/635
451392/435
vis 483-S
451790
456638
451791
456639
451651 gicleur
576-S30
451654
451865
452367
454068
470263
450877
452065
451594
Remplissage d'huile
1ère DISPOSITION
Tôle 452393 452392
joint 451854 451666 452404 453219
450016
830
écrou 2611.S 601027 944.S 89134
452375.G.
452376.D.
936.S
452304-452070
452305-452070/01
470424
470456
451827
452280
451378
rondelle 461834
arrêt 88688 double
451835 simple
461833
451855
451667
452405
453220
joint
451374

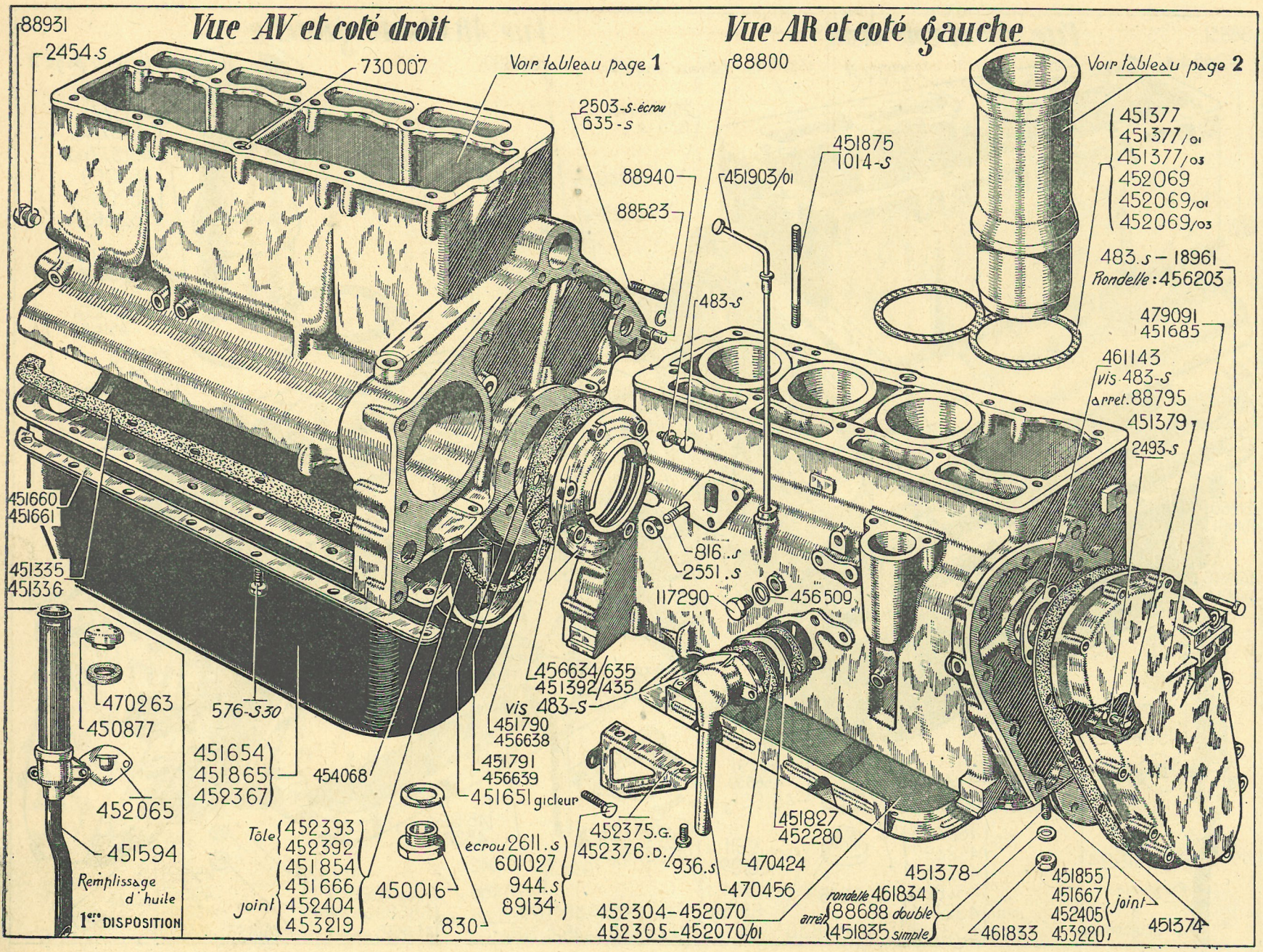
Vue AV et coté droit
Vue AR et coté gauche
88931
2454-S
730007
Voir tableau page 1
2503-S écrou
635-S
88940
88523
88800
451903/01
451875
1014-S
483-S
Voir tableau page 2
451377
451377/01
451377/03
452069
452069/01
452069/03
483.S – 18961
Rondelle : 456203
479091
451685
461143
vis 483-S
arret. 88795
451379
2493-S
451660
451661
451335
451336
816.S
2551.S
117290
456509
456634/635
451392/435
vis 483-S
451790
456638
451791
456639
451651 gicleur
452375.G.
452376.D.
936.S
470424
470456
452304-452070
452305-452070/01
451827
452280
451378
461834
88688 double
451835 simple
461833
451855
451667
452405
453220
joint
451374
470263
450877
452065
451594
Remplissage d'huile
1ère DISPOSITION
576-S30
451654
451865
452367
454068
Tôle 452393
452392
joint 451854
451666
452404
453219
450016
830
écrou 2611.S
601027
944.S
89134

NUMÉRO	DÉSIGNATION	COEFF.
451.790	Joint de la demi-coquille inférieure d'étanchéité (R. VI). (pour montage avec 451.392/435).	1
451.791	Joint de la demi-coquille supérieure d'étanchéité (R. VI). (pour montage avec 451.392/435).	1
451.827	Ecran d'huile (tôle perforée) entre tube d'aération et cylindre (1er montage avec tube 470.456).	1
451.835	Arrêtoir simple de 12,5 des écrous de fixat. des chapeaux de paliers.	2
451.854	Joint de chapeau de palier (côté volant) (section 8×8) (2e disposition) (R. VI).	1
451.855	Joint de chapeau de palier (côté distribution) (section 8×8) (2e disposition) (R. VI).	1
451.865	*Carter inférieur (bords à arête vive à l'AV et à l'AR) (2e disposition). Remplacé par* 452.367, *demander en outre :* 1-452.070.	1
451.875	Goujon de 10×131 (filetages 15 et 23) de fixat. des culasses 451.834 et 451.834/01.	13
451.903/01	Jauge d'huile complète (distance du repos de la jauge à l'indication « Maxi » 285mm). *Remplace tous les modèles précédents.*	1
452.065	*Ecran d'huile (1 crevée centrale) entre tube d'aération et cylindre (montage avec tube* 451.594*). Remplacé par* 452.280.	1
452.069	Joint double entre cylindre et chemises (moteurs 78×80 ; 72×100 ; 78×100), épais. 0mm,51 à 0mm,53 (R. VI).	2
452.069/01	Joint double entre cylindre et chemises (moteurs 78×80 ; 72×100 ; 78×100), épais. 0mm,54 à 0mm55, (R. VI).	2
452.069/03	Joint double entre cylindre et chemises (moteurs 78×80 ; 72×100 ; 78×100), épais. 0mm,56 à 0mm,58 (R. VI).	2
452.070	Tamis filtre d'huile dans carter inf. (forme ronde à l'AV) (2e disposition pour carter inf. 451.865).	1
452.070/01	*Tamis filtre d'huile dans carter inf. (forme rectangulaire) (1re disposition pour carter inf.* 451.865*). Ne fournissons plus.*	1
452.280	Ecran d'huile (1 trou central) entre tube d'aération et cylindre (2e montage avec tube 470.456).	1
452.304	Ecran AV entre carter inf. et cylindre (disposition avec filtre d'huile monté sur pompe à huile).	1
452.305	Ecran AR entre carter inf. et cylindre (disposition avec filtre d'huile monté sur pompe à huile).	1
452.367	Carter inférieur (Montage sans filtre tamis) (3e disposition).	1
452.375	Console entre cylindre et carter moteur (côté G).	1
452.376	Console entre cylindre et carter moteur (côté D).	1
452.392	Tôle d'étanchéité de gorge de chapeau de palier, épais. 0mm,5 pour carters inf. 451.865 et 452.367.	1
452.393	Tôle d'étanchéité de gorge de chapeau de palier, épais. 1mm,5 pour carter inf. 451.654.	1
452.404	Joint de chapeau de palier (côté volant) (section 8×10), permet le montage du cylindre à gorge de 8×8 sur l'ancien carter inf. à bords tombés (R. VI).	1
452.405	Joint de chapeau de palier (côté distribution) (section 8×10 (même utilisation que ci-dessus) (R. VI).	1
453.219	Joint de chapeau de palier (côté volant) (section 5,8×7), permet le remplacement du carter 451.654 par le 452.367 (R. VI).	1
453.220	Joint de chapeau de palier (côté distribution 5,8×7), permet le remplacement du carter 451.654 par le 452.367 (R. VI).	1
454.068	Tube de chapeau de palier côté volant diamètre 8×12 longueur 140, fileté en bout,	1
456.203	Rondelle de 8,5×17×0,18 des vis de fixation du couvercle de distribution.	12
456.509	Joint métalloplastique de 12×17×2 du bouchon de vidange d'eau du cylindre (R. VI).	1
456.634/635	Demi-coquille supérieure et inférieure d'étanchéité.	1
456.638	Joint de la demi-coquille inférieure d'étanchéité (R. VI). (pour montage avec 456.634/635).	1
456.639	Joint de la demi-coquille supérieure d'étanchéité (R. VI) (pour montage avec 456.634/735).	1
461.143	Bride de butée d'arbre à cames.	1
461.833	Ecrou H de 12×150 (haut. 12mm) des goujons de fixat. des chapeaux de paliers	6
461.834	Rondelle de 12,25×20×2 des écrous de fixat. des chapeaux de paliers.	6
470.263	Feutre d'étanchéité du bouchon de remplissage (1re disposition).	1
470.424	Joint du tube d'aération sur cylindre (R. VI).	2
470.456	Tube d'aération sur cylindre (2e disposition), le remplissage se fait par le couvre-culasse.	1
479.091	Couvercle de distribution (aluminium).	1
601.027	Vis T.R. de 10×38×25 de fixat. des consoles sur carter de volant moteur (R. II).	2
730.007	Pied de centrage de la culasse 453,024 (diam. ext. 16mm, haut. 7mm,5). 11 L, 11.	1

NUMÉRO	DÉSIGNATION	TYPE	COEFF[t]
501-S	Vis T.H. de 7×70 de fixat. des supports d'axe de culbuteurs (R. III).	7 et 11	8
588-S	Vis T.H. de 7×55×21 de fixat. des supports d'axe de culbuteurs 461.301 sur culasses 451.834 ou 451.834/01 (R. III).	11 L, 11	8
817-S	Goujon de 8×37 (filetages 12 et 18) (R. III) de fixation :		
	— du carburateur.	7 et 11	2
	— du tube d'échappement sur tubulure (72×80 et 78×80).	7	3
827-S	Goujon de 8×62 (filetages 12 et 18) de fixat. de la tubulure d'échappement sur culasse (R. III).	7 et 11	2
999-S	Goujon de 10×47,5 (filetages 15 et 20) de fixat. du tube d'échappement sur tubulure (direction à crémaillère) (R. III).	7 et 11	3
2.491-S	Ecrou H de 7×100 (haut. 7mm) des goujons de fixat. de supports d'axe de culbuteurs et de couvre-culasse (R. III).	7 et 11	2
33.531	Ecrou H borgne de 10×150 de fixat. de culasse (R. III).	7 et 11	13
33.653	Ecrou H borgne de 7×100 de fixat. du couvre-culasse.	7 et 11	2
88.311	Goujon de 6×30 (filetages 7 et 10) de fixat. du thermo-starter.	7 et 11	2
88.314	Goujon de 8×43 (filetages 10 et 14) de fixat. du carburateur.	7	2
88.372	Goujon de 8×48 (filetages 10 et 28) de fixat. :	7 et 11	
	— des tubulures sur culasse.		4
	— du tube d'échappement.		3
88.625	Rondelle de 7,5×20×1,5 des écrous de fixat. du couvre-culasse.	7 et 11	2
88.974	Bouchon de prise de dépression fileté à 10×100 (2e montage) (R. III).	7 et 11	1
89.852	Rondelle expansible de 10 de l'axe des culbuteurs.	7 et 11	2
114.221	Vis T.H. de 8×55×45 d'assemblage des tubulures (R. III).	7 et 11	3
118.065	Rondelle de 10,5×20×1 des écrous de fixat. de culasse.	7 et 11	13
451.314	Joint de culasse (72×80) (R. VI).	7	1
451.320	Guide de soupape (diam. ext. 13mm).	7 et 11	8
451.321	Tube d'eau de culasse.	7 et 11	1
451.322	*Couvre-culasse complet avec reniflard (le remplissage d'huile se fait par le cylindre). Remplacé par* 452.765. *Demander en outre :* 1-452.762 *(R. VI).*	7 et 11	1
451.323	Joint de couvre-culasse (R. VI).	7 et 11	1
451.325	Tubulure d'admission (entr'axes des perçages de la bride d'assemblage des tubulures : 56 et 74mm) 72×80 (1er montage).	7	1
451.326	Tubulure d'échappement. *Echappement à l'AV* (entr'axes des perçages de la bride d'assemblage : 56 et 74mm, de la bride de fixat. du tube d'échappement : 52mm). Moteur 72×80 (1er montage).	7	1
451.331	Etrier de fixat. des tubulures.	7 et 11	4
451.332	Vis T.H. de 8×50×15 d'assemblage des tubulures. Moteurs 72×80 et 78×80.	7	3
451.384	Goujon de 8×28 (filetages 12 et 12) de fixat. de la tubulure d'échappement sur culasse. Moteurs 72×80 et 78×80 (1er montage).	7	6
451.397/02	Segment d'arrêt de cuvette de soupape	7 et 11	8
451.402	Arrêtoir double de 7,5 (entr'axes 28mm) des vis et écrous de fixat. des supports d'axe.	7 et 11	5
451.504	Bouchon de dessablage (diam. 30mm).	7 et 11	4
451.505	Bouchon de dessablage (diam. 25mm).	7 et 11	3
451.511	Siège de soupape d'échappement, diamètre extérieur 32mm.	7	4
451.554	Joint Hugo Reinz entre tubulures et culasse (3 trous de 28). Moteurs 72×80 et 78×80 (1er montage) (R. VI).	7	2
451.555	Tubulure d'admission (entr'axes des perçages de la bride d'assemblage des tubulures : 59 et 74mm, diam. du trou d'entrée d'air 30mm). Moteur 78×100.	11L, 11	1
451.556	*Tubulure d'échappement. Echappement à l'AV (direction à droite) (entr'axes des perçages de la bride d'assemblage des tubulures :* 59 *et* 74mm, *de la bride de fixation du tube d'échappement :* 57mm). *Moteurs* 72×100 *et* 78×100 *(avant direction à crémaillère) (ne fournissons plus).*	7 et 11	1
451.560	Joint triangulaire entre tubulures (entr'axes des perçages : 56 et 74mm). Moteurs 72×80 et 78×80 (1er montage) (R. VI).	7	1
451.626	Joint de culasse (78×80, 78×100) (déformation AV, de passage d'eau) (R. VI).	7 et 11	1
451.626/01	*Joint de culasse* (78×100) *avec déformation AV et AR(R. VI). Remplacé par* 451.626 *(R. VI).*	11L, 11	1
451.627	Siège de soupape d'échappement, diamètre extérieur 37mm.	11L, 11	4
451.637	Joint métalloplastique entre tubulures et culasse (2 trous de 34 et 1 de 32) (R. VI).	11L, 11	2
451.638	Joint triangulaire entre tubulures (entr'axes des perçages : 59 et 74mm). Moteurs 78×80 (2e montage), 72×100 et 78×100 (R.VI).	7 et 11	1
451.679	Bouchon de prise de dépression fileté à 14×150 (1er montage).	7 et 11	1

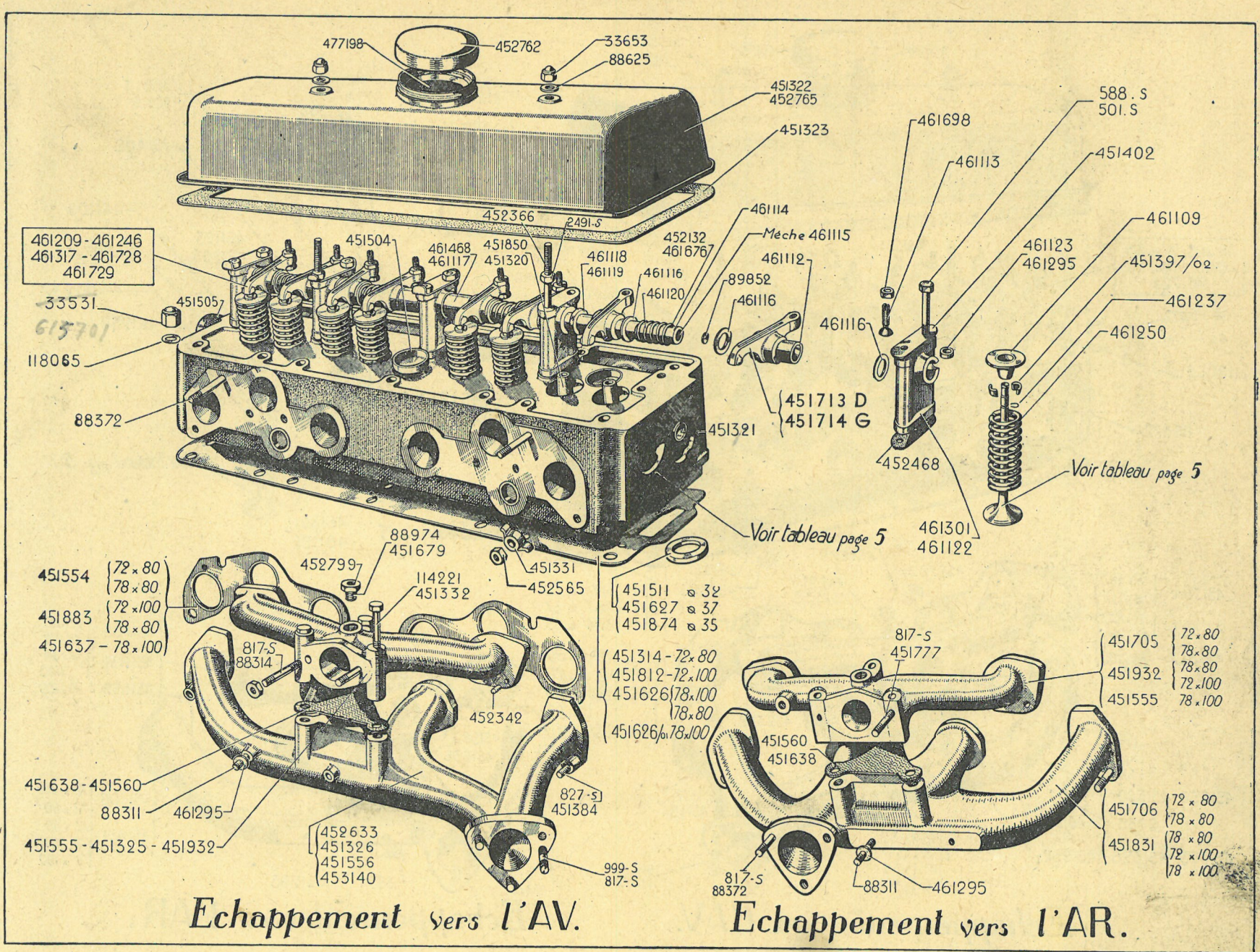
477198
452762
33653
88625
451322
452765
451323
461698
588.S
501.S
461113
451402
452366
2491-S
461114
Mèche 461115
461109
461209-461246
461317-461728
461729
451504
461468
461117
451850
451320
461118
461119
452132
461676
461116
461120
461112
89852
461116
461123
461295
451397/02
461237
461250
33531
451505
118065
88372
451713 D
451714 G
451321
461116
452468
Voir tableau page 5
Voir tableau page 5
461301
461122
88974
451679
452799
451331
452565
451554 72×80 78×80
451883 72×100 78×80
451637 - 78×100
114221
451332
451511 ⌀ 32
451627 ⌀ 37
451874 ⌀ 35
817-S
88314
451314 - 72×80
451812 - 72×100
451626 78×100 78×80
451626/01 78×100
452342
451638-451560
88311
461295
827-S
451384
451555-451325-451932
452633
451326
451556
453140
999-S
817-S
817-S
451777
451705 72×80 78×80
451932 78×80 72×100
451555 78×100
451560
451638
451706 72×80 78×80
451831 78×80 72×100 78×100
817-S
88372
88311
461295
Echappement vers l'AV.
Echappement vers l'AR.

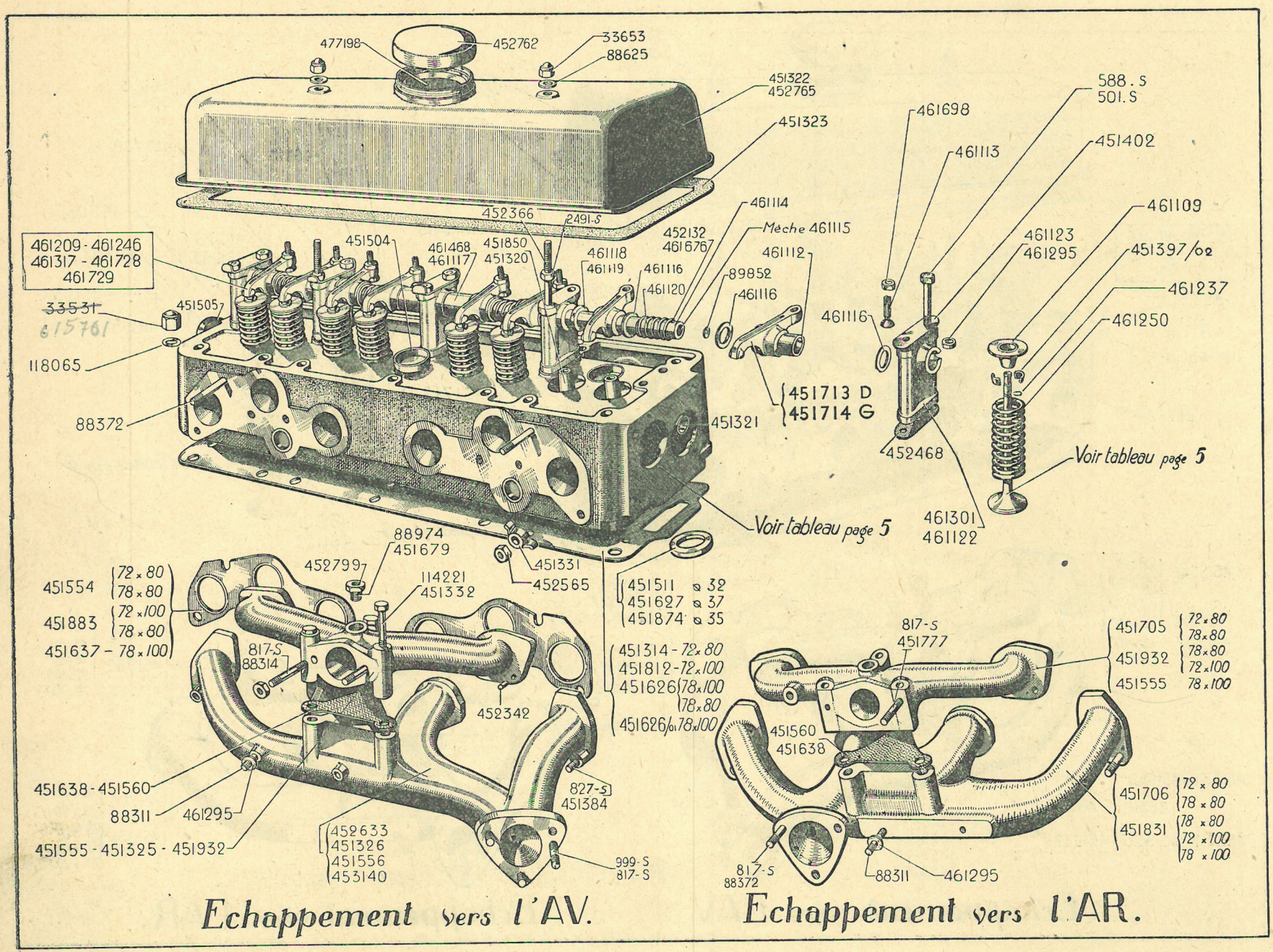
477198
452762
33653
88625
451322
452765
451323
452366
2491-S
461209 - 461246
461317 - 461728
461729
451504
461468
461117
451850
451320
461118
461119
461116
461120
452132
461676
461114
Mèche 461115
461112
89852
461116
451713 D
451714 G
451321
33531
615761
451505
118065
88372
Voir tableau page 5
461698
461113
588.S
501.S
451402
461109
461123
461295
451397/02
461237
461250
461116
452468
461301
461122
Voir tableau page 5
88974
451679
452799
451331
452565
114221
451332
451554 72×80 78×80
451883 72×100 78×80
451637 - 78×100
817-S
88314
452342
451638 - 451560
88311
461295
451555 - 451325 - 451932
452633
451326
451556
453140
827-S
451384
999-S
817-S
451511 ø 32
451627 ø 37
451874 ø 35
451314 - 72×80
451812 - 72×100
451626 78×100
78×80
451626/01 78×100
Echappement vers l'AV.
817-S
451777
451705 72×80 78×80
451932 78×80 72×100
451555 78×100
451560
451638
451706 72×80 78×80
451831 78×80 72×100 78×100
817-S
88372
88311
461295
Echappement vers l'AR.

NUMÉRO	DÉSIGNATION	TYPE	COEFF^t
451.705	*Tubulure d'admission perçages d'assemblage des tubulures :* 56 *et* 74^{mm}). *Moteurs* 72×80 (2e *montage) et* 78×80 (1er *montage). Ne fournissons plus.*	7	1
451.706	Tubulure d'échappement. *Echappement à l'AR* (entr'axes des perçages de la bride d'assemblage des tubulures : 56 et 74^{mm}, de la bride de fixat. du tube d'échappement : 59^{mm}). Moteurs 72×80 (2e montage) et 78×80 (1er montage).	7	1
451.777	Goujon de 8×32 (pas de 100) de fixat. du carburateur (1er montage) pour 72×80 et 78×80.	7	2
451.812	Joint de culasse (72×100) (R. VI).	7	1
451.831	Tubulure d'échappement. *Echappement à l'AR* (direction à gauche) (entr'axes des perçages de la bride d'assemblage des tubulures : 59 et 74^{mm}, de la bride de fixat. du tube d'échappement 65^{mm}). Moteurs 78×80 (2e montage), 72×100 et 78×100 (avant direction à crémaillère).	7 et 11	1
451.850	Guide soupape (diam. ext. 13^{mm},5).....	7 et 11	8
451.874	Siège de soupape d'échappement, diamètre extérieur 35^{mm} (pour culasse 451.960).	11L, 11	4
451.883	Joint métalloplastique entre tubulures et culasse (2 trous de 34 et 1 de 28). Moteurs 78×80 (2e montage) et 72×100 (R. VI).	7	2
451.932	Tubulure d'admission (entr'axes des perçages de la bride d'assemblage : 59 et 74^{mm}, diam. du trou d'entrée d'air 28^{mm}). Moteurs 78×80 (2e montage) et 72×100.	7	1
452.132	*Gicleur arrêt de mèche. R^{cé} par* 461.676 *à monter dans un trou à percer à l'opposé de celui qui recevait le gicleur* 452.132.	7 et 11	1
452.342	Ergot de 6×10 de centrage de la tubulure d'admission sur culasse.	7 et 11	2
452.366	Goujon de 7×110 (filetages 10 et 45) de fixat. des supports d'axe de culbuteurs et de couvre-culasse.	7 et 11	2
452.468	Joint des supports d'axe de culbuteurs (entr'axes 28^{mm}) (R. VI).	7 et 11	5
452.565	Ecrou H acier de 8×125 (haut. 8^{mm}) de fixat. des tubulures sur culasse.	7 et 11	6
452.633	*Tubulure d'échappement. Echappement à l'AV (entr'axes des perçages de la bride d'assemblage des tubulures :* 59 *et* 74^{mm}, *de la bride de fixat. du tube d'échappement* 65^{mm}). *Moteurs* 72×100 *et* 78×100 *(direction à crémaillère). R^{cé} par* 453.140, *d. e. o. :* 1-117.230 *(R. VI) et* 1-2.458-S *(R. VI).*	7 et 11	1
452.762	Bouchon de remplissage d'huile (R. VI).	7 et 11	1
452.765	Couvre-culasse complet (avec tamis).	7 et 11	1
452.799	Bouchon de 10×100 d'obturation du trou de prise de dépression sur tubulure.	7 et 11	1
453.140	Tubulure d'échappement avec bossage taraudé pour prise d'air chaud.	7	1
461.109	Cuvette d'appui des ressorts de soupape.	7 et 11	8
461.112	Bague de culbuteurs (alésage 14) (R. VI).	7 et 11	8
461.113	Rotule de culbuteur.	7 et 11	8
461.114	Axe des culbuteurs.	7 et 11	1
461.115	Mèche de graissage de l'axe (R. VI).	7 et 11	1
461.116	Rondelle de 14,5×20×1 des culbuteurs.	7	8
—	— — — — —	11	10
461.117	Entretoise des culbuteurs (long. 21^{mm},5).	7	2
461.118	Entretoise des culbuteurs (long. 3^{mm},5).	7	2
—	— — — — —	11	4
461.119	Entretoise des culbuteurs (long. 5^{mm},5).	7	4
461.120	Ressort entre culbuteurs	7 et 11	4
461.122	Support d'axe, hauteur 59^{mm},5.	7 et 11	5
461.123	Plaque d'arrêt d'axe de culbuteurs.	7 et 11	1
461.209	Rampe complète de culbuteurs (haut. des supports 59^{mm},5), distance entre les extrémités des culbuteurs centraux 74^{mm}. Pour graissage des culbuteurs par mèche.	11L, 11	1
461.237	Jonc de retenue des soupapes.	7 et 11	8
461.246	*Rampe complète de culbuteurs (haut. des supports* 44^{mm},5) *(pour culasses* 451.834 *et* 451.834/01*). Ne fournissons plus*	11L, 11	1
461.250	Ressort de soupape.	7 et 11	8
461.295	Entretoise de 7,5×12×2,8 : — de support d'axe de culbuteurs. — entre thermostarter et tubulure.	7 et 11	4 2
461.301	Support d'axe des culbuteurs, hauteur 44^{mm},5 (1re disposition) pour culasses 451.834 et 451.834/01.	11L, 11	5
461.317	Rampe complète de culbuteurs (haut. des supports 59^{mm},5), distance entre les extrémités des culbuteurs centraux 80^{mm}. Pour graissage des culbuteurs par mèche.	7	1
461.468	Entretoise des culbuteurs (long. 18^{mm},5).	11L, 11	2
461.676	Arrêt acier de 4 de mèche des culbuteurs.	7 et 11	1
461.698	Contre-écrou H de 7×100 de rotule.	7 et 11	8
461.713	Culbuteur non bagué (droit), hauteur du culbuteur à l'attaque de la soupape 14^{mm}. (Remplace modèle avec bague).	7 et 11	4
461.714	Culbuteur non bagué (gauche), hauteur du culbuteur à l'attaque de la soupape 14^{mm}. (Remplace modèle avec bague).	7 et 11	4
461.728	Rampe complète de culbuteurs (haut. des supports 59^{mm},5), distance entre les culbuteurs centraux 80^{mm}. Pour graissage intermittent.	7	1
461.729	Rampe complète de culbuteurs (haut. des supports 59^{mm},5), distance entre les extrémités des culbuteurs centraux 74^{mm}. Pour graissage intermittent	11L, 11	1
477.198	Filtre d'huile sur couvre-culasse.	7 et 11	1

NUMÉRO	DÉSIGNATION	COEFF.
649-S	Goujon de 7×70 (filetages 10,5 et 17) de fixat. des supports d'axe de culbuteurs (R. III).	8
763-S	Vis T.H. de 8×40×18 d'assemblage des tubulures d'admission et d'échappement entre elles (R. III).	1
770-S	Vis T.H. de 8×65×18 d'assemblage des tubulures d'admission et d'échappement entre elles (R. III).	2
818-S	Goujon de 8×39 (filetages 12 et 18) de fixat. de la tubulure d'échappement sur culasse (R. III).	1
820-S	Goujon de 8×44 (filetages 12 et 18) de fixat. des tubulures d'admission et d'échappement sur culasse (R. III).	4
828-S	Goujon de 8×67 (filetages 12 et 18) de fixat. de la tubulure d'échappement sur culasse (R. III).	2
999-S	Goujon de 10×47,5 (filetages 15 et 20 de fixat. (R. III) :	
	— du tube d'échappement sur tubulure.	3
	— du carburateur.	2
1.381-S	Vis raccord de 10×100 (long. 12mm) de fixat. du tube d'écoulement d'essence 453.112 sur tubulure (R. III).	1
1.561-S	Raccord biconique de 4,5 du tube d'écoulement d'essence 453.112 (R. III).	1
2.457-S	Joint de 10×15×1 du tube d'écoulement d'essence 480.128 (R. VI)	2
33.531	Ecrou H (borgne) de 10×150 de fixat. de culasse (R. III).	13
33.653	Ecrou H (borgne) de 7×100 de fixat. du couvre-culasse.	2
88.345	Goujon de 7×112 (filetages 12 et 55) de fixat. des supports d'axe des culbuteurs, et de couvre-culasse.	2
88.625	Rondelle de 7,5×20×1,5 des écrous de fixat. du couvre-culasse.	2
88.963	Vis T.H., raccord, de 10×150 (long. 18mm) de fixat. du tube d'écoulement d'essence 480.128 sur tubulure.	1
89.852	Rondelle expansible de 10 de l'axe des culbuteurs.	2
118.065	Rondelle de 10,5×20×1 des écrous de fixat. de culasse.	13
451.321	Tube d'eau de culasse.	1
451.323	Joint de couvre-culasse (R. VI).	1
451.331	Etrier de fixat. des tubulures d'admission et d'échappement (long. 28mm).	4
451.397/02	Segment d'arrêt de cuvette de soupape (2 pièces).	8
451.504	Bouchon de dessablage sur culasse (diam. = 30mm).	4
451.505	Bouchon de dessablage sur culasse (diam. = 25mm).	3
451.626	Joint métalloplastique de culasse (sans trou de pied de centrage) (R. VI).	1
451.874	Siège de soupape d'échappement, diam. ext. 35mm.	4
452.342	Ergot de 6×10 de centrage de la tubulure d'admission sur culasse.	2
452.565	Ecrou H de 8×125 (haut. 8mm) de fixat. des tubulures sur culasse.	7
452.762	Bouchon de remplissage d'huile (R. VI).	1
452.908	Etrier central de fixat. de tubulure d'échappement (long. 42mm).	1
452.914	Ressort extérieur de soupape.	8
452.996	Joint métalloplastique entre tubulures et culasse (3 trous de 32) (R. VI).	2
453.033	Guide de soupape (long. 55mm).	8
453.083	*Tubulure d'admission avec bossages pour fixat. des supports de silencieux d'admission. (Trou d'écoulement d'essence fileté à* 10×150*). Remplacé par* 453.155. *Demander en outre :* 1-453.112, 1-1561-S *(R. III)*, 1-1381-S *(R. III)*.	1
453.084	Tubulure d'échappement avec bossage taraudé pour prise d'air chaud.	1
453.095	Joint triangulaire entre tubulures d'admission et d'échappement (entr'axes des perçages : 58 et 74) (R. VI).	1
453.105	Joint métalloplastique de culasse (avec trou de pied de centrage) (R. VI).	1
453.112	Tube d'écoulement d'essence (sans raccord) (pour montage avec tubulure 453.155).	1
453.155	Tubulure d'admission avec bossages pour fixat. des supports de silencieux d'admission (trou d'écoulement d'essence fileté à 10×100).	1
456.174	Tubulure d'échappement (sans trou de prise d'air chaud).	1
461.112	Bague de culbuteurs (alés. 14) (R. VI).	8
461.113	Rotule de culbuteur.	8
461.114	Axe des culbuteurs.	1
461.116	Rondelle de 14,5×20×1 des culbuteurs.	10
461.118	Entretoise des culbuteurs (long. 3mm,5).	4
461.120	Ressort entre culbuteurs.	4
461.123	Plaque d'arrêt d'axe de culbuteurs.	1
461.295	Entretoise de 7,5×12×2,8 de support d'axe de culbuteurs.	4
461.468	Entretoise des culbuteurs (long. 18mm,5).	2
461.698	Contre-écrou H de 7×100 (à collerette) de rotule de culbuteur.	8
461.713	Culbuteur bagué (droit).	4
461.714	Culbuteur bagué (gauche).	4
461.776	Entretoise (tôle) des ressorts de soupape.	8
461.777	Cuvette d'appui des ressorts de soupape.	8
461.853	Couvre-culasse.	1
461.896	Ressort intérieur de soupape.	8
461.954	Rampe de culbuteurs (haut. des supports : 47mm,5).	1
463.013	Support d'axe des culbuteurs (avec trou de graissage) entr'axes de fixat. : 26mm, haut. 47mm,5.	1
463.014	Support d'axe des culbuteurs (sans trou de graissage), entr'axes de fixat. : 26mm, haut. 47mm,5.	4
463.015	Arrêtoir double de 7,5 (entr'axes 26mm) des écrous de fixat. de supports d'axe des culbuteurs.	5
470.735	Joint des supports d'axe de culbuteurs (entr'axes : 26mm) (R. VI).	5
470.736	Ecrou H de 7×100 (haut. 7mm) des goujons de fixat. de supports d'axe de culbuteurs et de couvre-culasse.	10
480.128	Tube avec raccord orientable d'écoulement d'essence. (Pour montage avec tubulure 453.083).	1

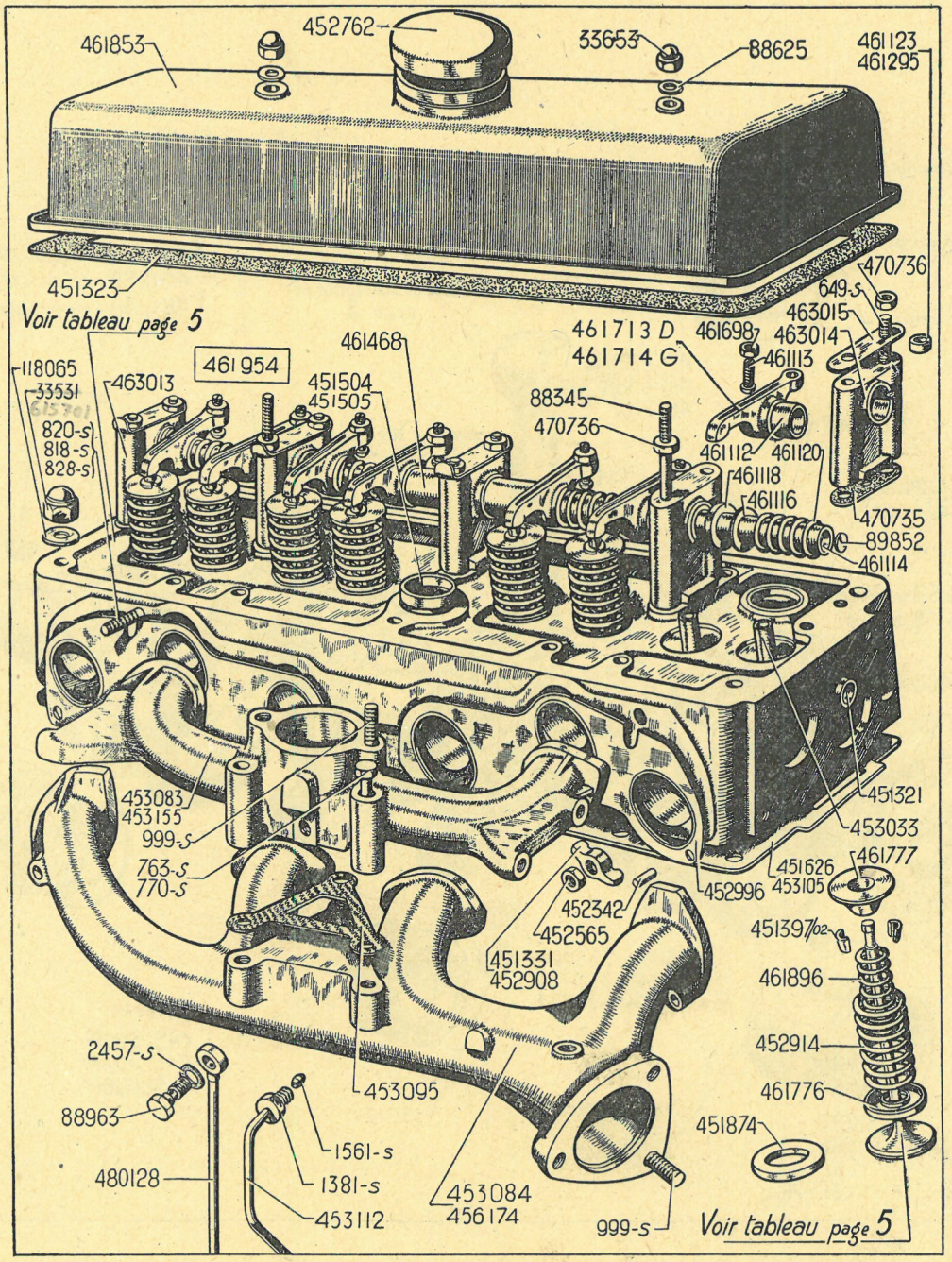
461853
452762
33653
88625
461123
461295
451323
Voir tableau page 5
470736
649-s
463015
463014
461713 D
461714 G
461698
461113
461468
461954
118065
33531
820-s
818-s
828-s
463013
451504
451505
88345
470736
461112
461120
461118
461116
470735
89852
461114
453083
453155
999-s
763-s
770-s
451321
453033
461777
451626
453105
452996
452342
452565
451331
452908
451397/02
461896
452914
461776
451874
2457-s
88963
480128
1561-s
1381-s
453112
453095
453084
456174
999-s
Voir tableau page 5

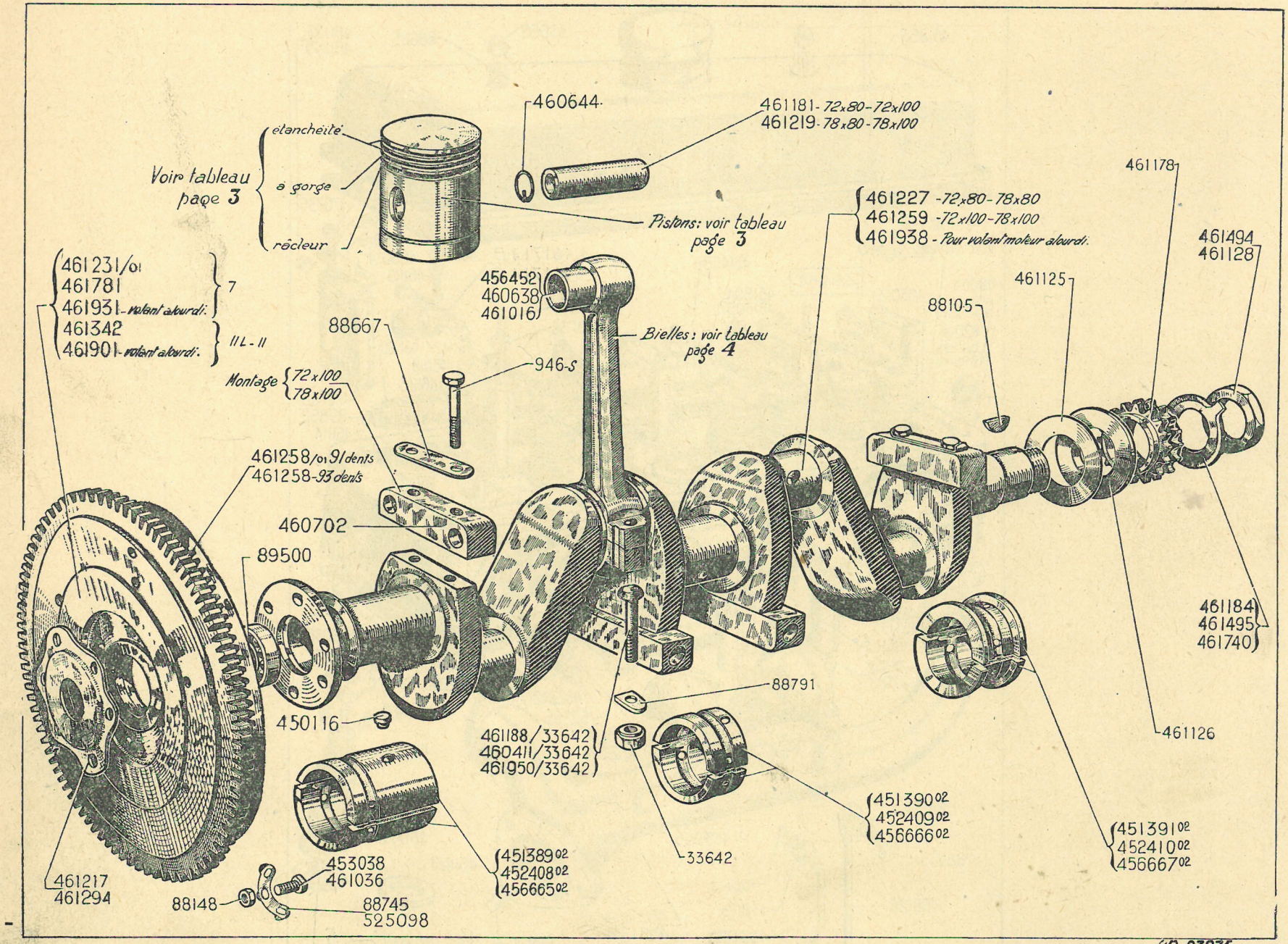
460644
461181 - 72x80 - 72x100
461219 - 78x80 - 78x100
étancheité
à gorge
racleur
Voir tableau page 3
Pistons : voir tableau page 3
461178
461227 - 72x80 - 78x80
461259 - 72x100 - 78x100
461938 - Pour volant moteur allourdi.
461494
461128
461125
88105
456452
460638
461016
Bielles : voir tableau page 4
88667
946-S
Montage 72x100 78x100
461231/01
461781
461931 - volant allourdi.
7
461342
461901 - volant allourdi.
II L - II
461258/01 91 dents
461258 - 93 dents
460702
89500
461184
461495
461740
88791
450116
461188/33642
460411/33642
461950/33642
461126
451390 02
452409 02
456666 02
451391 02
452410 02
456667 02
33642
453038
461036
451389 02
452408 02
456665 02
461217
461294
88148
88745
525098

D. 23275

NUMÉRO	DÉSIGNATION	COEFF.
946-S	Vis T.H. de 10×50×20 de fixat. des masselottes d'équilibrage (R. III).	8
33.642	Ecrou H de 9×125 de boulon de bielle.	8
88.105	Clavette Woodruff de pignon de vilebrequin (R. II).	1
88.148	Ecrou H sans collerette de 8×125 (haut. 7mm) des vis de fixat. de volant moteur.	6
88.667	Arrêtoir double de 11, entr'axes 40 mm des vis de fixat des masselottes d'équilibrage (72×100) (78×100).	4
88.745	Arrêtoir simple de 9 des écrous de fixat. du volant moteur.	6
88.791	Arrêtoir simple de 9 d'écrou de boulon de bielle.	8
89.500	Roulement AV du vilebrequin (17×40×12).	1
450.116	Ergot épaulé de 5×3,5 sur 6×4,5 d'arrêt des coussinets de paliers.	6
451.389/02	Coussinet de palier, côté embrayage de 50mm.	1
451.390/02	Coussinet de palier milieu de 50mm.	1
451.391/02	Coussinet de palier, côté distribution de 50mm.	1
452.408/02	Coussinet de palier, côté embrayage de 49,5.	1
452.409/02	Coussinet de palier milieu de 49,5.	1
452.410/02	Coussinet de palier, côté distribution de 49,5.	1
453.038	Vis T.R. de 8×24×11 de fixat. du volant moteur alourdi.	6
456.452	Bague de pied de bielle (diam. ext. 24mm,2).	4
456.665/02	Coussinet de palier, côté embrayage de 49mm.	1
456.666/02	Coussinet de palier milieu de 49mm.	1
456.667/02	Coussinet de palier, côté distribution de 49mm.	1
460.411/ 33.642	Boulon de bielle avec écrou (9×52,5×15,5) (72×100) (78×100).	8
460.638	Bague de pied de bielle (diam. ext. 24mm).	4
460.644	Segment d'arrêt d'axe de piston.	8
460.702	Masselotte d'équilibrage du vilebrequin (72×100) (78×100).	4
461.016	Bague de pied de bielle (diam. ext. 24mm,4).	4
461.036	Vis T.R. de 8 × 24 × 9 de fixat. du volant moteur.	6
461.125	Rondelle de 38,5×44,5×0,05 de réglage du jeu latéral du vilebrequin.	7
461.126	Rondelle de 38×65×5 de butée du vilebrequin.	1
461.128	*Ecrou à encoches de 36×150 de blocage de pignon de vilebrequin. Remplacé par* 461.494, *demander en outre :* 1-461.740.	1
461.178	Pignon de vilebrequin (19 dents).	1
461.181	Axe de piston (20×62) (pour alésage 72).	4
461.184	Arrêtoir à talons de 36,5 de l'écrou de blocage du pignon de vilebrequin. (Montage avec écrou à encoches.)	1
461.188/ 33.642	Boulon de bielle avec écrou (9×48,5×15,5) (72×80) (78×80).	8
461.217	Tôle d'arrêt du roulement AV de vilebrequin (forme ronde).	1
461.219	Axe de piston (20×68) (pour alésage 78).	4
461.227	*Vilebrequin* (72×80) (78×80). *Ne fournissons plus.*	1
461.231/01	*Volant moteur avec couronne de démarreur 91 dents. Remplacé par* 461.781, *demander en outre :* 1-701.318 *(R. III).* 7.	1
461.258	Couronne de démarreur (93 dents).	1
461.258/01	*Couronne de démarreur, 91 dents (solution provisoire) pour 72×80). Remplacé par volant moteur avec couronne* 461.781, *demander en outre :* 1-701.318 *(R. III).*	1
461.259	*Vilebrequin avec masselottes d'équilibrage* (72×100) (78×100), *larg. des portées de bielles* 35mm. *Remplacé par* 461.938. *Demander en outre :* 1-461.933/04 *voir page 4 et 6, 88745.*	1
461.294	Tôle d'arrêt du roulement AV de vilebrequin et des écrous de fixat. du volant moteur (forme étoilée). (Montage avec volant moteur alourdi.)	1
461.342	Volant moteur avec couronne de démarreur 93 dents (épais. 29mm,5). 11.	1
461.494	Ecrou H de 36×150 de blocage du pignon de vilebrequin.	1
461.495	Arrêtoir rond de 36,5 de l'écrou de blocage du pignon de vilebrequin. (Montage avec écrou hexagonal.)	1
461.740	Arrêtoir à languette de 36,5 de l'écrou de blocage du pignon de vilebrequin. (Montage avec écrou hexagonal.)	1
461.781	Volant moteur avec couronne de démarreur 93 dents (le volant et la couronne carter d'embrayage sont d'une seule pièce). 7.	1
461.901	Volant moteur alourdi avec couronne de démarreur 93 dents (épais. 48mm,5). 11.	1
461.931	Volant moteur alourdi avec couronne de démarreur 93 dents (le volant et la couronne carter d'embrayage sont d'une seule pièce) (épais. du volant à la fixat. sur le vilebrequin 7mm). 7.	1
461.938	Vilebrequin avec masselottes d'équilibrage (72×100) (78×100), larg. des portées de bielles 33mm. (Montage avec volant moteur alourdi.)	1
461.950/ 33.642	Boulon de bielle avec écrou (9×54,5×18,5) (72×100) (78×100). Montage avec bielle de 33mm de largeur.	8
525.098	Arrêtoir triple de 10,5 des écrous de fixat. du volant moteur.	2

NUMÉRO	DÉSIGNATION	COEFF[t]
483-S	Vis T.H. de 7×15 de fixat. de la bride de butée d'arbre à cames (R. III).	2
1.352	Rondelle de 20×30×1,5 d'appui des roulements d'arbre de commande de pompe à eau formant tournevis.	2
2.166	*Goupille cylindrique de 4×20 de fixat. du tournevis d'entraînement de l'arbre de commande de pompe à eau et de dynamo. Ne fournissons plus.*	1
2.184	*Goupille cylindrique de 4×32 de la bague de fixat. du roulement AR sur arbre de commande de pompe à eau et dynamo. Ne fournissons plus.*	1
4.730-S	Graisseur Hydraulic de la commande de ventilateur (R. VI).	1
30.189	Clavette Woodruff (épais. 4mm) de la poulie de commande de ventilateur (montage avec poulie tôle) (2e disposition) (R. III).	1
88.105	Clavette Woodruff (épais. 4mm,8) du pignon d'arbre à cames (R. II).	1
88.107	Clavette Woodruff (épais. 3mm) de la poulie de commande de ventilateurs (montage avec poulie fonte) (1re disposition).	1
88.169	Ecrou H de 14×150 de blocage de la poulie de commande de pompe à eau et de dynamo (montage avec arbre formant tournevis). (R. II).	1
88.540	Goupille cylindrique de 3,5×29 du pignon de commande de pompe à huile et de distributeur.	2
88.795	Arrêtoir simple de 8,5 des vis de fixat. de bride de butée d'arbre à cames.	2
89.475	Roulement AV de 20×47×14 de l'arbre de commande de pompe à eau et de dynamo.	1
89.482	Roulement AR de 20×42×10 de l'arbre de commande de pompe à eau et de dynamo.	1
112.054	Joint de 8×14×1 du graisseur Técalémit de la commande de ventilateur.	1
117.281	Graisseur Técalémit de la commande de ventilateur (R. VI).	1
451.343	Bague de retour d'huile sur arbre de commande de pompe à eau et dynamo (filetage ext. 50 ×150).	1
451.475	Vis T.H. de 14×14 de fixat. de poulie de commande de pompe à eau et de dynamo (1re disposition) (72×80).	1
451.513	Poussoir de tige de culbuteur (diam. 26mm). normal/dim.	8
451.514	*Tige de commande de culbuteur (long. totale* 207mm) (72×80) (78×80). *Ne fournissons plus.*	8
451.529/02	Segment d'arrêt du roulement AV d'arbre de commande de pompe à eau et de dynamo (1er montage) 2 pièces.	1
451.530	Tête de retenue des segments d'arrêt de roulement AV d'arbre de commande de pompe à eau et dynamo.	1
451.576	*Arbre nu de commande de pompe à eau et dynamo (gorge pour segments d'arrêt à* 35mm *de l'extrémité AV, fixat. de la poulie par une vis). Remplacé par* 452.427, *demander en outre :* 1-453.020 *et* 1-88.169 *(R. II).*	1
451.577	*Tournevis de commande de l'arbre d'entraînement de pompe à eau et dynamo, long.* 62mm,5. *Remplacé par arbre* 452.427, *demander en outre :* 1-453.020 *et* 1-88.169 *(R. II).*	1
451.591	*Bague AR de centrage de l'arbre de commande de pompe à eau et de dynamo (*1re *disposition, haut.* 11mm). *Remplacé par* 451.715 *(à ajuster).*	1
451.633	Tige de commande de culbuteur (long. totale 252mm) (72×100) 78×100).	8
451.658	Arbre de commande de pompe à huile et de distributeur (1re disposition, long. 311mm).	1
451.707	*Arbre de commande de pompe à eau et dynamo monté avec bague et roulement (gorge pour segments d'arrêt à* 45mm *de l'extrémité AV, fixat. de la poulie par une vis). Remplacé par* 452.563, *demander en outre :* 1-453.020 *et* 1-88.169 *(R. II).*	1
451.711	*Arbre nu de commande de pompe à eau et dynamo (gorge pour segments d'arrêt à* 45mm *de l'extrémité AV, fixat. de la poulie par une vis). Remplacé par* 452.427, *demander en outre :* 1-453.020 *et* 1-88.169 *(R. II).*	1
451.712	*Tournevis de commande de l'arbre d'entraînement de pompe à eau et dynamo, long.* 54mm. *Remplacé par arbre* 452.427, *demander en outre :* 1-453.020 *et* 1-88.169 *(R. II).*	1

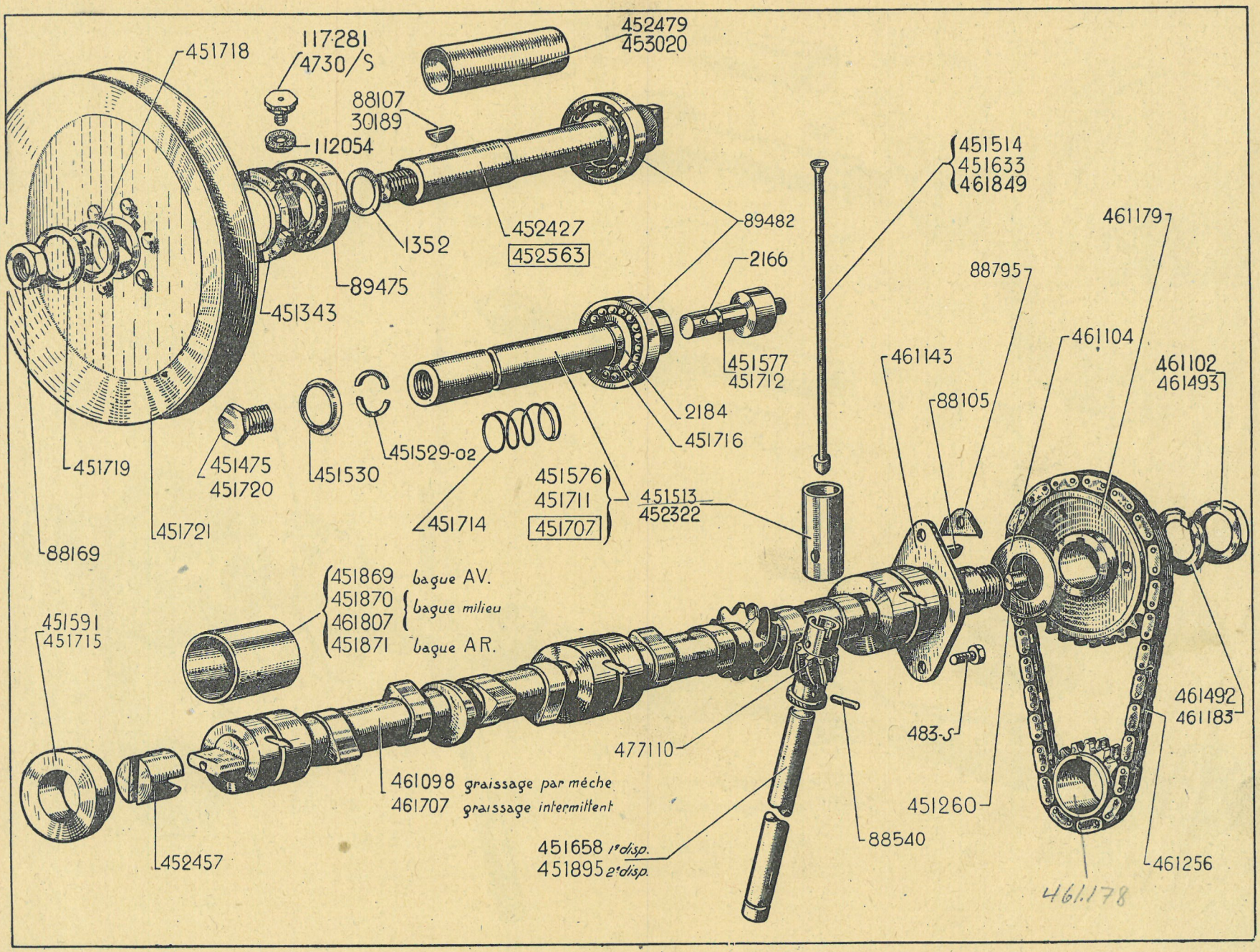
451718
117281
4730/S
452479
453020
88107
30189
112054
1352
452427
452563
89482
89475
451343
2166
451577
451712
2184
451716
451719
451475
451720
451530
451529-02
451714
451576
451711
451707
451513
452322
451514
451633
461849
461179
88795
461104
461143
88105
461102
461493
88169
451721
451591
451715
451869 bague AV.
451870 bague milieu
461807
451871 bague AR.
461098 graissage par mèche
461707 graissage intermittent
477110
483-S
461492
461183
451260
88540
451658 1°disp.
451895 2°disp.
452457
461256
461178

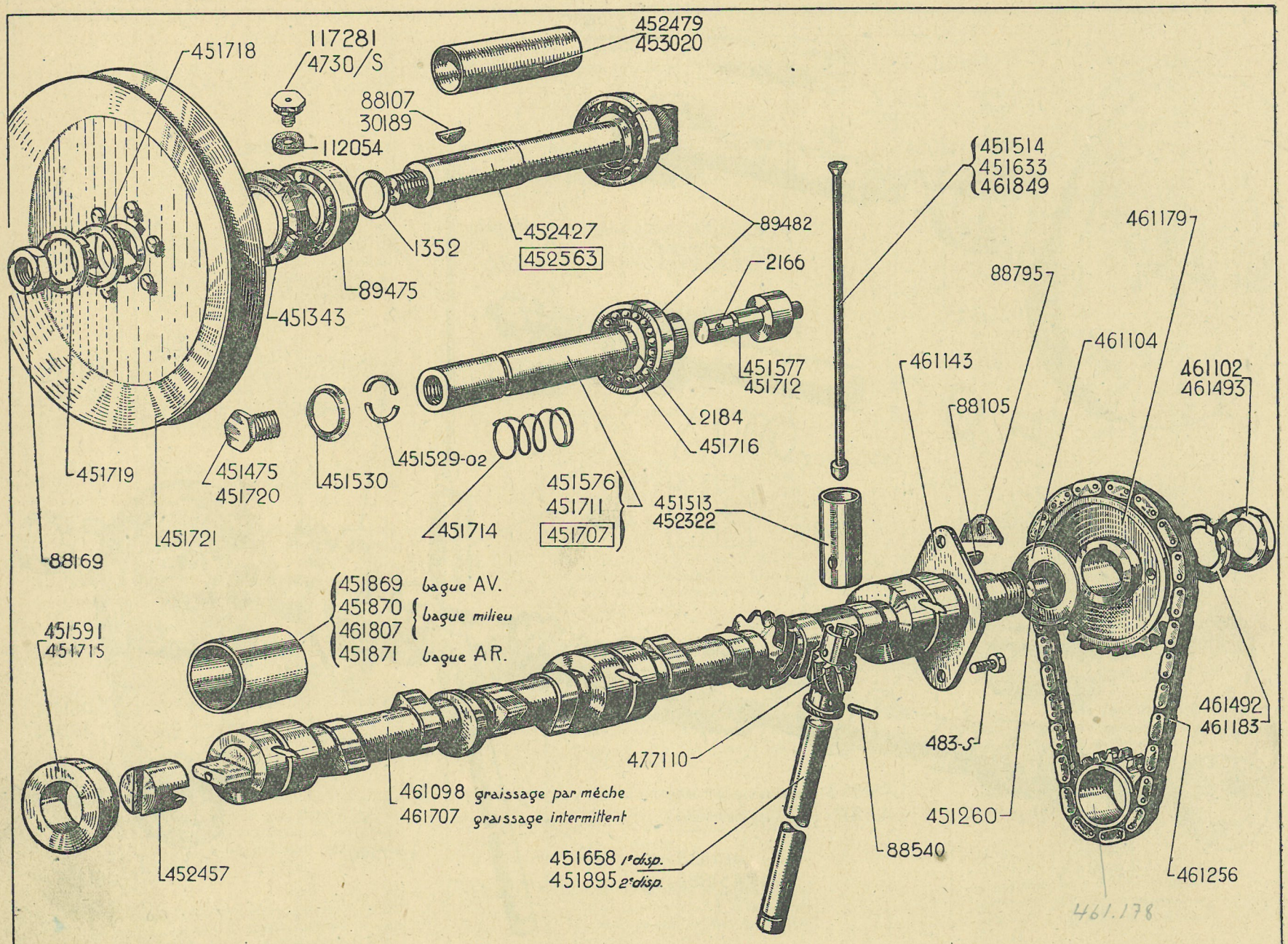
451718
117281
4730/S
452479
453020
88107
30189
112054
1352
452427
452563
89482
89475
451343
2166
451577
451712
2184
451716
451719
451475
451720
451530
451529-02
451714
451576
451711
451707
451513
452322
88169
451721
451514
451633
461849
461179
88795
461104
461143
88105
461102
461493
451869 bague AV.
451870 bague milieu
461807 bague milieu
451871 bague AR.
451591
451715
461492
461183
483-S
477110
461098 graissage par mèche
461707 graissage intermittent
451260
88540
451658 1e disp.
451895 2e disp.
452457
461256
461.178

NUMÉRO	DÉSIGNATION	COEFF.
451.714	Ressort entretoise sur arbre de commande de pompe à eau et de dynamo (1er montage).	1
451.715	Bague AR de centrage de l'arbre de commande de pompe à eau et de dynamo (2e disposition, haut. 21mm,5).	1
451.716	Bague de 20×26×10 de fixat. du roulement AR d'arbre de commande de pompe à eau et de dynamo.	1
451.718	Rondelle de 14,5×27×2 d'écrou ou de vis de blocage de la poulie de commande de pompe à eau et de dynamo.	1
451.719	Arrêtoir simple de 14,5 de la vis ou de l'écrou de blocage de poulie de commande de pompe à eau et dynamo sur arbre.	1
451.720	Vis T.H. de fixat. de 14×16 de poulie de commande de pompe à eau et de dynamo (2e disposition).	1
451.721	Poulie de commande de pompe à eau et de dynamo (sur arbre en bout d'arbre à cames).	1
451.869	*Bague de palier AV pour alésage de* 35 *(long.* 56mm*). Ne fournissons plus.*	1
451.870	*Bague de palier milieu pour alésage de* 41 *(long.* 18mm*) (cas du graissage des culbuteurs par mèche). Ne fournissons plus.*	1
451.871	*Bague de palier AR pour alésage de* 43 *(long.* 36mm*). Ne fournissons plus.*	1
451.895	Arbre de commande de pompe à huile et de distributeur (2e disposition, long. 294mm).	1
452.322	Poussoir de tige de culbuteur (diam. 27mm).	8
452.427	Arbre de commande de pompe à eau et dynamo formant tournevis (fixat. de la poulie par écrou *(remplace* même arbre, mais avec gorge pour segments d'arrêt). Demander en outre : 1-453.020.	1
452.457	Joint acier d'entraînement de l'arbre de commande de pompe à eau et de dynamo. Diam. 25mm, long. 21mm,5 *(remplace* tous les modèles précédents).	1
452.479	*Entretoise des* 2 *roulements d'arbre de commande de pompe à eau et dynamo formant tournevis (long.* 85mm*). Remplacé par* 453.020*; supprimer au montage les* 2 *rondelles contre roulement.*	1
452.563	Arbre de commande de pompe à eau et dynamo formant tournevis monté avec roulement AR (fixat. de la poulie par écrou) *(remplace* même arbre, mais avec gorge pour segments d'arrêt). Demander en outre : 1-453.020.	1
453.020	Entretoise des 2 roulements d'arbre de commande de pompe à eau et dynamo formant tournevis (long. 88mm,5).	1
461.098	Arbre à cames (graissage des culbuteurs par mèche ; portées sans pattes d'araignées).	1
461.102	*Ecrou à encoches de* 24×150 *de blocage du pignon d'arbre à cames. Remplacé par* 461.493, *demander en outre :* 1-461.492.	1
461.104	Rondelle pare-huile de 25×48 du pignon d'arbre à cames.	1
461.143	Bride de butée d'arbre à cames.	1
461.179	Pignon d'arbre à cames (38 dents).	1
461.183	Arrêtoir à talons de 24,5 d'écrou de blocage du pignon d'arbre à cames (montage avec écrou à encoches).	1
461.256	Chaîne de commande de distribution (R. VI).	1
461.260	Bouchon de 12×175 sur extrémité d'arbre à cames (1er montage).	1
461.492	Arrêtoir rond de 24,5 d'écrou de blocage du pignon d'arbre à cames (montage avec écrou hexagonal).	1
461.493	Ecrou H de 24×150 de blocage du pignon d'arbre à cames.	1
461.707	Arbre à cames (graissage intermittent des culbuteurs, portées avec pattes d'araignées).	1
461.807	*Bague de palier milieu pour alésage de* 41 *(long.* 32mm*) (cas du graissage intermittent des culbuteurs). Ne fournissons plus.*	1
461.849	Tige de commande de culbuteur (long. totale 240mm) (cas de ressorts doubles aux soupapes). **11L, 11.**	8
477.110	Pignon de commande de pompe à huile et de distributeur (10 dents ; pas à gauche).	1

NUMÉRO	DÉSIGNATION	COEFF[t]
	Disposition avec filtre à huile, et sans tube d'aspiration sur fond de pompe à huile	
304-S	Vis T.H. de 6×15 de fixat. de la bride du tuyau d'arrivée d'huile sur culasse (R. III).	2
393-S	Vis T.H. de 6×12 d'assemblage du carter de filtre et du fond de pompe (R. III).	3
483-S	Vis T.H. de 7×15 d'assemblage du fond sur corps de pompe (R. III).	4
1.099	Joint fibre de 10,5×18×1 de vis raccord des tuyauteries de graissage des culbuteurs et d'indicateur de pression (R. III).	3
1.304-S	*Ecrou H raccord de* 16×150 *de la tuyauterie* 452.324 (72×80) (78×80) *(R. VI). Ne fournissons plus.*	1
2.323-S	Ecrou H de 5×75 des vis d'assemblage du carter et du filtre de pompe (R. III).	3
2.371-S	Ecrou H de 6×100 des vis d'assemblage du carter de filtre et du fond de pompe (R. III).	3
2.454-S	Joint métalloplastique de 16×22×2 de vis raccord ou d'écrou raccord de tuyauterie entre pompe et cylindre (72×80 et 78×80) (R. VI).	4
2.473-S	Joint métalloplastique de 20×26×2 d'écrou raccord de tuyauterie entre pompe et cylindre (R. VI).	1
2.553-S	Ecrou H crénelé de 8×125 de la vis de serrage du tube support de pompe sur corps de pompe (R. III).	1
2.714-S	Bille de 9,52 du clapet de décharge (R. VI).	1
10.378	Clavette Woodruff du pignon fixe (épais. 2mm,5).	1
35.236	Clavette Woodruff du pignon fixe (épais. 2mm).	1
88.540	Goupille de 3,5×29 de fixat. du pignon de commande de pompe et de distributeur.	2
88.579	*Joint de* 4×8,5×1 *entre tuyauterie et indicateur (R. VI). Ne fournissons plus.*	1
88.686	Arrêtoir simple de 11 de vis raccord de tuyauterie de graissage des culbuteurs.	1
88.967	Olive pour tube de 4mm de raccord de la tuyauterie d'huile au manomètre (R. III).	1
88.969	Bicône (pour tube de 10) de raccord de la tuyauterie 452.324 (72×80), (78×80) (R. VI).	1
88.980	Raccord du tube d'arrivée d'huile au manomètre pour tuyauterie en laiton (R. III).	1
88.981	*Ecrou H raccord de* 10×100 *de fixat. de la tuyauterie d'huile sur indicateur (R. III).*	1
89.156	*Vis T.H. de* 5×40×11 *d'assemblage du carter et du filtre de pompe (R. II). Ne fournissons plus.*	2
89.158	*Vis T.H. de* 5×30×25 *d'assemblage du carter et du filtre de pompe (R. III). Ne fournissons plus.*	1
114.879	Vis T.H. raccord de 16×30 de fixat. de la tuyauterie entre pompe et cylindre (à 2 raccords orientables) (72×80), (78×80) (R. II).	2
450.234	Contre-écrou H de 10×100 (haut. 4mm,5) de la vis 451.434 de fixat. du tube support de pompe.	1
451.352	Entretoise longue de filtre (long. 32mm,5).	2
451.353	*Entretoise courte de filtre (long.* 13mm,5*). Ne fournissons plus.*	1
451.354	Ressort du clapet de décharge.	1
451.355	Bouchon fileté de 16×150 de réglage du clapet de décharge.	1
451.356	Contre-écrou H de 16×150 de clapet de décharge.	1
451.358	*Pompe complète avec filtre, tube support conique et taraudage à* 20×150. *Si la pompe à remplacer se fixait avec tube cylindrique et comportait un taraudage* 16×150, *demander en outre :* 1 *tuyauterie* 452.324, 1 *raccord* 451.672, *ajuster le trou de fixat. du tube support. Remplacé par* 453.130 *(Voir page 29).*	1
451.360/02	Segment d'arrêt de pignon fixe (2 pièces).	1
451.361	*Pignon fixe de pompe (10 dents), haut.* 44mm, *clavetage de 2). Remplacé par* 452.111, *demander en outre :* 1-451.899, 1-451.937 *et* 1-451.938.	1
451.362	Axe du pignon fou (long. 73mm)	1
451.363	*Pignon fou de pompe (10 dents, haut.* 44mm*). Remplacé par* 451.899, *demander en outre :* 1-452.111, 1-451.937 *et* 1-451.938.	1
451.366	Joint de fond de pompe (R.VI).	1
451.368	Bague sup. de l'arbre de commande de distributeur et de pompe.	1
451.434	Vis T.H. à pointe de 10×30 de fixat. du tube support de pompe.	1
451.652	Carter du filtre.	1
451.653	Filtre complet sur pompe.	1

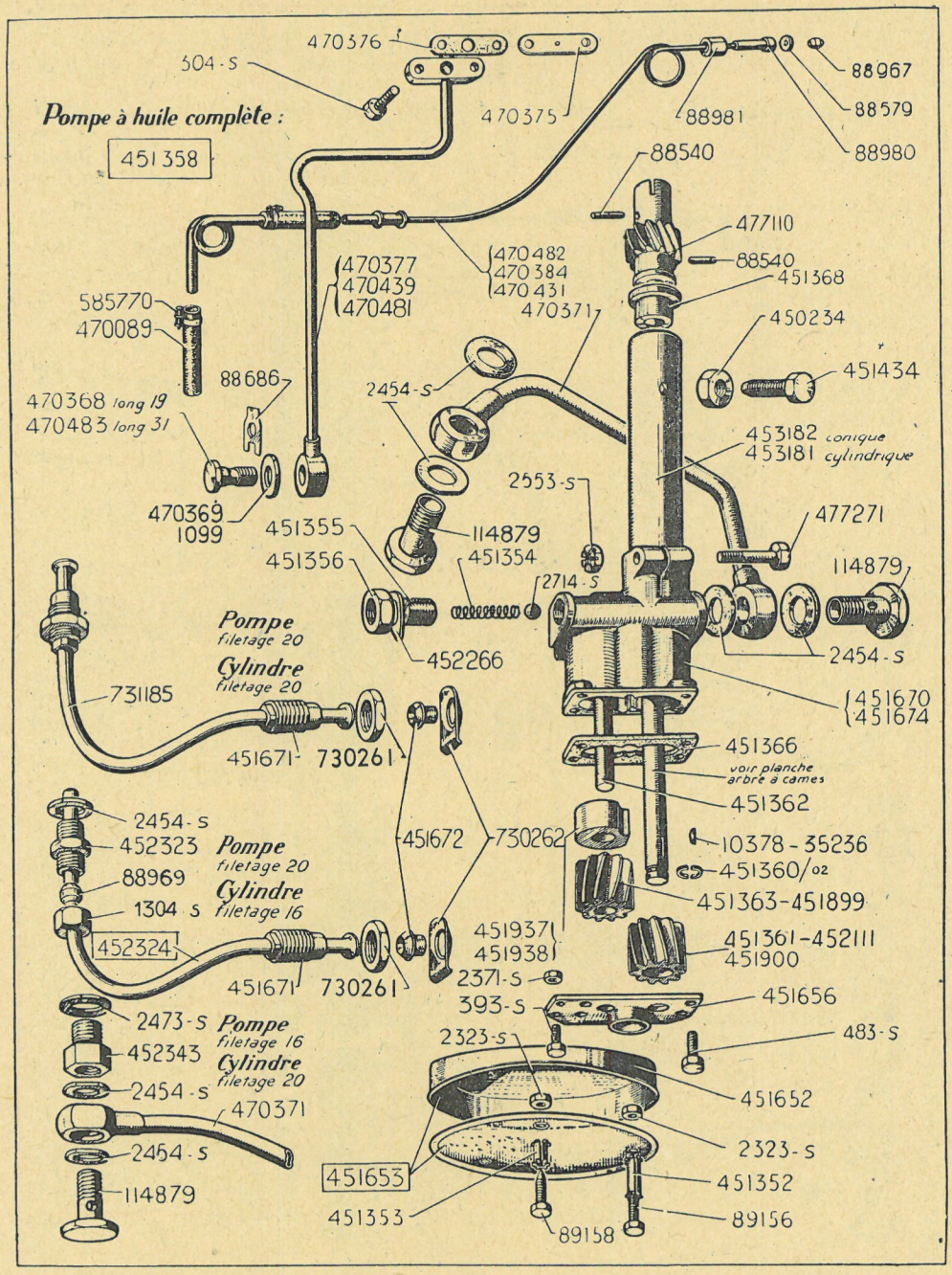
Pompe à huile complète :
451358
470376
304-S
470375
88967
88579
88980
88981
88540
477110
88540
451368
450234
451434
470377
470439
470481
470482
470384
470431
470371
585770
470089
88686
2454-S
470368 long 19
470483 long 31
453182 conique
453181 cylindrique
2553-S
470369
1099
451355
114879
451356
451354
2714-S
477271
114879
2454-S
Pompe filetage 20
Cylindre filetage 20
731185
452266
451670
451674
451671
730261
451366
voir planche arbre à cames
451362
2454-S
452323
88969
1304 S
Pompe filetage 20
Cylindre filetage 16
451672
730262
10378-35236
451360/02
451363-451899
452324
451671
730261
451937
451938
451361-452111
451900
2371-S
393-S
451656
2473-S
452343
2454-S
Pompe filetage 16
Cylindre filetage 20
2323-S
483-S
451652
470371
2454-S
114879
451653
2323-S
451352
451353
89158
89156

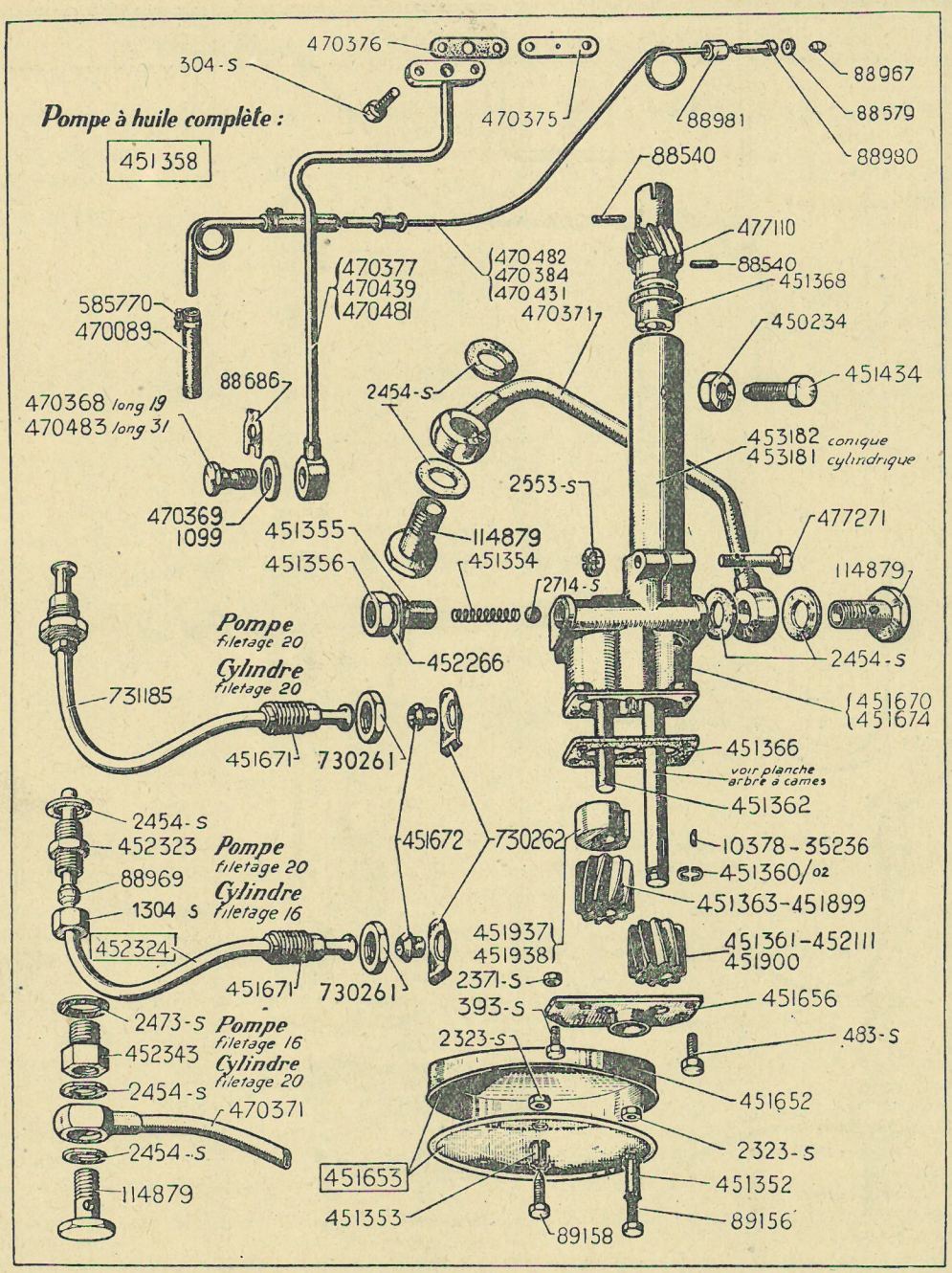
Pompe à huile complète :
451358
470376
304-S
470375
88967
88579
88980
88981
88540
477110
88540
451368
450234
451434
453182 conique
453181 cylindrique
477271
114879
2454-S
451670
451674
451366
voir planche arbre à cames
451362
10378-35236
451360/02
451363-451899
451361-452111
451900
451656
483-S
451652
2323-S
451352
89156
89158
451353
451653
2323-S
393-S
2371-S
451937
451938
730262
451672
730261
451671
452324
1304 S
88969
452323
2454-S
Pompe filetage 20
Cylindre filetage 16
2473-S
452343
2454-S
Pompe filetage 16
Cylindre filetage 20
470371
2454-S
114879
731185
Pompe filetage 20
Cylindre filetage 20
451671
730261
451355
451356
114879
451354
2714-S
452266
2553-S
2454-S
470482
470384
470431
470371
470377
470439
470481
585770
470089
88686
470368 long 19
470483 long 31
470369
1099

Disposition avec filtre à huile, et sans tube d'aspiration sur fond de pompe à huile *(suite)*

NUMÉRO	DÉSIGNATION	COEFF.
451.656	Fond de pompe.	1
451.670	Corps de pompe (haut. 93mm, filetage à 20×150 pour tuyauterie de raccordement au cylindre) (72×100, 78×100).	1
451.671	Raccord de 20×150 des tuyauteries 731.185 et 452.324.	2
451.672	Raccord conique de circulation d'huile sur pompe et cylindre.	2
451.674	Corps de pompe (haut. 96mm, filetage à 16×150 pour tuyauterie de raccordement au cylindre) (72×80, 78×80).	1
451.899	Pignon fou de pompe (10 dents, haut. 25mm).	1
451.900	Pignon fixe de pompe (10 dents, haut. 25mm, clavetage de 2,5).	1
451.937	Rondelle de pignon fou, haut. 19mm, pour montage des pignons 451.899 et 452.111 dans les corps 451.670 ou 451.674.	1
451.938	Rondelle de pignon fixe, haut. 19mm, pour montage des pignons 451.899 et 452.111 dans les corps 451.670 ou 451.674.	1
452.111	Pignon fixe de pompe (10 dents, haut. 25mm, clavetage de 2).	1
452.266	Arrêtoir simple de 17,5 d'écrou de clapet de décharge.	1
452.323	Raccord de 16×150 de la tuyauterie 452.324 (sur cylindre) (72×80, 78×80).	1
452.324	Tuyauterie entre pompe et cylindre (avec écrous raccords de 16×150 et 20×150). Permet le montage d'une pompe avec trou de 20×150 et d'un cylindre avec trou de 16×150. Demander un raccord conique 451.672 (72×80, 78×80).	1
452.343	Raccord d'huile à 2 filetages, ext. 20×150, int. 16×150, *permettant le montage d'un cylindre avec trou de 20×150 et de la tuyauterie à 2 raccords orientables de* 16 (72×80, 78×80).	1
453.181	Tube cylindrique (diam. 28mm) support de pompe (1re disposition).	1
453.182	Tube conique (diam. 28mm) support de pompe (2e disposition).	1
470.089	Durit (long. 30mm) de la tuyauterie (laiton) d'indicateur de pression (R. VI).	2
470.368	Vis T.H. raccord de 10×19 de fixat. de la tuyauterie de graissage des culbuteurs sur cylindre (cas de tuyauterie d'indicateur d'huile en laiton).	1
470.369	Joint métalloplastique de 11×18×1,5 de vis raccord des tuyauteries de graissage des culbuteurs et d'indicateur de pression (R. VI).	3
470.371	Tuyauterie entre pompe et cylindre (1er montage avec 2 raccords orientables de 16) (72×80, 78×80).	1
470.375	Bride calibrée entre tuyauterie de graissage des culbuteurs et culasse.	1
470.376	Joint entre tuyauterie de graissage des culbuteurs et culasse (R. VI).	1
470.377	*Tuyauterie d'arrivée d'huile sur culasse pour graissage des culbuteurs (le départ de la tuyauterie d'indicateur de pression est sur la bride d'arrivée d'huile à la culasse). Remplacé par* 470.481, *demander en outre :* 1-470.482 *(R. VI),* 1-470.483 et 3-470.369 *(R. VI).*	1
470.384	*Tuyauterie (laiton) de l'indicateur de pression (le départ de cette tuyauterie est sur la bride de la tuyauterie d'arrivée d'huile à la culasse). Remplacé par* 470.482 *(R. VI), demander en outre :* 1.470.483 *et* 3-470.369 *(R. VI).*	1
470.431	*Tuyauterie (laiton) de l'indicateur de pression (le départ de cette tuyauterie est sur le raccord orientable de la tuyauterie d'arrivée d'huile à la culasse. Remplacé par* 470.482 *(R. VI), demander en outre :* 1-470.483 *et* 3-470.369 *(R. VI).*	1
470.439	*Tuyauterie d'arrivée d'huile sur culasse pour graissage des culbuteurs (le départ de la tuyauterie d'indicateur de pression est sur le raccord orientable. Remplacé par* 470.481, *demander en outre :* 1-470.482 *(R. VI),* 1-470.483 *et* 3-470.369 *(R. VI).*	1
470.481	Tuyauterie d'arrivée d'huile sur culasse pour graissage des culbuteurs.	1
470.482	Tuyauterie métallique flexible de l'indicateur de pression (long. 740mm) (R. VI).	1
470.483	Vis T.H. raccord de 10×31 de fixat. de la tuyauterie d'indicateur d'huile et de la tuyauterie de graissage des culbuteurs sur cylindre.	1
477.110	Pignon de commande de pompe et de distributeur (10 dents, pas à gauche).	1
477.271	Vis T.H. de 8×43×20 (trou dans le filet) de serrage du tube support de pompe sur corps de pompe.	1
585.770	Collier de serrage de durit de la tuyauterie (laiton) d'indicateur de pression (R. VI).	4
730.261	Contre-écrou de 20 × 150 de fixat. des tuyauteries 731.185 et 452.324.	2
730.262	Arrêtoir simple de 20 d'écrou de fixat. de tuyauterie 731.185 et 452.324.	2
731.185	Tuyauterie entre pompe et cylindre (avec écrous raccords de 20×150), (72×100 et 78×100).	1

Disposition avec tube d'aspiration sur fond de pompe à huile, filtre à huile dans carter inférieur

NUMÉRO	DÉSIGNATION	COEFF[t]
304-S	Vis T.H. de 6×15 de fixat. de la bride du tuyau d'arrivée d'huile sur culasse (R. III).	2
183-S	Vis T.H. de 7×15 d'assemblage du fond sur corps de pompe (R. III).	4
1.099	Joint fibre de 10,5×18×1 des tuyauteries de graissage des culbuteurs et d'indicateur de pression (R. III).	3
2.553-S	Ecrou H crénelé de 8×125 de la vis de serrage du tube support de pompe sur corps de pompe (R. III).	1
2.714-S	Bille de 9,52 du clapet de décharge (R. VI).	1
10.378	Clavette Woodruff du pignon fixe (épais. 2mm,5).	1
88.540	Goupille de 3,5×29 de fixat. du pignon de commande de pompe et de distributeur.	2
88.579	*Joint de 4×8,5×1 entre tuyauterie et indicateur (R. VI). Ne fournissons plus.*	1
88.686	Arrêtoir simple de 11 de vis raccord de tuyauterie de graissage des culbuteurs.	1
88.963	Vis T.H. raccord de 10×18 de fixat. de la tuyauterie de graissage des culbuteurs ou du contacteur à pression sur cylindre (cas du graissage intermittent des culbuteurs).	1
450.234	Contre-écrou H de 10×100 (haut. 4mm,5) de la vis 451.434 de fixat. du tube support de pompe.	1
451.354	Ressort du clapet de decharge	1
451.355	Bouchon fileté à 16×150 de réglage du clapet de décharge.	1
451.356	Contre-écrou H de 16×150 de clapet de décharge.	1
451.360/02	Segment d'arrêt de pignon fixe (2 pièces).	1
451.366	Joint de fond de pompe (R. VI).	1
451.368	Bague sup. de l'arbre de commande de distributeur et de pompe.	1
451.434	Vis T.H. à pointe de 10×30 de fixat. du tube support de pompe.	1
451.671	Raccord de 20×150 de tuyauterie 731.185.	2
451.672	Raccord conique de circulation d'huile sur pompe et cylindre.	2
451.897	Fond de pompe avec tube d'aspiration.	1
451.898	Axe du pignon fou (long. 54mm).	1
451.899	Pignon fou de pompe (10 dents, haut. 25mm).	1
451.900	Pignon fixe de pompe (10 dents, haut. 25mm, clavetage 2,5).	1
451.902	Tube de décharge de pompe.	1
451.956	*Pompe complète (le filtre d'huile est monté dans le carter inf.) Remplacé par* 453.130 *(voir page 29).*	1
452.266	Arrêtoir simple de 17,5 d'écrou de clapet de décharge.	1
453.182	Tube conique (diam. 28mm) support de pompe.	1
470.369	Joint métalloplastique de 11×18×1,5 des tuyauteries de graissage des culbuteurs et d'indicateur de pression (R. VI).	3
470.375	Bride calibrée entre tuyauterie de graissage des culbuteurs et culasse.	1
470.376	Joint entre tuyauterie de graissage des culbuteurs et culasse (R. VI).	1
470.481	Tuyauterie d'arrivée d'huile sur culasse pour graissage des culbuteurs.	1
470.482	Tuyauterie métallique flexible de l'indicateur de pression (long. 740mm) (R. VI).	1
470.483	Vis T.H. raccord de 10×31 de fixat. de la tuyauterie de graissage des culbuteurs et de la tuyauterie d'indicateur sur cylindre ou du contacteur à pression (cas du graissage des culbuteurs par mèche).	1
470.665	Raccord avec embout soudé du contacteur à pression (filetage à 10 pas de 100).	1
477.110	Pignon de commande de pompe et de distributeur (10 dents, pas à gauche).	1
477.271	Vis T.H. de 8×43×20 (trou dans le filet) de serrage du tube support de pompe sur corps de pompe.	1
730.184	Corps de pompe (haut. 74mm, filetage à 20×150 pour tuyauterie de raccordement au cylindre).	1
730.261	Contre-écrou H de 20×150 de fixat. de tuyauterie 731.185.	2
730.262	Arrêtoir simple de 20 d'écrou de fixat. de tuyauterie 731.185.	2
731.185	Tuyauterie entre pompe et cylindre (avec écrous raccords de 20×150).	1

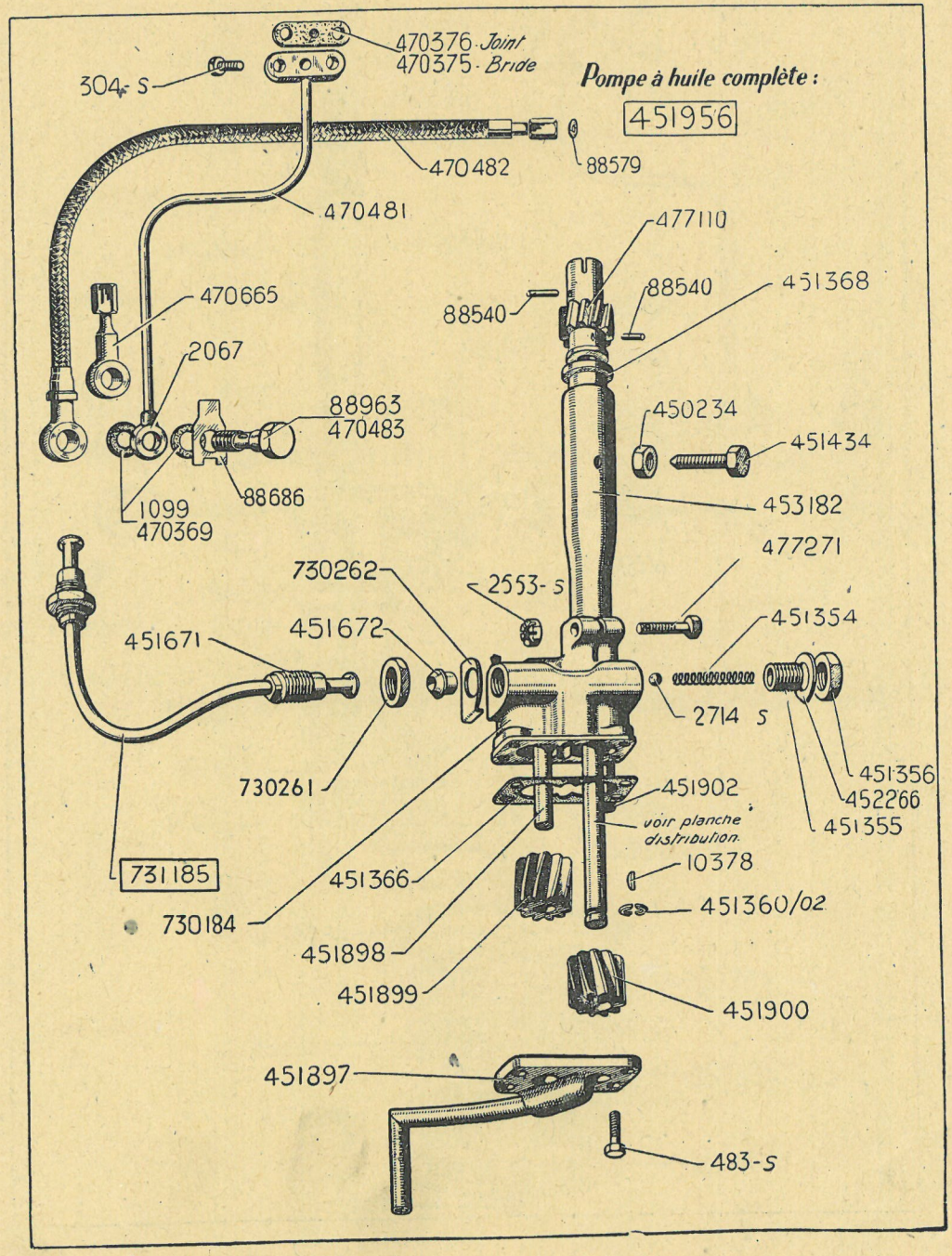
470376 Joint
470375 Bride
304-S
Pompe à huile complète :
451956
470482
88579
470481
477110
88540
88540
451368
470665
2067
88963
470483
450234
451434
1099
470369
88686
453182
477271
730262
2553-S
451672
451671
451354
2714 S
730261
451356
452266
451355
451902
voir planche distribution
731185
451366
10378
730184
451360/02
451898
451899
451900
451897
483-S

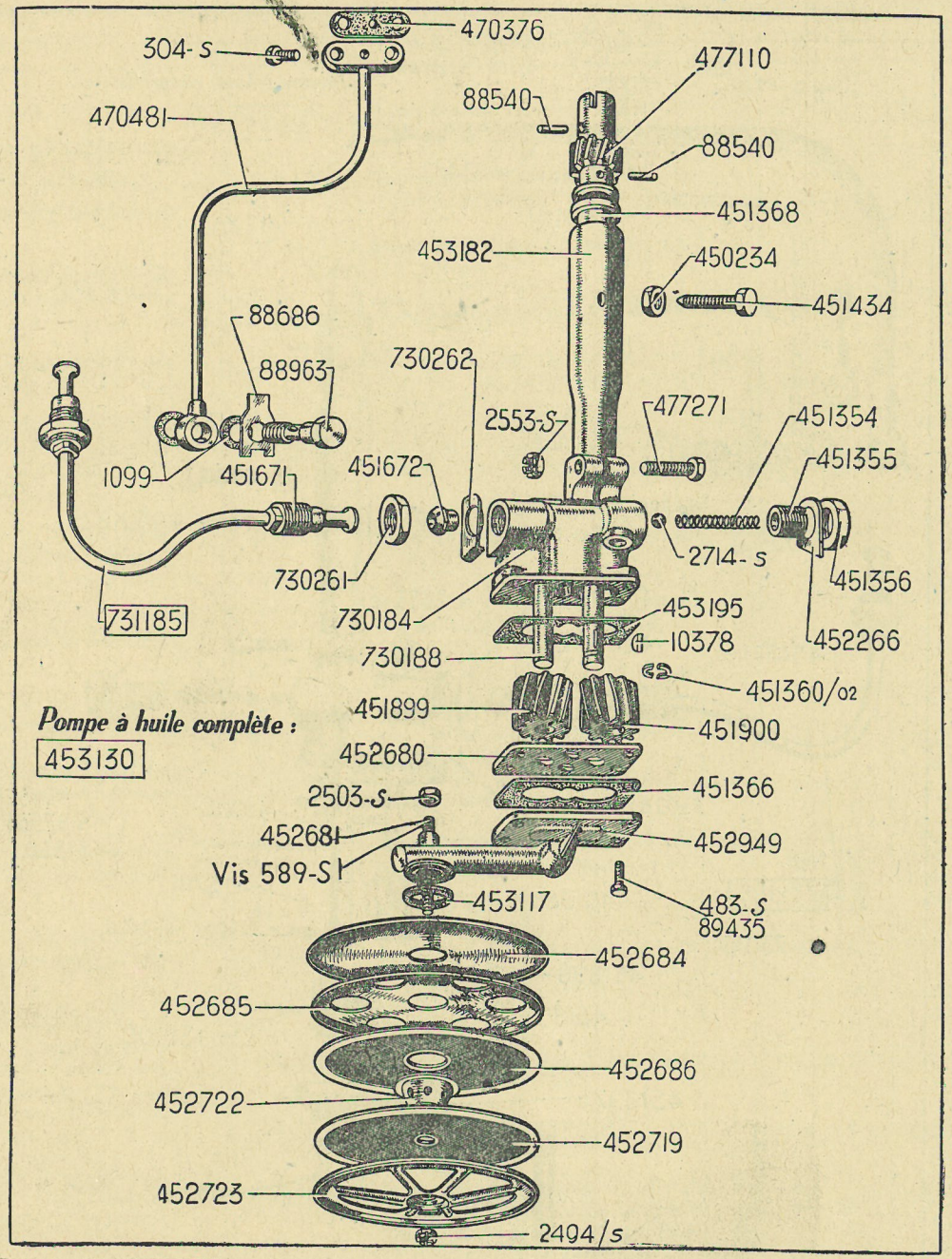
470376
304-S
470481
477110
88540
88540
451368
453182
450234
451434
88686
88963
730262
2553-S
477271
451354
451355
1099
451671
451672
731185
730261
730184
730188
2714-S
451356
452266
453195
10378
451360/02
451899
451900
452680
451366
2503-S
452681
Vis 589-S
452949
453117
483-S
89435
452684
452685
452686
452722
452719
452723
2494/S
Pompe à huile complète :
453130

Disposition avec filtre à huile et tube d'aspiration sur fond de pompe à huile

NUMÉRO	DÉSIGNATION	COEFF.
304-S	Vis T.H. de 6×15 de la bride de tuyauterie de graissage des culbuteurs (R. III).	2
483-S	Vis T.H. de 7×15 de fixat. du fond sur corps de pompe (R. III).	3
589-S	Vis T.H. de 7 × 60 de fixat. des filtres sur pompe (R. III).	1
1.099	Joint de 10,5×18×1 de la tuyauterie de graissage des culbuteurs (R. III).	2
2.494-S	Ecrou H crénelé de 7×100 de fixat. des filtres sur pompe (R. III). (Montage avec goujon 452.681).	1
2.503-S	Ecrou H de 7×100 (haut. 6mm) de blocage des filtres sur fond de pompe (R. III).	1
2.553-S	Ecrou H crénelé de 8×125 de la vis de serrage du tube support de pompe sur corps de pompe (R. III).	1
2.714-S	Bille de 9,52 du clapet de décharge (R. VI).	1
10.378	Clavette Woodruff du pignon fixe (épais. 2mm,5).	1
88.540	Goupille cylindrique de 3,5×29 de fixat. du pignon de commande de pompe et de distributeur.	2
88.686	Arrêtoir simple de 11 de vis raccord de tuyauterie de graissage des culbuteurs.	1
88.963	Vis T.H. raccord, de 10×18 de la tuyauterie de graissage des culbuteurs.	1
89.435	Vis T.F. de 7×18,5 de fixat. du fond sur corps de pompe.	1
450.234	Contre-écrou H de 10×100 (haut. 4mm,5) de la vis 451.434 de fixat. du tube support de pompe.	1
451.354	Ressort du clapet de décharge.	1
451.355	Bouchon fileté à 16×150 de réglage du clapet de décharge.	1
451.356	Contre-écrou H de 16×150 de clapet de décharge.	1
451.360/02	Segment d'arrêt de pignon fixe (2 pièces).	1
451.366	Joint entre tôle et carter de pompe (R. VI).	1
451.368	Bague supérieure de l'arbre de commande de distributeur et de pompe.	1
451.434	Vis T.H. à pointe de 10×30 de fixat. du tube support de pompe.	1
451.671	Raccord de 20×150 de la tuyauterie entre pompe et cylindre.	2
451.672	Raccord conique de circulation d'huile sur pompe et sur cylindre.	1
451.899	Pignon fou de pompe (10 dents).	1
451.900	Pignon fixe de pompe (10 dents).	1
452.266	Arrêtoir simple de 17,5 d'écrou de clapet de décharge.	1
452.680	Tôle rectangulaire du fond de pompe.	1
452.681	Goujon de 7×67 (filetages 17 et 17) de fixat. des filtres sur pompe.	1
452.684	Carter supérieur de protection des filtres.	1
452.685	Tôle supérieure des filtres de pompe (6 trous de 30).	1
452.686	Filtre supérieur de pompe (diam. de l'œillet 30mm).	1
452.719	Filtre inférieur de pompe (diam. de l'œillet 11mm).	1
452.722	Entretoise des filtres.	1
452.723	Tôle inférieure des filtres de pompe (6 trous triangulaires).	1
452.949	Fond de pompe formant support des filtres.	1
453.117	Joint de 29×42 entre fond de pompe et tôle supérieure de protection des filtres (R. VI).	1
453.130	Pompe complète avec filtres.	1
453.182	Tube support de pompe.	1
453.195	Joint entre fond de pompe et tôle (R. VI).	1
470.376	Joint entre tuyauterie de graissage des culbuteurs et culasse (R. VI).	1
470.481	Tuyauterie de graissage des culbuteurs.	1
477.110	Pignon de commande de pompe et de distributeur (10 dents, pas à gauche).	1
477.271	Vis T.H. de 8×43×20 (trou dans le filet) de serrage du tube support de pompe sur corps de pompe.	1
730.184	Corps de pompe (haut. 74mm).	1
730.188	Axe du pignon fou (long. 49mm).	1
730.261	Contre-écrou H de 20×150 de fixat. de la tuyauterie 731.185.	2
730.262	Arrêtoir simple de 20 d'écrou de fixat. de la tuyauterie 731.185.	2
731.185	Tuyauterie entre pompe et cylindre.	1

Pompe à eau pour moteur 72 × 80 ou 78 × 80

NUMÉRO	DÉSIGNATION	COEFF^t
392-S	Vis T.H. de 6×10 de fixat. du ventilateur sur poulie (R. III).	4
633-S	Goujon de 7×25,5 (filetages 10,5 et 12,5) de fixat. de plaque de pompe (R. III).	2
634-S	Goujon de 7×28 (filetages 10,5 et 15) de fixat. de la plaque de pompe et de tirant de radiateur (R. III).	2
844-S	Vis T.H. de 10×20 de fixat. de la pompe sur culasse (R. III).	2
858-S	Vis T.H. de 10×60 de fixat. de la pompe sur culasse (R. III).	1
1.848	Rondelle de 10,5×18×2,5 d'écrou de poulie de pompe (R. III).	1
2.503-S	Ecrou H de 7×100 (haut. 6mm) des goujons de fixat. de plaque de pompe (R. III).	5
2.614-S	Ecrou H crénelé de 10×150 de blocage de la poulie sur arbre (R. III).	1
4.271	*Vis T.H. de 10×50×25 de fixat. de la pompe sur culasse (R. II). Ne fournissons plus.*	1
18.108	Contre-écrou H de 6×100 de la vis d'arrêt d'écrou presse-garniture d'étanchéité.	1
30.189	Clavette Woodruff de poulie de ventilateur (R. III).	1
88.537	Goupille cylindrique de 5×27 de fixat. de turbine de pompe.	1
88.982	Graisseur Técalémit, à double clapet, de la douille de pompe (R. VI).	1
88.983	Graisseur Técalémit du roulement de pompe (R. VI).	1
89.269	Vis T.H. de 6×26 d'arrêt d'écrou presse-garniture d'étanchéité.	1
89.951	Roulement à billes de 15×42×13 d'arbre de pompe.	1
112.054	Joint de 8×14×1 des graisseurs de pompe.	2
451.404	Corps de pompe.	1
451.405	Douille de corps de pompe (filetage à 28×150).	1
451.406	Turbine de pompe.	1
451.408	Garniture d'étanchéité de pompe (R. VI).	1
451.409	Douille d'appui de la garniture d'étanchéité de pompe.	1
451.410	Ecrou presse-garniture d'étanchéité de pompe (fileté à 28×150).	1
451.411	*Rondelle de 15,5×28×1 d'appui de turbine de pompe. Ne fournissons plus.*	1
451.412	Tôle de retenue des segments d'arrêt du roulement d'arbre de pompe.	1
451.413/02	Segment d'arrêt de roulement de pompe (2 pièces).	1
451.415	Ecrou crénelé, fileté extérieurement à 45×150, de blocage du roulement de pompe.	1
451.420	Pale AV de ventilateur, diam. 282mm (1re disposition).	1
451.421	Pale AR de ventilateur, diam. 282mm (1re disposition).	1
451.424	Joint entre plaque de pompe et corps (R. VI).	1
451.425	Goujon de 7×35 (filetages 12 et 20) de fixat. de plaque de pompe et de tendeur de dynamo.	1
451.426	Joint entre pompe et culasse (2 trous ronds de 32) (R. VI).	1
451.428	Tendeur de courroie de dynamo (long. 212mm).	1
451.473	Plaque de pompe.	1
451.546	Poulie de pompe.	1
451.567	*Pompe complète. Ne fournissons plus.*	1
451.710	Arbre de pompe (long. 232mm).	1
451.845	Courroie de commande de ventilateur, de pompe et de dynamo (R. VI).	1
453.217	Ventilateur 6 pales (diam. 330mm).	1

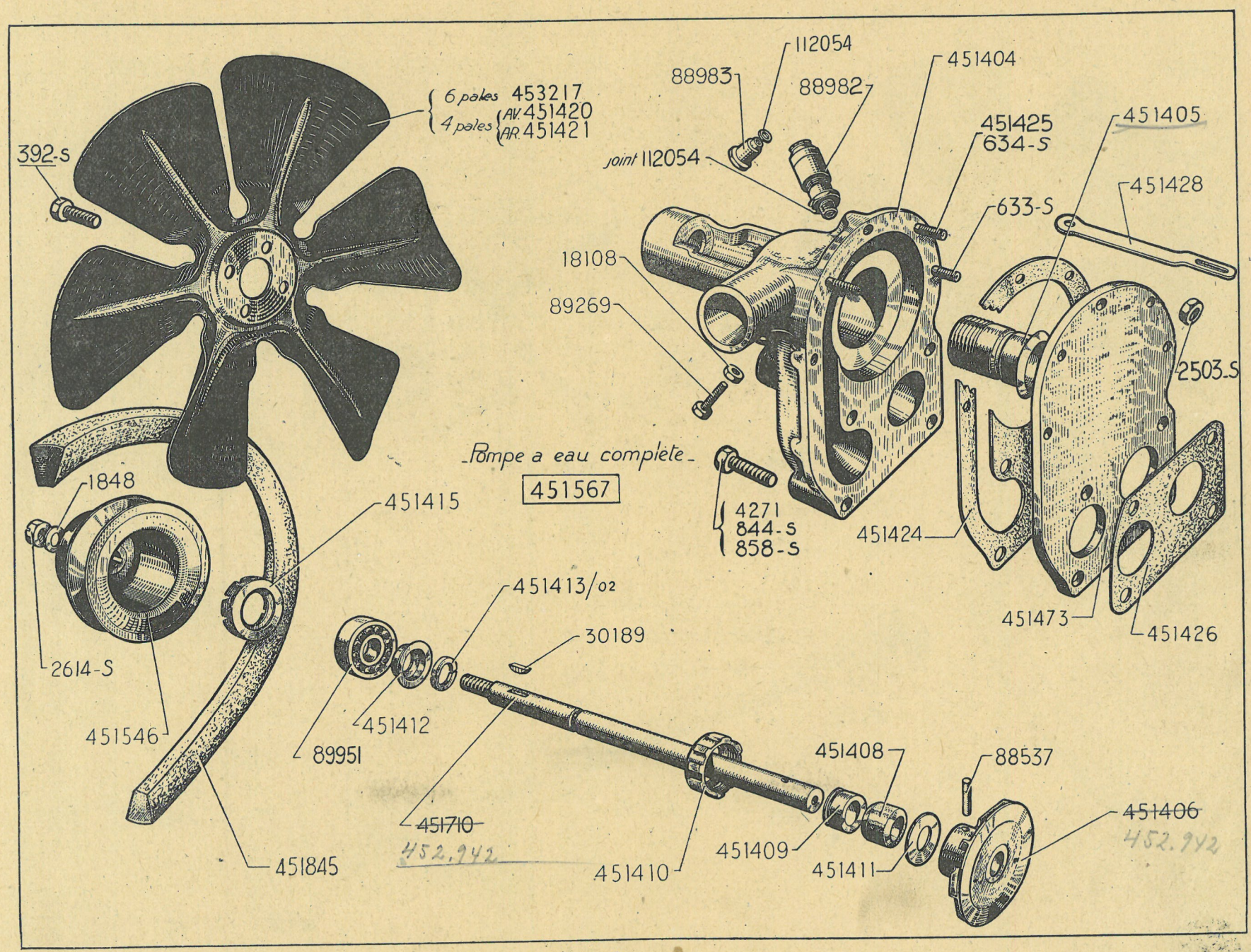
6 pales 453217
4 pales AV. 451420
AR. 451421
392-S
112054
88983
88982
451404
joint 112054
451425
634-S
451405
451428
633-S
18108
89269
2503-S
Pompe a eau complète
451567
4271
844-S
858-S
451424
1848
451415
2614-S
451546
451413/02
30189
451412
89951
451710
452.942
451845
451410
451408
88537
451409
451411
451406
452.942
451473
451426

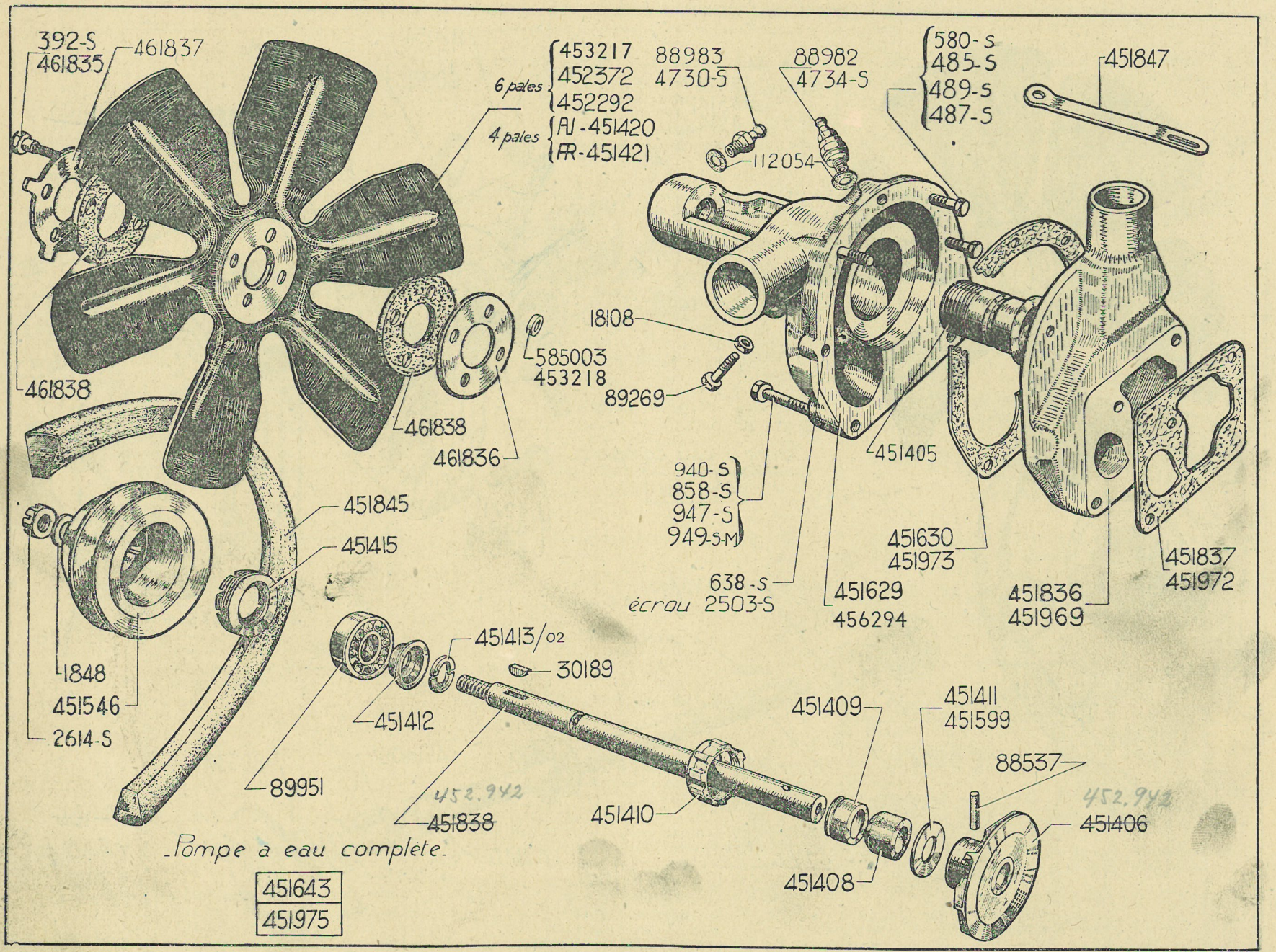
392-S
461835
461837
461838
461838
461836
6 pales
453217
452372
452292
4 pales
AV-451420
AR-451421
88983
4730-S
88982
4734-S
580-S
485-S
489-S
487-S
451847
112054
18108
585003
453218
89269
940-S
858-S
947-S
949-S-M
638-S
écrou 2503-S
451405
451630
451973
451629
456294
451836
451969
451837
451972
451845
451415
1848
451546
2614-S
451413/02
30189
451412
89951
452.942
451838
451409
451411
451599
88537
451410
451408
452.942
451406
Pompe a eau complète.
451643
451975

Pompe à eau pour moteur 72 × 100 ou 78 × 100

NUMÉRO	DÉSIGNATION	COEFF.
392-S	Vis T.H. de 6×10 de fixat. du ventilateur sur poulie (R. III).	4
485-S	Vis T.H. de 7×20 de fixat. (R. III).	
	— de la pompe 451.643 sur couvercle.	2
	— de la pompe 451.975 sur couvercle.	1
487-S	Vis T.H. de 7×25 de fixat. de la pompe 451.975 sur couvercle (R. III).	2
489-S	Vis T.H. de 7×30 de fixat. de la pompe 451.643 sur couvercle (R. III).	1
580-S	Vis T.H. de 7×32,5 de fixat. de la pompe 451.975 sur couvercle (R. III).	1
638-S	Goujon de 7×38 (filetages 10,5 et 17) de fixat. du couvercle de pompe et de tirant de radiateur (R. III).	1
858-S	Vis T.H. de 10×60×20 (R. III) de fixat. :	
	— de la pompe 451.643 sur culasse.	2
	— de la pompe 451.975 sur culasse.	1
940-S	Vis T.H. de 10×35×20 de fixat. de la pompe 451.975 sur culasse (R. III).	2
947-S	Vis T.H. de 10×55×25 de fixat. des pompes 451.643 et 451.975 sur culasse (R. III).	1
949-S-M	Vis T.H. de 10×65×20 de fixat. de la pompe 451.643 sur culasse (R. III). 11L, 11.	1
1.848	Rondelle de 10,5×18×2,5 d'écrou de poulie de pompe (R. III).	1
2.503-S	Ecrou H de 7×100 (haut. 6mm) des goujons de fixat. du couvercle de pompe et de tirant de radiateur (R. III).	1
2.614-S	Ecrou H crénelé de 10×150 de blocage de la poulie sur arbre (R. III).	1
4.730-S	Graisseur Hydraulic du roulement de pompe (R, VI).	1
4.734-S	Graisseur Hydraulic à double clapet de la douille (R. VI).	1
18.108	Contre-écrou H de 6×100 de la vis d'arrêt d'écrou, presse-garniture d'étanchéité.	1
30.189	Clavette Woodruff de poulie de ventilateur (R. III).	1
88.537	Goupille cylindrique de 5×40 de fixat. de turbine de pompe.	1
88.982	Graisseur Técalémit à double clapet de la douille (R. VI).	1
88.983	Graisseur Técalémit du roulement de pompe (R. VI).	1
89.269	Vis T.H. de 6×26 d'arrêt d'écrou presse-garniture d'étanchéité.	1
89.951	Roulement à billes de 15×42×13 d'arbre de pompe.	1
112.054	Joint de 8×14×1 des graisseurs Técalémit de pompe.	2
451.405	Douille de corps de pompe (filetage à 28×150).	1
451.406	Turbine de pompe.	1
451.408	Garniture d'étanchéité (R. VI).	1
451.409	Douille d'appui de la garniture d'étanchéité de pompe.	1
451.410	Ecrou presse-garniture d'étanchéité (fileté à 28×150).	1
451.411	*Rondelle de 15,5×28×1 d'appui de turbine de pompe. Ne fournissons plus.*	1
451.412	Tôle de retenue des segments d'arrêt du roulement de pompe.	1
451.413/02	Segment d'arrêt de roulement d'arbre de pompe (2 pièces).	1
451.415	Ecrou crénelé, fileté ext. à 45×150, de blocage du roulement.	1
451.420	Pale AV de ventilateur, diam. 282mm (1re disposition).	1
451.421	Pale AR de ventilateur, diam. 282mm (1re disposition).	1
451.546	Poulie de pompe.	1
451.599	Rondelle de 15,5×28×7 d'appui de turbine de pompe.	1
451.629	Corps de la pompe 451.643 (entr'axes des 2 trous inf. pour fixat. sur culasse : 80mm). 11L, 11.	1
451.630	Joint entre pompe 451.643 et couvercle (entr'axes des 2 trous inf. pour fixat. sur la culasse 80mm) (R. VI). 11L 11.	1
451.643	*Pompe complète (entr'axes des 2 trous inf. pour fixat. sur culasse : 80mm). 11L, 11. Ne fournissons plus.*	1
451.836	Couvercle de la pompe 451.643 (entr'axes des 2 trous inf. pour fixat. sur culasse : 80mm). 11L, 11.	1
451.837	Joint entre couvercle de pompe 451.643 et culasse (entr'axes des trous de fixat. : 128mm et 80mm) (R. VI). 11L, 11.	1
451.838	Arbre de pompe (long. 205mm).	1
451.845	Courroie de ventilateur, de pompe et de dynamo (R. VI).	1
451.847	Tendeur de courroie de dynamo, long. 265mm.	1
451.969	Couvercle de la pompe 451.975 (entr'axes des 2 trous inf. pour fixat. sur culasse : 93mm).	1
451.972	Joint entre couvercle de pompe 451.975 et culasse (entr'axes des trous de fixat. : 75mm et 93mm) (R. VI).	1
451.973	Joint entre pompe 451.975 et couvercle (entr'axes des 2 trous inf. pour fixat. sur la culasse : 93mm) (R. VI).	1
451.975	Pompe complète (entr'axes des 2 trous inf. pour fixat. sur culasse : 93mm).	1
452.292	*Ventilateur 6 pales (diam. 330mm). Remplacé par 453.217, D.E.O. 4–453.218 et supprimer au montage les rondelles 461.836 et 461.838.*	1
453.217	Ventilateur 6 pales (diam. 330mm), sans rondelles soudées.	1
453.218	Entretoise de 8,5 × 15 × 9 du ventilateur 453.217.	4
452.372	Ventilateur 6 pales (diam. 315mm).	1
456.294	Corps bagué de la pompe 451.975 (entr'axes des 2 trous pour fixat. sur culasse : 93mm).	1
461.835	Vis T.H. épaulée de 6×25 pour fixat. du ventilateur sur poulie (fixat. élastique).	1 4
461.836	Rondelle (acier) de 25×52 (4 trous de 8,5) pour fixat. élastique du ventilateur.	1
461.837	Arrêtoir spécial (4 trous de 8,5 ; 4 languettes) des vis de fixat. du ventilateur sur poulie.	1
461.838	Rondelle (caoutchouc) de 25×52 (4 trous de 8,5 pour fixat. élastique du ventilateur.	2
585.003	Rondelle de 6,5×14×4 entretoise du ventilateur.	4

NUMÉRO	DÉSIGNATION	TYPE	COEFF.
	Carburateur		
	Pour le carburateur et ses pièces de détail, s'adresser directement à la Maison « Solex » ou à ses représentants officiels.		
392-S	Vis T.H. de 6×10 de fixat. du filtre tamis (R. III).	7 et 11	2
817-S	Goujon de 8×37 (filetage 18 et 12) de fixat. du carburateur (R. III).	7 et 11	2
1.031	*Ecrou H de 8×100 (haut. 8mm) des goujons de fixat. du carburateur (R. II). Ne fournissons plus.*	7	2
2.371-S	Ecrou H de 6×100 des goujons de fixat. du thermostarter (R. III).	7 et 11	2
2.458-S	Joint de 12×17×1 de la prise d'air chaud sur tubulure d'échappement (R. VI).	7	1
2.551-S	Ecrou H de 8×125 (haut. 8mm) des goujons de fixat. du carburateur (R. III).	7 et 11	2
2.573	Rondelle crantée de 8×14 des écrous de fixat. du carburateur (R. VI).	7 et 11	2
33.014	Joint de carburateur (entr'axe : 48mm, trou de 26mm) (1er montage) (R. VI).	7	1
88.311	Goujon de 6×30 (filetages 7 et 10) de fixat. du thermostarter.	7 et 11	2
88.314	Goujon de 8×43 (filetages 10 et 14) de fixat. du carburateur.	7	2
329.067	*Collier de serrage du tube caoutchouc pour prise d'air dans la coque (long. 383mm). 1er montage. (Ne fournissons plus.)*	11	1
451.777	Goujon de 8×32 (pas de 100) de fixat. du carburateur.	7	2
480.085	Couvercle du filtre tamis sur carburateur, diamètre 230mm.	7 et 11	1
480.107	Bras support du filtre tamis forme ronde (R. VI).	7	1
480.110	Filtre tamis (forme ronde).	7 et 11	1
480.112	Bras support du filtre tamis forme ronde (R. VI).	11L, 11	1
480.205	Raccord de prise d'air chaud sur tubulure d'échappement (fileté à 12×100).	7	1
480.383	Prise d'air chaud sur tubulure d'échappement (filetée à 12×125).	7	1
480.385	Embout de tube de prise d'air chaud sur tubulure d'échappement.	7	1
489.278	Joint de carburateur, épaisseur 5mm (entr'axes : 53mm, trou de 28mm) (R. VI).	7 et 11	2
489.291	Joint de carburateur (entr'axes : 53mm, trou de 30mm (R. VI).	7 et 11	4
489.305	Tube caoutchouc pour prise d'air dans la coque (1er montage).	11	1
489.647	*Joint caoutchouc de 82×102×4 de fixat. de la prise d'air sur la coque* (1er montage). *Ne fournissons plus.*	11	1
489.649	Ensemble de prise d'air dans la coque (1er montage).	11	1
489.662	Ecran de protection.	7 et 11	1
489.700	Filtre tamis (forme bicône).	7 et 11	1
489.753	Joint entre filtre tamis (forme ronde) et carburateur (entr'axes : 48mm, trou de 32mm) (R. VI).	7 et 11	1
910.505	Tube (au mètre) de 4×6 pour prise d'air chaud et pour thermostater (R. VI).	7 et 11	ALD
	Commande d'accélérateur		
62-S	Vis T.H. de 4×7,5 de fixat. de la tige de commande (R. III).	7 et 11	2
482-S	Vis T.H. de 7×12,5 de fixat. du support 587.399 (R. III).	7 et 11	2
483-S	Vis T.H. de 7×15 de fixat. de la pédale sur axe (R. III).	7 et 11	1
2.271-S	Ecrou H de 4×75 de fixat. de la tige de commande sur les vis entretoises 587.815 (R. III).	7 et 11	2
2.323-S	Ecrou H de 5×75 de fixat. de la rotule 113.044 (R. III).	7 et 11	1
2.482-S	Rondelle de 7,5×16×1,5 des écrous de fixat. des supports 587.399 et 587.400 (R. III).	7 et 11	3
2.503-S	Ecrou H de 7×100 de fixat. (R. III) :	7 et 11	
	— des supports 587.399 et 587.400		3
	— de la rotule 587.414		1
113.044	Rotule d'articulation de biellette.	7 et 11	1
587.399	Support de l'axe de pédale (côté pédale).	7 et 11	1
587.400	Support de l'axe de pédale (côté levier)	7 et 11	1
587.414	Rotule d'articulation de la tige de commande.	7 et 11	1
587.419	Biellette coudée pour moteur de 80mm de course (entr'axes des rotules : 360mm).	7	1
587.492	Axe de pédale avec levier de renvoi soudé, longueur totale 285mm.	7 et 11L	1
587.504	Ressort de rappel (long. 88mm).	7 et 11	1
587.535	Pédale d'accélérateur.	7 et 11	1
587.624	Biellette coudée pour moteur de 100mm de course (entr'axes des rotules : 404mm).	7 et 11	1
587.815	Vis H entretoise de la tige de commande (2 filetages à 4×75).	7 et 11	2
587.883	Pédale d'accélérateur (pédalier avancé) (le patin de la pédale est déporté vers la gauche).	11	1
587.943	Axe de pédale avec levier de renvoi soudé, longueur totale 360mm.	11	1
588.342	Tige de commande (long. 190mm). *Remplace tous les modèles précédents.*	7 et 11	1

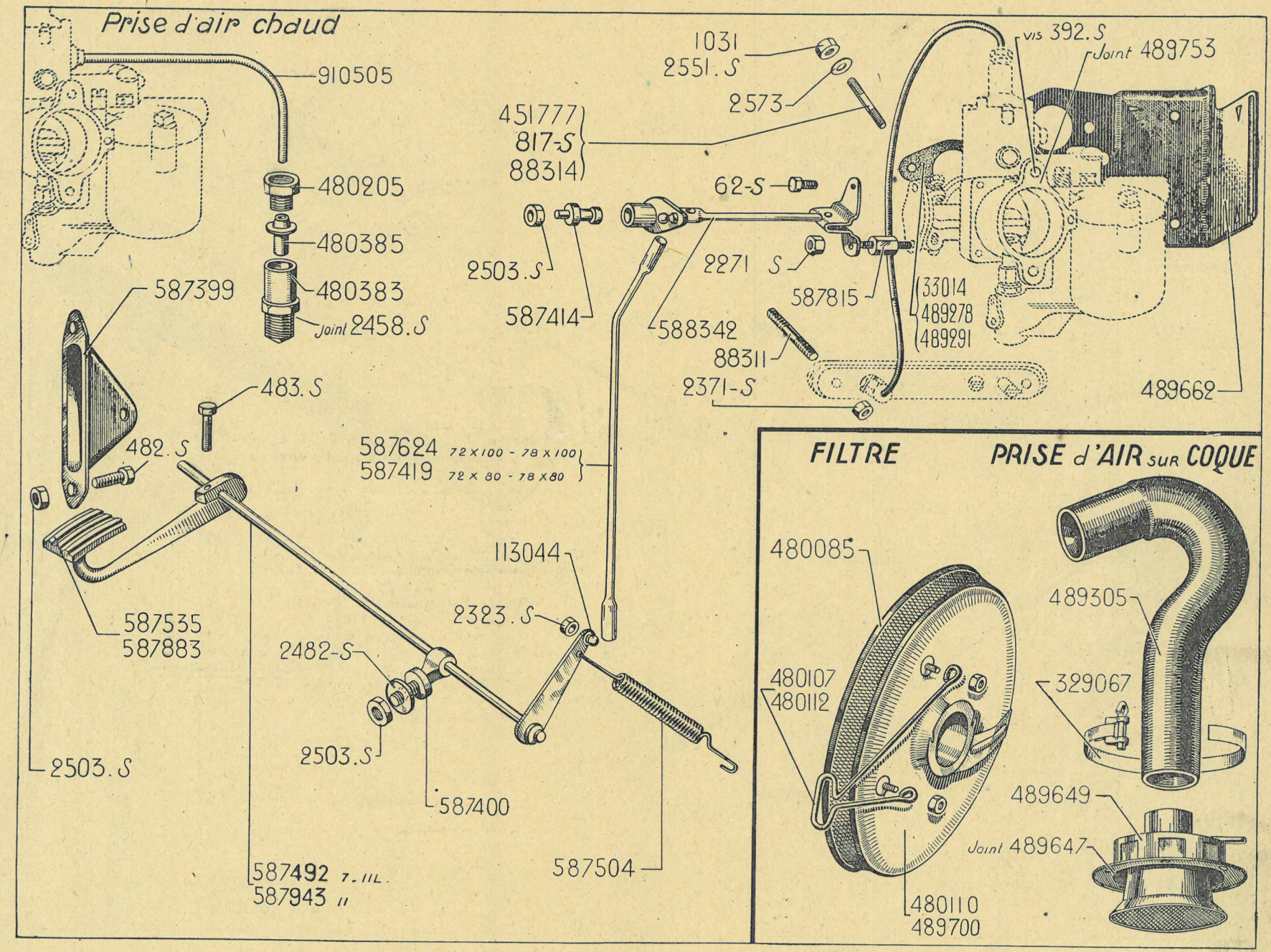
Prise d'air chaud
910505
480205
480385
480383
Joint 2458.S
587399
483.S
482.S
587535
587883
2503.S
587492 7-11L.
587943 11
587624 72x100 - 78x100
587419 72x80 - 78x80
113044
2323.S
2482-S
2503.S
587400
587504
451777
817-S
88314
1031
2551.S
2573
62-S
2503.S
587414
2271 S
588342
587815
88311
2371-S
vis 392.S
Joint 489753
33014
489278
489291
489662
FILTRE
PRISE d'AIR sur COQUE
480085
480107
480112
480110
489700
489305
329067
489649
Joint 489647

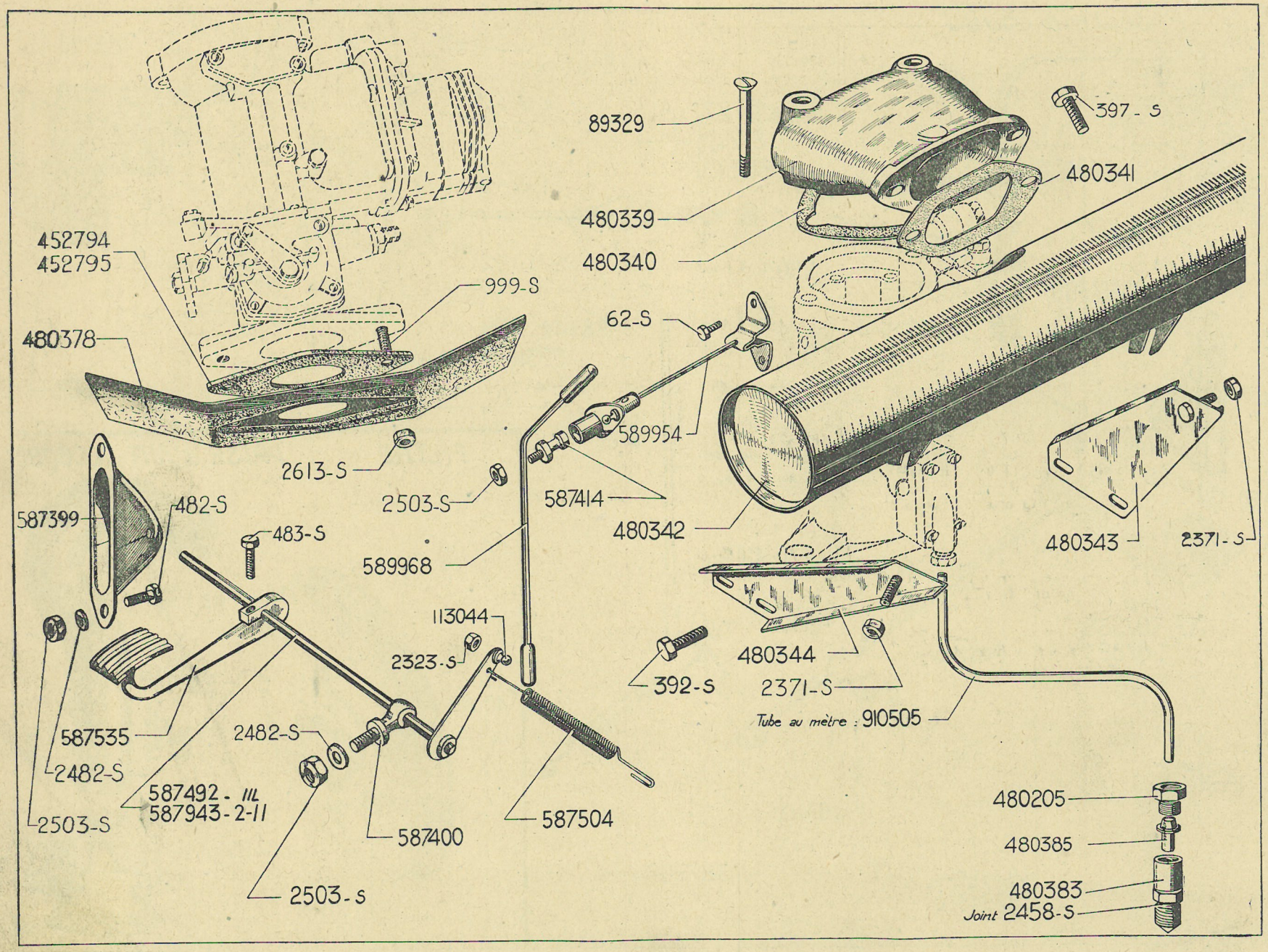
89329
397 - S
480341
480339
480340
452794
452795
999-S
480378
62-S
589954
2613-S
2503-S
587414
480342
480343
2371-S
587399
482-S
483-S
589968
113044
2323-S
392-S
480344
2371-S
Tube au mètre : 910505
587535
2482-S
2503-S
587492 - 11L
587943-2-11
2482-S
587400
587504
2503-S
480205
480385
480383
Joint 2458-S

NUMÉRO	DÉSIGNATION	COEFF.
	Carburateur inversé	
	Pour le carburateur et ses pièces de détail, s'adresser directement à la Maison « Solex » ou à ses représentants officiels.	
392-S	Vis T.H. de 6×10 de fixat. des supports AV et AR de silencieux sur tubulure d'admission (R. III).	4
397-S	Vis T.H. de 6×22,5 de fixat. de la tubulure de silencieux d'admission sur silencieux (R. III).	2
999-S	Goujon de 10×47,5 (filetages 20 et 15) de fixat. du carburateur (R. III).	2
2.371-S	Ecrou H de 6×100 (haut. 6mm) de fixat. du silencieux d'admission sur supports AV et AR (R. III).	2
2.458-S	Joint de 12×17×1 de la prise d'air chaud sur tubulure d'échappement (R. VI).	1
2.613-S	Ecrou H de 10×150 (haut. 7mm) des goujons de fixat. du carburateur (R. III).	2
89.329	Vis T.F.B. de 6×43×9 de fixat. de la tubulure de silencieux d'admission.	2
452.794	Joint de carburateur (entr'axes : 65mm, épais. : 4mm) (R. VI).	1
452.795	Joint de carburateur (entr'axes : 65mm, épais. : 6/10) (R. VI).	3
480.205	Raccord de prise d'air chaud sur tubulure d'échappement (fileté à 12×100).	1
480.339	Tubulure entre carburateur et silencieux d'admission.	1
480.340	Joint de 60×69 entre carburateur et tubulure de silencieux d'admission (R. VI).	1
480.341	Joint (drap) entre silencieux d'admission et tubulure (entr'axes : 100mm) (R. VI).	1
480.342	Silencieux d'admission (cylindrique).	1
480.343	Support AV du silencieux d'admission.	1
480.344	Support AR du silencieux d'admission.	1
480.378	Ecran de protection.	1
480.383	Prise d'air chaud sur tubulure d'échappement (filetée à 12×125).	1
480.385	Embout de tube de prise d'air chaud sur tubulure d'échappement.	1
910.505	Tube (au mètre) de 4×6 pour prise d'air chaud (R. VI).	ALD
	Commande d'accélérateur	
62-S	Vis T.H. de 4×7,5 de fixat. de la tige de commande (R. III).	2
482-S	Vis T.H. de 7×12,5 de fixat. du support 587.399 (R. III).	2
483-S	Vis T.H. de 7×15 de fixat. de la pédale sur axe (R. III).	1
2.323-S	Ecrou H de 5×75 de fixat. de la rotule 113.044 (R. III).	1
2.482-S	Rondelle de 7,5×16×1,5 des écrous de fixat. des supports 587.399 et 587.400 (R. III).	3
2.503-S	Ecrou H de 7×100 (R. III) de fixat :	
	— des supports 587.399 et 587.400.	3
	— de la rotule 587.414.	1
113.044	Rotule d'articulation de biellette.	1
587.399	Support de l'axe de pédale (côté pédale).	1
587.400	Support de l'axe de pédale (côté levier).	1
587.414	Rotule d'articulation de la tige de commande.	1
587.492	Axe de pédale avec levier de renvoi soudé, long. 285mm. 11L.	1
587.504	Ressort de rappel (long. 88mm).	1
587.535	Pédale d'accélérateur.	1
587.943	Axe de pédale avec levier de renvoi soudé, long. 360mm. 11.	1
589.954	Tige de commande (long. 171mm).	1
589.968	Biellette (entr'axes des rotules : 462mm).	1

NUMÉRO	DÉSIGNATION	TYPE	COEFF.
393-S20	Vis T.H. de 6 × 12,5 fente sur tête d'assemblage de la fourchette 490.856 sur équerre (R. III).	7 et 11	1
482-S40	Vis T.H. de 7×12,5 (trou dans la tête) de fixat. de l'équerre d'entraînement sur butée à billes (R. III).	7 et 11	1
483-S	Vis T.H. de 7×15 de fixat. du moyeu de support de butée à billes (R. III).	7 et 11	3
664-S	Vis T.H. de 8×17,5 de fixat. du carter d'embrayage sur volant moteur (le volant et la couronne-carter sont d'une seule pièce) (R. III).	7	6
665-S	Vis T.H. de 8×20 de fixat. du palier de fourche de débrayage (R. III).	7 et 11	
	— Direction à gauche.		2
	— Direction à droite.		4
667-S	Vis T.H. de 8×25 de fixat. de la couronne-carter sur volant moteur (R. III).	11L, 11	6
763-S	Vis T.H. de 8×40 de fixat. de la couronne-carter (alourdie) sur volant moteur (R. III).	11L, 11	6
765-S	Vis T.H. de 8×45 de fixat. de carter d'embrayage et couronne-carter sur volant moteur (R. III).	7	6
2.503-S	Ecrou H de 7×100 (haut. 6mm) de la vis sans tête de butée de fourche de débrayage (R. III) (verrouillage des vitesses commandé par l'embrayage).	7 et 11	1
2.551-S	Ecrou H de 8×125 (haut. 8mm) des vis de fixat. du carter sur couronne-carter (R. III).	11L, 11	6
11.841	Vis sans tête de 7×32 de butée de fourche de débrayage (verrouillage des vitesses commandé par l'embrayage) (R. III).	7 et 11	1
11.908	Graisseur à huile de 6×100 de la butée à billes (1re disposition) (R. VI).	7 et 11	1
18.325	Vis à pas rapide de 3×7 de fixat. de cuvette d'huile de butée à billes.	7 et 11	3
30.189	Clavette Woodruff du levier de commande de fourche (R. III).	7 et 11	1
88.197	Ecrou H de 8×125 (haut. 10mm) de boulon de débrayage.	7 et 11	3
88.989	Graisseur à huile de 8×125 de la butée à billes (2e disposition) (R. VI).	7 et 11	1
89.587	Rivet T.P. épaulé de fixat. des flasques garnies sur disque à moyeu à ressorts (R. VI).	7 et 11	6
89.971	Butée à billes de débrayage 35×72×17.	7 et 11	1
451.569	Palier bagué de la fourche de débrayage.	7 et 11	
	— Direction à gauche.		1
	— Direction à droite.		2
451.570	Bague de fourche de débrayage (R. VI).	7 et 11	2
451.571	Moyeu du support de butée à billes (1re disposition), alésage turbine 24,5.	7 et 11	1
451.572	Vis-guide du support de butée à billes (filetage à 10×150, long. tot. 49mm).	7 et 11	1
451.681	Ressort de rappel du support de butée à billes, longueur 36mm (1er modèle).	7 et 11	1
451.931	Plaque de fermeture de carter de volant moteur et d'embrayage (haut. 137mm).	7 et 11	1
452.327	Moyeu du support de butée à billes (2e disposition), alésage turbine 25,5.	7 et 11	1
452.334	Ressort de rappel du support de butée à billes, longueur 31mm (2e modèle).	7 et 11	1
452.336	*Attache du ressort de rappel du support de butée à billes. Ne fournissons plus.*	7 et 11	1
452.472	Plaque de fermeture de carter de volant moteur et d'embrayage (haut. 114mm).	7 et 11	1
452.741	Pied de centrage de couronne-carter sur volant moteur alourdi (8,5×12×9).	11L, 11	1
489.678	Tube de graissage de butée à billes.	7 et 11	1
490.270	Linguet de débrayage.	7 et 11	3
490.271	Ressort de rappel de linguet, longueur 24mm.	7 et 11	3
490.272	Rondelle de 8,5×16×2,4 d'articulation de linguet.	7 et 11	3
490.313	Rivet T.P. de 4×5,5 de fixat. des garnitures de disque à moyeu caoutchouc.	7 et 11	24
490.371	Rondelle épaulée de 31×57×8 d'appui des linguets (sur butée à billes).	7 et 11	1
490.372	Cuvette d'huile de butée à billes.	7 et 11	1

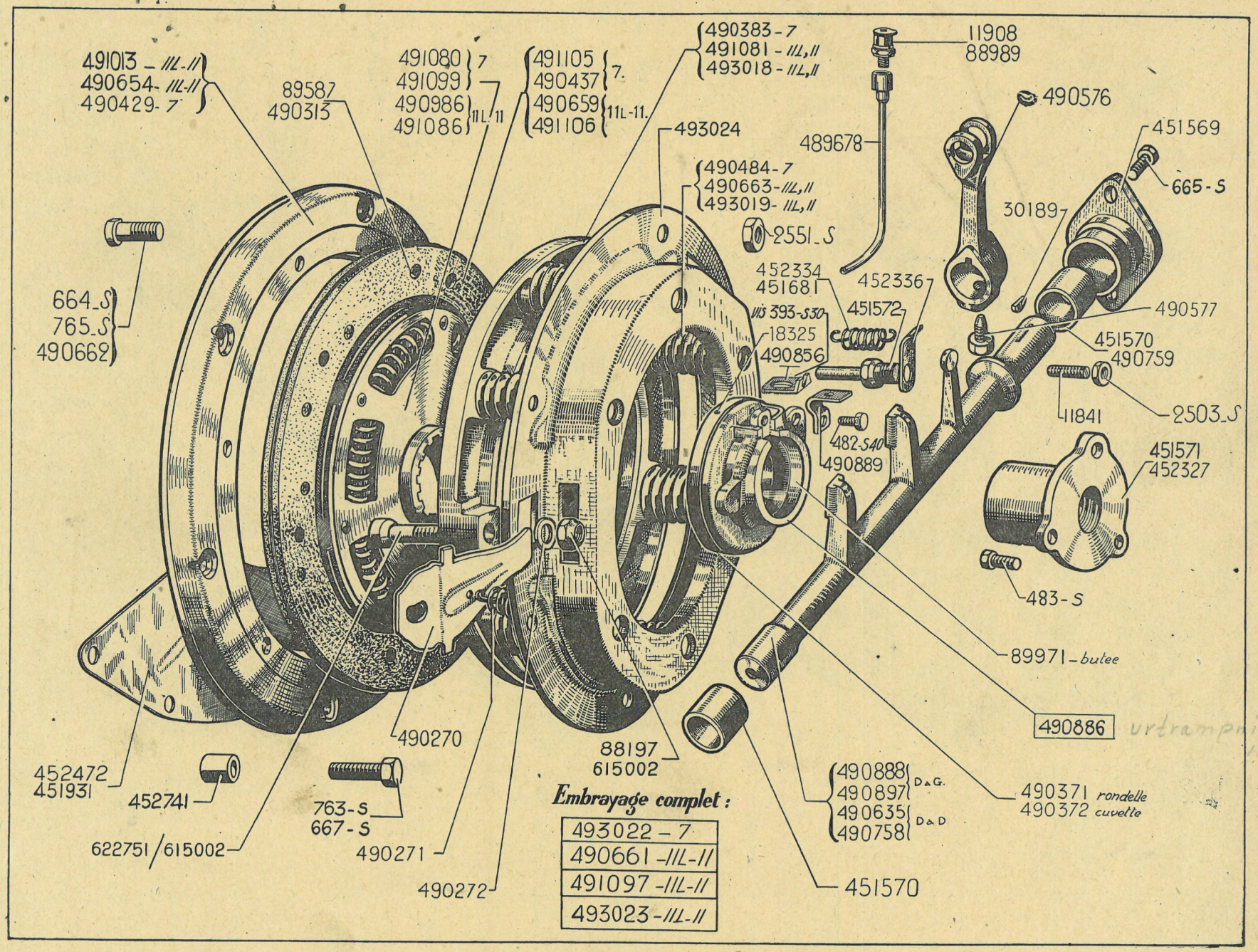

Embrayage complet :

493022 - 7
490661 - III-II
491097 - III-II
493023 - III-II

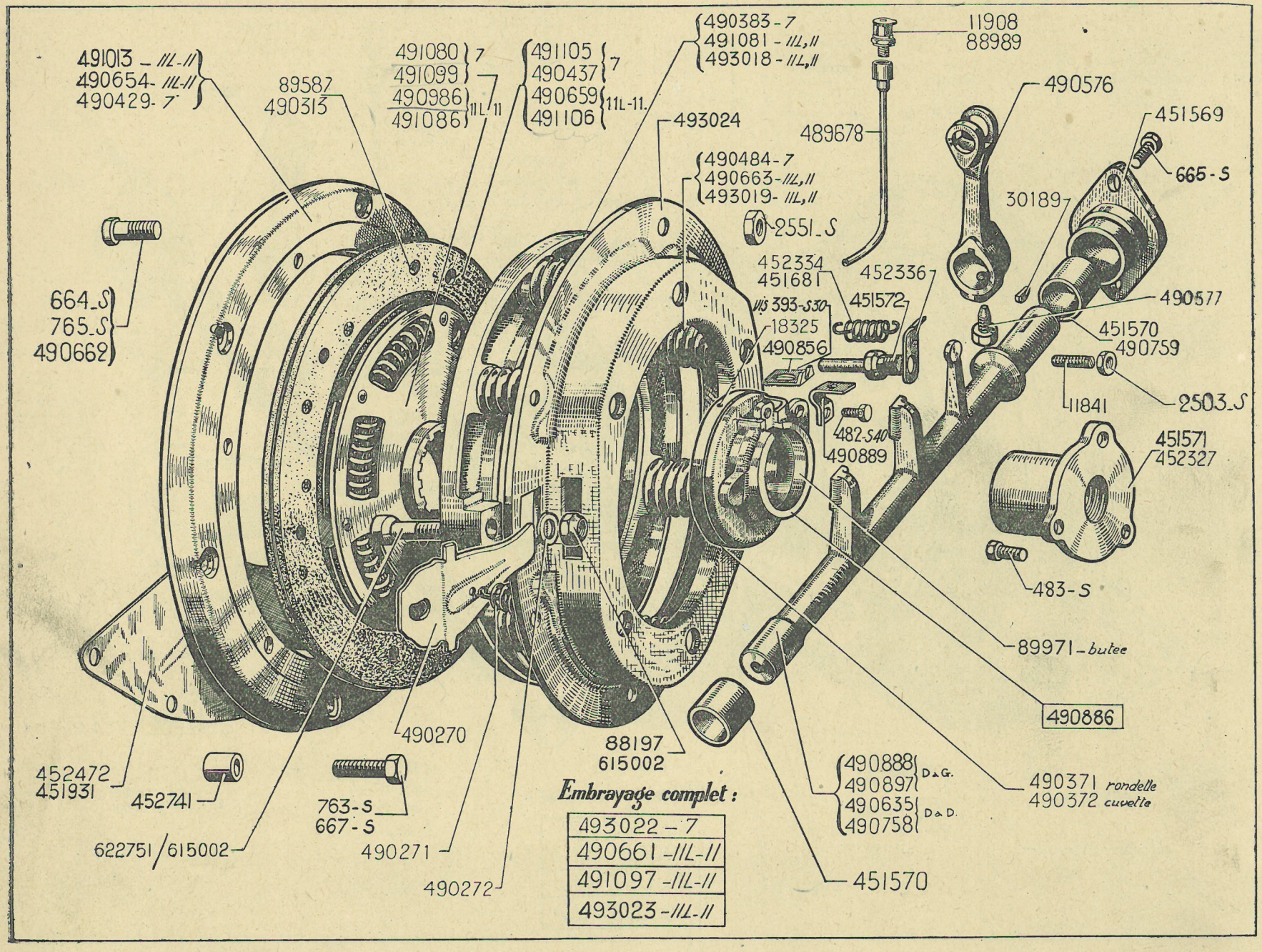

Embrayage complet :

493022 – 7
490661 – III-II
491097 – III-II
493023 – III-II

NUMÉRO	DÉSIGNATION	TYPE	COEFFt
490.383	Plateau d'embrayage, diamètre extérieur 190mm,5.	7	1
490.429	*Couronne carter de volant moteur (diam. ext.* 230mm). *Remplacé par* 461.781 *(volant moteur).*	7	1
490.437	Garniture du disque à moyeu caoutchouc (187,5×120) (R. VI).	7	2
490.484	Ressort d'embrayage (fil de 38/10).	7	6
490.576	Levier de commande de fourche de débrayage.	7 et 11	1
490.577	Vis T.H. à pointe de 10×16,5 de fixat. : — du levier de commande de fourche de débrayage. — de la bague d'arrêt de fourche de débrayage.	7 et 11	1 1
490.635	Fourche de débrayage, direction à droite, longueur 349mm.	7 et 11	1
490.654	*Couronne carter de volant moteur (diam. ext.* 276mm). *Remplacé par* 491.013, *demander en outre :* 6-763-S *(R. III).*	11L, 11	1
490.659	Garniture du disque à moyeu caoutchouc (214×120) (R. VI).	11L, 11	2
490.661	*Embrayage complet (sans disque) monté avec couronne carter* 490.654, *diamètre du plateau* 216mm. *Remplacé par* 491.097, *demander en outre :* 6-763-S *(R. III).*	11L, 11	1
490.662	Vis T.R. de 8×20×13 de fixat. du carter d'embrayage sur couronne-carter.	11L, 11	6
490.663	Ressort d'embrayage (fil de 42/10).	11L, 11	6
490.758	Fourche de débrayage, direction à droite, longueur 366mm.	7 et 11	1
490.759	Bague de 20×40×18 d'arrêt de fourche de débrayage 490.758 et 490.897.	7 et 11	1
490.856	Fourchette de commande du pointeau de verrouillage des vitesses (verrouillage des vitesses commandé par l'embrayage).	7 et 11	1
490.886	Support de butée à billes, monté avec butée. (Bossage taraudé à 7×100, à la partie supérieure. Pour verrouillage des vitesses commandé par l'embrayage.)	7 et 11	1
490.888	Fourche de débrayage, direction à gauche, longueur 291mm, avec levier de butée (cas du verrouillage des vitesses commandé par l'embrayage).	7 et 11	1
490.889	Equerre d'entraînement de la fourchette de commande de pointeau de verrouillage des vitesses (verrouillage des vitesses commandé par l'embrayage).	7 et 11	1
490.897	Fourche de débrayage, direction à droite, longueur 366mm, avec levier de butée (cas du verrouillage des vitesses commandé par l'embrayage).	7 et 11	1
490.986	Disque d'embrayage, diamètre 214mm (2e disposition), cannelures 25mm (moyeu à ressorts) (R. VI). *Remplace disque à moyeu caoutchouc.*	11L, 11	1
491.013	Couronne carter de volant moteur alourdi (diam. ext. 282mm, épais. à la fixat. sur le volant moteur 25mm).	11L, 11	1
491.080	Disque d'embrayage, diamètre 187mm (2e disposition), cannelures 25mm (moyeu à ressorts) (R .VI). *Remplace disque à moyeu caoutchouc.*	7	1
491.081	Plateau d'embrayage, diamètre extérieur 216mm. (Montage à 6 ressorts).	11L, 11	1
491.086	Disque d'embrayage, diamètre 214mm (1re disposition), cannelures 24mm (moyeu à ressorts) (R. VI). *Remplace disque à moyeu caoutchouc.*	11L, 11	1
491.097	Embrayage complet (sans disque) monté avec couronne-carter 491.013, diamètre du plateau 216mm. (Montage à 6 ressorts.)	11L, 11	1
491.099	Disque d'embrayage diamètre 187mm (1re disposition), cannelures 24mm (moyeu à ressorts) (R. VI). *Remplace disque à moyeu caoutchouc.*	7	1
491.105	Garniture du disque à moyeu à ressorts (Montée sur flasque) (187×120) (R. VI).	7	2
491.106	Garniture du disque à moyeu à ressorts (Montée sur flasque) (214×120) (R. VI).	11L, 11	2
493.018	Plateau d'embrayage diamètre extérieur 216mm. (Montage à 9 ressorts).	7 et 11	1
493.019	Ressort d'embrayage (19 × 26,5 × 40) fil de 38/10.	11L, 11	9
493.022	Embrayage complet (sans disque).	7	1
493.023	Embrayage complet (sans disque) montage à 9 ressorts.	11L, 11	1
493.024	Carter d'embrayage.	7 et 11	1
615.002	Écrou H de 8 × 100 (haut. 10mm) de boulon de débrayage.	7 et 11	3
622.751/ 615.002	Boulon de débrayage avec écrou (8×43×18 pas de 100).	7 et 11	

Tableau des boîtes

NOTA. — *Les boîtes de vitesses ci-dessous sont exclusivement du* type B *(cannelures de 25mm pour disque d'embrayage). Elles remplacent les anciens modèles (cannelures de 24mm pour disque d'embrayage). Demander, pour permettre ce remplacement, un disque d'embrayage* 491.080 *(pour* 7*) ou* 490.986 *(pour* 11L, 11*).*

1° Avec couvercle 500.610 - Radiateur flottant sur boîte - Suspension floating

NUMÉRO Dion A G.	NUMÉRO Dion A D.	TYPE	COUPLE	OBSERVATIONS
519.566/01	519.567/01	7 et 11	9×31	*Ne fournissons plus.*
519.580/01	519.581/01	7, 11F, 11M	8×31	
519.576/01	519.577/01	7M	8×35	

2° Avec couvercle 500.832 - Radiateur fixe sur essieu - Suspension floating

519.568/01	519.569/01	7 et 11	9×31	*Ne fournissons plus.*
519.582/01	519.583/01	7, 11F, 11M	8×31	
519.578/01	519.579/01	7M	8×35	

3° Avec couvercle 515.729 pour bague caoutchouc conique - Suspension Lemaire

Pour remplacer une boîte à silentbloc 306.010, demander en outre (au R. III) : 1 bague alu. 452.394, 1 bague caoutchouc 452.395, 1 axe 452.295, 2 rondelles 452.296, 2 arrêtoirs 452.297, 2 colliers 452.294, 2 écrous 33.525, 4 vis 844-S, 2 arrêtoirs 306.011.

519.570/01	519.571/01	11L, 11, 11F	9×31	*Remplacé par* 519.609 *(pour direction à gauche) et* 519.612 *(pour direction à droite). Demander en outre :* 1 *vis* 393-S-20 *(R. III),* 1 *vis* 482-S-40 *(R. III),* 1 *écrou* 2.503-S *(R. III),* 1 *rondelle* 2.080 *(R. III),* 1 *vis* 11.841 *(R. III),* 1 *fourchette* 490.856, 1 *support* 490.886, 1 *équerre* 490.889, 1 *pignon* 507.199.
519.574/01	519.575/01	7, 11F, 11M	8×31	*Remplacé par* 519.608 *(pour direction à gauche) et* 519.611 *(pour direction à droite). Demander en outre les mêmes pièces que ci-dessus, sauf le pignon* 507.199.
519.572/01	519.573/01	7M	8×35	

4° Avec couvercle 501.178 pour verrouillage des vitesses commandé par l'embrayage - Suspension Lemaire

519.609	519.612	11L, 11	9×31	Boîtes de vitesses pour voitures équipées avec roues "Pilote".
519.607	519.610	7	9×31	
519.623	519.624	7	10×31	
519.608	519.611	7 (Angl.) 11F, 11M	8×31	

Tableau des vis et pignons de compteur

TYPE	COUPLE	ROUES	VIS NUMÉRO	VIS NOMBRE DE FILETS	PIGNON NUMÉRO	PIGNON NOMBRE DE DENTS	OBSERVATIONS
7	9×31	140×40	500.684	6	500.820	10	Avant Roues "Pilote".
7	8×31	140×40	»	»	500.685	11	
7 (Montagne)	8×35	140×40	»	»	500.839	12	
11L, 11	9×31	150×40	»	»	500.821	9	
11L, 11 (Montagne)	8×31	150×40	»	»	500.820	10	
11 Familiale	9×31	160×40	»	»	500.821	9	
11 Familiale	8×31	160×40	»	»	500.820	10	
11	9×31	150×40	507.196	8	507.199	12	
7	9×31	155×400	507.196	8	507.197	14	Roues "Pilote".
7	10×31	155×400	»	»	507.199	12	
7 (Angleterre)	8×31	165×400	»	»	507.288	15	
11L, 11	9×31	165×400	»	»	507.198	13	
11L, 11 (Montagne)	8×31	165×400	»	»	507.197	14	
11 Familiale et 11 Commerciale	8×31	185×400	»	»	507.197	14	

NUMÉRO	DÉSIGNATION	COEFF[t]
306-S	Vis T.H. de 6×20 de serrage du flexible de compteur (R. III).	1
485-S	Vis T.H. de 7×20 de fixat. de la bride de prise de compteur (R. III).	1
489-S	Vis T.H. de 7×30 (R III) de fixat. du chapeau de roulement AV d'arbre secondaire.	4
	— du carter volant.	2
633-S	Goujon de 7×25,5 (filetages 10,5 et 12,5) de fixat. de chapeaux de roulement AV et AR d'arbre primaire (R. III).	8
634-S	Goujon de 7×28 (filetages 10,5 et 15) de fixat. du couvercle de boîte (1er montage) (R. III).	8
650-S	Goujon de 7×75,5 (filetages 10,5 et 17) de fixat. de la boîte sur carter de volant moteur (R. III).	3
671-S	Vis T.H. de 8×35 de fixat. du chapeau de roulement AV d'arbre secondaire (R. III).	5
759-S	Vis T.H. de 8×30 (R. III) de fixat.	
	— du chapeau de roulement AV d'arbre primaire.	4
	— du protecteur sur carter de volant moteur.	1
798-S	Goujon de 8×71 (filetages 18 et 16) de fixat. du couvercle de boîte et du support d'avertisseur (R. III).	2
820-S	Goujon de 8×44 (filetages 12 et 18) de fixat. de chapeau de roulement AV d'arbre secondaire (R. III).	4
944-S	Vis T.H. de 10×45×20 de fixat. du carter de volant moteur et de la plaque de fermeture inférieure (R. III).	2
1.007-S	Goujon de 10×70 (filetages 15 et 20) de fixat. de la boîte sur carter de volant moteur (R. III).	2
1.130-S	Goujon de 12×83 (filletages 18 et 22 de fixation de palier de différentiel (R. III) 2e montage).	4
1.152	Rondelle acier de 12,5×24×1,5 d'écrou de fixat. de chapeau de palier de différentiel (R. III).	4
2.474-S	Joint métalloplastique de 25×32×2 du bouchon 2.950 (R. VI).	2
2.503-S	Ecrou H de 7×100 (R. III) de fixat. :	
	— de la boîte sur carter de volant moteur et d'embrayage.	7
	— du couvercle de boîte (1er montage).	8
	— de chapeaux de roulement AV et AR d'arbre primaire.	8
2.551-S	Ecrou H de 8×125 (R. III) de fixat. :	
	— du chapeau de roulement AV d'arbre secondaire.	4
	— du couvercle de boîte (2e montage).	8
2.611-S	Ecrou H de 10×150 (R. III) de fixat. :	
	— de la boîte sur carter de volant moteur et d'embrayage.	2
	— de la dynamo.	1
	— du carter de volant moteur et de la plaque de fermeture inférieure.	4
2.666-S	Arrêtoir simple de 12,5 des écrous de fixat. de chapeau de différentiel (R. III) (2e montage).	4
2.669-S	Ecrou H (non crénelé) de 12×175 de fixat. de chapeau de palier de différentiel (R. III) (2e montage).	4
2.674-S	Ecrou H crénelé de 12×175 de fixat. de chapeau de palier de différentiel (R. III) (1er montage).	4
2.950	Bouchon de 24×200 de remplissage et de vidange d'huile du carter de boîte .	2
4.730-S	Graisseur hydraulic de la commande de ventilateur (R. VI).	1
88.341	*Goujon de 7×68 (filetages 12 et 19) de fixat. de la boîte sur carter de volant moteur. Ne fournissons plus.*	2
88.342	Goujon de 7×63 (filetages 12 et 16) de fixat. de la boîte sur carter de volant moteur.	2
88.344	Goujon de 8×40 (filetages 14 et 16) de fixat. du couvercle de boîte.	4
88.625	Rondelle de 7,5×20×1,5 des écrous de fixat. de boîte sur carter de volant moteur et d'embrayage.	7
88.682	Arrêtoir simple de 8,5 des écrous de fixat. du couvercle de boîte (côté suspension) (R. II).	2
112.054	Joint de 8×14×1 du graisseur Técalémit de la commande de ventilateur.	1
117.281	Graisseur Técalémit de la commande de ventilateur (R. VI).	1
408.295	*Chapeau de palier de différentiel (filetage 74×150) (ne fournissons plus).*	2
408.450	*Chapeau de palier de différentiel (boîte type B, filetage 82×150) (ne fournissons plus).*	2
451.429	Vis T.H. de 10×135 de fixat. de dynamo.	1
451.505	Bouchon AV de 25mm d'axe du pignon intermédiaire de marche AR.	1
451.568	Carter de volant moteur et d'embrayage (direction à gauche), alés. pour joint S.P.I. 76mm (1er modèle).	1
451.822	Carter de volant moteur et d'embrayage (direction à droite), alés. pour joint S.P.I. 76mm (1er modèle).	1

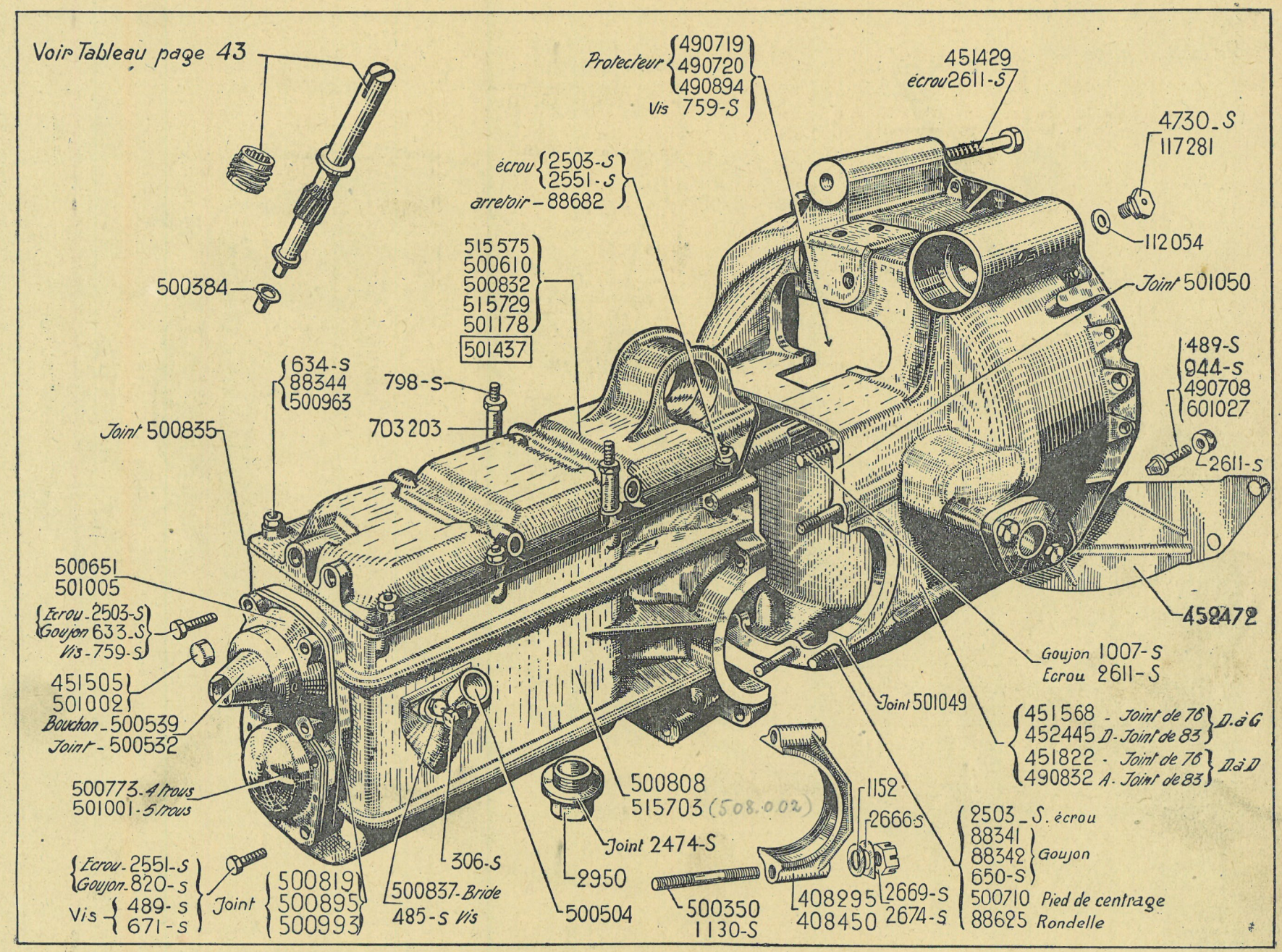
Voir Tableau page 43
500384
Protecteur 490719 490720 490894
Vis 759-S
451429
écrou 2611-S
4730-S
117281
112054
écrou 2503-S 2551-S
arrêtoir – 88682
515575 500610 500832 515729 501178
501437
Joint 501050
489-S 944-S 490708 601027
2611-S
634-S 88344 500963
798-S
703203
Joint 500835
500651 501005
Ecrou 2503-S Goujon 633-S Vis 759-S
451505 501002
Bouchon – 500539
Joint – 500532
500773 – 4 trous
501001 – 5 trous
Ecrou 2551-S Goujon 820-S Vis 489-S 671-S
Joint 500819 500895 500993
306-S
500837 – Bride
485-S Vis
2950
500504
500808
515703 (508.002)
Joint 2474-S
500350
1130-S
408295 408450
2669-S 2674-S
1152
2666-S
Goujon 1007-S
Ecrou 2611-S
Joint 501049
451568 – Joint de 76 452445 D – Joint de 83 D à G
451822 – Joint de 76 490832 A – Joint de 83 D à D
452472
2503-S écrou
88341 88342 Goujon
650-S
500710 Pied de centrage
88625 Rondelle

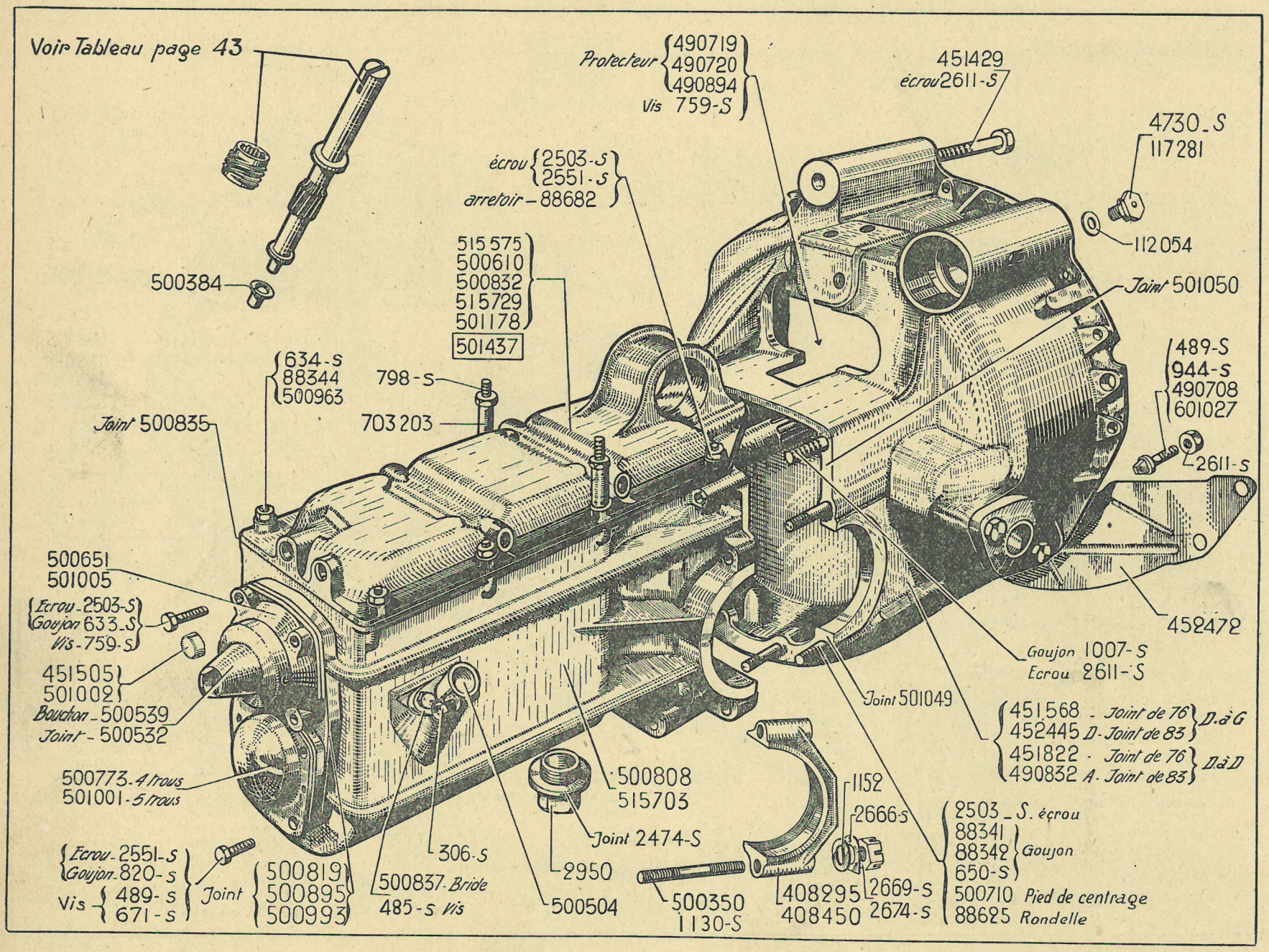
Voir Tableau page 43
500384
Protecteur 490719 490720 490894
Vis 759-S
451429
écrou 2611-S
4730-S
117281
112054
Joint 501050
écrou 2503-S 2551-S
arretoir – 88682
515575 500610 500832 515729 501178
501437
634-S 88344 500963
798-S
703203
Joint 500835
489-S 944-S 490708 601027
2611-S
500651 501005
Ecrou 2503-S Goujon 633-S Vis 759-S
451505 501002
Bouchon 500539
Joint 500532
452472
Goujon 1007-S
Ecrou 2611-S
Joint 501049
451568 Joint de 76 452445 D Joint de 83 D à G
451822 Joint de 76 490832 A Joint de 83 D à D
500773 4 trous 501001 5 trous
500808 515703
1152
2666-S
2503-S écrou 88341 88342 Goujon 650-S
500710 Pied de centrage
88625 Rondelle
Ecrou 2551-S Goujon 820-S Vis 489-S 671-S
Joint 500819 500895 500993
306-S
500837 Bride
485-S Vis
2950
Joint 2474-S
500504
500350 1130-S
408295 408450
2669-S 2674-S

NUMÉRO	DÉSIGNATION	COEFF.
452.445-D	Carter de volant moteur et d'embrayage (direction à gauche), alés. pour joint S.P.I. 83mm (carter modifié pour montage avec direction à crémaillère et verrouillage des vitesses commandé par l'embrayage).	1
452.472	Plaque de fermeture de carter de volant moteur et d'embrayage (haut. 114mm). (Remplace le modèle Haut. 137mm.)	1
490.708	Vis de 7×22,5 de fixat. du carter de volant moteur sur cylindre.	6
490.719	*Protecteur sur carter de volant moteur et d'embrayage non nervuré. (Remplacé par* 490.894.)	1
490.720	*Protecteur sur carter de volant moteur et d'embrayage nervuré. Remplacé par* 490.894.	1
490.832-A	Carter de volant moteur et d'embrayage (direction à droite), alés. pour joint S.P.I. 83mm (carter modifié pour montage avec direction à crémaillère et verrouillage des vitesses commandé par l'embrayage).	1
490.894	Protecteur sur carter de volant moteur et d'embrayage (verrouillage des vitesses commandé par l'embrayage).	1
500.350	Goujon de 12×80 (filetages 18 et 18) de fixat. de chapeau de palier de différentiel. Montage avec écrou crénelé.	4
500.384	Bague du pignon de compteur (alés. 6mm).	1
500.504	Prise de commande de compteur.	1
500.532	Joint de 42×50×5 du bouchon AV d'arbre primaire (cache de prise de manivelle) (R. VI).	1
500.539	Bouchon AV d'arbre primaire (cache de prise de manivelle).	1
500.610	Couvercle de boîte formant support de radiateur (suspension floating).	1
500.651	Chapeau de roulement AV d'arbre primaire (alés. 32mm, entr'axes des perçages 80mm).	1
500.710	Pied de centrage de la boîte sur carter de volant moteur et d'embrayage (7,5×10×14).	2
500.773	Chapeau de roulement AV d'arbre secondaire (4 trous, entr'axes des perçages 82mm).	1
500.808	Carter de boîte (4 trous pour fixat. du chapeau AV d'arbre secondaire).	1
500.819	Joint (simple) des chapeaux de roulements de boîte (entr'axes des perçages 81mm, trou de 63) (R. VI.).	2
500.832	Couvercle de boîte pour radiateur monté sur essieux (suspension floating).	1
500.835	Joint du couvercle de boîte (R. VI)	1
500.837	Bride de prise de compteur.	1
500.895	Joint (simple) des chapeaux de roulement de boîte (entr'axes des perçages : 81mm, trou de 69) (R. VI).	2
500.963	Goujon de 8×40 (filetages 10 et 18) de centrage du couvercle de boîte (avec partie cylindrique de 8mm,5).	2
500.993	Joint (double) des chapeaux de roulement AV de boîte type B (entr'axes des perçages : 86mm, trou de 69mm) (R. VI).	2
501.001	Chapeau de roulement AV d'arbre secondaire (5 trous, entr'axes des perçages : 86mm) (boîte type B).	1
501.002	Bouchon AV de 20mm d'axe du pignon intermédiaire de marche AR.	1
501.005	Chapeau de roulement AV d'arbre primaire (alés. 32mm, entr'axes des perçages : 86mm) (boîte type B).	1
501.049	Joint inf. entre boîte et carter de volant moteur et d'embrayage (R. VI).	1
501.050	Joint sup. entre boîte et carter de volant moteur et d'embrayage (R. VI).	1
501.178	Couvercle de boîte (verrouillage des vitesses commandé par l'embrayage).	1
501.437	Couvercle de boîte monté avec axes, fourchettes et dispositif de verrouillage (verrouillage des vitesses commandé par l'embrayage).	1
515.575	*Couvercle de boîte (suspension Lemaire à silentbloc. Remplacé par* 515.729, *demander en outre :* 1 *bague* 452.394, 1 *bague* 452.395 *(R. III)*, 1 *axe* 452.295 *(R. III)*, 2 *rondelles* 452.296 *(R. III)*, 2 *arrêtoirs* 452.297 *(R. III)*, 2 *colliers* 452.294 *(R. III)*, 2 *écrous* 33.525 *(R. III)*, 4 *vis* 844-S *(R. III)*, 2 *arrêtoirs* 306.011 *(R. III)*.	1
515.703	Carter de boîte (5 trous pour fixat. du chapeau AV d'arbre secondaire) (boîte type B).	1
515.729	Couvercle de boîte (suspension Lemaire, à bague caoutchouc conique).	1
601.027	Vis T.R. de 10×38 de fixat. du carter de volant moteur et de la plaque de fermeture inf. (R. II).	2
703.203	Entretoise de 8×12×24 de fixat. du support d'avertisseur (R. III)	2

NUMÉRO	DÉSIGNATION	COEFF^t
23-S	Vis T.F. de 3×10 de fixat. de la plaque rectangulaire indicatrice de vitesses (R. III).	3
304-S	Vis T.H. de 6×15 de fixat. du support des leviers de relai sur tablier (R. III).	4
580-S	Vis T.H. de 7×32,5 de serrage de levier supérieur de commande de fourchette de 2e et prise directe (R. III).	1
582-S	Vis T.H. de 7×37,5 de serrage de levier supérieur de commande de fourchette de 1re et marche AR (R. III).	1
665-S	Vis T.H. de 8×20 de fixat. du support des leviers de commande des fourchettes sur carter de volant moteur (R. III).	2
759-S	Vis T.H. de 8×30 de fixat. du support des leviers de commande des fourchettes sur carter de volant moteur (R. III).	1
1 067	Goupille de 4×42 de la rotule du levier de vitesse sur planche de bord.	1
1.580-S	Rivet T.P. de 4×13 de fixat. des ressorts de verrouillage des leviers de commande sur planche de bord (R. III).	2
1.867	Rondelle de 8,5×15×2 d'axe de chape de tige de commande du levier de relai sur tablier (R.III).	2
2.363-S	Rondelle plate de 6×14 de l'axe 515.484 (sur leviers de commande) (R III).	2
2.371-S	Ecrou H de 6×100 (R. III) : — des rotules 515.508. 4 — de l'axe 515.484 (sur levier de commande de 2e et prise directe). 1 — de la vis de fixat. du support des leviers de relai sur tablier. 4	
2.434-S	Ecrou H crénelé de 6×100 de l'axe 515.484 (sur levier de commande de 1re et marche AR) (R. III).	1
2.503-S	Ecrou H de 7×100 de fixat. des leviers supérieurs de commande de fourchettes (R. III).	2
2.551-S	Ecrou H de 8×125 de fixat. de chape de tige de commande de levier de relai (R. III).	2
2.613-S	Ecrou H de 10×150 de blocage de boîte à rotule réglable (pas à droite) (R. III).	2
4.732-S	Graisseur Hydraulic des leviers de commande de fourchettes (R. VI).	1
4.797-S	Rondelle expansible de 14 de boîte à rotule réglable de tube de commande (R. III).	4
11.757	Axe à tête de 11×26 de chape de levier de relai (R. II).	2
18.052	*Vis T.F.B. de 4×7 de fixat. de la plaque ronde indicatrice des vitesses (R. III). Ne fournissons plus.*	2
88.103	Clavette Woodruff du levier sup. de commande de fourchette de 2e et prise directe.	1
88.983	Graisseur Técalémit des leviers de commande de fourchettes (R. VI).	1
112.054	Joint de 8×14×1 du graisseur 88.983.	1
232.763	Plaque indicatrice des vitesses (rectangulaire : 50×80) (R. IV)	1
500.628	Rotule d'articulation du levier de changement de vitesses sur planche de bord.	1
508.072	Levier bagué de 2e et prise directe avec ressort rivé (sur planche de bord).	1
515.469	*Levier supérieur de commande de fourchette de 1re et marche AR (sur boîte) (suspension floating). Ne fournissons plus.*	1
515.473	*Levier supérieur de commande de fourchette de 2e et prise directe (sur boîte) (suspension floating). Ne fournissons plus.*	1
515.482	Ressort de rotule du tube de commande (tube à 1 boîte à rotule réglable).	4
515.484	Axe épaulé de fixat. des tiges de relai sur les leviers de commande (filetages 6×100).	2
515.486	Rondelle de 12,5×20×2,5 d'appui des leviers de commande sur planche de bord.	2
515.487	Rondelle de 19×28×1,5 de butée de levier de relai de 1re et marche AR sur tablier.	2
515.488	Rondelle de 12×25×1,5 de butée de levier de relai de 2e et prise directe sur tablier.	1
515.490	*Chape des tiges de commande des leviers de relai sur tablier (long. 45^{mm}). Ne fournissons plus.*	2
515.492	Axe lisse de 12×63 des leviers de commande dans support sur planche de bord.	1
515.495	Bague de 12×15×10 du support des leviers de commande sur planche de bord (R. VI).	2
515.496	Bague de 12×15×13 des leviers de commande dans support sur planche de bord (R. VI).	2
515.497	Bague de 19×22×18 du levier de relai de 1re et marche AR sur tablier (R. VI).	2
515.499	*Boîte à rotule réglable du tube de commande (pas de 10×150 à droite) (tube à une boîte à rotule réglable). Remplacé par* 515.800, *demander en outre :* 1-4.797-S *(R. III) et* 1-515.793.	2
515.500	*Entretoise de tiges de relai de commande Ne fournissons plus.*	2

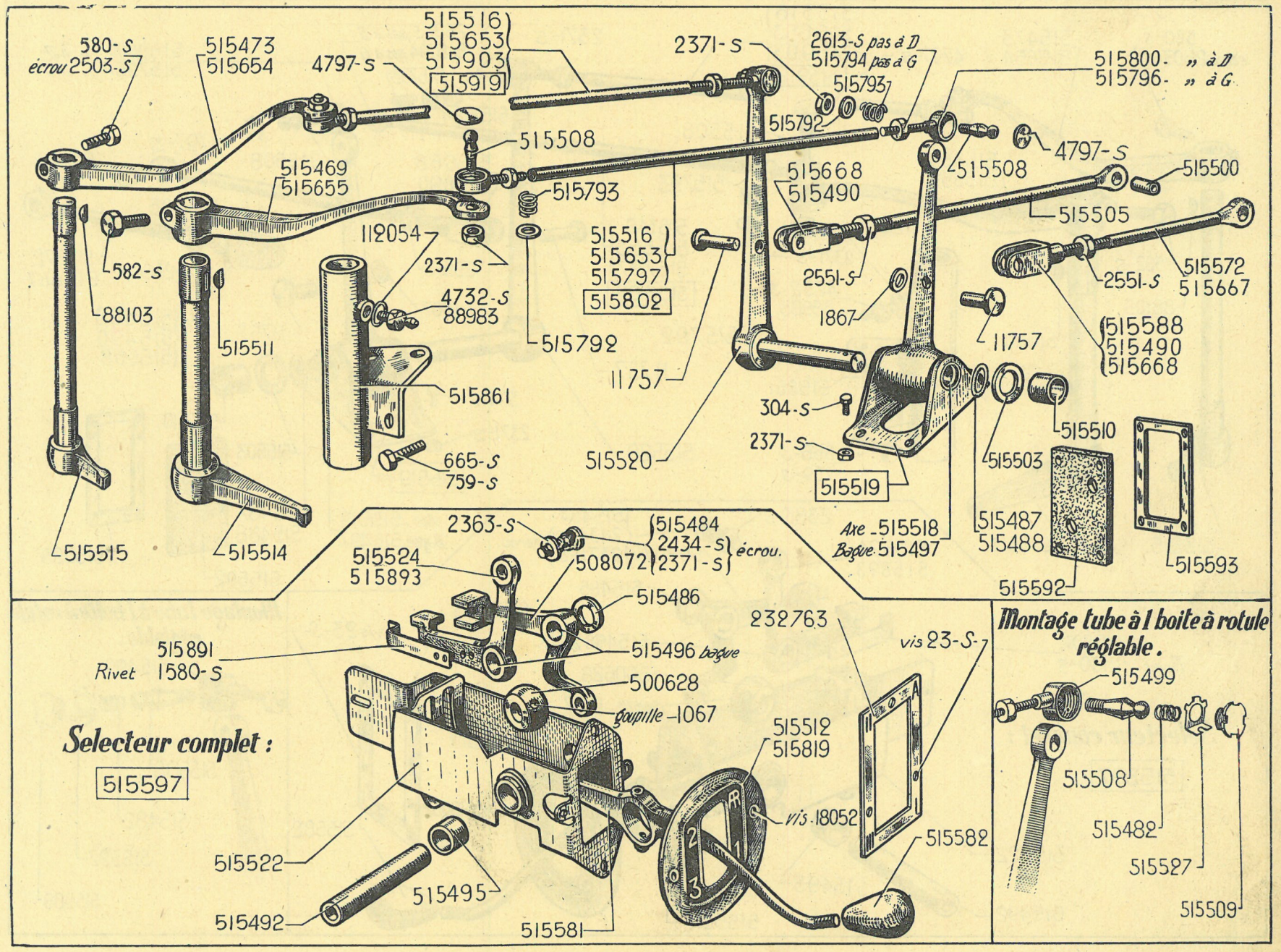
580-S
écrou 2503-S
515473
515654
4797-S
515516
515653
515903
515919
2371-S
2613-S pas à D
515794 pas à G
515793
515792
515800- „ à D
515796- „ à G
515508
4797-S
515469
515655
515793
515668
515490
515508
515500
515505
112054
2371-S
515516
515653
515797
515802
2551-S
2551-S
515572
515667
582-S
88103
4732-S
88983
1867
11757
515588
515490
515668
515511
515792
11757
515861
304-S
515510
2371-S
515520
515503
665-S
759-S
515519
515515
515514
Axe 515518
Bague 515497
515487
515488
515593
515592
2363-S
515484
2434-S
2371-S
écrou.
515524
515893
508072
515486
232763
vis 23-S
515891
Rivet 1580-S
515496 bague
500628
goupille 1067
Selecteur complet :
515597
515512
515819
vis 18052
515582
515522
515495
515492
515581
Montage tube à 1 boite à rotule réglable.
515499
515508
515482
515527
515509

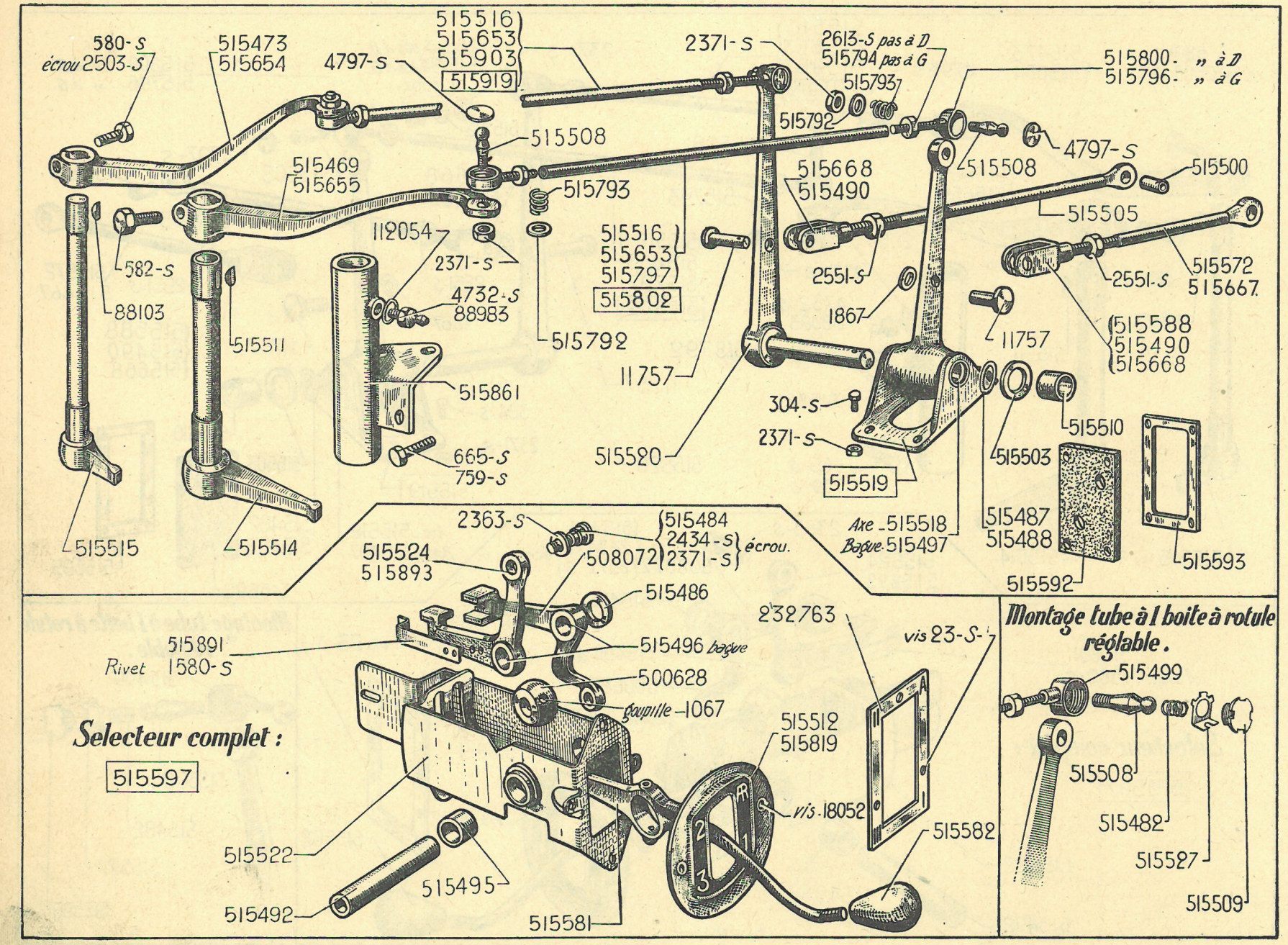
580-S
écrou 2503-S
515473
515654
4797-S
515516
515653
515903
515919
2371-S
2613-S pas à D
515794 pas à G
515793
515792
515800- „ à D
515796- „ à G
515508
4797-S
515508
515500
515469
515655
515793
515668
515490
515505
112054
2371-S
515516
515653
515797
515802
2551-S
2551-S
515572
515667
582-S
88103
4732-S
88983
1867
11757
515588
515490
515668
515511
515792
11757
515861
304-S
515510
2371-S
515503
665-S
759-S
515520
515519
515515
515514
Axe 515518
Bague 515497
515487
515488
515593
515592
2363-S
515484
2434-S
2371-S
écrou.
515524
515893
508072
515486
232763
vis 23-S-
515891
Rivet 1580-S
515496 bague
500628
goupille 1067
515512
515819
vis 18052
515582
515522
515495
515492
515581
Selecteur complet :
515597
Montage tube à 1 boite à rotule réglable.
515499
515508
515482
515527
515509

NUMÉRO	DÉSIGNATION	COEFF^t
515.503	Bague de 12×18×7 d'arrêt du levier de relai de 2e et prise directe sur tablier.	1
515.505	Tige de commande de levier de relai de 2e et prise directe sur tablier, long. 275mm.	1
515.508	Rotule (avec filetage à 6×100) de boîte à rotule du tube de commande.	4
515.509	Bouchon de 17×125 de boîte à rotule du tube de commande.	4
515.510	Bague de 12,5×15,5×20 de l'axe du levier de relai de 2e et prise directe sur tablier (R. VI).	2
515.511	Clavette Woodruff du levier sup. de commande de fourchette de 1re et marche AR.	1
515.512	*Plaque indicatrice des vitesses ronde (en 3 pièces) (1er montage marche AR en bas). Ne fournissons plus.*	1
515.514	Levier inf. de commande de fourchette de 1re et marche AR (sur boîte).	1
515.515	Levier inf. de commande de fourchette de 2e et prise directe (sur boîte).	1
515.516	Tube nu de commande des vitesses (une boîte à rotule fixe) (suspension floating), long. 615mm.	2
515.518	Axe lisse bagué de 19×52 de levier de relai de 1re et marche AR sur tablier.	1
515.519	Levier de relai de 1re et marche AR avec support (sur tablier).	1
515.520	Levier de relai de 2e et prise directe (sur tablier).	1
515.522	Support bagué sur planche de bord des leviers de commande.	1
515.524	Levier bagué de commande de 1re et marche AR (sur planche de bord) (cas de marche AR en bas sur plaque indicatrice).	1
515.527	Arrêtoir simple de 17,5 pour boîte à rotule de tube de commande.	4
515.572	Tige de commande de levier de relai de 1re et marche AR sur tablier (2e montage, marche AR en haut sur plaque indicatrice), long. 260mm.	1
515.581	Levier de changement de vitesses nu sur planche de bord.	1
515.582	Boule du levier de changement de vitesses sur planche de bord (R. VI).	1
515.588	*Chape des tiges de commande des leviers de relai sur tablier (long. 80mm). Ne fournissons plus.*	2
515.592	Garniture caoutchouc rectangulaire pour passage des tiges de commande de levier de relai.	1
515.593	Plaquette pour fixat. de la garniture 515.592.	1
515.597	Sélecteur des vitesses complet (marche AR en haut sur plaque indicatrice). *Remplace* sélecteur, avec marche AR en bas sur plaque indicatrice. Demander en outre : 1 tige 515.572, 1 plaque 515.819 (R. VI), 1 chape 515.588, 1 levier 515.519.	1
515.653	*Tube nu de commande des vitesses (une boîte à rotule fixe) (suspension Lemaire), long. 575mm. Remplacé par* 515.802.	2
515.654	Levier supérieur de commande de fourchette de 2e et prise directe (sur boîte) (suspension Lemaire).	1
515.655	Levier supérieur de commande de fourchette de 1re et marche AR (sur boîte) (suspension Lemaire).	1
515.667	Tige de commande de levier de relai de 1re et marche AR (2e montage M. AR en haut sur plaque indicatrice : long. 290, filetage 40mm).	1
515.668	Chape des tiges de commande des leviers de relai sur tablier (long. 57mm).	2
515.792	*Rondelle d'appui épaulée de 8×14×2 des ressorts de maintien des rotules des tubes de commande. Ne fournissons plus.*	4
515.793	Ressort de rotule de tube de commande (tube à 2 boîtes à rotules réglables).	4
515.794	Ecrou H de 10×150 de blocage de boîte à rotule réglable (pas à gauche).	2
515.796	Boîte à rotule réglable du tube de commande (pas de 10×150 à gauche (tube à 2 boîtes à rotules réglables).	2
515.797	Tube nu de commande de 1re et marche AR (2 filetages de 10×150, pas à droite et à gauche), long. 555mm.	1
515.800	Boîte à rotule réglable du tube de commande (pas de 10×150 à droite) (tube à 2 boîtes à rotules réglables).	2
515.802	Tube complet de commande de 1re et marche AR avec boîtes à rotules réglables et rotules.	1
515.819	Plaque indicatrice des vitesses ronde (en 1 pièce) (2e montage marche AR en haut) (R. VI).	1
515.861	Support des leviers sup. et inf. de commande des fourchettes sur carter de volant moteur.	1
515.891	Ressort de verrouillage des leviers de commande sur planche de bord (lame flexible de 6/10).	2
515.893	Levier bagué de cde de 1re et marche AR avec ressort rivé (sur planche de bord, cas de marche AR en haut sur plaque indicatrice).	1
515.903	Tube nu (coudé) de commande de 2e et prise directe (2 filetages à 10×150, pas à droite et à gauche), long. 555mm.	1
515.919	Tube complet (coudé) de commande de 2e et prise directe avec boîtes à rotules réglables et rotules.	1

NUMÉRO	DÉSIGNATION	COEFF^t
2.713-S	Bille de 6^{mm},35 (R. VI) :	
	— du pignon intermédiaire de marche AR.	26
	— du synchroniseur.	6
2.714-S	Bille de 9^{mm},52 de verrouillage des vitesses (R. VI).	2
2.493-S	Contre-écrou H de 7×100 de la vis d'arrêt d'axe du pignon intermédiaire de marche AR (1er montage) (R. III). 7 CV.	1
4.798-S	Rondelle expansible de 16 sur couvercle de boîte (R. III).	5
89.230	Vis T.H. de 12×14 d'appui des ressorts de verrouillage.	2
89.448	Roulement AR de 25×62×24 sur arbre primaire (1er montage).	1
89.455	Butée à billes de 30×50×14 d'arbre secondaire.	1
89.461	Roulement AR de 30×62×11 sur arbre primaire (Boîte type B) (R. II).	2
111.236	Contre-écrou H de 10×100 de la vis d'arrêt d'axe du pignon intermédiaire de marche AR (2e montage).	1
461.116	Rondelle de 14,5 × 20 × 1 de réglage de la course de 3e.	ALD
461.681	Rondelle de 14,5 × 20 × 0,5 de réglage de la course de 3e.	ALD
500.367	Roulement AR de 30×72×19 sur arbre secondaire (R. VI).	1
500.374	Arrêtoir à talon de 24,5 de l'écrou de blocage :	
	— du bout AV d'arbre primaire.	1
	— du roulement AV d'arbre secondaire.	1
500.375	Ecrou H de 24×150 de blocage du roulement AV d'arbre secondaire.	1
500.377	Cale de réglage d'arbre secondaire (4 trous, épais. 8/10).	ALD
500.378	Cale de réglage d'arbre secondaire (4 trous, épais. 2/10).	ALD
500.383	Vis T.C. de 7×34 d'arrêt d'axe du pignon intermédiaire de marche AR (1er montage). 7.	1
500.500	Pignon baladeur de 1re et marche AR (21 dents) (1er montage). 7.	1
500.507	Cage du roulement AV d'arbre secondaire (4 trous, entr'axes des perçages : 82^{mm}).	1
500.509	Segment d'arrêt du roulement AR d'arbre primaire (1er montage).	1
500.513	Chapeau de roulement AR d'arbre primaire (alés. 50, entr'axes des perçages : 80^{mm}).	1
500.515	Pignon de renvoi de prise directe sur arbre secondaire (28 dents).	1
500.517	*Pignon de renvoi de 2e sur arbre secondaire (33 dents) (1er montage). 7. Ne fournissons plus.*	1
500.521	Bague de 30×34×33,5 du pignon de commande de prise directe.	1
500.523	Bague AR de 30×34×23 (rainure de graissage pas à gauche) :	
	— du pignon fou de 1re et marche AR sur arbre secondaire.	1
	— du pignon fou de 2e sur arbre primaire.	1
500.524	Bague de 18×23×38 du pignon intermédiaire de marche AR (1er montage sans butée à billes dans le pignon).	1
500.525	Rondelle Céloron de 30×50×2,8 (R. VI) :	
	— du pignon fou bagué de 2e sur arbre primaire.	1
	— du pignon fou bagué de 1re et marche AR sur arbre secondaire.	1
500.526	Rondelle de 25,5×46×3 entre roulement AV d'arbre primaire et pignon de commande de prise directe.	1
500.527	Rondelle de 30,2×44,7×3,75 de sécurité des crabots.	2
500.528	Clavette plate du pignon de renvoi de 2e sur arbre primaire.	1
500.531	Axe du pignon intermédiaire de marche AR (1er montage, long. 99^{mm}). 7.	1
500.533	Demi-rondelle d'arrêt du pignon fou de 1re et marche AR sur arbre secondaire.	2
500.534	Rondelle cannelée d'arrêt du pignon fou de 2e sur arbre primaire.	1
500.535	Roulement AV de 25×62×25,4 :	
	— sur arbre primaire.	1
	— sur arbre secondaire.	1
500.537	Fourchette de commande de 1er et marche AR.	1
500.538	Fourchette de commande de 2e et prise directe.	1
500.540	Arbre primaire (cannelures de 24^{mm} pour disque d'embrayage).	1
500.550.	*Cale de réglage d'arbre sedondaire (4 trous, épais. 5/100). Ne fournissons plus.*	ALD
500.551	Cale de réglage d'arbre secondaire (4 trous, épais. 7/100).	ALD
500.552	Cale de réglage d'arbre secondaire (4 trous, épais. 9/100).	ALD
500.611	Axe de fourchette de 2e et prise directe (long. 392^{mm}).	1
500.612	Axe de fourchette de 1re et marche AR (long. 317^{mm}).	1
500.613	Vis T.C. de 8×16 d'arrêt des fourchettes.	2
500.614	Verrou de sécurité (diam. 9^{mm},5).	1
500.618	Pignon fou bagué de 1re et marche AR sur arbre secondaire (26 et 38 dents) (1er montage). 7.	1
500.619	Pignon fou bagué intermédiaire de marche AR (16 et 31 dents) (1er montage). 7.	1
500.652	Cage du roulement AV d'arbre primaire (4 trous, entr'axes des perçages : 80^{mm}).	1
500.714	Pignon fou bagué de 2e sur arbre primaire (17 et 24 dents) (1er montage). 7.	1
500.719	Rondelle de 21×33,5×2 intérieur du pignon intermédiaire de marche AR.	2
500.720	*Bague épaulée de 18 × 23 × 38 du pignon intermédiaire de marche AR (2e montage avec butée à billes dans le pignon). Remplacé par 508.068 D.E.O. 2. 508.070.*	1
500.721	Rondelle de 18×39,5×2,8 de butée du pignon intermédiaire de marche AR.	2

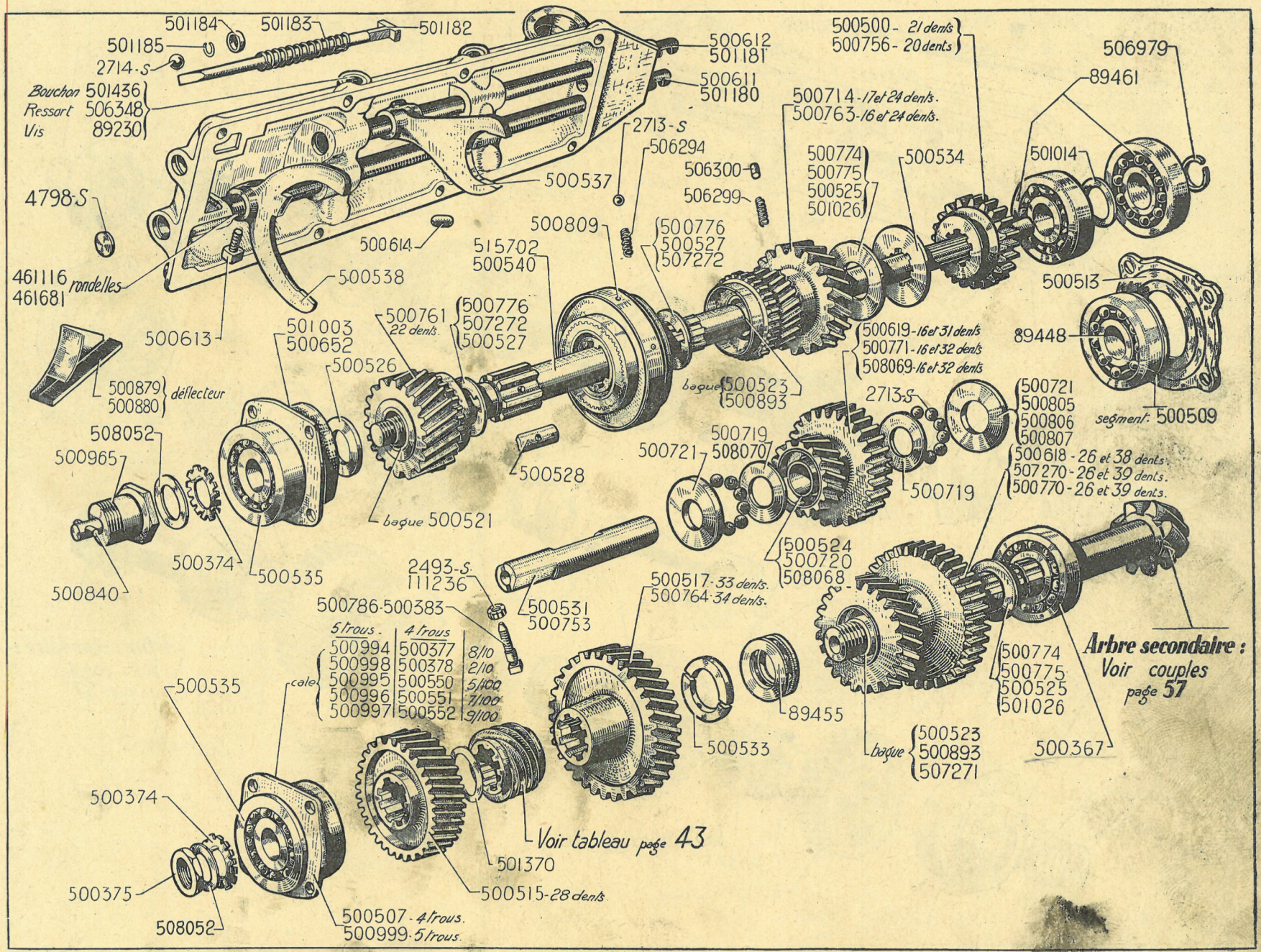
501184
501183
501182
501185
2714-S
Bouchon 501436
Ressort 506348
Vis 89230
500612
501181
500611
501180
2713-S
506294
506300
506299
500537
4798-S
500614
461116 rondelles
461681
500538
500613
500809
515702
500540
500776
500527
507272
500500 - 21 dents
500756 - 20 dents
506979
89461
500714 - 17 et 24 dents.
500763 - 16 et 24 dents.
500774
500775
500525
501026
500534
501014
500513
89448
segment: 500509
500619 - 16 et 31 dents
500771 - 16 et 32 dents
508069 - 16 et 32 dents
501003
500652
500761
22 dents.
500776
507272
500527
500526
500879
500880
déflecteur
baque 500523
500893
2713-S
500721
500805
500806
500807
500719
508052
500965
500719
508070
500721
500618 - 26 et 38 dents.
507270 - 26 et 39 dents.
500770 - 26 et 39 dents.
500528
baque 500521
500374
500535
500840
500524
500720
508068
2493-S
111236
500531
500753
500517 - 33 dents.
500764 - 34 dents.
500786-500383
5 trous. | 4 trous.
500994 | 500377 | 8/10
500998 | 500378 | 2/10
500995 | 500550 | 5/100
500996 | 500551 | 7/100
500997 | 500552 | 9/100
cale
89455
500533
500774
500775
500525
501026
Arbre secondaire :
Voir couples
page 57
baque 500523
500893
507271
500367
500535
500374
500375
508052
500507 - 4 trous.
500999 - 5 trous.
Voir tableau page 43
501370
500515 - 28 dents

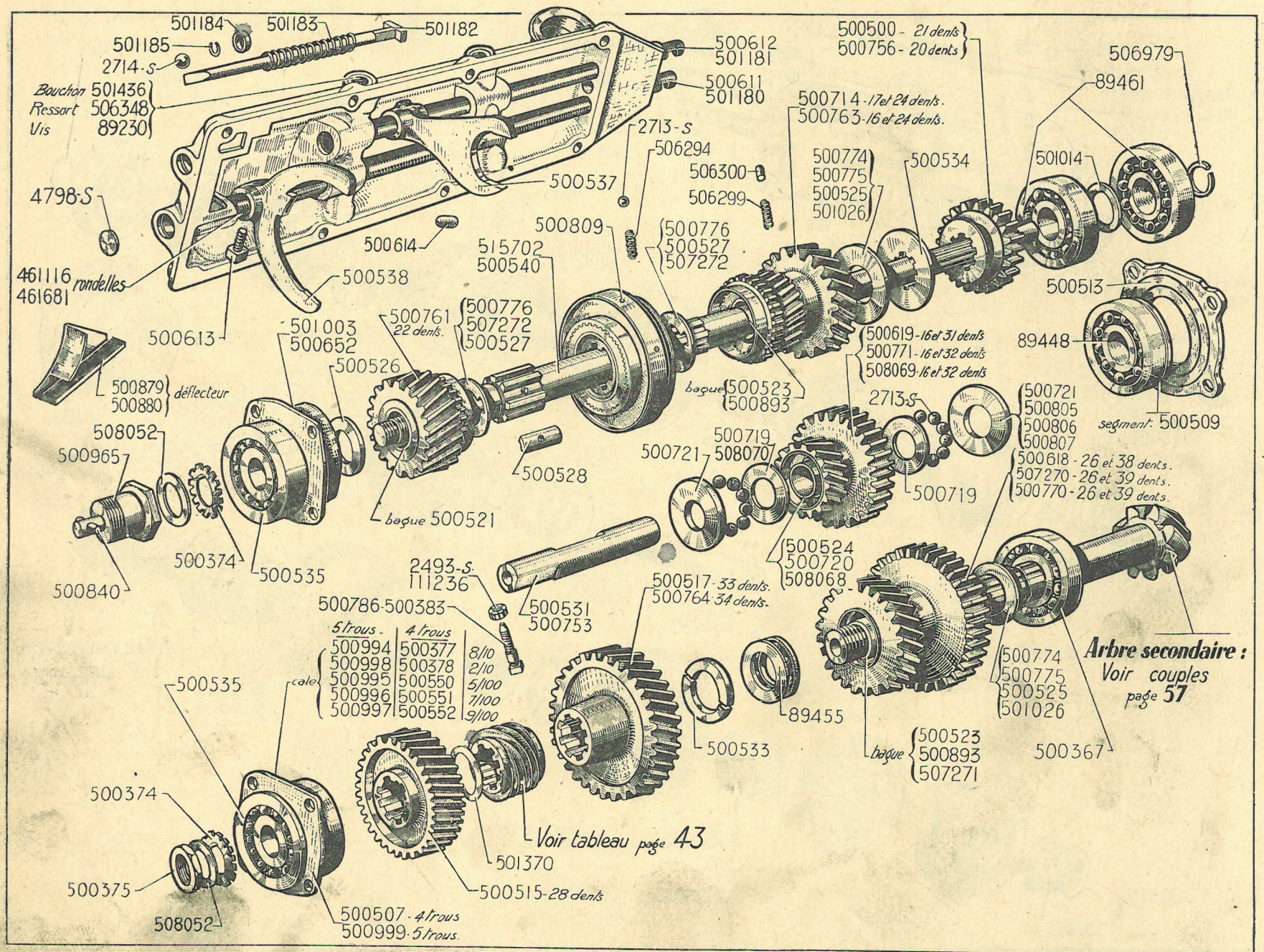
501184
501183
501182
501185
2714-S
Bouchon 501436
Ressort 506348
Vis 89230
500612
501181
500611
501180
500500 - 21 dents
500756 - 20 dents
506979
89461
500714 - 17 et 24 dents.
500763 - 16 et 24 dents.
2713-S
506294
506300
506299
500774
500775
500525
501026
500534
501014
500537
4798-S
500614
500809
500776
500527
507272
515702
500540
461116 rondelles
461681
500538
500513
89448
segment: 500509
500613
500761
22 dents.
500776
507272
500527
501003
500652
500526
500619 - 16 et 31 dents
500771 - 16 et 32 dents
508069 - 16 et 32 dents
bague 500523
500893
500879
500880
déflecteur
2713-S
500721
500805
500806
500807
508052
500965
500719
508070
500721
500719
500528
bague 500521
500618 - 26 et 38 dents.
507270 - 26 et 39 dents.
500770 - 26 et 39 dents.
500374
500535
500840
500524
500720
508068
2493-S
111236
500531
500753
500517 - 33 dents.
500764 - 34 dents.
500786-500383
5 trous - 4 trous
500994 | 500377 | 8/10
500998 | 500378 | 2/10
500995 | 500550 | 5/100
500996 | 500551 | 7/100
500997 | 500552 | 9/100
cale
500535
500774
500775
500525
501026
Arbre secondaire : Voir couples page 57
89455
500533
bague 500523
500893
507271
500367
500374
Voir tableau page 43
501370
500375
500515 - 28 dents
508052
500507 - 4 trous
500999 - 5 trous.

NUMÉRO	DÉSIGNATION	COEFF[t]
500.753	Axe du pignon intermédiaire de marche AR (2e montage, long. 140mm).	1
500.756	Pignon baladeur de 1re et marche AR (20 dents).	1
500.761	Pignon de commande de prise directe bagué avec crabots (22 dents).	1
500.763	Pignon fou bagué de 2e sur arbre primaire (16 et 24 dents).	1
500.764	Pignon de renvoi de 2e sur arbre secondaire (34 dents).	1
500.770	*Pignon fou bagué de 1re et marche AR sur arbre secondaire (26 et 39 dents) (pour bagues fixes). Remplacé par* 507.270, *demander en outre :* 1-507.271.	1
500.771	*Pignon fou bagué intermédiaire de marche AR, sans billes ni rondelles (16 et 32 dents). Remplacé par* 508.069, *D.E.O.* 2-508.070.	1
500.774	Rondelle Céloron de 30×50×2,6 (R. VI) :	
	— du pignon fou bagué de 2e sur arbre primaire.	1
	— du pignon fou bagué de 1re et marche AR sur arbre secondaire.	1
500.775	Rondelle Céloron de 30×50×2,5 (R. VI) :	
	— du pignon fou bagué de 2e sur arbre primaire ;	1
	— du pignon fou bagué de 1re et marche AR sur arbre secondaire.	1
500.776	Rondelle de 30,2×44,7×3,95 de sécurité des crabots.	2
500.786	Vis T. de 10×40 à pointe d'arrêt d'axe du pignon intermédiaire de marche AR (2e montage).	1
500.805	Rondelle de 18×39,5×2,6 de butée du pignon intermédiaire de marche AR.	2
500.806	Rondelle de 18×39,5×3 de butée du pignon intermédiaire de marche AR.	2
500.807	Rondelle de 18×39,5×3,2 de butée du pignon intermédiaire de marche AR.	2
500.809	Synchroniseur complet.	1
500.840	Goupille de 7×23 de mise en marche.	1
500.879	Déflecteur d'huile de prise directe (1er montage).	1
500.880	Déflecteur d'huile de 2e (1er montage).	1
500.893	Bague AV de 30×34×23 (rainure de graissage pas à droite) :	
	— du pignon fou de 1re et marche AR sur arbre secondaire.	1
	— du pignon fou de 2e sur arbre primaire.	1
500.965	Bout AV d'arbre primaire fileté à 24×150).	1
500.994	Cale de réglage d'arbre secondaire (5 trous. épais. 8/10).	ALD
500.995	Cale de réglage d'arbre secondaire (5 trous, épais. 5/100).	ALD
500.996	Cale de réglage d'arbre secondaire (5 trous, épais. 7/100).	ALD
500.997	Cale de réglage d'arbre secondaire (5 trous, épais. 9/100).	ALD
500.998	Cale de réglage d'arbre secondaire (5 trous, épais. 2/10).	ALD
500.999	Cage de roulement AV d'arbre secondaire (5 trous, entr'axes des perçages T : 86mm) (Boîte type B).	1
501.003	Cage du roulement AV d'arbre primaire (4 trous, entr'axes des perçages : 86mm) (Boîte type B).	1
501.014	Rondelle de 31×38×1 entre roulements AR d'arbre primaire.	1
501.026	Rondelle Céloron de 30×50×3 (R. VI) :	
	— du pignon fou bagué de 2e sur arbre primaire.	1
	— du pignon fou bagué de 1re et marche AR sur arbre secondaire.	1
501.180	Axe de fourchette de 2e et prise directe (long. 392mm) (verrouillage des vitesses commandé par l'embrayage).	1
501.181	Axe de fourchette de 1re et marche AR (long. 317mm) (verrouillage des vitesses commandé par l'embrayage).	1
501.182	Pointeau de verrouillage.	1
501.183	Ressort du pointeau de verrouillage.	1
501.184	Coupelle d'appui du ressort de pointeau de verrouillage.	1
501.185	Segment d'arrêt de la coupelle d'appui du ressort de pointeau de verrouillage.	1
501.370	Rondelle de 30×40×0,5 de réglage du pignon de renvoi de prise directe sur secondaires.	1
501.436	Bouchon T.H. de 12×175 (sur couvercle de boîte de vitesses verrouillage des vitesses commandé par l'embrayage).	1
506.294	Ressort du synchroniseur.	6
506.299	Ressort du bonhomme de verrouillage 506.300.	1
506.300	Bonhomme de 5×7,5 de verrouillage pour rondelle d'arrêt du pignon fou sur arbre primaire.	1
506.348	Ressort de bille de verrouillage (long. 30mm).	2
506.979	Segment d'arrêt ext. des roulements AR d'arbre primaire (Boîte type B).	2
507.270	Pignon fou non bagué de 1re et marche AR sur arbre secondaire (26 et 39 dents) (pour bague flottante).	1
507.271	Bague (flottante) de 30×34,38 ×67,5 du pignon fixe de 1re et marche AR sur arbre secondaire.	1
507.272	Rondelle de 30,1×44,2×3,80 de sécurité des crabots.	2
508.052	Rondelle de 25,5 × 35 × 0,5 de l'écrou de blocage du bout AV d'arbre primaire et du roulement AV d'arbre secondaire.	2
508.068	Bague épaulée de 18×23×36 du pignon intermédiaire de marche AR (3e montage).	1
508.069	Pignon fou intermédiaire de marche AR baguée (16×32 dents) 3e montage.	1
508.070	Rondelle de 23,7×33,5×2 intérieure de butée du pignon intermédiaire de marche AR (3e montage).	1
515.702	Arbre primaire (boîte type R; cannelures de 25mm pour disque d'embrayage).	1

NUMÉRO	DÉSIGNATION	COEFF.
2.551-S	Ecrou H de 8×125 des vis de fixat. du plateau d'entraînement sur transmission (R. III).	8
18.978	Arrêtoir double de 10,5 (entr'axes : 36mm,4) des vis de fixat. de couronne sur boîtier.	4
88.169	Ecrou non crénelé de 14×150 de blocage des plateaux d'entraînement de transmission sur planétaires (1re disposition) (R. II).	2
89.483	*Roulement à rouleaux coniques (37×72×18,25) (R. VI). Ne fournissons plus.*	2
408.277	Bague de 25×28×43 :	
	— du boîtier.	1
	— de la couronne.	1
408.279	*Pignon satellite 9 dents (1re disposition).* **7, 11L.** *Remplacé par* 408.355 *(coefficients 2 pour 7, 4 pour 11L). Demander en outre :* 2-408.436 *et* 2-408.317 *(si les anciens planétaires comportent une gorge pour segment d'arrêt).*	2
408.281	Axe de satellites (long. 109mm).	1
408.286	Rondelle de 25,5×52 de friction des planétaires, épais. 1mm,95 à 2mm,05 (R. VI).	2
408.287	Rondelle, épais. 2mm,05 à 2mm,15 (R. VI).	2
408.289	Rondelle, épais. 2mm,15 à 2mm,25 (R. VI).	2
408.293	Vis T.H. de 10×26 de fixat. de la couronne sur boîtier.	8
408.296	Ecrou de 74×150 de réglage des roulements.	2
408.297	Joint S.P.I. de 36×76×12 d'étanchéité de différentiel (R. VI).	2
408.300	Vis T.H. épaulé de 8×30 de fixat. de plateau d'entraînement sur transmission.	8
408.304	Rondelle d'appui des satellites, épais. 2mm,95.	4
408.305	Rondelle, épais. 3mm.	4
408.306	Rondelle, épais. 3mm,05.	4
408.307	Rondelle, épais. 3mm,10.	4
408.308	Rondelle, épais. 3mm,15.	4
408.312	*Planétaire (17 dents, 8 cannelures).* **7, 11L.** *Remplacé par* 2-408.436 *(16 dents). Demander en outre :* 4-408.355 *et* 2-408.317 *(si le planétaire à remplacer comporte une gorge pour segment d'arrêt).*	2
408.313/02	Segment d'arrêt du plateau d'entraînement de transmission (1er montage) (2 pièces).	2
408.315	Rondelle plate de 14,5×32×3 de l'écrou de blocage de plateau d'entraînement de transmission sur planétaire.	2
408.316	Ecrou crénelé de 14×150 de blocage des plateaux d'entraînement de transmission sur planétaire (2e disposition).	2
408.317	Plateau d'entraînement de transmission, 8 cannelures).	2
408.319	Clavette d'arrêt d'axe de satellites.	3
408.326	Couple conique 8×31 (portée de roulement sur couronne 37mm). **7, 11F, 11M.**	1
408.332	Croisillon de satellites.	1
408.333	Axe de satellites (long. 47mm,5).	2
408.335	Boîtier bagué (différentiel à 4 satellites), portée de roulement 37mm (*remplace* différentiel à 2 satellites).	1
408.337	Couple conique 9×31 (portée de roulement sur couronne 37mm).	1
408.355	Pignon satellites, 8 dents (2e disposition).	4
408.436	Planétaire (16 dents, 8 cannelures).	2
408.440	*Planétaire (16 dents, 16 cannelures) filetage 14×150) pour boîte type B. Remplacé par* 408.632, *demander en outre :* 1-408.633 *et* 1-408.634.	2
408.442	Bague de 27×31×43 (Boîte type B) :	
	— du boîtier.	1
	— de la couronne.	1
408.451	Roulement à rouleaux coniques (40×80×19,5) (Pour boîte type B) (R. VI).	2
408.452	Ecrou de 82×150 de réglage des roulements (Boîte type B).	2
408.453	Joint S.P.I. de 36×83×12 d'étanchéité de différentiel pour boîte type B (R. VI).	2
408.454	Plateau d'entraînement de transmission (16 cannelures) pour boîte type B.	2
408.455	Segment d'arrêt du plateau d'entraînement de transmission (Pour boîte type B).	2
408.456	Rondelle épaulée de 15×31×5,5 de l'écrou de blocage de plateau d'entraînement de transmission sur planétaire (Boîte type B).	2
408.463	Boîtier bagué (différentiel à 4 satellites), portée de roulement 40mm (Pour boîte type B).	1
408.467	Rondelle de 27,25×52 de friction des planétaires (Boîte type B), épais. 2mm,053 à 2mm,065 (R. VI).	2
408.469	Couple conique 8×35 (Boîte type B ; portée de roulement sur couronne 40mm. **7 Montagne.**	1
408.472	Rondelle de 27,25×52 de friction des planétaires (Boîte type B), épais. 1mm,73 à 1mm,85 (R. VI).	2
408.473	Rondelle, épais. 1mm,86 à 1mm,98 (R. VI).	2
408.474	Rondelle, épais. 2mm,12 à 2mm,24 (R. VI).	2
408.559	Couple conique 10×31 (Boîte type B), portée de roulement sur couronne 40mm. **7.**	1
408.597	Rondelle d'appui des satellites. épais. 2mm,85.	4
408.598	Rondelle, épais. 2mm,90.	4
408.599	Rondelle, épais. 3mm,20.	4
408.600	Rondelle, épais. 3mm,25.	4
408.632	Planétaire (16 dents, 16 cannelures) (filetage 18×150) pour boîte type B.	2
408.633	Ecrou crénelé de 18×150 de blocage des plateaux d'entraînement de transmission sur planétaire 408.632.	2
408.634	Rondelle épaulée de 18,5×31×5,5 de l'écrou de blocage de plateau d'entraînement de transmission sur planétaire 408.632.	2
506.902	Couple conique 8×35 (portée de roulement sur couronne 37mm). **7 Montagne.**	1
507.238	Couple conique 8×31 (boîte type B), (portée de roulement sur couronne 40mm). **7, 11F-11M,** pour roues Pilote. **7 (Angleterre), 11F, 11M.**	1
507.239	Couple conique 9×31 (boîte type B), portée de roulement sur couronne 40mm. **11L, 11, 11F,** pour roues Pilote. **7.**	1

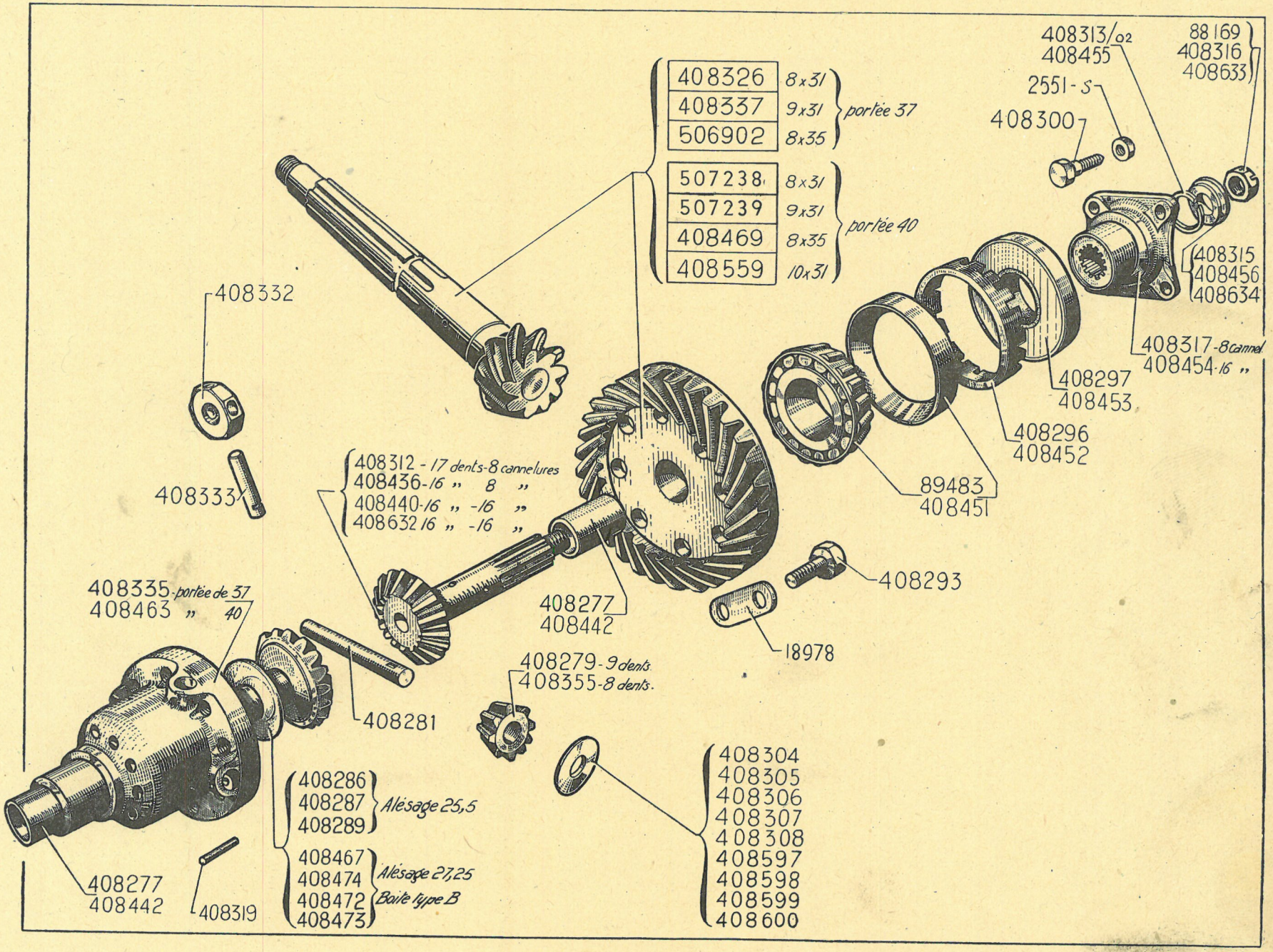
408326 8x31
408337 9x31
506902 8x35
portée 37
507238 8x31
507239 9x31
408469 8x35
408559 10x31
portée 40
408313/02
408455
88169
408316
408633
2551-S
408300
408315
408456
408634
408317-8cannel
408454-16 „
408297
408453
408296
408452
89483
408451
408332
408333
408312 - 17 dents-8 cannelures
408436-16 „ 8 „
408440-16 „ -16 „
408632 16 „ -16 „
408277
408442
408293
18978
408335-portée de 37
408463 „ 40
408279-9 dents
408355-8 dents.
408281
408286
408287
408289
Alésage 25,5
408467
408474
408472
408473
Alésage 27,25
Boite type B
408277
408442
408319
408304
408305
408306
408307
408308
408597
408598
408599
408600

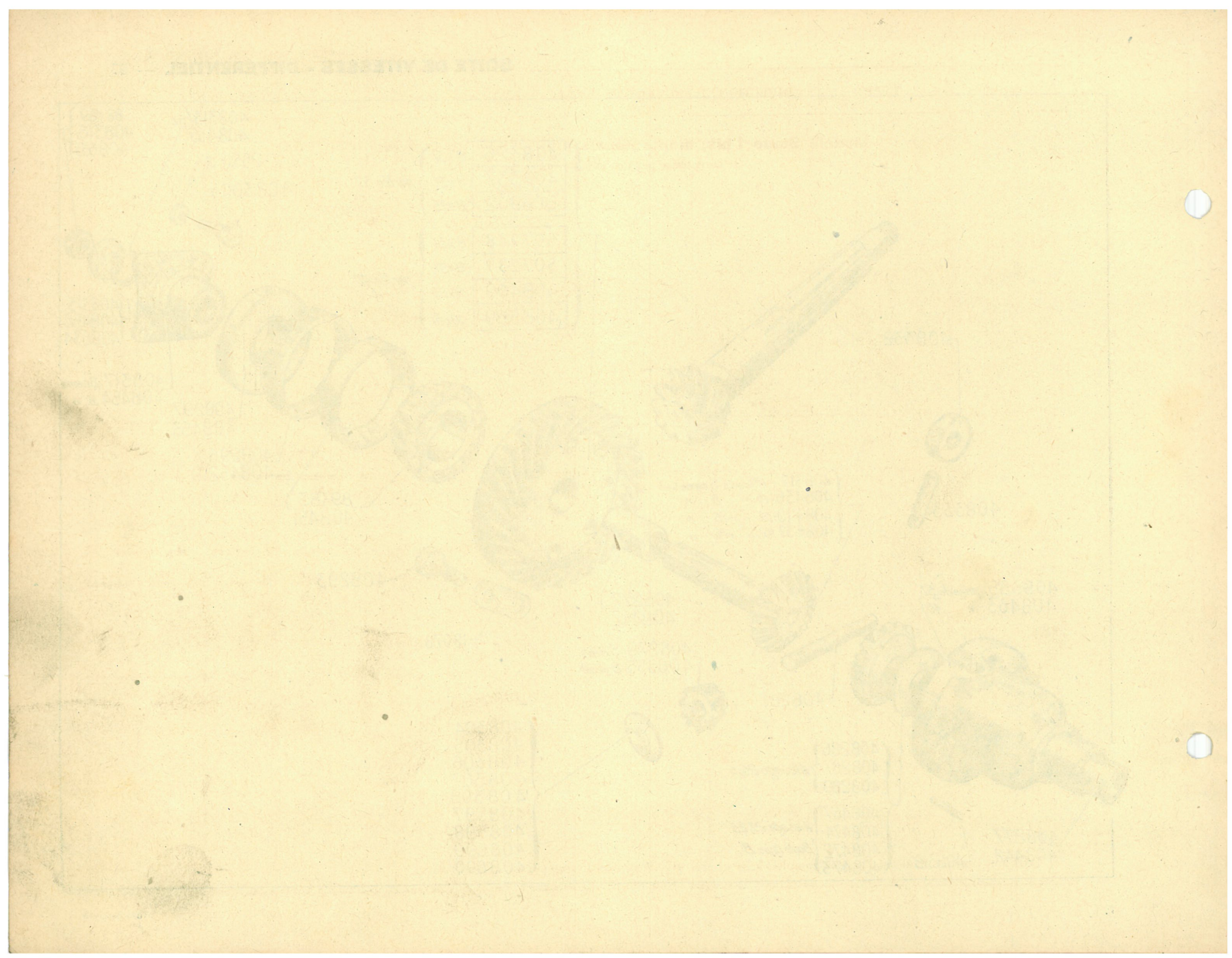

Modèle Stade 1 bis, monté depuis juillet 1935 jusqu'à mai-juin 1936

(se caractérise par des axes de bras supérieurs de 16mm).

NUMÉRO	TYPE	DIRECTION	NOMBRE DE TOCS	MOYEUX	OBSERVATIONS
426.427	7	G	5	10″	
426.428	7	D	5	10″	
426.476	11 L	G	6	12″	
426.477	11 *L*	*D*	6	12″	*Ne fournissons plus.*
426.478	11	G	6	12″	Dans le cas de remplacement des essieux 5 tocs, demander en outre 2 moyeux 426.763.
426.479	11	*D*	6	12″	*Ne fournissons plus.*

NOTA : Tous ces modèles d'essieux complets sont vendus avec freins, timonerie, supports de relai et direction, sans boîtier de direction ni amortisseurs. Ils remplacent tous les anciens modèles ; demander en outre : 1 barre de torsion 426.145-D, 1 barre de torsion 426.145-G, 2 boulons 426.156, 2 leviers 353.193, 2 rallonges de tuyauterie Lockheed 551.451 (R. VI) et 2 raccords doubles 551.452 (R. VI).

Modèle pour direction à crémaillère, monté à partir de mai-juin 1936

NUMÉRO	TYPE	DIRECTION	NOMBRE de tocs	MOYEUX	AUTRES caractéristiques	OBSERVATIONS
426.698	7		5	10″	*tambours tôle*	*Remplacé par* 441.260, *montage avec tambours fonte, frein de* 12″.
426.700	11 *L*		6	12″	*tambours tôle*	*Remplacé par* 441.260 ; *demander en outre :* 2-421.128 ; 1-438.520 ; 1-438.521 ; 4-438.611 ; 8-438.622.
426.702	11		6	12″	*tambours tôle*	*Remplacé par* 426.752 ; *demander en outre :* 2-421.128 ; 1-438.520 ; 1-438.521 ; 4-438.611 ; 8-438.622.
426.767	7, 11 *L*	*G et D*	5	10″	*tambours tôle*	*Remplacé par* 441.260, *montage avec tambours fonte, frein de* 12″.
426.768	11		5	12″	*tambours tôle*	*Remplacé par* 426.752, *montage avec tambours fonte.*
426.750	7, 11 L		5	10″	*tambours fonte*	*Remplacé par* 441.260, *frein de* 12″.
441.260	7, 11 L		5	12″	tambours fonte	*pour roue "Pilote".*
426.752	11		5	12″	tambours fonte	*pour roue "Pilote".*
441.265			5	12″	tambours fonte	*pour roue "BM".*
441.266	11 L		5	12″	tambours fonte	*pour roue "BM".*

NOTA : Tous ces modèles d'essieux complets sont vendus avec freins, sans timonerie ni amortisseurs.

1° ARBRES NUS

NUMÉRO	TYPE	DIAMÈTRE EXTÉRIEUR des cannelures côté boîte de vitesses	LONGUEUR totale	AUTRES caractéristiques	OBSERVATIONS
Montage joints à billes					
380.588	7, 11 L	26,9	420		*Remplacé par ensemble :* *T37* ..... *pour* 7 *T35 (moyeux 6 tocs)* ..... *pour* 11 *L* *T35 bis (moyeux 5 tocs)* ..... *pour* 11 *L*
380.727		31,7	420		*Remplacé par ensemble :* *T36* ..... *pour* 7 *T33 (moyeux 6 tocs)* ..... *pour* 11 *L* *T33 bis (moyeux 5 tocs)* ..... *pour* 11 *L*
380.728	11	31,7	480		*Remplacé par ensemble :* *T34 (moyeux 6 tocs).* *T34 bis (moyeux 5 tocs).*
Montage joints doubles à aiguilles					
380.799	7, 11 *L*	26,9	355		*Remplacé par* 381.069, *demander en outre :* 1 *cardan* 381.046 1 *chapeau* 380.655, 1 *rondelle* 380.705, 1 *rondelle* 380.706 1 *axe de rotule* 381.073.
380.765		31,7	355		*Remplacé par* 381.069, *demander en outre :* 1 *axe de rotule* 381.073.
380.988		31,7	362		
381.031		31,7	371		
381.069		31,7	371	Alésage du logement pour axe de rotule 14,1	
380.766	11	31,7	415		*Remplacé par* 381.070, *demander en outre :* 1 *axe de rotule* 381.073.
380.989		31,7	422		
381.032		31,7	431		
381.070		31,7	431	Alésage du logement pour axe de rotule 14,1	

2° TRANSMISSIONS COMPLÈTES

NUMÉRO	COTÉ	TYPE	DIAMÈTRE EXTÉRIEUR des cannelures côté boîte de vitesses	LONGUEUR totale de l'arbre	AUTRES caractéristiques	OBSERVATIONS
381.047	D	7, 11 L	31,7	371	Montage joints doubles à aiguilles ; fixat. du moyeu par écrou goupillé et clavette Woodruff.	
381.048	G					
381.049	D	11		431		
381.050	G					

NOTA : Pour le montage d'un joint double à aiguilles en remplacement d'un joint à billes, demander :
1° Cas d'un pivot alésé à 80 : 2 rondelles 426.030, 2 joints S.P.I. 426.020 (R. VI).
2° Cas d'un pivot alésé à 65 : dégager l'intérieur du pivot.

DÉSIGNATION	Coefficient	"7"		"11 L" à 6 tocs		"11 L" à 5 tocs		"11" 6 tocs	"11" 5 tocs
		T36	T37	T33	T35	T33 bis	T35 bis	T34	T34 bis
Transmission grosses cannelures D.....	1	381.047	381.047	381.047	381.047	381.047	381.047	381.049	381.049
ransmission grosses cannelures G.....	1	381.048	381.048	381.048	381.048	381.048	381.048	381.050	381.050
Moyeu	2	426.762	426.762	421.128	421.128	426.763	426.763	421.128	426.763
Clavette Woodruff, larg. 6mm.....	2	380.956	380.956	380.956	380.956	380.956	380.956	380.956	390.956
Ecrou D " fixation	1	426.592	426.592	426.592	426.592	426.592	426.592	426.592	426.592
Ecrou G " de moyeu	1	426.591	426.591	426.591	426.591	426.591	426.591	426.591	426.591
Ecrou de roulement pour fusée D.....	1	426.493	426.493	426.493	426.493	426.493	426.493	426 493	426.493
Goupille fendue (R. III).....	2	88.514	88.514	88.514	88.514	88.514	88.514	88.514	88.514
Cardan, côté boîte	2		381.046		381.046		381.046		

Ces ensembles remplacent toutes les pièces des modèles précédents. Moyeu fixé par écrou, vis contre écrou et clavette plate.

Préciser sur les commandes le type exact de voiture, le nombre de tocs de moyeu et le diamètre des cannelures côté boîte.

NUMÉRO	DÉSIGNATION	COEFF.
	Modèle monté jusqu'en avril-mai 1935	
T42	Ensemble de pièces pour le remplacement du bras inf. 425.675, comprenant : — 1 bras droit 427.188 ou 1 bras gauche 427.187, — 1 rotule 426.873, 1 rondelle 426.202, 1 cale 426.203. — 1 cale 426.667, 1 chapeau 426.198, 3 vis 483-S (R. III) — 1 butée 426.747, 1 cale 426.661, 1 cale 426.483. — 1 cale 426.201.	2
63-S	Vis T.R. de 4×10 de fixat. de demi-supports de gaine de frein AV sur bras inf. (R. III).	4
483-S	Vis T.H. de 7×15 de fixat. des chapeaux des bras inf. (R. III).	6
2.271-S	Ecrou H de 4×75 des vis de fixat. de demi-support de gaine de frein AV sur bras sup. (R. III).	4
2.385	Rivet de 4×12 de fixat. de cuvette de centrage de cric (R. III).	4
2.503-S	Ecrou H de 7×100 de fixat. de butée, caoutchouc de levier inf. (R. III).	2
2.674-S	Ecrou H à créneaux 12×175 de l'axe sup. de triangle (R. III).	2
88.103	Clavette Woodruff de pivot (R. I), 1er modèle.	4
88.140	Clavette rectangulaire de 2,5×3×12 de pivot, 2e modèle.	4
88.983	Graisseur Técalémit de 8×125 de rotule de bras (R. VI).	4
89.140	Vis T.H. de 10×25 de fixat. de traverse de radiateur sur traverse AV (R. III).	8
117.281	Graisseur Técalémit de 8×125 de bras sup. (R. VI).	4
117.894	Ecrou H de 18, pas à droite (R. I) de fixat. du support sur tube entretoise de traverse AV.	1
117.895	Ecrou H de 18, pas à gauche (R. I) de fixat. du support sur tube entretoise de traverse AV.	1
304.547	Rondelle grower de 31 spéciale de fixat. de traverse AV sur coque.	4
304.548	Ecrou H de 24×150 de fixat. de traverse sur AV sur coque, haut. 24mm : — 1er montage, sup. et inf. — 2e montage, inf.	4 2
305.542	Tube entretoise de traverse AV, diam. 18mm, long. 290mm.	1
305.543	*Support de tube entretoise de traverse AV (pas à droite). Ne fournissons plus.*	1
305.544	Support du tube entretoise de traverse AV (pas à gauche).	1
305.892	Ecrou H de 24×150 sup. de fixat. de traverse AV sur coque, haut. 32mm (2e montage avec tube entretoise).	2
307.876	Traverse AV complète, les trous de 17,5 de l'axe sup. sont supprimés. Le montage se fait sans l'intermédiaire de la traverse (trou de 56 et perçage 82 pour silentbloc inf.).	1
308.071	Traverse support de radiateur, suspension Lemaire, entr'axe des trous de fixat. du radiateur 270mm.	1
425.651	Pivot de fusée AV G formant cage de roulement.	1
425.652	Pivot de fusée AV D formant cage de roulement.	1
425.670	*Silentbloc de 12×25×40×44 du bras sup. Remplacé par bague 426.034 et bague 426.035.*	4
425.671	Axe de 12×242 de bras sup.	2
425.672	Vis de 10×64 de fixat. de bras inf.	4
425.675	*Bras inf. droit ou gauche formant cuvette de palier, remplacé par ensemble T42 (à la commande, indiquer droit ou gauche).*	2
425.681	Ressort conique du cuir d'étanchéité de rotule, diam. 60mm, 24mm, long. 20mm.	4
425.682	Contre-plaque de 27×62×4,5 du cuir d'étanchéité de rotule.	4
425.683	Cuir de 28×62×2 d'étanchéité de rotule,	4
425.689	Segment de 47×55×1,5. d'arrêt de bouchon sup. et inf. de pivot de fusée.	4
425.845	*Bras sup. avec silentbloc AV et AR. Remplacé par 426.345 pour le côté G et 426.346 pour le D. Demander en outre : 2 bagues 426.035, 1 plaquette 426.199, 1 rondelle 426.204, 3 vis 483-S (R. III).* *Pour montage, voir page n° 10.*	2
425.883	Bouchon tôle de rotule sup. et inf. de pivot, diam. 52mm, haut. 24mm.	4
425.885	Rotule sup. et inf. de pivot, alés. conique de 24mm.	4
425.887	Rondelle de réglage de rotule sup. et inf. (43×51×0,1).	ALD
425.888	Rondelle de réglage de rotule sup. et inf. (43×51×0,2).	ALD
425.889	Rondelle de réglage de rotule sup. et inf. (43×51×0,5).	ALD
425.897	*Pivot de fusée AV D (1er modèle) ne formant pas cage de roulement. Remplacé par 425.652, demander en outre : 1 écrou 425.964, 1 joint 425.948 (R. VI).*	1
425.898	*Pivot de fusée AV G (1er modèle) ne formant pas cage de roulement. Remplacé par 425.651, demander en outre : 1 écrou 425.964, 1 joint 425.948 (R. VI).*	1

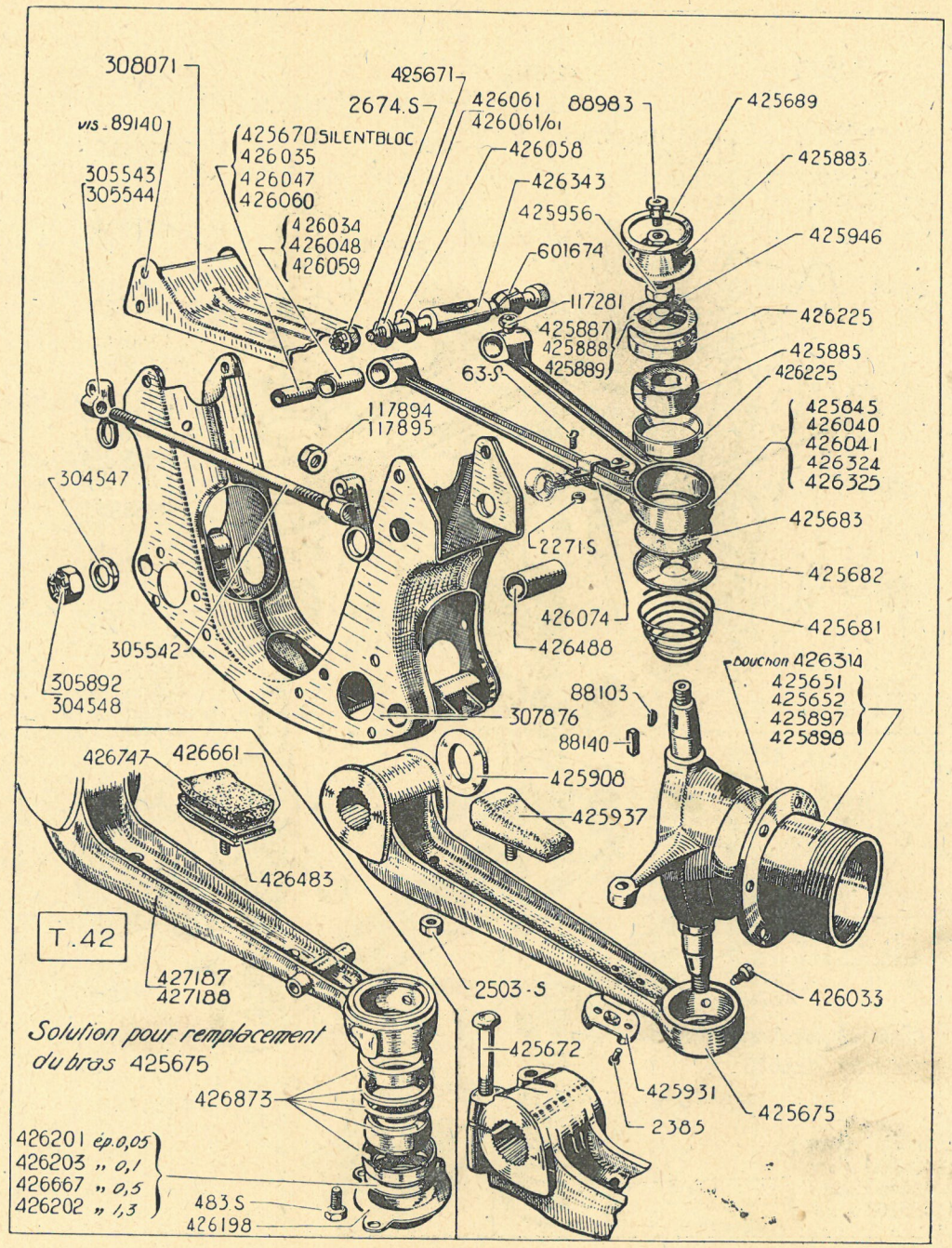
308071
vis 89140
305543
305544
425671
2674.S
426061
426061/01
88983
425689
425883
425946
425670 SILENTBLOC
426035
426047
426060
426034
426048
426059
426058
426343
425956
601674
117281
425887
425888
425889
63.S
426225
425885
426225
425845
426040
426041
426324
426325
117894
117895
304547
425683
425682
425681
22715
426074
426488
305542
305892
304548
307876
88103
88140
bouchon 426314
425651
425652
425897
425898
425908
425937
426747
426661
426483
T.42
427187
427188
2503.S
426033
425672
425931
2385
425675
Solution pour remplacement du bras 425675
426873
426201 ép.0,05
426203 „ 0,1
426667 „ 0,5
426202 „ 1,3
483 S
426198

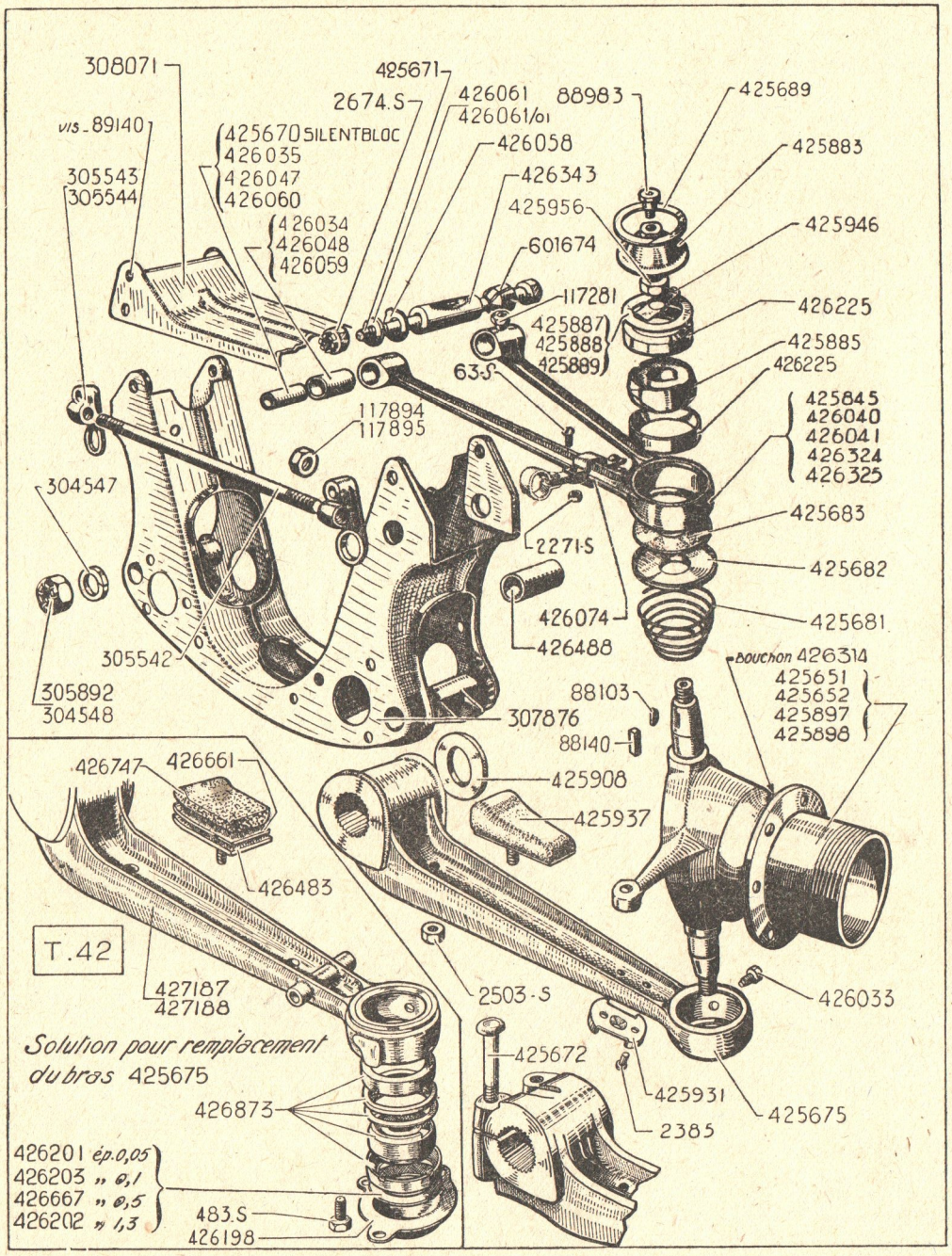
308071
425671
2674.S
426061
426061/01
88983
425689
vis - 89140
425670 SILENTBLOC
426035
426047
426060
426058
425883
305543
305544
426343
425956
425946
426034
426048
426059
601674
117281
426225
425887
425888
425889
425885
63-S
426225
117894
117895
425845
426040
426041
426324
426325
304547
425683
2271-S
425682
426074
426488
425681
305542
bouchon 426314
425651
425652
425897
425898
305892
304548
88103
307876
88140
426747
426661
425908
425937
426483
T.42
2503-S
426033
427187
427188
Solution pour remplacement du bras 425675
425672
425931
425675
426873
2385
426201 ép.0,05
426203 " 0,1
426667 " 0,5
426202 " 1,3
483.S
426198

Modèle monté jusqu'en avril-mai 1935

NUMÉRO	DÉSIGNATION	COEFF.
425.908	Rondelle de 32,5×53×4, tôle de bras inf.	4
425.931	Cuvette de centrage du cric.	2
425.937	Butée caoutchouc du bras inf. complet, long. 65mm, larg. 47mm et 42mm.	2
425.946	Arrêtoir de 19mm d'écrou de rotule sup. et inf.	4
425.956	Ecrou H de 18×150 de blocage de rotule sup. et inf. de pivot.	4
426.033	Vis T.H. de 6×9 d'arrêt de palier de rotule inf.	2
426.034	Bague de 19×25×40 de bras sup., (1er montage).	4
426.035	Bague de 12×19×42 de bras sup., (1er montage).	4
426.040	*Bras sup. gauche formant cuvette de palier, avec bague bronze pour axe de 12mm, rotule arrêtée par segment d'arrêt, distance entre les faces int. des moyeux des bras 140mm. Remplacé par 426.345. Demander en outre :* 1, 426.199 ; 1, 426.204 ; 3, 483-*S (R. III).* *Pour montage, voir page nº 10.*	1
426.041	*Bras sup. droit formant cuvette de palier, avec bague bronze pour axe de 12mm, rotule arrêtée par segment d'arrêt, distance entre les faces int. des moyeux de bras 140mm. Remplacé par 426.346. Demander en outre :* 1 *chapeau* 426.199, 1 *rondelle* 426.204, 3 *vis* 483-*S (R. III).* *Pour montage, voir page nº 10.*	1
426.047	Bague de 12×17×43,5 de bras sup., 1 encoche (2e montage).	4
426.048	Bague de 17×23×40 de bras sup., (2e montage) (R. VI).	4
426.058	Arrêtoir de 19mm de bague d'axe sup. de triangle.	4
426.059	Bague épaulée bronze de 17×23×18 de bras sup. (coefficient 2), (3e montage) (R. VI).	8
426.060	Bague acier de 12×17×42 de bras sup. (2 encoches), (3e montage).	4
426.061	Rondelle de 12,5×30×3 de blocage de l'axe de bras sup.	4
426.061/01	Rondelle de 12,5×30×2,5 de blocage de l'axe de bras sup.	4
426.074	Support de gaine de frein AV complet.	2
426.198	Chapeau de bras inf. sans graisseur (cas du remplacement du bras 425.675).	2
426.201	Cale de 45×60×0,05 de réglage de roulement de bras inf. (cas du remplacement du bras 425.675).	ALD
426.202	Rondelle de 45×60×1,3 de chapeau de bras inf.	2
426.203	Cale de 45×60×0,1 de réglage de roulement de bras inf.	ALD
426.225	Palier de rotule sup. et inf. de pivot (non percé), diam. 52mm, 42mm ; épais. 11mm,5.	8
426.314	Bouchon T.H. de 8×125 graisseur sur pivot (cas de graissage par le pivot.	2
426.324	*Bras sup. gauche bagué pour axe de 12mm, pour montage avec rondelle de blocage* 426.061, *rotule arrêtée par segment d'arrêt, distance entre les faces int. des moyeux de bras, 144mm. Remplacé par* 426.345. *Demander en outre :* 1, 426.199 ; 1, 426.204 ; 3, 483-*S (R. III).* *Pour montage voir page nº 10.*	1
425.325	*Bras sup. droit bagué pour axe de 12mm, pour montage avec rondelle de blocage* 426.061, *rotule arrêtée par segment d'arrêt, distance entre les faces int. des moyeux de bras, 144mm. Remplacé par* 426.346. *Demander en outre :* 1, 426.199 ; 1, 426.204 ; 3, 483-*S (R. III).* *Pour montage voir page nº 10.*	1
426.343	Entretoise des bras du triangle sup., long. 78mm.	2
426.483	Cale de réglage de butée de bras inf., long. 62mm, larg. 25mm, épais. 2mm (cas du remplacement du bras 425.675).	2
426.488	Entretoise du support de direction, long. 46mm, l. 11 L.	1
426.661	Cale de réglage de butée de bras inf., long. 62mm, larg. 25mm, épais. 1mm (cas du remplacement du bras 425.675).	2
426.667	Cale de 45×60×0,5 de réglage de roulement de bras inf. (cas du remplacement du bras 425.675).	ALD
426.747	Butée caoutchouc pour interchangeabilité des anciens bras avec 427.187/188, long. 62mm, larg. 50mm.	2
426.873	Rotule avec cages et rondelles (portée conique) pour interchangeabilité du bras 425.575 avec 427.187-8.	2
427.187	Bras inf. gauche (cas du remplacement du bras 425.675).	1
427.188	Bras inf. droit (cas du remplacement du bras 425.675).	1
601.674	Cône pour axe de 12 de biocage du triangle sup.	4

NUMÉRO	DÉSIGNATION	COEFF
Modèle monté jusqu'en mai 1935		
63-S	Vis T.H. de 4×10 de fixat. de demi-supports (R. III).	4
395-S	Vis T.H. de 6×17,5 d'arrêt de l'écrou de réglage de roulement sup. (R. III).	2
844-S	Vis T.H. de 10×20 de fixat. de l'entretoise de traverse, support radiateur (R. III).	8
2.271-S	Ecrou H de 4×75 des vis de fixat. de demi-support (R. III).	4
2.385	Rivet de 4×12 de fixat. de cuvette de centrage de cric (R. III).	4
2.503-S	Ecrou H de 7×100 de fixat. de butée, caoutchouc (R. III).	2
2.611-S	Ecrou H de 10×150 des vis de fixat. de l'entretoise de traverse (R. III).	8
2.614-S	Ecrou H crénelé de 10×150 de l'axe de fixat. de bras (R. III).	4
2.674-S	Ecrou H crénelé 12×175 de l'axe sup. de triangle (R. III).	2
88.983	Graisseur de 8×125 (R. VI) :	
	— des bagues de bras sup.	4
	— d'axe de fixat. de bras.	4
88.986	Graisseur de 8×125 (R. VI).	2
89.140	Vis T.H. de 10×25 de fixat. de traverse de radiateur (R. III).	8
89.459	*Roulement inf. à rouleaux coniques de 25×52×16 de porte-pivot (R. VI). Ne fournissons plus.*	2
89.750	Rondelle de 10,5×20×3 de l'écrou de serrage de l'axe de fixat. de bras sur porte-pivot.	4
304.547	Rondelle grower de 31 spéciale de fixat. de traverse AV sur coque.	4
304.548	Ecrou H de 24×150 de fixat. de traverse AV haut. 24mm :	
	— 1er montage : sup. et inf.	4
	2e montage : inf.	2
305.892	Ecrou H de 24×150 sup. de fixat. de traverse AV haut. 32mm.	2
305.954	Entretoise tôle entre traverse AV et traverse support radiateur.	2
307.877	Traverse AV complète, les trous de 17,5 de l'axe sup. sont supprimés. Le montage se fait sans l'intermédiaire de la traverse, trou de 56 et perçage 82 pour silentbloc inf. S'il s'agit d'une traverse avec suspension Floating, demander en outre un berceau 461.332.	1
308.075	Traverse support radiateur, entr'axe des trous de fixat. du radiateur 390mm.	1
425.427	Roulement sup. à rouleaux coniques de 30×62×20,64 de porte-pivot (R. VI).	2
425.670	*Silentbloc de 12×25×40×44 du bras sup. Remplacé par bague 426.034 et bague 426.035.*	4
425.671	Axe de 12×242 de bras sup.	2
425.672	Vis T.H. de 10×64 de fixat. de bras inf.	4
425.931	Cuvette de centrage du cric	2
425.937	Butée caoutchouc du bras inf. complet, long. 65mm, larg. 47mm, 42mm.	2
425.994	Porte-pivot AV D bagué.	1
425.995	Porte-pivot AV G bagué.	1
425.996	*Pivot de fusée AV, montage avec porte-pivots droit ou gauche. Ne fournissons plus.*	2
426.002	Ecrou de réglage de roulement sup. de porte-pivot, diam. 64 pas 125, 28mm, haut. 14mm.	2
426.003	Arrêt de 6mm,5 d'écrou de réglage de roulement sup.	2
426.004	Cuvette de rondelle d'étanchéité de roulement sup. de porte-pivot.	2
426.005	Rondelle d'étanchéité de 24×33×3 de roulement sup. de porte-pivot.	2
426.006	Cache-poussière de 27×60×2,3 sup. de porte-pivot.	2
426.007	Rondelle d'étanchéité de 52×58×3 de roulement inf. de porte-pivot, (R. VI).	2
426.008	Cuvette de roulement int. de pivot, diam. 51mm,5, 8mm pas 125, épais. 6mm.	2
426.009	Axe de 14×92 de fixat. de bras sup. et inf. sur porte-pivot.	4
426.012	Bague de 14×18×49 de porte-pivot, (R. VI).	4
426.013	*Bras inf. gauche formant chape de porte-pivot. Ne fournissons plus.*	1
426.014	*Bras inf. droit formant chape de porte-pivot. Ne fournissons plus.*	1
426.015	*Bras sup. G formant chape de porte-pivot, avec bague pour axe de 12mm, lisse. Ne fournissons plus.*	
426.016	*Bras sup. D formant chape de porte-pivot, avec bague pour axe de 12mm, lisse. Ne fournissons plus.*	1
426.032	Cache-poussière de 32×61×5,5 inf. de porte-pivot.	2
426.034	Bague de 19×25×40 de bras sup. (1er montage).	4
426.035	Bague de 12×42×19 de bras sup. (1er montage).	4
426.047	Bague de 12×17×43,5, de bras sup., 1 encoche (2e montage).	4
426.048	Bague de 17×23×40 de bras sup. (2e montage) (R. VI).	4
426.058	Arrêtoir de 19mm de bague d'axe sup. de triangle.	4
426.059	Bague épaulée de 17×23×18 de bras sup. (coefficient 2), (3e montage) (R. VI).	8
426.060	Bague de 12×17×42 de bras sup. (2 encoches), (3e montage).	4
426.061	Rondelle de 12,5×30×3 de blocage de l'axe de bras sup.	4
426.061/01	Rondelle de 12,5×30×2,5 de blocage de l'axe de bras sup.	4
426.062	Rondelle de 34×50×2,4 AV de bras inf.	2
426.063	Rondelle de 34×50×6 AR de bras inf.	2
426.074	Support de gaine de frein AV complet.	4
426.314	Bouchon T.H. de 8×125 graisseur sur pivot (cas de graissage par le pivot.	2
426.326	*Bras sup. gauche bagué pour axe de 12mm pour montage avec rondelle de blocage 426.061 formant chape, bagues épaulées. Ne fournissons plus.*	1
426.327	*Bras sup. droit bagué pour axe de 12mm pour montage avec rondelle de blocage 426.061 formant chape, bagues épaulées. Ne fournissons plus.*	1
426.343	Entretoise des bras du triangle sup., long. 78mm.	2
426.352	Axe de 15×92 de fixat. de bras sup. et inf. sur porte-pivot.	4
426.353	Bague de 15×20×49 de porte-pivot.	4
426.488	Entretoise du support de direction, long. 46mm,1.	1
461.332	Berceau support de boîte, suspension Floating sur traverse.	1
601.674	Cône pour axe de 12 de blocage du triangle sup.	4

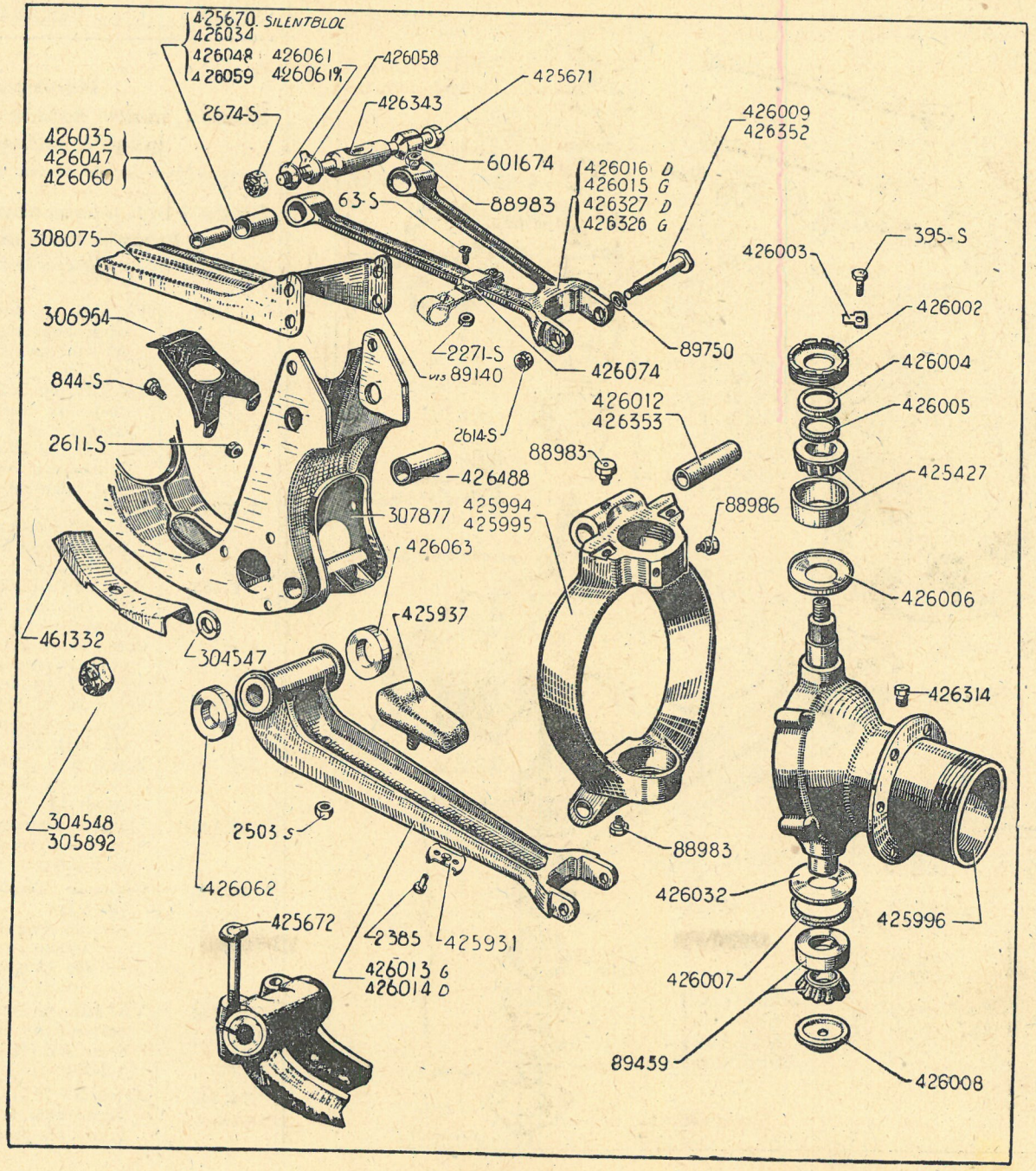
425670 SILENTBLOC
426034
426048
426059
426061
426061 R
426058
425671
426343
2674-S
426035
426047
426060
601674
88983
63-S
426016 D
426015 G
426327 D
426326 G
426009
426352
308075
395-S
426003
426002
306954
89750
2271-S
vis 89140
426074
426004
844-S
426012
426353
426005
2611-S
2614-S
88983
426488
425427
307877
425994
425995
88986
426063
426006
461332
425937
304547
426314
304548
305892
2503 S
88983
426062
426032
425996
425672
2385
425931
426013 G
426014 D
426007
89459
426008

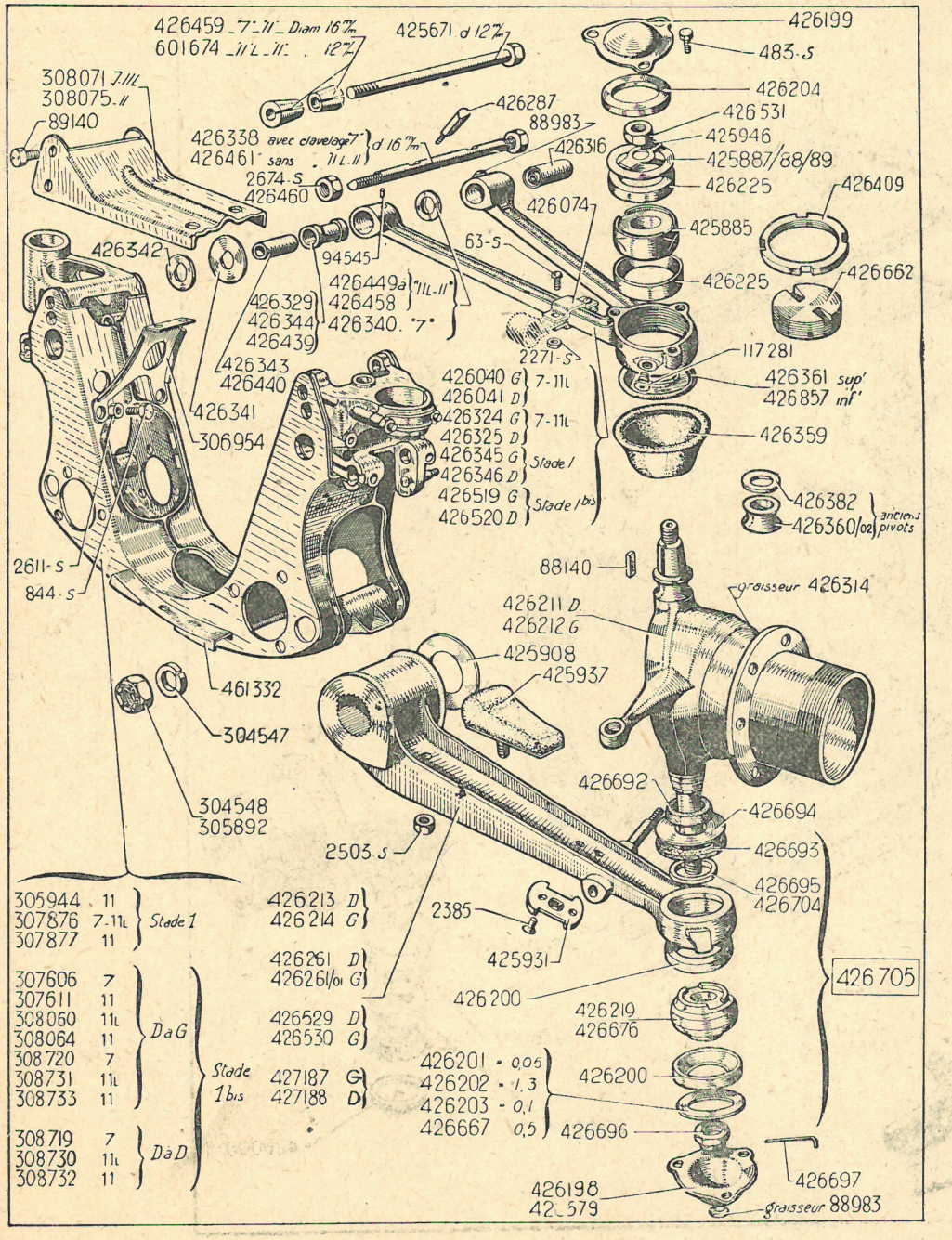

NUMÉRO	DÉSIGNATION	COEFF[t]
	Modèles	
	Stade 1, monté depuis avril-mai 1935 jusqu'à juillet 1935	
	(se caractérise par des axes de bras supér. de 12mm).	
	Stade 1 bis, monté depuis juillet 1935 jusqu'à mai-juin 1936	
	(se caractérise par des axes de bras supér. de 16mm).	
63-S	Vis T.R. de 4×10 de fixat. de demi-supports de gaine de frein AV sur bras inf. (R. III) (stades 1 et 1 *bis*).	4
483-S	Vis T.H. de 7×15 de fixat. des chapeaux des bras (R. III) (stades I et 1 *bis*).	12
844-S	Vis T.H. de 10×20 de fixat. de l'entretoise de traverse, support radiateur (R. III). **11.**	8
2.271-S	Ecrou H de 4×75 des vis de fixat. de demi-support de gaine de frein AV sur bras sup. (R. III) (stades 1 et 1 *bis*).	4
2.385	Rivet de 4×12 de fixat. de cuvette de centrage de cric (R. III) (stades 1 et 1 *bis*).	4
2.503-S	Ecrou H de 7×100 de fixat. de butée caoutchouc de levier inf. (R. III) (stades 1 et 1 *bis*).	2
2.611-S	Ecrou H de 10×150 des vis de fixat. de l'entretoise de traverse (R. III). **11.**	8
2.674-S	Ecrou H à créneaux 12×175 de l'axe sup. de triangle (R. III) (stade 1).	2
88.140	Clavette rectangulaire de 2,5×3×12 de pivot de fusée (stades 1 et 1 *bis*).	4
88.983	Graisseur Técalémit de 8×125 (R. VI) : — des bagues de bras sup. (stade 1 et 1 *bis*). — des chapeaux de bras inf. (stade 1 *bis*).	4
89.140	Vis T.H. de 10×25 de fixat. de traverse de radiateur sur traverse AV (R. III) (stades 1 et 1 *bis*).	8
94.545	*Ergot de 8×37 de maintien de la bague dans le bras sup. (stade 1 bis), Ne fournissons plus.*	4

Stades 1 et 1 *bis (suite)*

NUMÉRO	DÉSIGNATION	COEFF.
117.281	Graisseur Técalémit de 8×125 de bras sup. et inf. (R. VI) (stades 1 et 1 *bis*).	4
304.547	Rondelle grower de 31, spéciale de fixat. de traverse AV sur coque (stades 1 et 1 *bis*).	4
304.548	Ecrou H de 24×150 de fixat. de traverse AV sur coque, haut. 24mm (stade 1 et 2e disposition stade 1 *bis*).	4
305.892	Ecrou H de 24×150 de fixat. de traverse AV sur coque, haut. 32mm (stade 1 et 1 *bis*).	4
305.944	*Traverse AV complète) trou de* 56mm *et percage* 82mm *pour silentbloc inf.). Remplacé par* 307.877, *demander en outre :* 1 *berceau* 461.332 *(stade* 1*).* **11.**	1
306.954	Entretoise tôle entre traverse AV et traverse support radiateur (stades 1 et 1 *bis*). **11.**	2
307.606	*Traverse AV complète (D. à G) trou de* 68mm *et perçage* 93mm *pour silentbloc inf. fixat. des silentblocs par* 3 *trous de* 8. *Remplacé par* 308.720, *demander en outre :* 2-308.453, 2-2.611-S *(R. III)*, 2-2.633-*S (R. III). Réaliser un des trous des silentblocs (stade* 1 bis*).* **7.**	1
307.611	*Traverse AV complète (D à G), (trou de* 68mm, *perçage* 93mm *pour silentbloc inf.)* 3 *trous de* 8,5 *pour fixat. des silentblocs. Remplacé par* 308.733, *demander en outre :* 16 *cales* 426.500 *(stade* 1 bis*).* **11.**	1
307.876	Traverse AV complète, les trous de 17mm,5 de l'axe sup. sont supprimés. Le montage se fait sans l'intermédiaire de la traverse (trou de 56mm) et perçage 82mm pour silentbloc inf.) (stade 1) **7 et 11 L.**	1
307.877	Traverse AV complète, les trous de 17mm,5 de l'axe sup. sont supprimés. Le montage se fait sans l'intermédiaire de la traverse, trou de 56mm et perçage 82mm pour silentbloc inf. (stade 1). **11.**	1
308.060	*Traverse AV complète (D à G) (trou de* 68mm *et* 93mm *pour silentbloc inf.). Remplacé par* 308.731, *demander en outre :* 16 *cales* 426.500 *(stade* 1 bis*).* **11 L.**	
308.064	*Traverse AV complète (D à G) (trou de* 68mm, *perçage* 93mm *pour silentbloc inf.)*, 3 *trous de* 10,5 *pour fixat. des silentblocs. Remplacé par* 308.733 ,*demander en outre :* 16 *cales* 426.500 *(stade* 1 bis*).* **11.**	1
308.071	Traverse support radiateur, entr'-axe des trous de fixat. du radiateur : 270mm (stades 1 et 1 *bis*). **7 et 11 L.**	1
308.075	Traverse support radiateur, entr'-axe des trous de fixat. du radiateur : 390mm (stades 1 et 1 *bis*). **11.**	1
308.719	Traverse AV complète avec supports direction et relai soudés, D à D, trou de 68mm et perçage 93mm pour silentbloc inf. (stade 1 *bis*). **7.**	1
308.720	Traverse AV complète avec supports direction et relai soudés (D à G) trou de 68mm et perçage 93mm pour silentblocs inf.) 2 trous de 8mm et 1 trou de 10mm pour fixat. des silentblocs (stade 1 *bis*) **7.**	1
308.730	Traverse AV complète avec supports direction et relai soudés, (D à D), (trou de 68mm et perçage 93mm pour silentbloc inf.) (stade 1 *bis*). **11 L.**	1
308.731	Traverse AV complète avec supports de direction et relai soudés (D à G) (trou de 68mm et perçage 93mm pour silentbloc inf.) (stade 1 *bis*). **11 L.**	1
308.732	Traverse AV complète avec supports direction et relai soudés, (D à D) (trou de 68mm et perçage 93mm pour silentbloc inf.) (stade 1 *bis*). **11.**	1
308.733	Traverse AV complète avec supports de relai et direction soudés (D à G) (stade 1 *bis*) (trou de 68mm et perçage 93mm pour silentbloc inf.). **11.**	1
425.671	Axe de 12×242 de bras sup., (stade 1).	2
425.885	Rotule sup. (stades 1 et 1 *bis*), alés. conique de 24.	2
425.887	Rondelle de 43×51×0,1 de réglage de rotule sup. et inf. (stades 1 et 1 *bis*).	ALD
425.888	Rondelle de 43×51×0,2 de réglage de rotule sup. et inf. stades 1 et 1 *bis*).	ALD
425.889	Rondelle de 43×51×0,5 de réglage de rotule sup. et inf. (stades 1 et 1 *bis*).	ALD
425.908	Rondelle de 32,5×53×4, tôle de bras inf. (1er stade). **7 et 11 L.**	4
425.931	Cuvette de centrage du cric (stades 1 et 1 *bis*).	2
425.937	Butée caoutchouc du bras inf. complet, long. 65mm, larg. 47mm et 42mm (stades 1 et 1 *bis*).	2
425.946	Arrêtoir de 19mm d'écrou de rotule sup. et inf. (stades 1 et 1 *bis*).	4
426.040	*Bras sup. gauche bagué, écartement des bras du triangle* 140mm *(rotule arrêtée par segment d'arrêt). Remplacé par* 426.345, *demander en outre* 1-426.199 ; 1-426.204 ; 3-483-S. **7 et 11 L.**	1
426.041	*Bras sup. droit bagué, écartement des bras du triangle* 140mm *(rotule arrêtée par segment d'arrêt). Remplacé par* 426.346, *demander en outre* 1-426.199 ; 1-426.204 ; 3-483-*S (R. III).* **7 et 11 L.**	1
426.074	Support de gaine de frein AV complet (stades 1 et 1 *bis*).	2
426.198	Chapeau de bras inf. (1er stade et stade 1 *bis*) sans graisseur, diam. de perçage des trous 71mm, haut. 18mm.	2
426.199	*Chapeau de bras sup. (stade* 1*) diam. de perçage des trous* 63mm, *haut.* 8mm. *Ne fournissons plus.*	2
426.200	Palier de roulement ou de rotule de bras inf. (stades 1 et 1 *bis*), diam. 45mm, 60mm, épais. 15mm.	4
426.201	Cale de 45×60×0,05 de réglage de roulement de bras inf. (stades 1 et 1 *bis*).	ALD
426.202	Rondelle de 45×60×1,3 de chapeau de bras inf. (stades 1 et 1 *bis*).	2
426.203	Cale de 45×60×0,1 de réglage de roulement de bras (stades 1 et 1 *bis*).	ALD
426.204	*Rondelle de* 41×51,5×9 *du chapeau de bras sup. (stades* 1 *et* 1 bis*). Ne fournissons plus.*	2

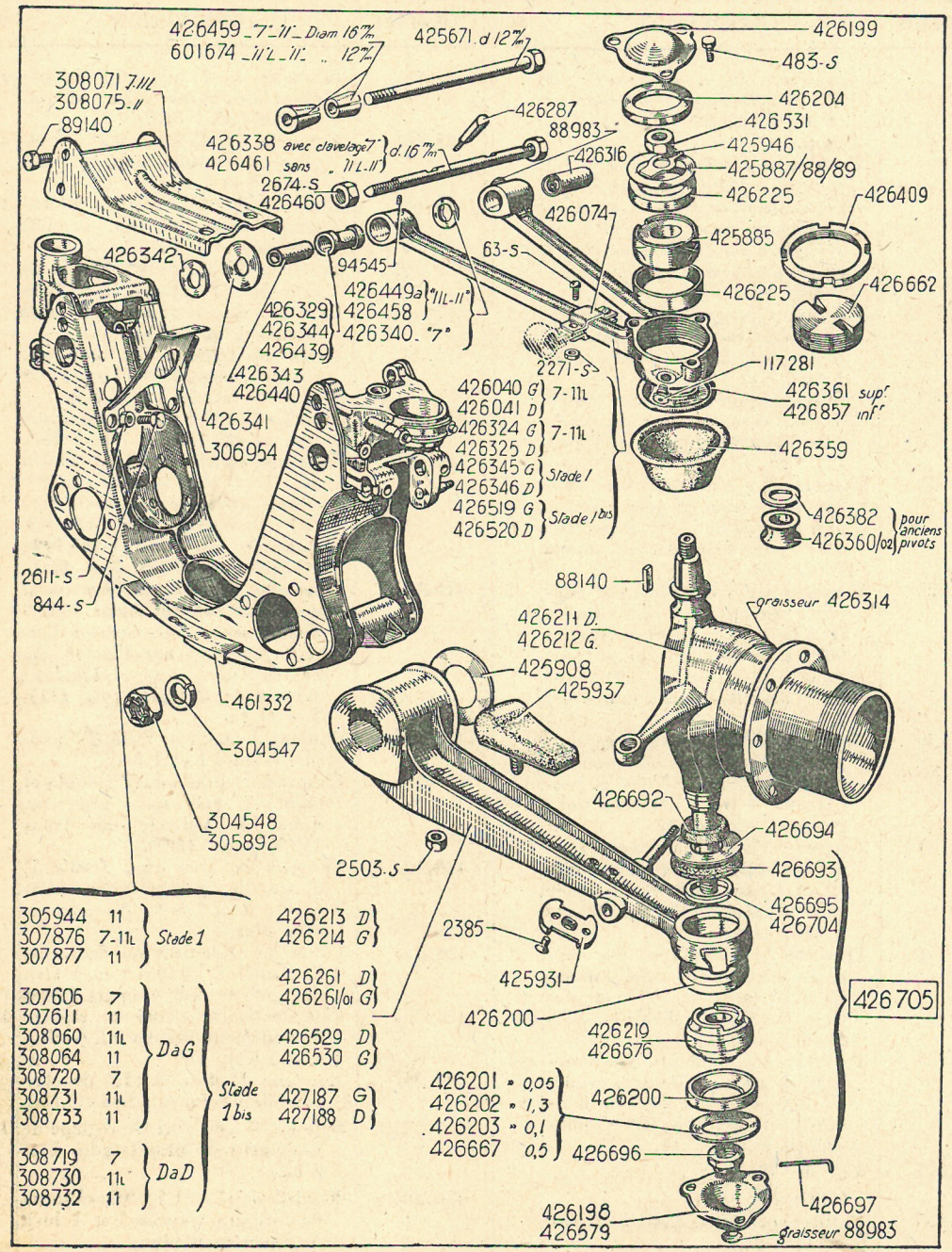

NUMÉRO	DÉSIGNATION	COEFF.
	Stades 1 et 1 *bis* (suite)	
426.211	Pivot AV D (stades 1 et 1 *bis*).	1
426.212	Pivot AV G (stades 1 et 1 *bis*).	1
426.213	*Bras inf. droit (pour axe de* 12, *long. du bossage de l'axe d'amortisseur* 70, *(*1er *stade). Remplacé par* 427.188. *Demander en outre :* 1 *axe* 426.264 *à ajuster,* 1 *butée* 426.747, 1 *cale* 426.661, 1 *cale* 426.483.	1 2
426.214	*Bras inf. gauche (pour axe de* 12, *long. du bossage de l'axe d'amortisseur* 70*) (*1er *stade). Remplacé par* 427.187. *Demander en outre :* 1 *axe* 426.264 *à ajuster,* 1 *butée* 426.747, 1 *cale* 426.661, 1 *cale* 426.483.	1
426.219	*Roulement à rotule de* 17×53×34 *de bras inf. (stade* 1 *et* 1 bis*). Remplacé par ensemble* 426.705.	2
426.225	Palier de rotule sup. de pivot (non percé), diam. 41mm, 52mm, épais. 11mm,5.	4
426.261	*Bras inf. droit (pour axe d'amortisseur de* 16, *long. du bossage de l'axe* 76*) (stade* 1 bis*). Remplacé par* 427.188. *Demander en outre :* 1 *butée* 426.747, 1 *cale* 426.661, 1 *cale* 426.483.	1
426.261/01	*Bras inf. gauche (pour axe d'amortisseur de* 16, *long. du bossage de l'axe* 76*) (stade* 1 bis*). Rem. placé par* 427.187. *Demander en outre :* 1 *butée* 426.747, 1 *cale* 426.661, 1 *cale* 426.483.	1
426.287	Clavette conique, long. 42mm de l'axe de bras sup. AV (stade 1 *bis*). 7.	4
426.314	Bouchon graisseur sur pivot (cas de graissage par le pivot).	2
426.316	*Silentbloc de bras sup.* 62,5×50 ×35×16 *(stade* 1 bis*). Remplacé par* 1 *bras droit* 426.520 *ou* 1 *bras gauche* 426.519, 2 *bagues* 426.439, 2 *bagues* 426.440, 2 *rondelles* 426.340, 2 *rondelles* 426.341 2 *ergots* 94.545.	4
426.324	*Bras sup. gauche, bagué, écartement des bras du triangle* 144mm *(rotule arrêtée par segment d'arrêt). Remplacé par* 426.345,	1

NUMÉRO	DÉSIGNATION	COEFF.
	Stades 1 et 1 *bis* (suite)	
	demander en outre : 1.426.199, 1-426.204, 3-483-*S (R. III).* **7 et 11 L.**	
426.325	*Bras sup. droit bagué, écartement des bras du triangle* 144mm *(rotule arrêtée par segment d'arrêt). Remplacé par* 426.346, *demander en outre :* 1-426.199, 1-426.204, 3-483-*S (R. III).* **7 et 11 L.**	1
426.329	Bague de 12×17×38 de bras sup. (stade 1).	4
426.338	Axe de 16×260 de bras sup., (montage avec clavettes) (stade 1 *bis*). **7.**	2
426.340	Rondelle de 16×35×8,5 int. de bras sup. (stade 1 *bis*). **7.**	4
426.341	Rondelle de 16×45×4 ext. de bras sup. (stade 1 *bis*).	4
426.342	Arrêtoir de 16,5 des écrous de blocage de l'axe sup. de triangle (stade 1 *bis*).	4
426.343	Entretoise des bras du triangle sup., long. 78mm (stade 1).	2
426.344	Bague épaulée de 17×25×18 de bras sup., (stade 1).	8
426.345	Bras sup. gauche pour axe de 12mm (stade 1) (rotule arrêtée par plaquette vissée).	1
426.346	Bras sup. droit pour axe de 12mm (stade 1) (rotule arrêtée) par plaquette vissée).	1
426.359	Coupelle caoutchouc de protection de rotule de pivot (stades 1 et 1 *bis*).	4
426.360/02	Segment d'appui des coupelles caoutchouc de pivot AV, diam. 30mm, 25mm (stade 1).	4
426.361	Rondelle de 44×66×72 d'appui des coupelles caoutchouc de pivot AV (sup.) (72×66×44×2) (stades 1 et 1 *bis*).	2
426.382	Rondelle de 25×29×3,5 de maintien des segments de coupelle d'étanchéité des pivots (stade 1).	4
426.409	Contre-écrou 54 pas 150, de bouchon de bras sup. (stade 1 *bis*).	2
426.439	Bague épaulée de 22×35×52 de bras sup. (stade 1 *bis*),	4
426.440	Bague entretoise de 16×22×52 de bras sup. (stade 1 *bis*).	4
426.449	Rondelle int. d'axe sup., (stade 1 *bis*) diam. 16mm, 35mm, épais. 3mm. **11L, 11**	ALD
426.450	Epais. 3mm,5.	
426.451	Epais. 4mm.	
426.452	*Epais.* 4mm,5. *Ne fournissons plus.*	
426.453	Epais. 5mm.	
426.454	Epais. 5mm,5.	
426.455	Epais. 6mm.	
426.456	Epais. 6mm.5.	
426.457	Epais. 7mm.	
426.458	Epais. 7mm,5.	
426.459	Cône pour axe de 16 de blocage du triangle sup. (stade 1 *bis*).	4
426.460	Ecrou H de 16×150, haut. 10mm de blocage de l'axe sup. (stade 1 *bis*).	4
426.461	Axe de 16×268 de bras sup., (stade 1 *bis*) (montage sans clavette). **11 L, 11.**	2
426.519	Bras sup. gauche pour axe de 16mm (stade 1 *bis*) (rotule arrêtée par écrou et contre écrou).	1
426.520	Bras sup. droit pour axe de 16mm (stade 1 *bis*) (rotule arrêtée par écrou et contre-écrou).	1
426.529	*Bras inf. gauche (pour axe d'amortisseur de* 16, *long. du bossage de l'axe* 76*) (stade* 1 bis*). Remplacé par* 427.187, *demander en outre :* 1 *butée* 426.747, 1 *cale* 426.661, 1 *cale* 426.483.	1
426.530	*Bras inf. droit (pour axe d'amortisseur de* 16, *long. du bossage de l'axe* 76*) (stade* 1 bis*). Remplacé par* 427.187, *demander en outre :* 1 *butée* 426.747, 1 *cale* 426.661, 1 *cale* 426.483.	1
426.531	Ecrou H de 16 de blocage de rotule sup., haut. 10mm (stades 1 et 1 *bis*).	2
426.579	Chapeau de bras inf. (1er stade et stade 1 *bis*) avec graisseur, diam. de perçage des trous 71mm.	2
426.662	Écrou bouchon 54 pas 150, de bras sup. (stade 1 *bis*).	2
426.667	Cale de 45×60×0,5 de réglage de roulement de bras inf. (stades 1 et 1 *bis*).	ALD
426.676	Rotule de bras inf. (stades 1 et 1 *bis*) alés. cylindrique de 17.	2
426.692	Caoutchouc de 18×60×15 d'étanchéité de la rotule de bras inf. (stades 1 et 1 *bis*).	2
426.693	Cuir de 49×72×3 d'étanchéité de la rotule de bras inf. (stades 1 et 1 *bis*) (R. VI).	2
426.694	Rondelle de 30×75×2 d'appui du cuir d'étanchéité de la rotule de bras inf. (stades 1 et 1 *bis*).	2
426.695	Bague de 45×50×5 de centrage du cuir d'étanchéité de la rotule de bras inf., (stades 1 et 1 *bis*).	2
426.696	Ecrou H crénelé de 16×150 de blocage de la rotule de bras inf. (stades 1 et 1 *bis*).	2
426.697	Goupille de 3×35 d'arrêt de l'écrou 426.696 de bras inf., (stades 1 et 1 *bis*).	2
426.704	Bague de 45×50×6 de centrage du cuir d'étanchéité de la rotule de bras inf., (stades 1 et 1 *bis*).	2
426.705	Ensemble pour remplacement des roulements sur une voiture comprenant : 2 rotules 426.676, 2 caoutchoucs 426.692, 2 cuirs 426.693 (R. VI), 2 rondelles 426.694, 2 bagues 426.695 ou 2 bagues 426.704, 2 écrous 426.696, 2 goupilles 426.697 (stades 1 et 1 *bis*).	1
426.857	Rondelle de 59×68×72×3 d'appui des coupelles caoutchouc de pivot AV (inf.) (stades 1 et 1 *bis*).	
427.187	Bras inf. gauche (avec axe d'amortisseur de 16 monté, long. du bossage de l'axe 55).	1
427.188	Bras inf. droit (avec axe d'amortisseur de 16 monté, long. du bossage de l'axe 55).	
461.332	Berceau support de boîte suspension Floating sur traverse). **11.**	
601.674	Cône pour axe de 12 de blocage du triangle sup. (stade 1).	4

NUMÉRO	DÉSIGNATION	COEFF[t]
	Modèle pour direction à crémaillère monté à partir de mai-juin 1936	
483-S	Vis T.H. de 7×15 de fixat. des chapeaux de bras (R. III).	6
844-S	Vis T.H. de 10×20 de fixat. d'entretoise tôle de traverse support radiateur. **11.**	8
858-S	Vis T.H. de 10×60 d'arrêt des axes sup. sur support de bras (R. III).	4
2.491-S	Ecrou H de 7×100 de fixat. de butée, caoutchouc de levier inf. (R. III).	2
2.602-S	Rondelle plate de 10,5×22×2,4 des boulons de fixat. des supports de bras sur traverse (R. III).	4
2.611-S	Ecrou H de 10×150 (R. III) :	
	— des vis de fixat. de l'entretoise de traverse support radiateur. **11.**	8
	— des vis d'arrêt des axes sup. sur supports de bras.	4
2.613-S	Ecrou H de 10×150 des boulons de fixat. des supports de bras et de traverse, support radiateur sur traverse AV (R. III).	4
2.731-S	Ecrou H de 14×200 de blocage de l'axe de bras sup. (2e disposition) (R. III).	4
4.730-S	Graisseur Hydraulic droit (G.G.36) de bras (R. VI).	6
4.732-S	Graisseur Hydraulic d'équerre à 90° (G.G.34) de bras (R. VI).	2
88.140	Clavette rectangulaire de 2,5×3×12 de pivot de fusée.	4
88.298	Ecrou H de 14×150 de blocage de l'axe de bras sup. (1re et 3me disposition) (R. III).	4
304.547	Rondelle grower de 31 spéciale de fixat. de traverse AV sur coque.	4
304.548	Ecrou H de 24×150 de fixat. inférieure de traverse AV sur coque, haut. 24mm.	2
305.892	Ecrou H à douille de 24×150 de fixat. supérieure de traverse AV sur coque, haut. 32mm.	2
306.954	Equerre tôle entre traverse AV et traverse support radiateur. **11.**	2
308.071	Traverse support radiateur, entr'axe des trous de fixat. du radiateur : 270mm. **7 et 11L.**	1
308.075	Traverse support radiateur, entr'axe des trous de fixat. du radiateur : 390mm. **11.**	1
308.259	Arrêtoir de 10mm,5 des têtes des boulons de fixat. des supports des bras et de traverse radiateur.	2
308.450	Traverse AV complète, trous de fixat. des silentblocs de 10mm avec supports des bras sup. soudés. Dans le cas de trous de fixat. des silentblocs à 8mm, réaléser les silentblocs à 10mm et demander en outre : 2 boulons 308.453, 8 boulons 936-S (R. III) 10 écrous 2.613-S (R. III). Pour remplacement d'une traverse avec contre-plaque, demander en outre 16 cales 426.500. **7 et 11L.**	1
308.453	Vis T.H. de 10×175 de fixat. des supports de bras sup. sur traverse.	4
308.505	Traverse AV complète, trous de fixat. des silentblocs de 10mm (avec supports des bras sup. soudés). Pour remplacement d'une traverse avec contre-plaque, demander en outre 16 cales 426.500. **11.**	1
426.198	Chapeau de bras inf.	2
	Cale de réglage de rotule de palier inf., diam. 45mm 60mm, :	
426.201	Epaisseur : 0mm,05.	A.L.D.
426.203	Epaisseur : 0mm,1.	A.L.D.
426.409	Contre-écrou de bouchon de bras sup.	2
426.483	Cale de 25×62×2 de réglage de butée de bras inf.	2
426.531	Ecrou H de 16 de blocage de rotule sup., haut. 10mm.	2
426.558	*Bras inf. gauche avec axe d'amortisseur de* 16mm, *long. du bossage de l'axe d'amortisseur* 68mm. *Remplacé par* 427.187.	1
426.559	*Bras inf. droit avec axe d'amortisseur de* 16mm, *long. du bossage de l'axe d'amortisseur* 68mm. *Remplacé par* 427.188.	1
426.565	Bras sup. droit pour axe de 22mm, rotule arrêtée par écrou et contre-écrou, distance entre les faces int. des moyeux des bras 148mm,4.	1
426.566	Bague à collerette de 22×35×47,6 AV de bras sup.	2
426.567	Ecrou de 35 à encoches de bras AV de bras sup.	2
426.568	Arrêtoir de 35,5 de l'écrou à encoche de bague AV de bras sup.	2
426.569	Axe de bras sup., diam. de la portée des bagues 22mm, long. 264mm (filetage extrême de 14×200 ou 14×150, écrou 14×200 — 2.731-S — 14×150 — 88.298.	2
426.570	Rondelle de 14×35×3,5 de serrage de l'axe de bras sup.	4
426.571	Bras sup. gauche pour axe de 22mm, rotule arrêtée par écrou et contre-écrou, distance entre les faces int. des moyeux des bras 148mm,4.	1
426.575	Bague de 22×35×41 AR de bras sup.	2
	Cale de réglage de bague de bras sup. diam. 14mm,2, 21mm,5 :	
426.576	Epaisseur : 0mm,2.	A.L.D.
426.577	Epaisseur : 0mm,1.	A.L.D.
426.578	Epaisseur : 0mm,05.	A.L.D.
426.581	Arrêtoir de l'écrou de blocage de l'axe de bras sup., diam. 36mm, 14mm,2.	4
	Cale de réglage entre palier et rotule de bras sup., diam. 47mm, 52mm,4 :	
426.605	Epaisseur : 2mm,5 (R. VI).	2
426.605/01	Epaisseur : 2mm,46 (R. VI).	2
426.606	Cale initiale pour réglage de la rotule sup., diam. 47mm, 52mm,4, épais. 0mm,05.	A.L.D.
426.607	Rotule sup. avec paliers et cales (ensemble appairé), diam. 52mm.	2
426.608	Arrêtoir de contre-écrou de bras sup., diam. 66mm, 55mm.	2
	Cale de réglage entre palier de rotule inf. diam. 60mm,5, 55mm. :	
426.611	Epaisseur : 2mm,5 (R. VI).	2
426.611/01	Epaisseur : 2mm,46 (R. VI).	2

NUMÉRO	DÉSIGNATION	COEFF.
426.612	Cale initiale de rattrapage de jeu de rotule inf., diam. 55mm, 60mm,5, épais. 0mm,05.	A.L.D.
426.613	Rotule inf. avec paliers et cales (ensemble appairé), diam. 60mm.	2
426.615	Ecrou H de 16 de blocage de rotule inf., haut. 19mm.	2
426.618	Coupelle cuir d'étanchéité des rotules (accordéon).	4
426.619	Rondelle de 26,5 × 32,5 × 0,5 armature du cuir d'étanchéité des rotules.	4
426.620	Ressort d'appui de coupelle d'étanchéité de la rotule, long. 19mm, diam. 25mm,5, 29mm,5.	4
426.621	Cuir de 24 × 37 × 2 d'étanchéité sur pivot, (R. VI).	4
426.623	Segment de 63 × 69 × 3 de blocage de coupelle cuir d'étanchéité des rotules.	4
426.661	Cale de réglage de butée de bras inf. long. 62mm, larg. 25mm, épais. 1mm.	2
426.662	Ecrou bouchon de bras sup., diam. 54mm, haut. 20mm.	2
426.663	Rondelle expansible d'écrou, bouchon de bras sup., diam. 43mm,8.	2
426.664	Butée caoutchouc du bras inf. 427.187 ou 427.188, long. 62mm, larg. 40mm.	2
426.667	Cale de 45 × 60 × 0,5, de réglage de rotule de palier inf.	2
426.670	Pivot droit, cône de 26mm.	1
426.671	Pivot gauche, cône de 26mm.	1
426.720	Rondelle de 24 × 31 × 1 d'appui de ressort de cuir d'étanchéité des rotules.	8
426.857	Coquille inf. des coupelles d'étanchéité des rotules : diam. 74 et 59.	2
427.185	Pivot gauche, cône de 28mm.	1
427.186	Pivot droit, cône de 28mm.	1
427.187	Bras inf. gauche avec axe d'amortisseur de 16mm, long. du bossage de l'axe d'amortisseur 55mm.	1
427.188	Bras inf. droit avec axe d'amortisseur de 16mm, long. du bossage de l'axe d'amortisseur 55mm.	1
450.062	Arrêtoir simple de 10mm des boulons d'arrêts d'axe sup. sur supports des bras (R. III).	4

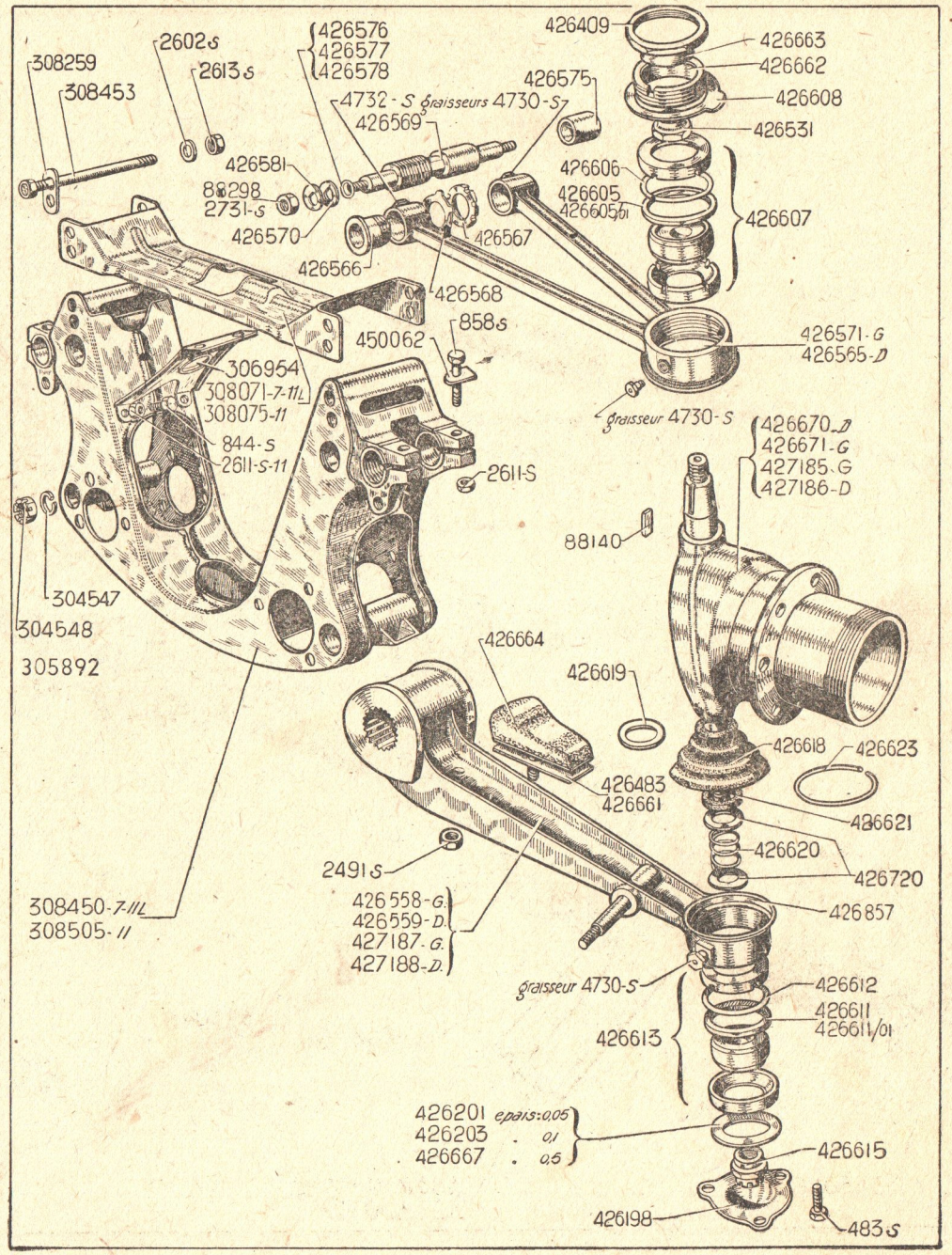

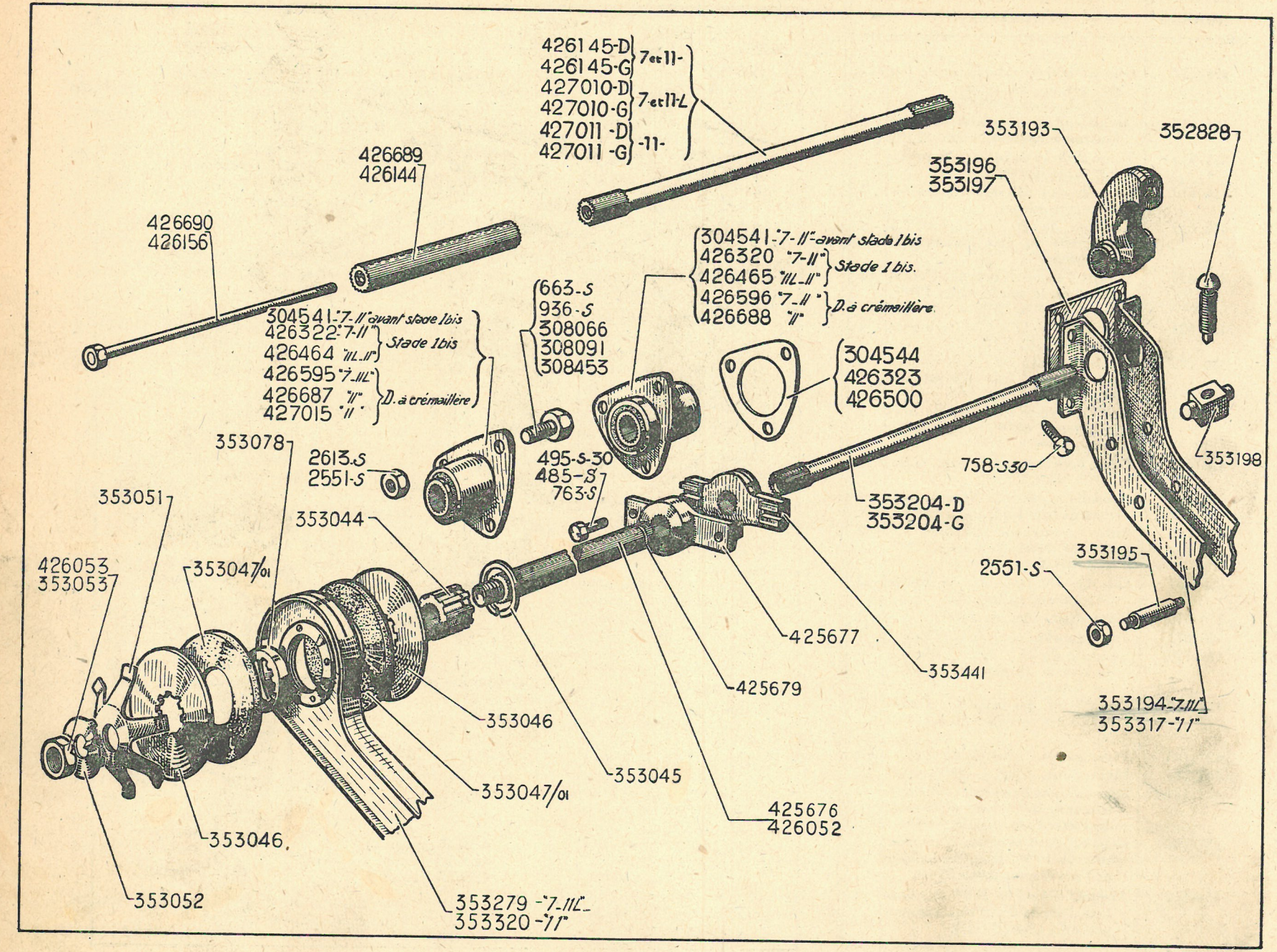
426145-D
426145-G
7 et 11-
427010-D
427010-G
7 et 11-L
427011-D
427011-G
-11-
426689
426144
426690
426156
304541 "7-II" avant stade 1 bis
426322 "7-II"
426464 "III-II"
Stade 1 bis
426595 "7-III"
426687 "II"
427015 "II"
D. à crémaillère
663-S
936-S
308066
308091
308453
304541 "7-II" avant stade 1 bis
426320 "7-II"
426465 "III-II"
Stade 1 bis.
426596 "7-II"
426688 "II"
D. à crémaillère
304544
426323
426500
353193
352828
353196
353197
353198
758-S30
353204-D
353204-G
353078
2613-S
2551-S
495-S-30
485-S
763-S
353051
353044
426053
353053
353047/01
353195
2551-S
425677
353441
425679
353046
353045
353047/01
425676
426052
353046.
353052
353279 "7-III"
353320 "11"
353194 "7-III"
353317 "11"

NUMÉRO	DÉSIGNATION	TYPE	COEFF.
485-S	Vis T.H. de 7×20 d'assemblage des leviers d'accouplement (R. III).	7 et 11	4
495-S/30	Vis T.H. de 7×45 d'assemblage des leviers d'accouplement (R. III).	7 et 11	4
663-S	Vis T.H. de 8×15 de fixat. de silentbloc sur traverse (R. III) :		
	— 1er modèle et stade 1.	7 et 11	12
	— stade 1 *bis*.	7	8
758-S/30	Vis T.H. de 8×27,5 de fixat. de traverse sous moteur (R. III).	7 et 11	8
763-S	Vis T.H. de 8×40 d'assemblage des leviers d'accouplement (R. III).	7 et 11	4
936-S	Vis T.H. de 10×25 de fixat. de silentbloc sur traverse (direction à crémaillère) (R. III).	7 et 11	8
2.551-S	Ecrou H de 8×125 (R. III) :		
	— de vis formant entretoise de fixat. de traverse sous moteur.	7 et 11	4
	— de fixat. de silentbloc sur traverse (1er modèle et stade 1).	7 et 11	12
	— de fixat. de silentbloc sur traverse (stade 1 *bis*).	7	8
2.613-S	Ecrou H de 10×150 de fixat. de silentbloc sur traverse (R. III) :		
	— stade 1 *bis*.	7	2
	— stade 1 *bis*.	11L et 11	10
	— direction à crémaillère.	7 et 11	10
304.541	Silentbloc complet AV et AR de traverse AV (avant stade 1 *bis*), trou de 8mm, long. de la bague 66mm.	7 et 11	4
304.544	Cale de réglage des silentblocs de traverse AV (avant stade 1), épais. 0mm,2, 3 trous de 8mm,5, perçage 82mm, trou de 56,5.	7 et 11	A.L.D.
308.066	Vis T.H. de 10×30 de fixat. de silentbloc sur traverse (stade 1 *bis*).	11L et 11	8
308.091	Vis T.H. de 10×177 de fixat. de silentbloc sur traverse (stade 1 *bis*).	11L et 11	2
308.453	Vis T.H. de 10×175 de fixat. de silentbloc sur traverse (R. III) :		
	— stade 1 *bis*.	7	2
	— direction à crémaillère.	7 et 11	2
352.828	Sphère d'appui du levier de réglage.	7 et 11	2
353.044	Moyeu d'entraînement d'amortisseur AV, long. 30mm,5.	7 et 11	2
353 045	Segment de 44 × 51 × 2,4 du moyeu d'entraînement d'amortisseur AV,	7 et 11	2
353.046	Rondelle mobile AV et AR d'amortisseur AV, diam. 140mm.	7 et 11	4
353.047/01	Garniture d'amortisseur AV (R. VI).	7 et 11	4
353.051	Etoile de pression d'amortisseur AV.	7 et 11	2
353.052	Arrêtoir de 29mm d'écrou AV d'amortisseur.	7 et 11	2
353.053	Ecrou H de 28, pas 150, épais. 9mm, 1 encoche de réglage d'amortisseur AV.	7 et 11	2
353.078	Bague de réaction d'amortisseur AV fibre (48×56×42×9) (R. VI).	7 et 11	2
353.193	Levier de réglage de barre de torsion.	7 et 11	2
353.194	Traverse sous moteur (demi-partie nue), longueur 387mm.	7 et 11L	2
353.195	Vis formant entretoise de fixat. de traverse sous moteur, longueur 52mm, diamètre 12mm, filetage 8×125.	7 et 11	2
353.196	Cale de réglage de traverse sous moteur, épaisseur 1mm,5.	7 et 11	A.L.D
353.197	Cale de réglage de traverse sous moteur, épaisseur 2mm.	7 et 11	A.L.D.
353.198	Barillet de réaction de levier de réglage.	7 et 11	2
353.204-G	Barre de torsion nue, côté gauche, longueur 535mm.	7 et 11	1
353.204-D	Barre de torsion nue, côté droit, longueur 535mm.	7 et 11	1
353.279	Flasque double d'amortisseur AV avec centrage de garniture, entr'axe : 324mm.	7 et 11L	1
353.317	Traverse sous moteur (demi partie nue), longueur 507mm.	11	2
353.320	Flasque double d'amortisseur AV avec centrage de garniture entr'axe : 444mm.	11	1
353.441	Levier d'accouplement sur barre de torsion (femelle), long. 86mm, largeur 65mm, épaisseur 30mm.	7 et 11	2
425.676	Arbre à cannelures seul, longueur 307mm, diamètre 32mm.	7 et 11	2
425.677	Levier d'accouplement seul sur arbre à cannelures (mâle), longueur 88mm, largeur 50mm, épaisseur 31mm.	7 et 11	2
425.679	Segment d'arrêt du levier d'accouplement sur arbre à cannelures diamètre : 34mm,8, 28mm, épaisseur 1mm,45.	7 et 11	2
426.052	Arbre à cannelures, longueur 275mm, diamètre 32mm (1er stade).	7 et 11	2
426.053	Ecrou H de 28, pas 150, épaisseur 12mm, d'arbre à cannelures.	7 et 11	2

NUMÉRO	DÉSIGNATION	TYPE	COEFF.
426.144	Arbre à cannelures, longueur 165mm, diamètre 32mm (stade 1 *bis*).	7 et 11	2
	— direction à crémaillère.	7 et 11	2
426.145-D	Barre de torsion nue, côté droit, longueur 599mm, diamètre 25mm, longueur des cannelures 41mm(stade 1 *bis* et direction à crémaillère) interchangeable par paire avec 427.010 pour **7 et 11L** ou avec 427.011 pour **11.**	7 et 11	1
426.145-G	Barre de torsion nue, côté gauche, longueur 599mm, diamètre 25mm, longueur des cannelures 41mm (stade 1 *bis* et direction à crémaillère) interchangeable par paire avec 427.010 pour **7 et 11L** ou avec 427.011 pour **11.**	7 et 11	1
426.156	Boulon T.H. de 8×125 de fixat. de barre de torsion, long. 185mm, filetage 20mm (stade 1 *bis*).	7 et 11	2
	— direction à crémaillère.	7 et 11	2
426.320	*Silentbloc intérieur de traverse AV trous de* 8mm, *longueur de la bague* 77mm,5 *(stade* 1 bis*). Remplacé par* 426.596, *demander en outre :* 1-308.453, 2-936-*S (R. III)*, 3-2.613-*S (R. III).*	7 et 11	2
426.322	*Silentbloc extérieur de traverse AV, trous de* 8mm, *longueur de la bague* 60mm *(stade* 1 bis*). Remplacé par* 426.595, *demander en outre :* 1-308.453, 2-936-*S (R. III)*, 3-2.613-*S (R. III).*	7 et 11	2
426.323	*Cale de réglage des silentblocs de traverses AV, épaisseur* 0mm,7, 3 *trous de* 8mm,5, *trou* 56mm,5, *perçage* 82mm *(stade* 1*). Ne fournissons plus.*	7 et 11	A.L.D.
426.464	Silentbloc extérieur de traverse AV, trous de 10mm, longueur de la bague 80mm,5, diamètre de la collerette du corps 72mm, débordement de la bague côté face d'appui 2mm, côté opposé 9mm (stade 1 *bis*).	11L et 11	2
426.465	Silentbloc intérieur de traverse AV, trous de 10mm, longueur de la bague 80mm,5, diamètre de la collerette du corps 72mm, débordement de la bague entièrement du côté de la face d'appui (stade 1 *bis*).	11L et 11	2
426.500	Cale de réglage des silentblocs de traverse AV, épaisseur 0mm,95, 3 trous de 10mm,5, perçage 93mm, trou 68mm,5 :		
	— stade 1 *bis*.	11L et 11	A.L.D.
	— direction à crémaillère.	7 et 11	A.L.D.
426.595	Silentbloc AV de traverse AV, trous de fixat. 10mm, longueur de la bague 71mm,5, corps sans collerette, longueur entre la face d'appui et l'extrémité du corps 16mm (*remplace* silentbloc à trous de 8mm). Réaléser la traverse et demander en outre : 1 boulon 308.453, 2 vis 936-S (R. III), 3 écrous 2.613-S (R. III) (direction à crémaillère).	7 et 11L	2
426.596	Silentbloc AR de traverse AV, trous de fixat. 10mm, longueur de la bague 71mm, corps sans collerette, longueur entre la face d'appui et l'extrémité du corps 24mm (*remplace* silentbloc à trous de 8mm). Réaléser la traverse et demander en outre : 1 boulon 308.453, 2 vis 936-S (R. III), 3 écrous 2.613-S (R. III) (direction à crémaillère).	7 et 11	2
	Montage avec barre de torsion 427.011 avec cannelures de 27mm de long (2e disposition direction à crémaillère).	11	2
426.687	Silentbloc AV de traverse, trous de 10mm, longueur de la bague 85mm,5, diamètre de la collerette du corps 72mm (1re disposition direction à crémaillère)	11	2
426.688	Silentbloc AR de traverse, trous de 10mm, longueur de la bague 71mm,5, diamètre de la collerette du corps 72mm (1re disposition direction à crémaillère).	11	2
426.689	Arbre à cannelures, longueur 175mm, diamètre 32mm (direction à crémaillère).	11	2
426.690	Boulon T.H. de barre de torsion, longueur 195mm, diamètre 8mm (direction à crémaillère).	11	2
427.010-D	Barre de torsion nue, côté droit, longueur 600mm, diamètre 24mm, longueur des cannelures 27mm (direction à crémaillère).	7 et 11L	1
427.010-G	Barre de torsion nue, côté gauche, longueur 600mm, diamètre 24mm,2, longueur des cannelures 27mm (direction à crémaillère).	7 et 11L	1
427.011-D	Barre de torsion nue, côté droit, longueur 600mm, diamètre 25mm, longueur des cannelures 27mm (direction à crémaillère).	11	1
427.011-G	Barre de torsion nue, côté gauche, longueur 600mm, diamètre 25mm, longueur des cannelures 27mm (direction à crémaillère).	11	1
427.015	Silentbloc AV de traverse, trous de 10mm, longueur de la bague 81mm, corps sans collerette (2e disposition direction à crémaillère).	11	2

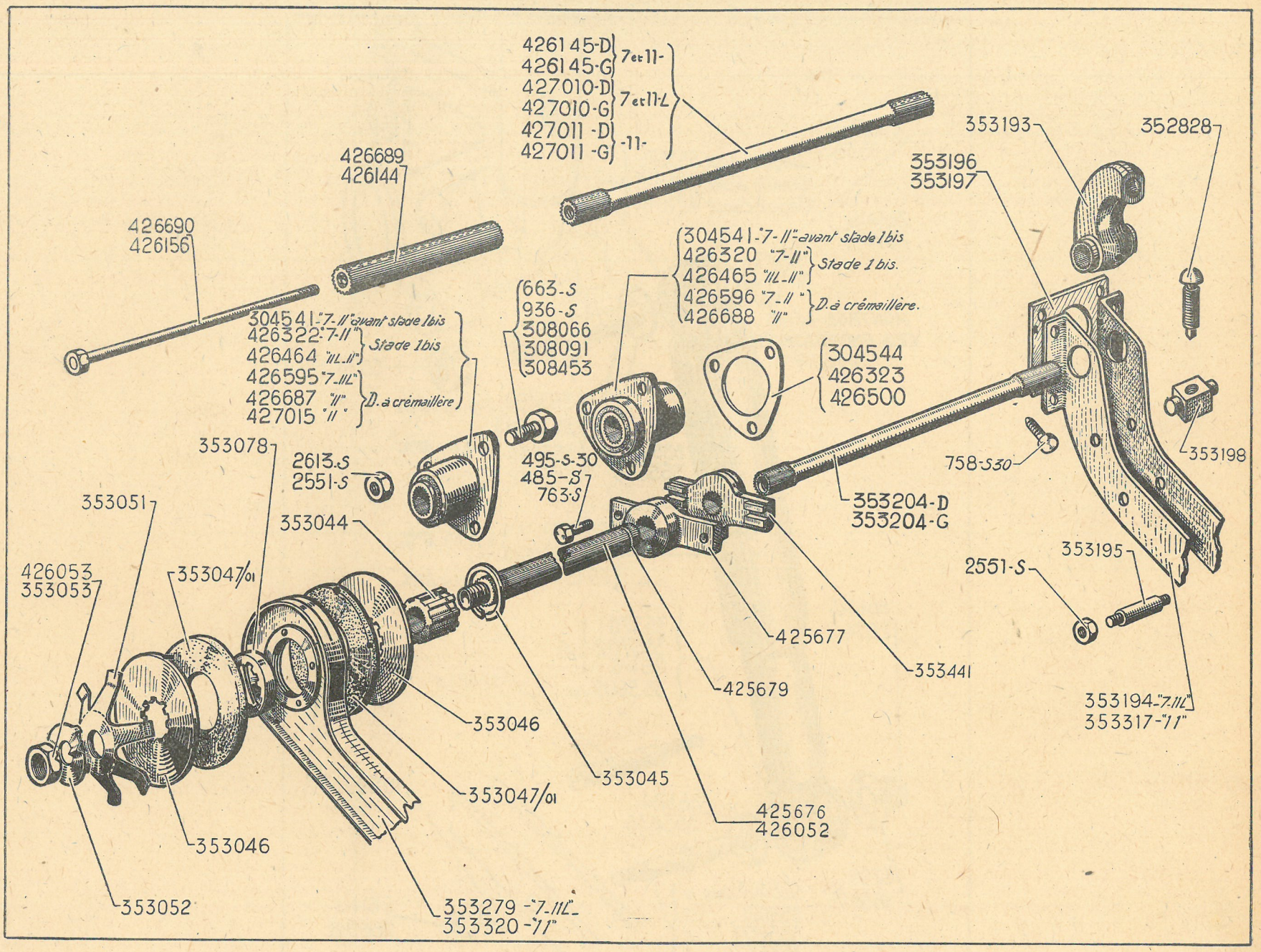
426145-D
426145-G
7 et 11-
427010-D
427010-G
7 et 11-L
427011-D
427011-G
-11-
426689
426144
426690
426156
304541-"7-II"-avant stade 1bis
426322-"7-II"
426464 "IIL-II"
Stade 1bis
426595-"7-IIL"
426687 "II"
427015 "II"
D. à crémaillère
663-S
936-S
308066
308091
308453
304541-"7-II"-avant stade 1bis
426320 "7-II"
426465 "IIL-II"
Stade 1 bis.
426596 "7-II"
426688 "II"
D. à crémaillère.
304544
426323
426500
353193
352828
353196
353197
353198
758-S30
353078
2613-S
2551-S
495-S-30
485-S
763-S
353051
353044
353204-D
353204-G
353195
2551-S
426053
353053
353047/01
425677
353441
425679
353046
353045
353047/01
425676
426052
353046
353052
353279-"7-IIL"
353320-"11"
353194-"7-IIL"
353317-"11"

Fram

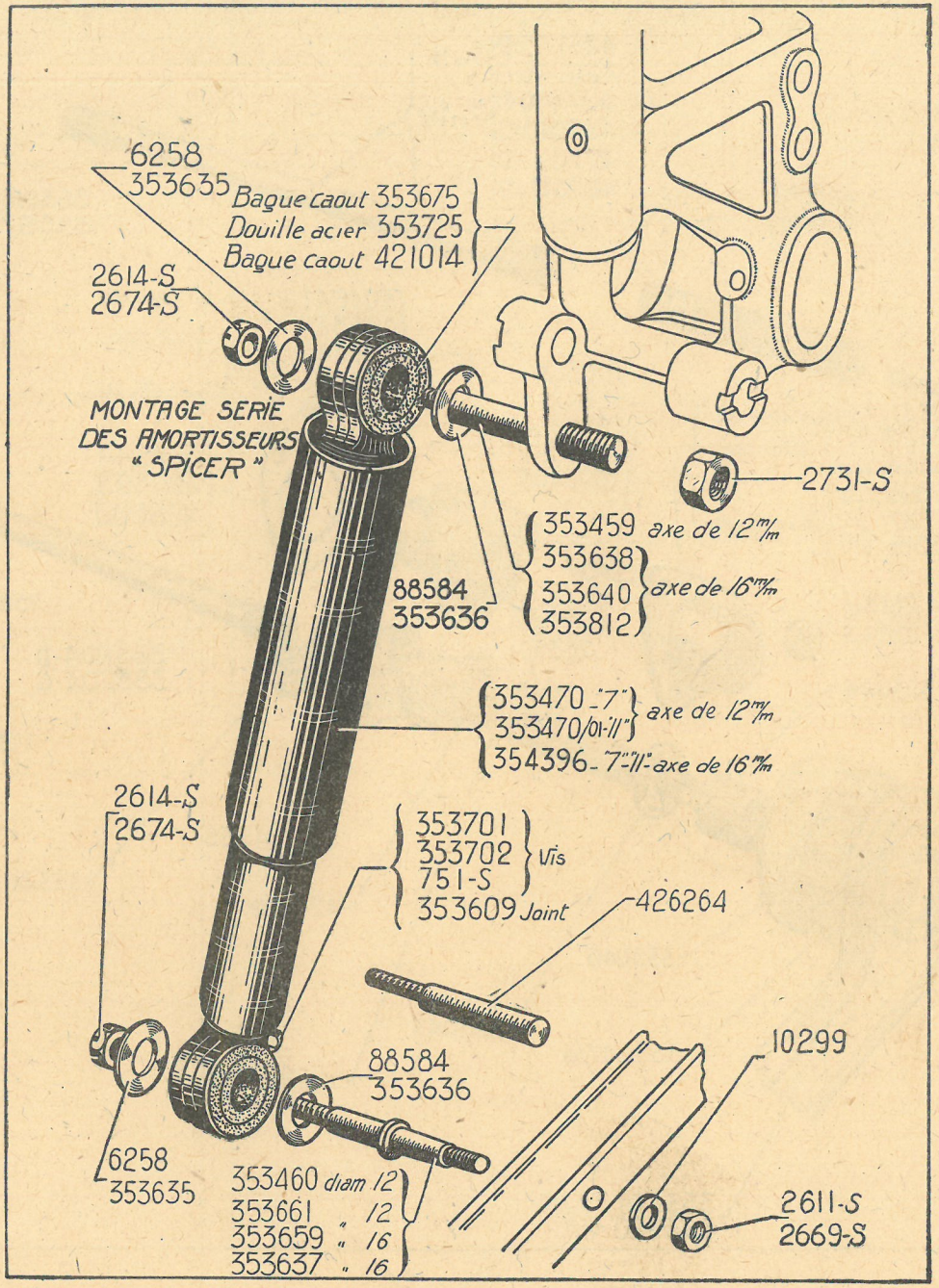
6258
353635
Bague caout 353675
Douille acier 353725
Bague caout 421014
2614-S
2674-S
MONTAGE SERIE
DES AMORTISSEURS
" SPICER "
2731-S
353459 axe de 12 m/m
353638
353640 axe de 16 m/m
353812
88584
353636
353470 -"7"
353470/01-"11" axe de 12 m/m
354396 -"7"-"11"- axe de 16 m/m
2614-S
2674-S
353701
353702 Vis
751-S
353609 Joint
426264
88584
353636
10299
6258
353635
353460 diam 12
353661 " 12
353659 " 16
353637 " 16
2611-S
2669-S

Amortisseurs AV Spicer montage série

NUMÉRO	DÉSIGNATION	COEFF.
751 S	Vis TH de 8×10 de remplissage (RIII).	2
2.611-S	Ecrou H de 10×150 pour axe de 12mm (R. III).	4
2.614-S	Ecrou H crénelé de 10×150 pour axe de 12mm (R. III).	2
2.669-S	Ecrou H de 12×175 pour axe de 16mm (R. III).	4
2.674-S	Ecrou H crénelé de 12×175 pour axe de 16mm (R. III).	2
2.731-S	Ecrou H de 14×200 pour axe de 16mm nº 353.812 (R. III).	4
6.258	Rondelle ext. de 10,5×28×2 pour axe de 12mm (R. IV).	2
10.299	Rondelle arrêtoir de 12,5 pour axe de 16mm (R. III).	4
88.584	Rondelle int. de 12.5 × 28 × 1,5 pour axe de 12mm.	2
353.459	Axe sup., diam. 12mm, long. 75mm (stade 1).	2
353.460	Axe inf., diam. 12mm, long. 125mm (stade 1). **11.**	2
353.470	Amortisseur pour axe de 12mm. *Remplacé par* 354.396 *pour le montage, il y a lieu de fraiser les chapes et de prévoir les douilles* 353.725, *ou alors de prendre les pièces de fixat. de diam.* 16mm. **7 et 11L.**	2
353.470/01	*Amortisseur pour axe de* 12mm. *Remplacé par* 354.396 *(même remarque que pour* 353.470*).* **11.**	2
353.609	Joint aluminium de vis de remplissage.	2
353.635	Rondelle ext. de 12,5×34 pour axe de 16mm (R. III).	4
353.636	Rondelle int. de 16,2×34 pour axe de 16mm.	4
353.637	*Axe inf. diam.* 16mm, *long.* 141mm *(stade* 1*). Ne fournissons plus.*	2
353.638	Axe sup. diam. 16mm, long. 84mm,5 (stade 1).	2
353.640	Axe sup., diam. 16mm, long. 68mm (stade 1 *bis*).	2
353.659	*Axe inf. diam.* 16mm, *long.* 154mm *(stade* 1*). Ne fournissons plus.*	2
353.661	Axe inf., diam. 12mm, long. 139mm (stade 1). **7 et 11L.**	2
353.675	Bague caoutchouc double de chape d'amortisseur pour axe de 12mm, long. 23mm.	4
353.701	Vis T.H. de remplissage de 10,5 sur plat (pas anglais).	2
353.702	Vis de remplissage (face d'appui conique).	2
353.725	Douille de 12×16×23 pour remplacement amortisseur à axes de 12 par ceux de 16.	4
353.812	Axe sup., diam. 16mm, long. 89mm (direction à crémaillère).	2
354.396	Amortisseur pour axe de 16 marqué O.	2
421.014	Bague caoutchouc double de chape d'amortisseur pour axe de 16mm, long. 30mm.	4
426.264	Axe inf. diam. 16mm, long. 98mm (stade 1 *bis* et direction à crémaillère).	2

Montage des amortisseurs Spicer en remplacement des amortisseurs à friction

NUMÉRO	DÉSIGNATION	COEFF.
844-S	Vis T.H. de 10×20 de fixat. des supports d'attaches sup. (R. III)	4
1.999-S/30	Vis T.H. de 10×65 de fixat. des attaches inf. (R. III).	4
2.611-S	Ecrou H de 10×150 (R. III) :	
	— d'axe sup.	2
	— de vis de fixat. du support sup.	4
2.614-S	Ecrou H crénelé de 10×150 (R. III) :	
	— pour axe de 12mm (sup. et inf.).	4
	— de vis de fixat. de l'attache inf.	4
2.669-S	Ecrou H de 12×175 pour axe de 16 (R. III).	2
2.674-S	Ecrou H crénelé de 12×175 pour axe de 16 (R. III).	4
6.258	Rondelle ext. de 10,5×28×2½ pour axe de 12 (R. VI).	4
88.584	Rondelle int, de 12,5×28×1,5 pour axe de 12.	4
353.459	Axe sup., diam. 12mm, long. 75mm.	2
353.475	*Support d'attache sup. AV D, distance entre l'axe de triangle et l'axe de d'amortisseur* 32mm. **7, 11L.** *Ne fournissons plus.*	1
353.476	*Support d'attache sup. AV G, distance entre l'axe de triangle et l'axe d'amortisseur* 32mm, **7, 11L.** *Ne fournissons plus.*	1
353.478	Attache inf. droite, avec axe de 12 mm. **7, 11L**	1
353.479	Attache inf. gauche, avec axe de 12mm. **7, 11L**	1
353.480	Contreplaque d'attache inf. AV. **7, 11L**	2
353.503	Support d'attache sup. AV D, distance entre l'axe de triangle et l'axe d'amortisseur 47mm. **11.**	1
353.504	Support d'attache sup. AV G, distance entre l'axe de triangle et l'axe d'amortisseur 47mm. **11.**	1
353.506	Attache inf. droite avec axe de 12mm. **11.**	1
353.507	Attache inf. gauche avec axe de 12 mm. **11.**	1
353.508	Contreplaqué d'attache inf. AV. **11.**	2
353.631/01	*Jeu d'amortisseurs AV Spicer (axe de 16) sur 11, comprenant :*	1
	2 amortisseurs..... 354.396	
	1 support d'amortis. D. 353.503	
	1 support d'amortis. G. 353.504	
	2 axes d'amortisseurs.. 353.638	
	1 attache D..... 353.732	
	1 attache G..... 353.731	
	2 contreplaques..... 353.508	
353.631/02	*Jeu d'amortisseurs AV Spicer (axe de 16) sur 7 et 11L comprenant :*	1
	2 amortisseurs..... 354.396	
	1 *support d'amortis. D.* 353.475 *Ne fournissons plus.*	
	1 *support d'amortis. G.* 353.476 *Ne fournissons plus.*	
	2 axes d'amortisseurs . 353.638	
	1 attache D..... 353.730	
	1 attache G..... 353.729	
	2 contreplaques..... 353.480	
353.635	Rondelle ext. de 12,5×34×1,5 pour axe de 16 (R. III).	4
353.636	Rondelle int. de 16.5×34×1,5 pour axe de 16.	4
353.638	Axe de 16 sup. d'amortisseur AV.	2
353.675	Bague caoutchouc double de chape d'amortisseur, pour axe de 12 mm long. 23mm.	4
353.725	Douille, de 12×16×23 pour remplacement amortisseur à axes de 12 par ceux de 16.	4
353.729	Attache inf. AV G pour axe de 16mm. **7 et 11L.**	1
353.730	Attache inf. AV D pour axe de 16mm. **7 et 11L.**	1
353.731	Attache inf. AV G pour axe de 16mm. **11.**	1
353.732	Attache inf. AV D pour axe de 16mm. **11.**	1
354.396	Amortisseur Spicer AV complet pour axe de 16mm, marqué O. Remplace les amortisseurs pour axe de 12mm (pour le montage il y a lieu de fraiser les chapes et de prévoir les douilles 353.725, ou alors de prendre les pièces de fixat. de diamètre 16mm.	2
421.014	Bague double caoutchouc de chape d'amortisseur pour axe de 16mm, long. 30mm.	4

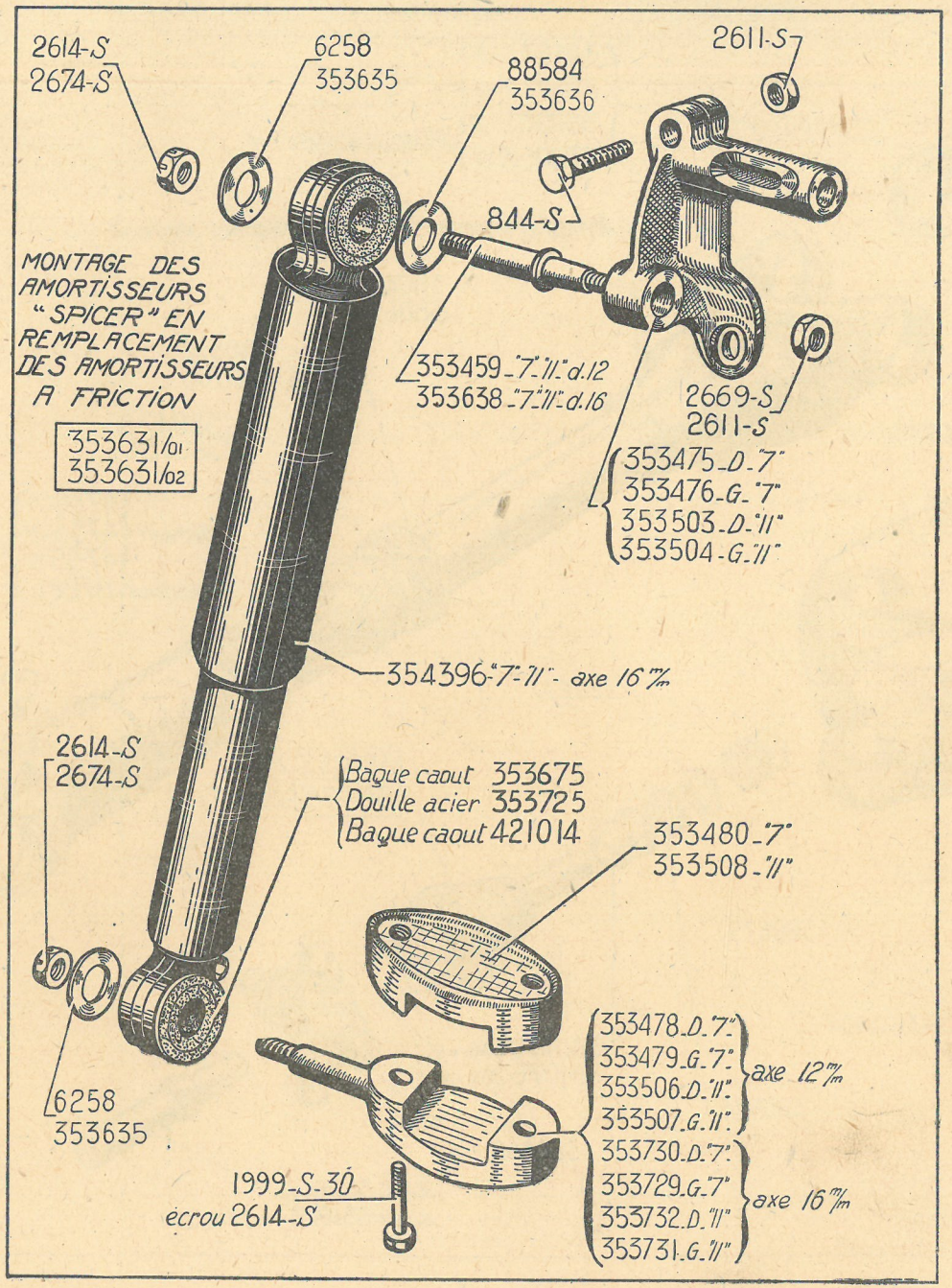
2614-S
2674-S
6258
353635
88584
353636
2611-S
844-S
MONTAGE DES AMORTISSEURS "SPICER" EN REMPLACEMENT DES AMORTISSEURS A FRICTION
353631/01
353631/02
353459-"7"-"11"-d.12
353638-"7"-"11"-d.16
2669-S
2611-S
353475-D-"7"
353476-G-"7"
353503-D-"11"
353504-G-"11"
354396-"7"-"11" - axe 16 m/m
2614-S
2674-S
Bague caout 353675
Douille acier 353725
Bague caout 421014
353480-"7"
353508-"11"
6258
353635
353478-D-"7"
353479-G-"7"
353506-D-"11"
353507-G-"11"
axe 12 m/m
353730-D-"7"
353729-G-"7"
353732-D-"11"
353731-G-"11"
axe 16 m/m
1999-S-30
écrou 2614-S

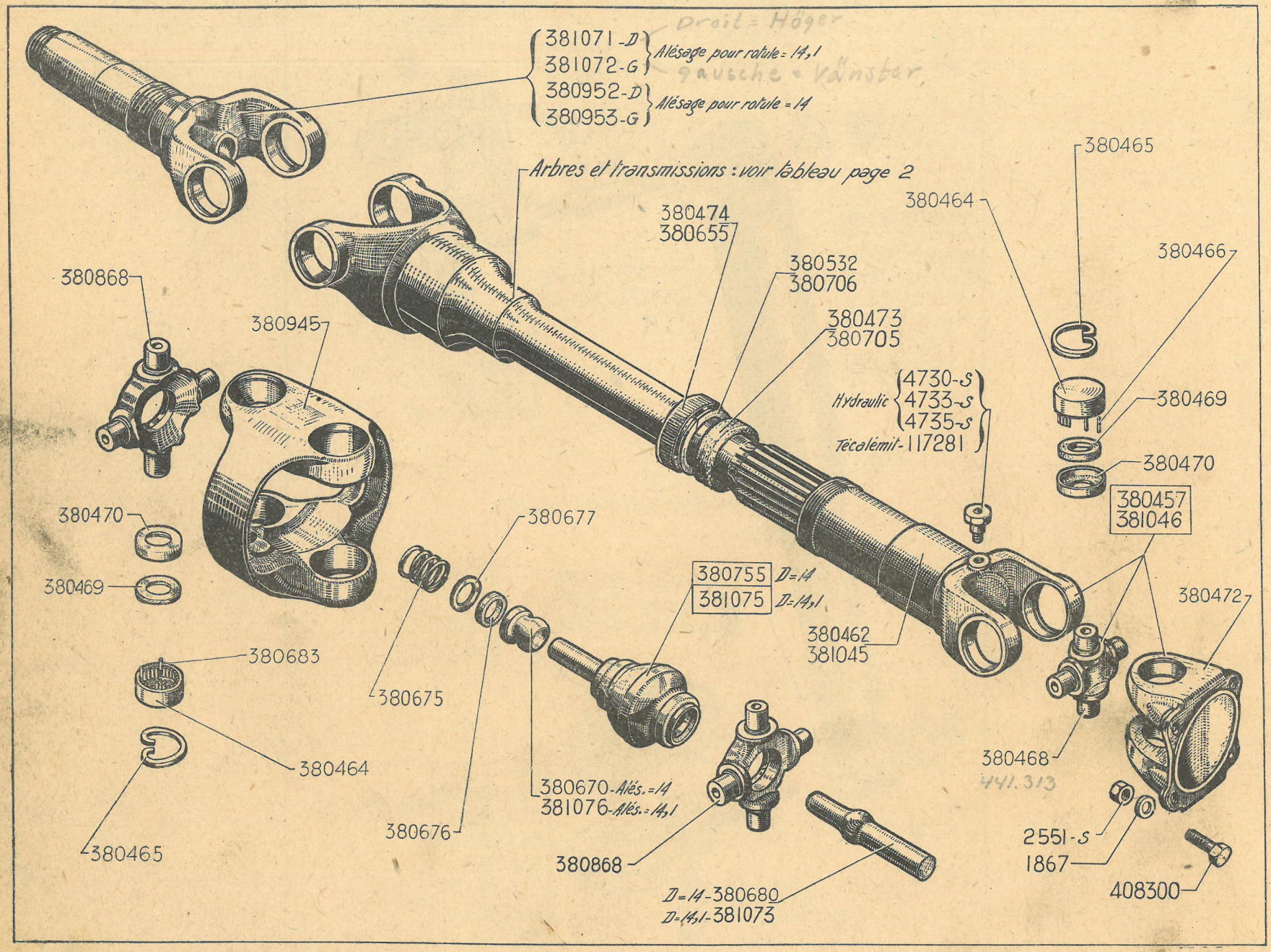
381071-D
381072-G
Alésage pour rotule = 14,1
380952-D
380953-G
Alésage pour rotule = 14
Droit = Höger
gauche = Vänster
Arbres et transmissions : voir tableau page 2
380474
380655
380532
380706
380473
380705
380868
380945
Hydraulic 4730-S
4733-S
4735-S
Tecalémit-117281
380465
380464
380466
380469
380470
380457
381046
380470
380469
380677
380755 D=14
381075 D=14,1
380472
380462
381045
380683
380675
380464
380468
441.313
380670-Alés.=14
381076-Alés.=14,1
380676
380465
380868
2551-S
1867
408300
D=14-380680
D=14,1-381073

NUMÉRO	DÉSIGNATION	COEFF.
1.867	Rondelle plate de 8×15×2, de vis de fixat. de cardan sur plateau (R. III).	8
2.551-S	Ecrou H de 8×125 de vis de fixat. de cardan sur plateau (R. III).	8
4.730-S	Graisseur Hydraulic droit (G.G.36) de cardan (R. VI).	2
4.733 S	Graisseur Hydraulic d'équerre de cardan (RVI). 11.	2
4.735 S	Graisseur Hydraulic oblique de cardan (RVI). 7 et 11L.	2
117.281	Graisseur Técalémit de 8×125 de cardan (R. VI).	2
380.457	Cardan complet (cannelures 26mm,9). 7 et 11L	2
380.462	Mâchoire de cardan avec capsule (pour cardan 380.457) (cannelures 26,9). 7 et 11L.	2
380.464	Coussinet acier : diam. 26mm,99, 21mm,51, haut. 13mm,4. — de cardan de sortie de boîte. — de joint double à aiguilles..	 8 16
380.465	Segment d'arrêt de coussinet : diam. 30mm, 2 épais. 1mm,5. — de cardan de sortie de boîte. — de joint double à aiguilles.	 8 16
380.466	Aiguille de diam. 3mm,175, long 9mm,5 de coussinets de cardan (jeu de 36) (R. VI).	4
380.468	Croisillon de cardan 380.457-380.754, diam. des tourillons 15mm,35, long. 56mm.	2
380.469	Joint liège de 19,2×25,4×3 de croisillon (R. VI). — de cardan de sortie de boîte — de joint double à aiguilles.	 8 16
380.470	Cuvette tôle de 17,7×26,6×4 de croisillon. — de cardan de sortie de boîte. — de joint double à aiguilles.	 8 16
380.472	Bride d'accouplement de cardan.	2
380.473	*Rondelle feutre de 22×34×10 d'étanchéité de cardan* 380.457, 7 et 11L. *Ne fournissons plus.*	2
380.474	Chapeau tôle 34 pas de 100, haut. 15mm, de feutre d'étanchéité du cardan 380.457. 7 et 11L.	2
380.532	*Rondelle fendue (tôle) de 23×30×0,5 de feutre d'étanchéité* 380.473, 7 et 11L. *Ne fournissons plus.*	4
380.655	Chapeau tôle 40 pas de 100, haut. 16mm, de feutre d'étanchéité de cardan.	2
380.670	*Rotule à coulisse de joint à aiguilles (alés. 14mm). Remplacé par* 381.076 *(alés. 14mm,1), demander der en outre : 1 ensemble de rotule* 381.075 *et réaléser le logement de l'axe de rotule sur fusée.*	2
380.675	Ressort de rotule coulissante de joint à aiguilles, diam. 13mm, long. 20mm.	2
380.676	Rondelle liège de 14×21×3 de rotule coulissante (R. VI).	2
380.677	Rondelle tôle de 14,1×19,5×1 de rotule coulissante.	2
380.680	*Axe de rotule (diam. 14mm) côté arbre de transmission. Remplacé par :* 381.073 *(diam. 14mm,1) réaléser le logement sur l'arbre formant mâchoire.*	2
380.683	Aiguille de diam. 2mm,387, long. 10mm,3 de coussinets de croisillon de joint double à aiguilles (jeu de 50) (R. VI).	8
380.705	Rondelle feutre de 25,4×37×10 d'étanchéité de cardan 381.046.	2
380.706	Rondelle fendue (tôle) de 26×36×1 de feutre d'étanchéité 380.705.	4
380.755	*Ensemble de rotule côté fusée de joints à aiguilles avec cuvettes d'étanchéité soudées (queue diam. 14mm). Remplacé par :* 381.075 *(queue diam. 14mm,1), demander en outre, 1 rotule* 381.076 *et réaléser le logement de la fusée.*	1
380.868	Croisillon de joint double à aiguilles. diam. des tourillons 16mm,71, long. 69mm,83.	4
380.945	Machoire double de joint à aiguilles.	2
380.952	*Fusée droite clavette de 6mm de largeur, fixat. du moyeu par écrou goupillé, filetage pas à gauche alés. pour rotule 14mm. Remplacé par :* 381.071 *(alés. pour rotule 14mm,1) demander en outre 1 ensemble rotule* 381.075 *et 1 rotule* 381.076.	1
380.953	*Fusée gauche clavette de 6mm de largeur, fixat. du moyeu par écrou goupillé, filetage pas à droite, alés. pour rotule 14mm. Remplacé par* 381.072 *(alés. pour rotule 14mm,1), demander en outre 1 ensemble rotule* 381.075 *et 1 rotule* 381.076.	1
381.045	Mâchoire de cardan avec capsule (pour cardan 381.046) avec chambrage int. (cannelures 31mm,7).	2
381.046	Cardan complet (cannelures de) 31,7 avec chambrage int. *(remplace* 380.754) (non chambré).	2
381.071	Fusée droite (clavette de 6mm de larg.), fixat. de moyeu par écrou goupillé, filetage pas à gauche, alés. pour rotule 14mm,1.	1
381.072	Fusée gauche (clavette de 6mm de larg.), fixat. du moyeu par écrou goupillé, filetage pas à droite, alés. pour rotule 14mm,1.	1
381.073	Axe de rotule (diam. 14mm,1) côté arbre de transmission).	2
381.075	Ensemble de rotule, côté fusée de joints à aiguilles (avec cuvettes d'étanchéité soudées) (queue diam. 14mm,1).	2
381.076	Rotule à coulisse de joints à aiguilles (alés. 14mm,1).	2
408.300	Vis de 8×28 de fixat. de cardan sur plateau (R. I).	8

NUMÉRO	DÉSIGNATION	TYPE	COEFF[t]
485-S	Vis T.H. de 7×20 de fixat. de chapeau de de roulement tôle, de fusée (1re disposition) (R. III).	7	12
2.503-S	Ecrou H de 7, pas de 100, de vis de fixat. de chapeau de roulement tôle, de fusée (1re disposition) (R. III).	7	12
88.091	Roulement intérieur, à gorge profonde de fusée (35×72×17) (R. I).	7 et 11	2
88.539	Ergot de tocs de roue, diamètre 3mm,5 longueur 4mm,5 (tambour fonte).	7 et 11	10
88.514	Goupille fendue de 3×60 d'écrou de blocage de moyeu (R. III).	7 et 11	2
89.859	Rondelle arrêtoir de 16,5×52×1,5 d'écrou de blocage du moyeu AV.	7 et 11	2
117.281	Graisseur Técalémit de 8, pas de 125, de fusée (R. VI).	7 et 11	2
380.949	Clavette Woodruff, largeur 7mm, de fixat. du moyeu tambour sur fusée (2e montage).	7 et 11	2
380.956	Clavette Woodruff, largeur 6mm, de fixat. du moyeu tambour sur fusée (3e montage).	7 et 11	2
390.150	Ecrou H de 12×125 de fixat. de roue sur moyeu (R. VI) : — pour moyeu 5 tocs. — pour moyeu 6 tocs.	 7 et 11 11L et 11	 10 12
392.548	Ecrou cul d'œuf de 12×125 avec embase ovale, de fixat, de roue BM (R. VI).	11L,11	10
420.522	Clavette rectangulaire de 5,5×7×30 de fixat. de moyeu-tambour sur fusée AV (1er montage).	7 et 11	2
420.524	Ecrou H de 26×150 de blocage de moyeu AV sur fusée droite (pas à gauche), hauteur 15mm.	7 et 11	1
420.525	Ecrou H de 26×150 de blocage de moyeu AV sur fusée gauche (pas à droite), hauteur 15mm.	7 et 11	1
420.573	Toc de roue AV (12 pas de 125) (cas de moyeu à 5 tocs rivés), longueur 24mm.	7 et 11	10
420.597	*Moyeu tambour AV avec 5 tocs (frein de 10″) et fusée à clavette plate. Remplacé par transformation T36 pour transmissions à cannelures, diamètre extérieur 31mm,7 et par T37 pour cannelures, diamètre extérieur 26mm,9. (Voir tableau page 3.)*	7	2
420.677	Vis T.H. contre-écrou, pas à droite de blocage de moyeu AV (14 pas de 150).	7 et 11	1
420.677/01	Vis T.H. contre-écrou, pas à droite de blocage de moyeu AV (16 pas de 150).	7 et 11	1
420.678	Vis T.H. contre-écrou, pas à gauche de blocage de moyeu AV (14 pas de 150).	7 et 11	1
420.678/01	Vis T.H. contre-écrou, pas à gauche de blocage de moyeu AV (16 pas de 150).	7 et 11	1
420.730	Toc de roues AV (12 pas de 125, longueur 28mm (cas du moyeu à 6 tocs rivés).	11L et 11	12
420.731	*Moyeu tambour AV avec 6 tocs (frein de 12″) et fusée à clavette plate. Remplacé par transformation :* *— T33 pour transmissions avec cannelures, diamètre extérieur 31mm,7. 11L.* *— T35 pour transmissions avec cannelures, diamètre extérieur 26mm,9. 11L.* *— T34 pour transmissions avec cannelures, diamètre extérieur 31mm,7. 11.* *(Voir tableau page 3).*	11L et 11	2
420.819	*Moyeu tambour AV avec 5 tocs (frein de 12″) et fusée à clavette plate. Remplacé par transformation :* *— T33 bis pour transmissions avec cannelures, diamètre extérieur 31mm,7. 11L.* *— T35 bis pour transmissions avec cannelures, diamètre extérieur 26mm,9. 11L.* *— T34 bis pour transmissions avec cannelures, diamètre extérieur 31mm,7. 11.* *(Voir tableau page 3.)*	11L et 11	2
421.077	Vis T.H. contre-écrou de blocage de moyeu AV D (14 pas de 150) (cas du graissage par le pivot).	7 et 11	1
421.078	Vis T.H. contre-écrou de blocage de moyeu AV G (14 pas de 150) (cas du graissage par le pivot).	7 et 11	1
421.079	Rondelle pour blocage du moyeu sur fusée allongée de 4mm (cône 51 au lieu de 47).	7 et 11	2
421.126	*Moyeu-tambour avec 5 tocs (chambrage intérieur) (frein de 10″), longueur 117mm, diamètre 280mm. Remplacé par 426.762.*	7	2
421.128	Moyeu-tambour avec 6 tocs (chambrage intérieur), frein de 12″.	11L et 11	2

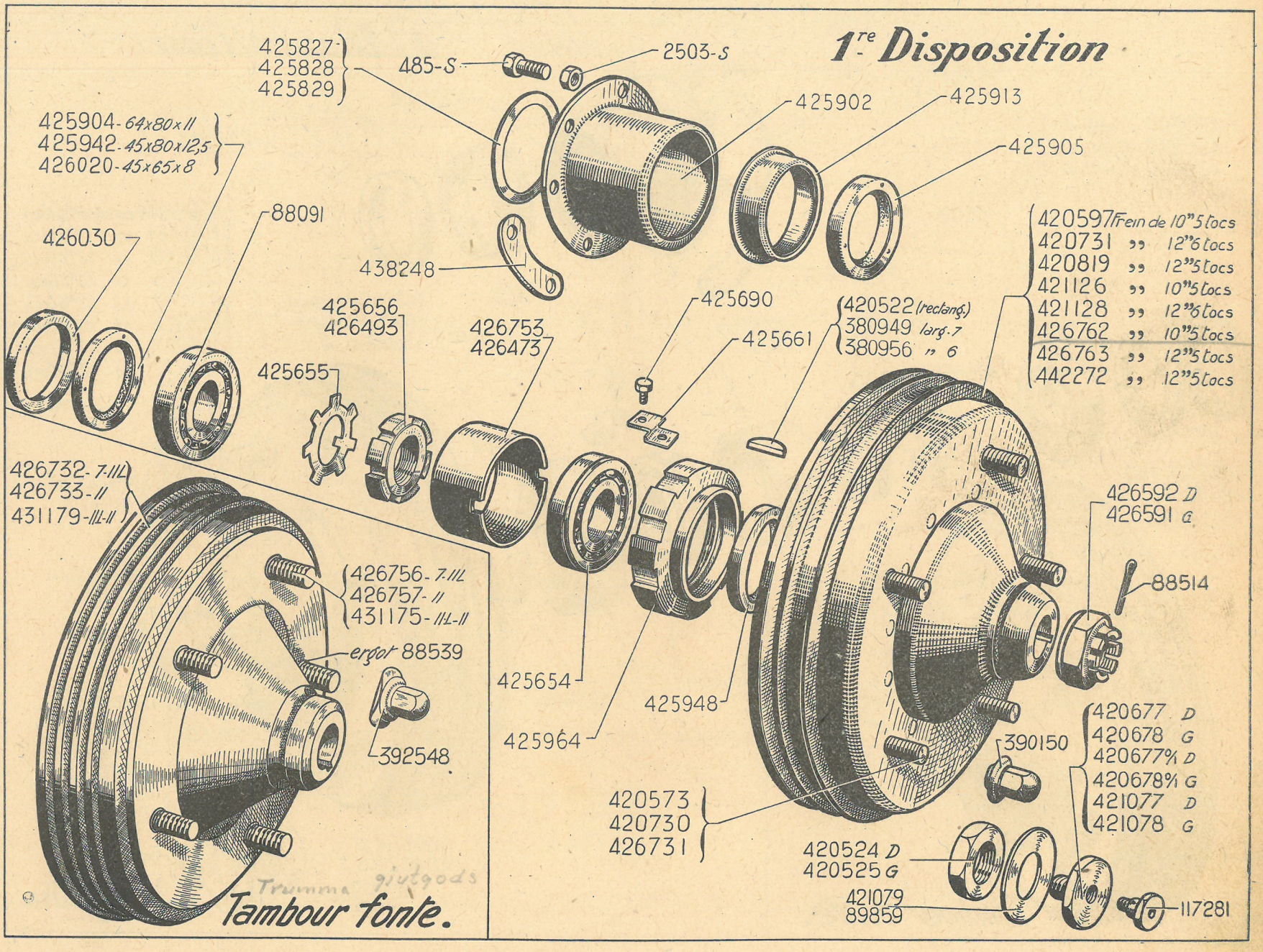
1re Disposition
425827
425828
425829
485-S
2503-S
425902
425913
425905
425904- 64x80x11
425942- 45x80x12,5
426020- 45x65x8
88091
426030
438248
425656
426493
426753
426473
425655
425690
425661
420522 (rectang.)
380949 larg. 7
380956 " 6
420597 Frein de 10" 5 tocs
420731 " 12" 6 tocs
420819 " 12" 5 tocs
421126 " 10" 5 tocs
421128 " 12" 6 tocs
426762 " 10" 5 tocs
426763 " 12" 5 tocs
442272 " 12" 5 tocs
426732- 7.11L
426733- 11
431179- 11L-11
426592 D
426591 G
88514
426756- 7.11L
426757- 11
431175- 11L-11
ergot 88539
392548
425654
425964
425948
390150
420677 D
420678 G
420677½ D
420678½ G
421077 D
421078 G
420573
420730
426731
420524 D
420525 G
421079
89859
117281
Tambour fonte.

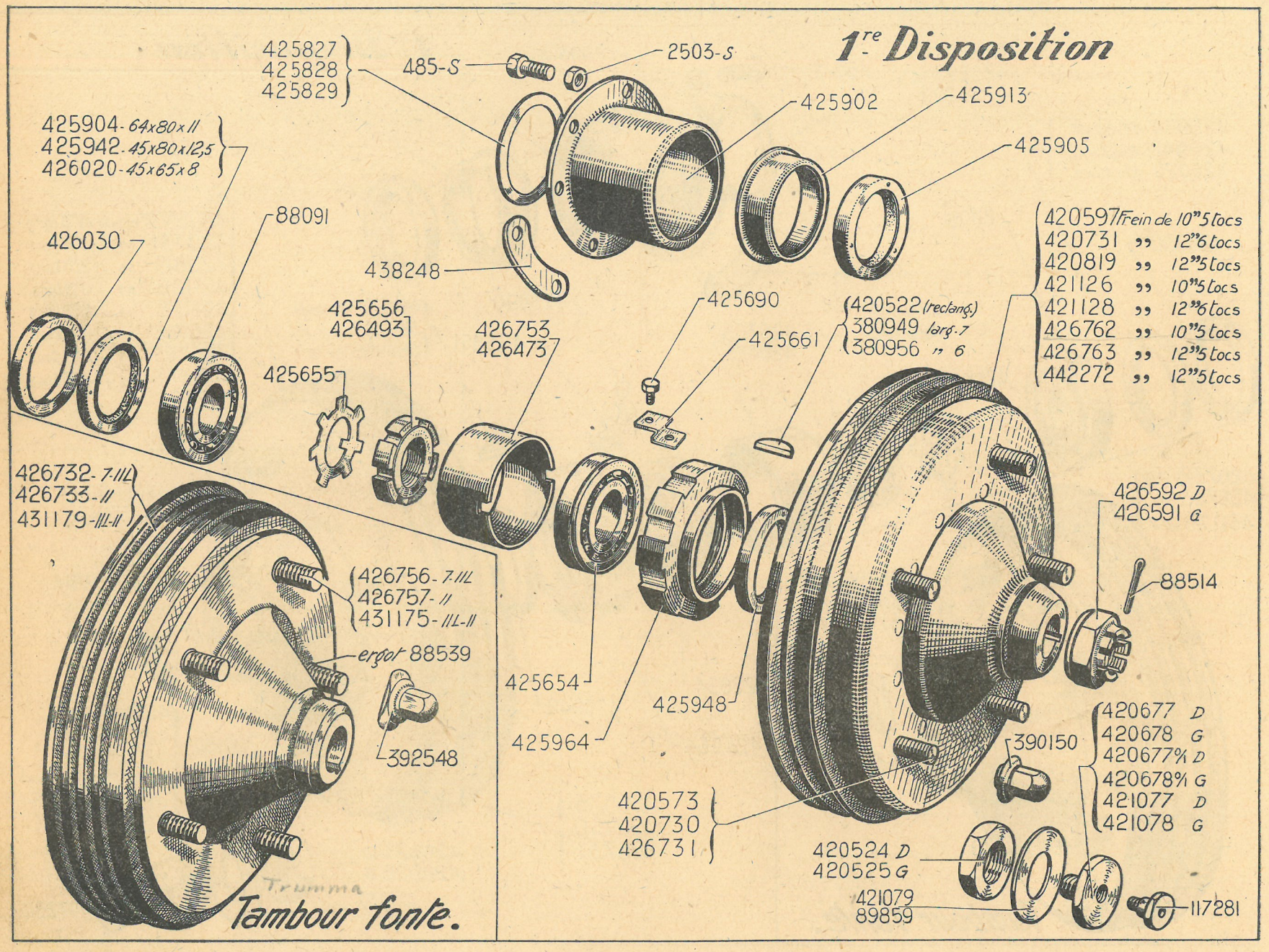
1re Disposition
425827
425828
425829
485-S
2503-S
425902
425913
425905
425904 - 64x80x11
425942 - 45x80x12,5
426020 - 45x65x8
88091
426030
438248
425656
426493
426753
426473
425655
425690
425661
420522 (rectang.)
380949 larg. 7
380956 " 6
420597 Frein de 10" 5 tocs
420731 " 12" 6 tocs
420819 " 12" 5 tocs
421126 " 10" 5 tocs
421128 " 12" 6 tocs
426762 " 10" 5 tocs
426763 " 12" 5 tocs
442272 " 12" 5 tocs
426732 - 7-III
426733 - II
431179 - III-II
426592 D
426591 G
88514
426756 - 7-III
426757 - II
431175 - III-II
ergot 88539
392548
425654
425964
425948
390150
420677 D
420678 G
420677½ D
420678½ G
421077 D
421078 G
420573
420730
426731
420524 D
420525 G
421079
89859
117281
Trumma
Tambour fonte.

NUMÉRO	DÉSIGNATION	TYPE	COEFF.
425.654	Roulement extérieur à gorge profonde de fusée (32×72×17).	7 et 11	2
425.655	Arrêtoir à créneau, diamètre intérieur 35mm,5 d'écrou de serrage de roulement intérieur de fusée.	7 et 11	2
425.656	Ecrou de serrage de roulement intérieur de fusée, pas à droite (35×150) : 1er modèle droit ou gauche. 2e modèle gauche.	7 et 11	 2 1
425.661	Arrêtoir (trous de 5,5) d'écrou de serrage de roulement extérieur.	7 et 11	2
425.690	Vis T.H. de 5, pas 75, longueur sous tête 4mm de l'arrêtoir d'écrou de serrage de roulement extérieur de fusée sur pivot.	7 et 11	2
425.827	Cale de 64×70×0,1 de réglage de fusée (1re disposition).	7	A.L.D.
425.828	Cale de 64×70×0,15 de réglage de fusée (1re disposition).	7	A.L.D.
425.829	Cale de 64×70×0,5 de réglage de fusée (1re disposition).	7	A.L.D.
425.902	Chapeau de roulement, tôle, de fusée (1re disposition).	7	2
425.904	*Joint de 64×80×11 de pivot et de fusée (joint à noix et mortaise, emplacement du joint à l'intérieur du pivot) (R. VI). Ne fournissons plus.*	7 et 11L	2
425.905	Joint de 46×61×12,5 d'étanchéité de fusée (1re disposition avec cage de roulement tôle) (R. VI).	7	2
425.913	Cage du joint 425.905 d'étanchéité de fusée (1re disposition, montage avec chapeau de roulement tôle).	7	2
425.942	Joint de 45×80×12,5 de pivot et de fusée (1re disposition de joint à billes, emplacement du joint à l'intérieur du pivot) (R. VI).	7 et 11L	2
425.948	Joint de 53×68×10,5 d'étanchéité de fusée (2e disposition) (R. VI).	7 et 11	2
425.964	Ecrou à encoches de serrage de roulements extérieurs de fusée sur pivot (78×150).	7 et 11	2
426.020	Joint de 45×65×8 de pivot et de fusée (2e disposition de joint à billes et de joint double à aiguilles, le joint est placé dans l'alésage du pivot) (R. VI).	7 et 11	2
426.030	Rondelle de 65×80×9 pour montage du joint double à aiguilles sur un pivot alésé à 80.	7 et 11	2
426.473	*Entretoise de roulements intérieur et extérieur de fusée (montage avec graisseur sur pivot), longueur 37mm. Remplacé par* 426.753.	7 et 11	2
426.493	Ecrou de serrage de roulement intérieur de fusée, pas à gauche (35×150), 2e modèle droit.	7 et 11	1
426.591	Ecrou H crénelé de blocage de moyeu AV sur fusée (côté gauche, pas à droite 26×150 hauteur 20mm.	7 et 11	1
426.592	Ecrou H crénelé de blocage du moyeu AV sur fusée (côté droit, pas à gauche 26×150), hauteur 20mm.	7 et 11	1
426.731	Toc de roue AV (12 pas de 125), longueur 29mm (cas de moyeu à 5 tocs).	7 et 11	10
426.732	Moyeu-tambour AV avec 5 tocs (frein de 10″) longueur 122mm, diamètre 255mm (tambour fonte).	7 et 11L	2
426.733	Moyeu-tambour AV avec 5 tocs (frein de 12″) longueur 122mm, diamètre 345mm (tambour fonte). 2e disposition.	11 11L	2 2
426.753	Entretoise de roulements intérieur et extérieur de fusée (montage sans graisseur sur pivot), longueur 36mm.	7 et 11	2
426.756	Toc de roue AV (12 pas de 125), longueur 30mm,5 (tambour fonte).	7 et 11L	10
426.757	Toc de roue AV (12 pas de 125), longueur 31mm,5 (tambour fonte). 2e disposition.	11 IIL	10 10
426 762	Moyeu-tambour 5 tocs, frein de 10″, longueur 123mm, diamètre 280mm.	7 et 11L	2
426.763	Moyeu-tambour 5 tocs, frein de 12, longueur 123mm, diam. 345mm.	11L et 11	2
431.175	Toc de roue AV (12 pas 125), long 38mm5 (centrage de roue entre filetage et embase pour roues BM (R. VI).	11L, 11	10
431.179	Moyeu-tambour AV, 5 tocs (frein de 12″), long 122mm, diam. 345mm (tambour fonte) avec tocs pour roue BM).	11L, 11	2
438.248	Arrêtoir double de 7,5, entr'axes 51mm, des écrous de vis de fixat. de chapeau tôle de roulement de fusée (1re disposition).	7	6
442.272	*Moyeu-tambour avec 5 tocs (chambrage intérieur). frein de 12″, longueur 117mm. diamètre 345mm. Remplacé par* 426.763.	11L et 11	2

NUMÉRO	DÉSIGNATION	COEFF.
392-S	Vis T.H. de 6×10 de fixat. de cylindre sur plateau (R. III).	4
483-S	Vis T.H. de 7×15 de fixat. de plateau (R. III).	12
2.080	Rondelle de 6,5×16×1,5 des colonnettes de guidage de segment de frein (R. III).	8
2.503-S	Ecrou H de 7×100 des vis de fixat. de plateau (R. III).	12
2.614-S	Ecrou H de 10×150 de fixat. d'axe de came de réglage de segment sur plateau (R. III).	4
62.436	Rivet tubulaire de 3,65×7 de fixat. des garnitures.	A.L.D.
82.284	Ecrou H de 8×125 des colonnettes d'appui de segment (R. I).	8
438.248	Arrêtoir double de 7mm,5 entr'axes 51mm d'écrou de vis de fixat. de plateau.	6
438.303	*Plateau de frein de 10″ avec supports et plaque (pour segments de frein non guidés). Remplacé par* 438.518. *Demander en outre* 2 *bagues* 438.510, 2 *plaquettes* 438.511, 4 *colonnettes* 438.507, 4 *écrous* 88.284 *(R. I).* **7.**	2
438.304	Axe d'articulation de segment long. 43mm, partie lisse 25mm (pour segments de freins non guidés).	4
438.305	Bague 16 × 20 × 16,7 de réglage de segments sur axe d'articulation (pour segments de frein non guidés).	4
438.306	Plaquette entretoise d'axe d'articulation de segment (pour segments de frein non guidés), entr'axes des trous : 40mm, alés. 23mm.	2
438.307	Ecrou H de 14×150, d'axe d'articulation de segments.	4
438.314	Bague bronze de 20 × 22 × 10,5 de segment (R. VI).	4
438.317	Ressort de rappel de segments, long. 116mm, diam. 10mm.	2
438.318	Axe de came de réglage de segment, long. 57mm,5 (pour segments de frein non guidés).	4
438.319	Came de réglage de segments, trou de 10,5 sur 14mm (pour segments de frein non guidés).	4
438.320	Rondelle de 6,5×20×1,8 d'axe de came de réglage de segements.	4
438.321	Ressort conique d'axe de came de réglage de segments (1er montage), long. 14mm, diam. 6mm,5.	4
438.322	Rondelle Belleville d'axe de came de réglage de segments (pour segments de frein non guidés), diam. 26mm, alés. 0,5 (R. VI).	4
438.357	Joint de raccord de cylindre de roue (cuivre rouge), diam. 11mm,5.	2
438.359	Raccord acier de connexion de cylindre de roue montage sans raccord orientable.	2
438.380	*Segment de frein de 10″ garni AR G Remplacé par* 438.593, *demander en outre* 1-438.594, 1-438.597. **7.**	1
438.397	*Plateau de frein de 12″ droit avec supports et plaque (pour segments de frein non guidés). Remplacé par* 438.521, *demander en outre : 2 bagues* 438.510, 2 *plaquettes* 438.511, 4 *colonnettes* 438.507, 4 *écrous* 88.284 *(R. I).* **11L, 11.**	1
438.398	*Segment de frein de 12″ garni AR G et AV D. Remplacé par* 438.595, *demander en outre* 1-438.596, 1-438.597. **11L, 11.**	2
438.409	*Segment de frein de 10″ garni AR D. Remplacé par* 438.594, *demander en outre* 1-438.593, 1-438.597. **7.**	1
438.415	*Segment de frein de 12″ garni AR D et AV G. Remplacé par* 438.596, *demander en outre* 1-438.595, 1-438.597. **11L, 11.**	2
438.427	*Plateau de frein AV de 12″ G avec supports et plaque (pour segments frein non guidés). Remplacé par* 438.520, *demander en outre : 2 bagues* 438.510, 2 *plaquettes* 438.511, 4 *colonnettes* 438.507, 4 *écrous* 88.284 *(R. I).* **11L, 11.**	1
438.489	*Segment de frein de 10″ garni AV D. Remplacé par* 438.593, *demander en outre* 1-438.594, 1-438.597. **7.**	I
438.490	*Segment de frein de 10″ garni AV G. Remplacé par* 438.594, *demander en outre* 1-438.593, 1-438.597. **7.**	1
438.507	*Colonnette de guidage de segment, long.* 36mm, *diam.* 13mm, *partie lisse* 16mm. *Ne fournissons plus.*	4
438.508	Axe de came de réglage de segment long. 21mm (pour segments de frein guidés et montage tambour fonte).	8
438.509	Rondelle Belleville d'axe de came de réglage de segments (pour segments de frein guidés), diam. 24mm, alés. 12mm,5 (R. VI).	4
438.510	Bague de 16 × 20 × 13,6 de réglage de segment sur axe d'articulation (pour segments de frein guidés).	4

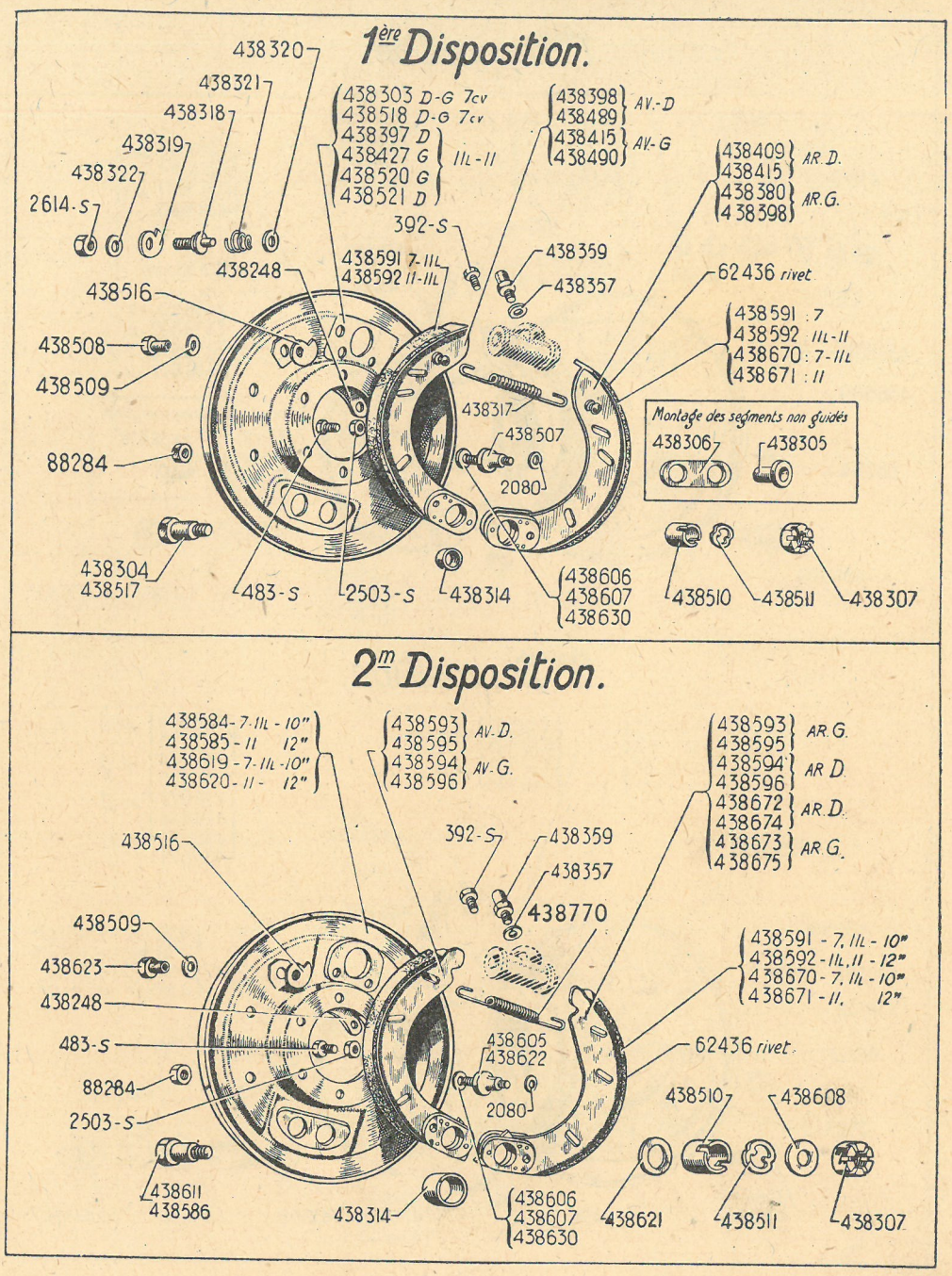
1ère Disposition.
438320
438321
438318
438319
438322
2614-S
438303 D-G 7cv
438518 D-G 7cv
438397 D
438427 G
438520 G
438521 D
IIL-II
438398
438489
AV.-D
438415
438490
AV-G
438409
438415
AR.D.
438380
438398
AR.G.
392-S
438359
438357
62436 rivet
438248
438591 7-IIL
438592 II-IIL
438516
438508
438509
438591 : 7
438592 IIL-II
438670 : 7-IIL
438671 : II
438317
Montage des segments non guidés
438306
438305
438507
2080
88284
438304
438517
483-S
2503-S
438314
438606
438607
438630
438510
438511
438307
2m Disposition.
438584-7-IIL-10"
438585-II 12"
438619-7-IIL-10"
438620-II- 12"
438593
438595
AV-D.
438594
438596
AV.G.
438593
438595
AR.G.
438594
438596
AR D.
438672
438674
AR.D.
438673
438675
AR.G.
392-S
438359
438357
438516
438770
438509
438623
438248
483-S
88284
2503-S
438591 - 7, IIL - 10"
438592 - IIL, II - 12"
438670 - 7, IIL - 10"
438671 - II, 12"
438605
438622
2080
62436 rivet
438510
438608
438611
438586
438314
438606
438607
438630
438621
438511
438307

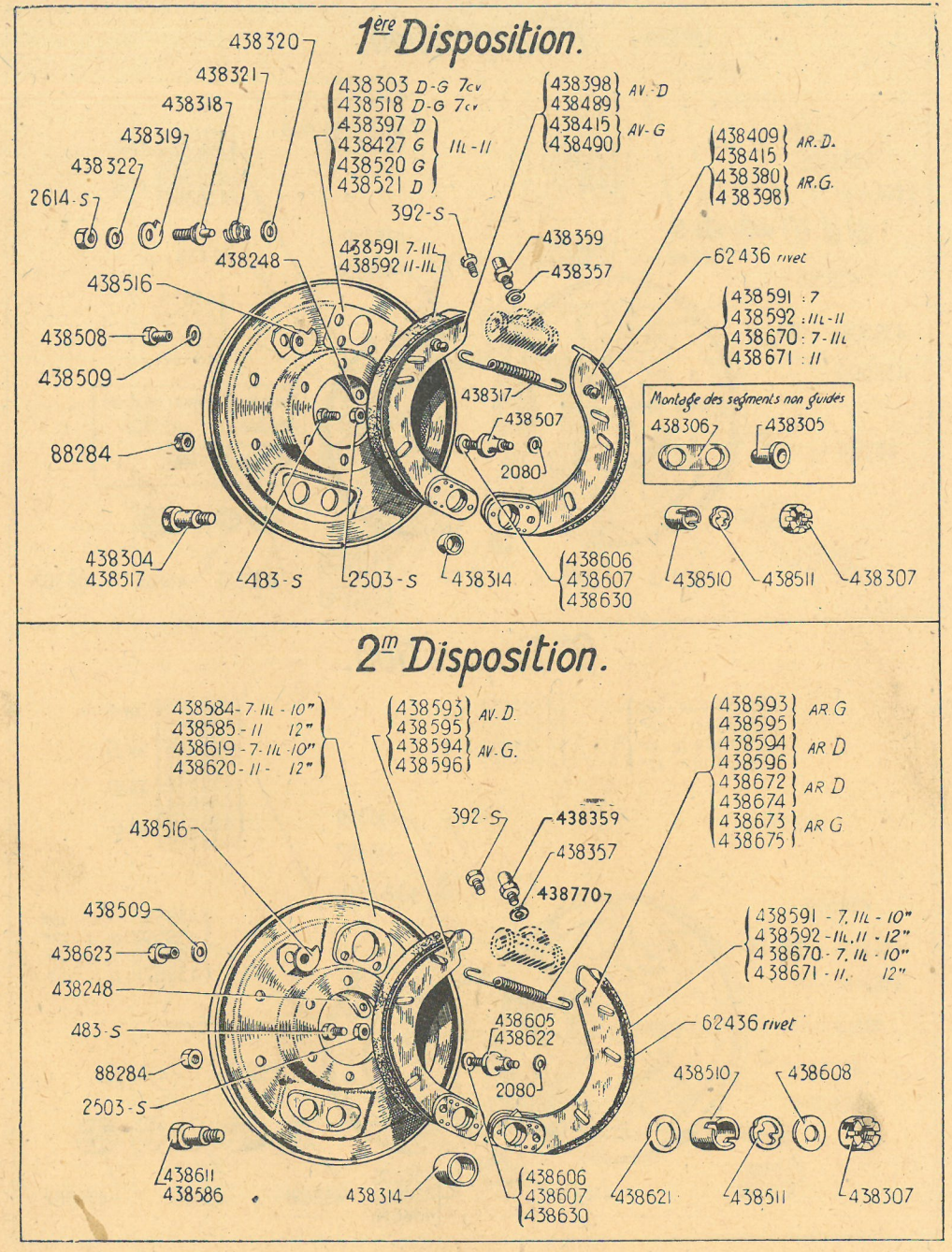
1ère Disposition.
438320
438321
438318
438319
438322
2614-S
438303 D-G 7cv
438518 D-G 7cv
438397 D
438427 G
438520 G
438521 D
IIL-II
438398
438489
AV-D
438415
438490
AV-G
438409
438415
AR.D.
438380
438398
AR.G.
392-S
438359
438591 7-IIL
438592 II-IIL
438248
438357
62436 rivet
438516
438591 : 7
438592 : IIL-II
438670 : 7-IIL
438671 : II
438508
438509
438317
Montage des segments non guidés
438306
438305
438507
88284
2080
438304
438517
483-S
2503-S
438314
438606
438607
438630
438510
438511
438307
2ème Disposition.
438584-7 IIL-10"
438585-II 12"
438619-7-IIL-10"
438620-II- 12"
438593
438595
AV.D.
438594
438596
AV.G.
438593
438595
AR.G
438594
438596
AR.D
438672
438674
AR.D
438673
438675
AR.G
438516
392-S
438359
438357
438770
438509
438623
438248
483-S
88284
2503-S
438605
438622
2080
438591 - 7, IIL - 10"
438592 - IIL, II - 12"
438670 - 7, IIL - 10"
438671 - II, 12"
62436 rivet
438510
438608
438611
438586
438314
438606
438607
438630
438621
438511
438307

NUMÉRO	DÉSIGNATION	COEFFt
438.511	Plaquette entretoise d'axe d'articulation de segment (pour segments de frein guidés).	4
438.516	Came de réglage de segment, trou de 10mm,5 sur 12mm (pour segments de frein guidés).	4
438.517	*Axe d'articulation de segment long* 41mm, *partie lisse* 25mm *(pour segments frein guidés). Remplacé par* 438.611.	4
438.518	Plateau de frein de 10″ avec supports et plaque (pour segments de frein guidés). 7.	2
438.520	Plateau de frein de 12″ gauche avec supports et plaque (pour segments de frein guidés). 11L, 11.	1
438.521	Plateau de frein de 12″ droit avec supports et plaque (pour segments de frein guidés. 11L, 11.	1
438.584	Plateau de frein, diam. 277mm (montage tambour fonte), 7, 11L	2
438.585	Plateau de frein, diam. 327mm (montage tambour fonte). 11. 2e disposition. 11L.	2 2
438.586	Axe d'articulation de segment, long. 38mm,5, partie lisse 19mm (tambour fonte).	4
438.591	Garniture de segment de frein 10″ long. 227mm,5, larg. 35mm (R. VI). Remplace même numéro, long. 257mm,5 par jeu : 1er montage AV et AR. 2e montage AV. 7, 11L.	 4 2
438.592	Garniture de segment de frein 12″ long. 287mm,5, larg. 35mm (R. VI). Remplace même numéro, long. 317mm,5, par jeu : AV et AR. 11L. AV et AR (1er montage). 11. AV (2e montage). 11. AV (3e montage). 11L.	 4 4 2 2
438.593	Segment de frein de 10″ (montage sans téton d'attache du ressort) (garniture, long. 227mm,5) : 1er montage AV D et AR G. 7, 11L. 2e montage AV D. 7, 11L.	 2 1
438.594	Segment de frein de 10″ (montage sans téton d'attache du ressort), garniture long. 227mm,5 : 1er montage AV G et AR D. 7, 11L. 2e montage AV G. 7, 11L.	 2 1
438.595	Segment de frein de 12″ (montage sans téton d'attache du ressort), garniture long. 287mm,6 : 1er montage AV D et AR G. 11L, 11' 2e montage AV D. 11. 3e montage AV D. 11L.	 2 2 1 1
438.596	Segment de frein de 12″ (montage sans téton d'attache du ressort), garniture long. 287mm,6 : 1er montage AV G et AR D. 11L. 11. 2e montage AV G. 11. 3e montage AV G. 11L.	 2 1 1
438.605	Colonnette d'appui de segment, long. 37mm,5 (tambour fonte).	8
438.606	Rondelle de 8,5×18×0,5 de réglage des colonnettes de guidage des segments.	
438.607	Rondelle de 8,5×18×0,2 de réglage des colonnettes de guidage de segments.	
438.608	Rondelle de 14,5×24×1 de réglage d'axe d'articulation de frein.	
438.611	Axe d'articulation de segment, long. 41mm, partie lisse 23mm,5 (pour segments de frein guidés).	4
438.619	Plateau de frein de 10″ avec supports et plaque, diam. 297mm, épais. 36mm,5. 7, 11L.	2
438.620	Plateau de frein de 12″ avec supports et plaque, diam. 357mm, épais. 37mm. 11L, 11.	2
438.621	*Rondelle de* 16×25×2,5 *d'axe d'articulation de frein. Ne fournissons plus.*	4
438.622	Colonnette de guidage de segment long. 40mm, diam. 13mm, partie lisse 17mm,5.	8
438.623	Axe de came de réglage de segment, long. 23mm,8 (pour segments de frein guidés).	4
438.630	Rondelle de 8,5×18×1 de réglage A.L.B. des colonnettes de guidage de segment.	AL D
438.670	Garniture de segment de frein 10″ long. 142mm, larg. 35mm (R. VI). AR (2e montage). 7, 11L.	2
438.671	Garniture de segment de frein 12″ long. 170mm, larg. 35mm (R. VI). AR (2e montage). 11. AR (3e montage). 11L.	 2
438.672	Segment de frein de 10″ (garniture long. 142mm) : AR D (2e montage), 7, 11L.	1
438.673	Segment de frein de 10″ (garniture long. 142mm) : AR G (2e montage). 7, 11L.	1
438.674	Segment de frein de 12″ (garniture long. 170mm) : AR D (2e montage). 11.	1
438.675	Segment de frein de 12″ (garniture long. 170mm) : AR G (2e montage). 11.	1
438.770	Ressort de rappel de segments, long. 136mm, diam. 10mm s'accroche dans des boutonnières).	2

7 - 11 L Modèle monté jusqu'en avril-mai 1935

NUMÉRO	DÉSIGNATION	COEFF[t]
944-S	Vis T.H. de 10×45 de serrage d'embout sur tube de barre d'accouplement (R. III).	2
2.503-S	Ecrou H de 7×100 de vis de collier de serrage de boîte à rotule de barre d'accouplement (1er disposition) (R. III). 7.	2
2.552-S	Ecrou H de 8×125 de butée de braquage de direction (R. III).	2
2.611-S	Ecrou H de 10×150 (R. III) :	
	— de vis de serrage d'embout sur tube de barre médiane d'accouplement.	2
	— du goujon du chapeau du support de direction.	2
88 185	Ecrou H de 16×150 de serrage du levier de relai (direction à droite) 1er modèle (R. I).	1
88 279	Ecrou H de 18×150 de l'axe de levier de relai (R. III).	1
88.384	*Goujon de 10×49 du chapeau du support de direction. Ne fournissons plus.*	2
88.641	Rondelle grower de 19mm, épais. 4mm, de levier de relai.	1
88.983	Graisseur Técalémit de 8×125 des rotules (R. VI).	6
89.101	Vis T.H. de 7×35 de collier de serrage de boîte à rotule de barre d'accouplement (1re disposition). 7.	2
420.926	Rondelle de 29×41×7 sur axe de relai.	1
601.045	Axe de levier de relai, direction à droite, 1er mod., filet. 16×150, petit diam. sur cannelures 22mm.	1
601.046	Bouchon de l'axe du levier de relai, diam. 20mm,5, épais. 8mm.	1
601.052	Ecrou H de 18×150, 2e modèle (direction à gauche ou à droite) :	1
	— du levier de relai de direction.	
601.059	Rotule de barre médiane et latérale (avec partie conique sous la boule), long. prise du plat de la boule à la limite d'emmanch. du cône de rotule, 31mm,2 :	
	— 1er montage.	6
	— 2e montage.	4
601.066	Ecrou H crénelé de 14×150 de rotule de barre médiane et de rotule de barres latérales :	
	— 1er montage.	6
	— 2e montage.	4
601.125	Noix sup. de rot. de barres méd. et lat., diam. 32mm, épais. 10mm :	
	— 1er montage.	6
	— 2e montage.	4
601.126	Noix inf. de rotule de barres méd. et lat., diam. 32mm, épais. 6mm :	
	— 1er montage.	6
	— 2e montage.	4
601.127	Rondelle alés. 8 pas de 125, diam. 31mm,8, épais. 6mm d'appui sur rondelle Belleville de rotule de barre d'accouplement :	
	— 1er montage.	6
	— 2e montage.	4
601.128	Embout de barre médiane d'accouplement (1re disposition) droit sans rotule, long. 110mm. 7.	1
601.131	Rondelle Belleville de 15×30 de rotule de barre d'accouplement (R. VI) :	
	— 1er montage.	6
	— 2e montage.	4
601.132	Collier de serrage de boîte à rotule de barre d'accouplem. (1re disp.). 7.	2
601.133	Barre médiane d'accoup. nue (1re disp.), long. 520mm, diam. 18mm.	1
601.134	Segment de rotule de barre d'accouplement, diam. 36mm :	
	— 1er montage.	6
	— 2e montage.	4
601.136	Embout de barre médiane d'accouplement (1re disposition) gauche sans rotule, long. 110mm. 7.	1
601.161	Bague de boîtier de relai, alés. 27mm, 1er modèle (R. VI).	2
601.162	Axe de levier de relai, direction à gauche et à droite, 2e mod., filet. 18×150, petit diam. sur cannelures 26mm.	1
601.170	Chapeau de sup. de palier de dir.	1

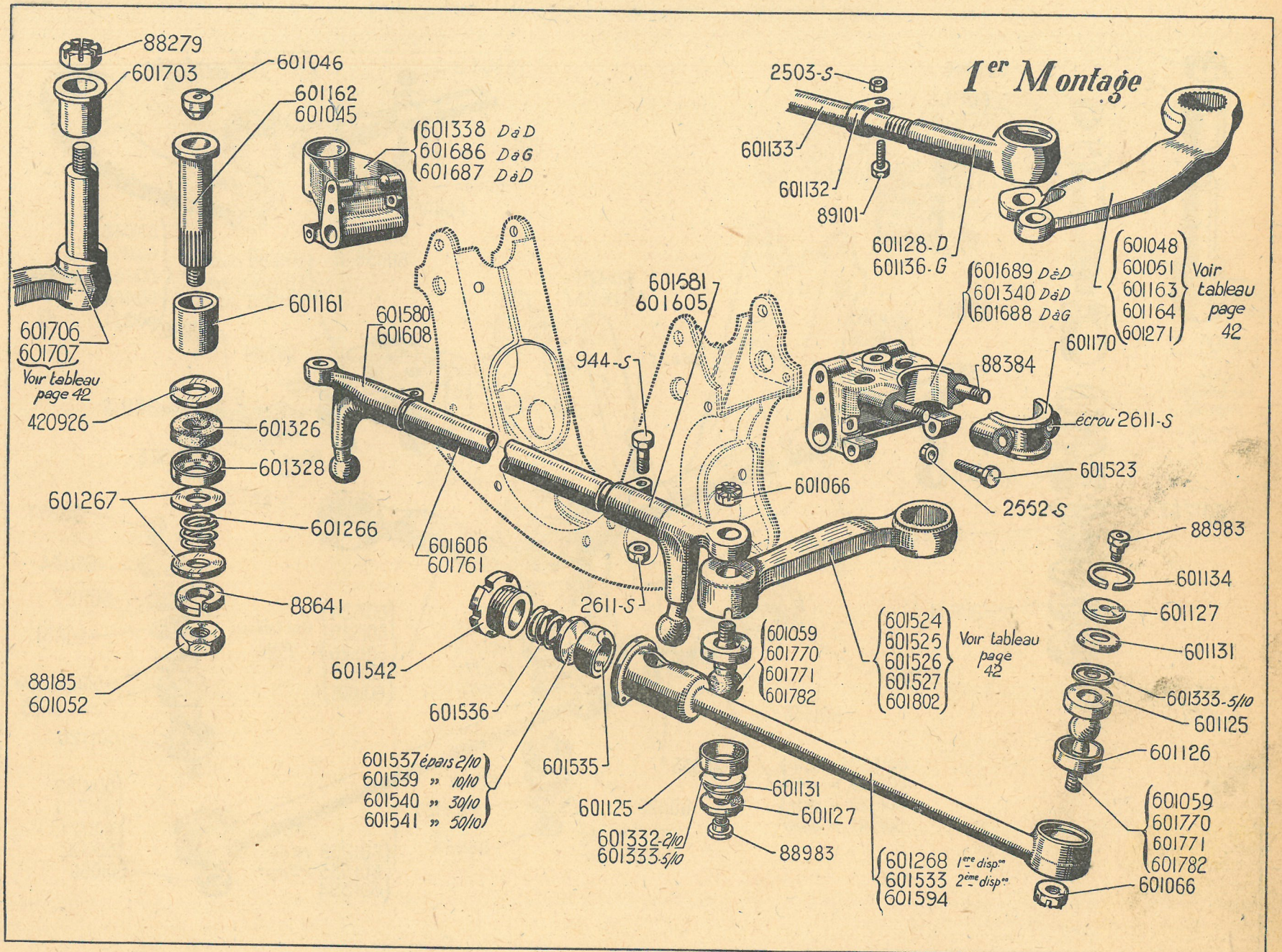
1er Montage
88279
601703
601046
601162
601045
601338 DàD
601686 DàG
601687 DàD
2503-S
601133
601132
89101
601128-D
601136-G
601048
601051
601163
601164
601271
Voir tableau page 42
601689 DèD
601340 DàD
601688 DàG
601581
601605
601580
601608
601161
601706
601707
Voir tableau page 42
420926
601326
601328
601267
601266
88641
88185
601052
944-S
601170
88384
écrou 2611-S
601523
2552-S
601066
601606
601761
2611-S
601542
601536
601537 épais 2/10
601539 » 10/10
601540 » 30/10
601541 » 50/10
601535
601125
601332-2/10
601333-5/10
601131
601127
88983
601059
601770
601771
601782
601524
601525
601526
601527
601802
Voir tableau page 42
88983
601134
601127
601131
601333-5/10
601125
601126
601059
601770
601771
601782
601268 1ère dispn
601533 2ème dispn
601594
601066

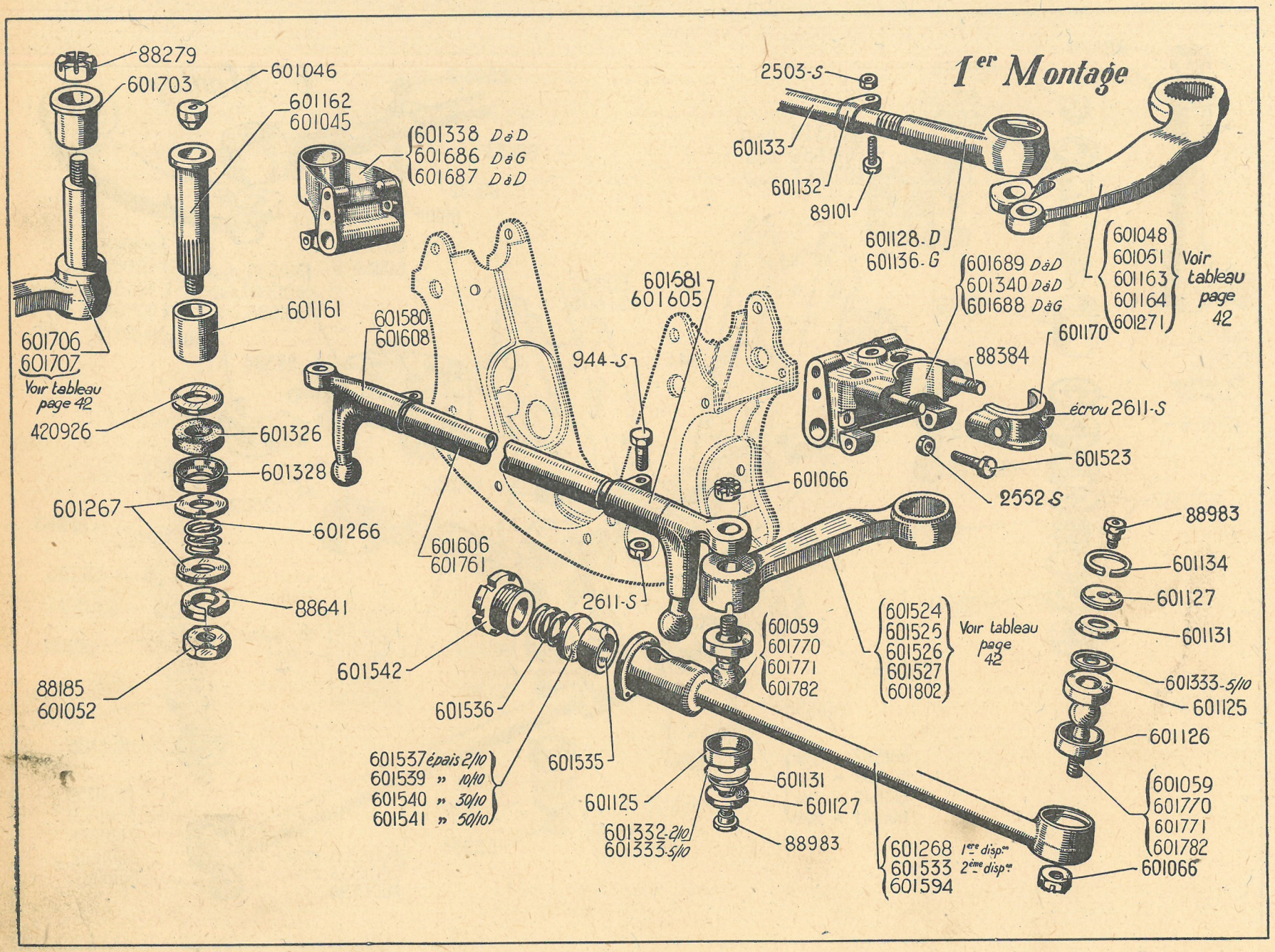
1er Montage
88279
601703
601046
601162
601045
601338 DàD
601686 DàG
601687 DàD
601161
601706
601707
Voir tableau page 42
420926
601326
601328
601267
601266
88641
88185
601052
601580
601608
601606
601761
601581
601605
944-S
2611-S
601542
601536
601537 épais 2/10
601539 » 10/10
601540 » 30/10
601541 » 50/10
601535
601125
601131
601127
601332-2/10
601333-5/10
88983
601059
601770
601771
601782
601524
601525
601526
601527
601802
Voir tableau page 42
601066
2503-S
601133
601132
89101
601128-D
601136-G
601689 DàD
601340 DàD
601688 DàG
601048
601051
601163
601164
601271
Voir tableau page 42
601170
88384
écrou 2611-S
601523
2552 S
88983
601134
601127
601131
601333-5/10
601125
601126
601059
601770
601771
601782
601066
601268 1ère disp.on
601533 2ème disp.on
601594

NUMÉRO	DÉSIGNATION	COEFF[t]
601.266	Ressort du levier de relai, long. 21mm, diam. 32mm.	1
601.267	Rondelle de 28×40×1 d'appui du ressort du levier de relai.	2
601.268	Barre latérale de direction nue, entr'axes des rotules : 358mm,5. 7	2
601.326	Joint de 27×41×10 du levier de relai.	1
601.328	Cage du joint du levier de relai, diam. 41mm, 27mm.	1
601.333	Rondelle de 17×31,5×0,5 de réglage de noix de barre d'accouplement.	A.L.D.
601.338	Support de relai de direction (direction à droite), 1er modèle.	1
601.340	Support de palier de direction (direction à droite), 1er modèle.	1
601.523	Butée de braquage de direction (boulon de 8×24).	2
501.533	Barre latérale de direction, entr'axes des rotules : 311mm (2e disposition), long. tot. 355mm.	2
601.535	Noix de rot. de barre lat. (2e disp)., diam. 28mm, épais. 16mm.	4
601.536	Ressort de barre lat. de dir. (2e disp.), long. 13mm, diam. 20mm,5	2
601.537	Cale de réglage de barre latérale de direction, diam. 28mm (2e disposition), épais. 2/10e.	A.L.D.
601.539	*Cale de réglage de barre latérale de direction, diam. 28mm (2e disposition), épais. 10/10e. Ne fournissons plus.*	A.L.D.
601.540	*Cale de réglage de barre latérale de direction, diam. 28mm (2e disposition), épais. 30/10e. Ne fournissons plus.*	A.L.D.
601.541	*Cale de réglage de barre latérale de direction, diam. 28mm (2e disposition), épais. 50/10e. Ne fournissons plus.*	A.L.D.
601.542	*Bouchon de barre latérale de direction (2e disposition), diam. filetage 30, pas 150, épais 18mm. Ne fournissons plus.*	2
601.580	Embout de barre médiane d'accouplement (2e disposition) gauche, long. 138mm (cas du mont. d'un essieu AV avec porte-pivot). 11L	1
601.581	*Embout de barre médiane d'accouplement (2e disposition) droit, long. 138mm (cas du mont. d'un essieu AV avec porte-pivot). 11L. Ne fournissons plus.*	1
601.594	Barre latérale de direction, entr'axes des rotules : 304mm (cas du montage d'un essieu AV avec ; porte-pivot). 11L.	2
601.605	Embout de barre médiane d'accouplement (2e disposition) gauche avec rotule.	1
601.606	Barre médiane d'accouplement nue (2e disposition), long. 524mm, diam. 26mm, pas 150.	1
601.608	Embout de barre médiane d'accouplement (2e disposition) droit avec rotule.	1
601.686	Support de relai de direction à gauche (Stade 1).	1
601.687	Support de relai de direction (direction à droite) (Stade 1).	1
601.688	Support de palier de direction (direction à gauche) (Stade 1).	
601.689	Support de palier de direction (direction à droite) (Stade 1).	1
601.703	Bague épaulée de boîtier de relai, alés. 25mm,5, 2e modèle, montage avec axe et levier rivés (R. VI).	2
601.761	*Barre médiane d'accouplement nue (cas du montage d'un essieu AV avec porte-pivot), long. 592mm, diam. 26mm, pas. 150. 11L. Ne fournissons plus.*	1
601.770	Rotule de barre médiane et latérale, long. prise du plat de la boule à la limite d'emmanchement du cône de rotule, 28mm,7 :	
	— 1er montage.	6
	— 2e montage.	4
601.771	Rotule de barre médiane et latérale, long. prise du plat de la boule à la limite d'emmanchement du cône de rotule, 33mm,7.	
	— 1er montage.	6
	— 2e montage.	4
601.782	Rotule de barre médiane et latérale, long. prise du plat de la boule à la limite d'emmanchement du cône de rotule, 36mm :	
	— 1er montage.	6
	— 2e montage.	4

NUMÉRO	DÉSIGNATION	COEFF.
	Modèle monté jusqu'en mai 1935	
944-S	Vis T.H. de 10×45 de serrage d'embout (R. III).	2
2.552-S	Ecrou H de 8×125 de butée de braquage de direction (R. III).	2
2.611-S	Ecrou H de 10×150 (R. III) :	
	— de vis de serrage d'embout sur tube de barre médiane d'accouplement.	2
	— de goujon du chapeau de support direction.	2
88.185	Ecrou H de 16×150 de serrage du relai (direction à droite), 1er modèle (R. I).	1
88.279	Ecrou H de 18×150 de l'axe de levier de relai (R. III).	1
88.384	*Goujon de* 10×49 *du chapeau du support de direction. Ne fournissons plus.*	2
88.641	Rondelle grower de 19mm, épais. 4mm, de levier de relai.	1
88.983	Graisseur Técalémit de 8×125 des rotules de barre de direction (R. VI).	6
420.926	Rondelle, épais. 7mm, diam. 41mm, alés. 29mm, sur axe de relai.	1
601.045	Axe de levier de relai direction à droite, 1er modèle, filetage 16×150, petit diam. sur cannelures 22mm.	1
601.046	Bouchon de l'axe du levier de relai, diam. 20mm,5, épais. 3mm.	1
601.052	Ecrou H de 18×150, 2e modèle (direction à gauche ou à droite) :	
	— du levier de relai de direction.	1
	— des leviers de braquage sur pivot.	2
601.059	Rotule de barre médiane et latérale (avec partie conique sous la boule), long. prise du plat de la boule à la limite d'emmanchement du cône de rotule : 31mm,2.	6
601.066	Ecrou H crénelé de 14×150 de rotule de barre médiane et latérale.	6
601.125	Noix sup. de rotule de barres médiane et latérale, diam. 32mm, épais. 10mm.	6
601.126	Noix inf de rotule de barres médiane et latérale, diam. 32mm, épais. 6mm.	6
601.127	Rondelle, alés. 8 pas 125, diam. 31mm,8, épais. 8mm, d'appui sur rondelle Belleville de rotule de barre d'accouplement.	6
601.131	Rondelle Belleville de 15×30 de rotule de barre d'accouplement (R. VI).	6
601.134	Segment de rotule de barre d'accouplement, diam. 36mm.	
601.161	Bague de boîtier de relai, alés. 27mm, 1er modèle (R. VI).	2
601.162	Axe de levier de relai, direction à gauche et à droite, 2e modèle, filetage 18×150, petit diam. sur cannelures 26mm.	1
601.170	Chapeau de support de palier de direction.	1
601.266	Ressort du levier de relai, long. 21mm, diam. 35mm.	1
601.267	Rondelle 28×40×1 d'appui du ressort du levier de relai.	2
601.326	Joint feutre du levier de relai, diam. 41mm, 27mm, épais. 10mm.	1
601.328	Cage du joint du levier de relai, diam. 41mm, 27mm, haut. 4mm.	1
601.333	Rondelle de 17×31,5×0,5 de réglage de noix de barre d'accouplement,	
601.338	Support de relai de direction (direction à droite), 1er modèle.	1
601.340	Support de plier de direction (direction à droite).	1
601.441	Levier de braquage gauche sur pivot.	1
601.452	Levier de braquage droit sur pivot.	1
601.514	Support de palier de direction (direction à gauche).	
601.515	Support de relai de direction (direction à gauche).	
601.517	Support de relai de direction (direction à droite), 2e modèle.	
601.523	Butée de braquage de direction (boulon) de 8×24.	2
601.576	Embout réglable de barre médiane d'accouplement (1re disposition) (droit ou gauche, long. 174mm).	2
601.578	*Barre médiane d'accouplement avec embout soudé (1re disposition), long. sans l'embout fileté* 730mm. *Ne fournissons plus.*	1
601.579	Ecrou H de 24×150 d'embout réglage de barre médiane (1re disposition).	2
601.580	*Embout de barre médiane d'accouplement (2e disposition) gauche, long.* 138mm. *Ne fournissons plus*	1
601.581	Embout de barre médiane d'accouplement (2e disposition) droit long. 138mm.	1
601.594	Barre latérale de direction, entr'-axes des rotules 304mm.	2
601.623	*Barre médiane d'accouplement nue, long.* 694mm, *diam.* 26mm, *pas* 150 *(2e disposition). Ne fournissons plus.*	1
601.703	Bague épaulée de boîtier de relai, alés. 25mm,5, 2e modèle, montage avec axe et levier rivés (R. VI).	2
601.770	Rotule de barre médiane et latérale, long. prise du plat de la boule à la limite d'emmanchement du cône de rotule, 28mm,7.	6
601.771	Rotule de barre médiane et latérale, long. prise du plat de la boule à la limite d'emmanchement du cône de rotule : 33mm,7.	6
601.782	Rotule de barre médiane et latérale, long. prise du plat de la boule limite d'emmanchement du cône de rotule : 36mm.	6
601.825	Barre médiane d'accouplement nue, long. 644mm, diam. 26mm, pas 150.	1

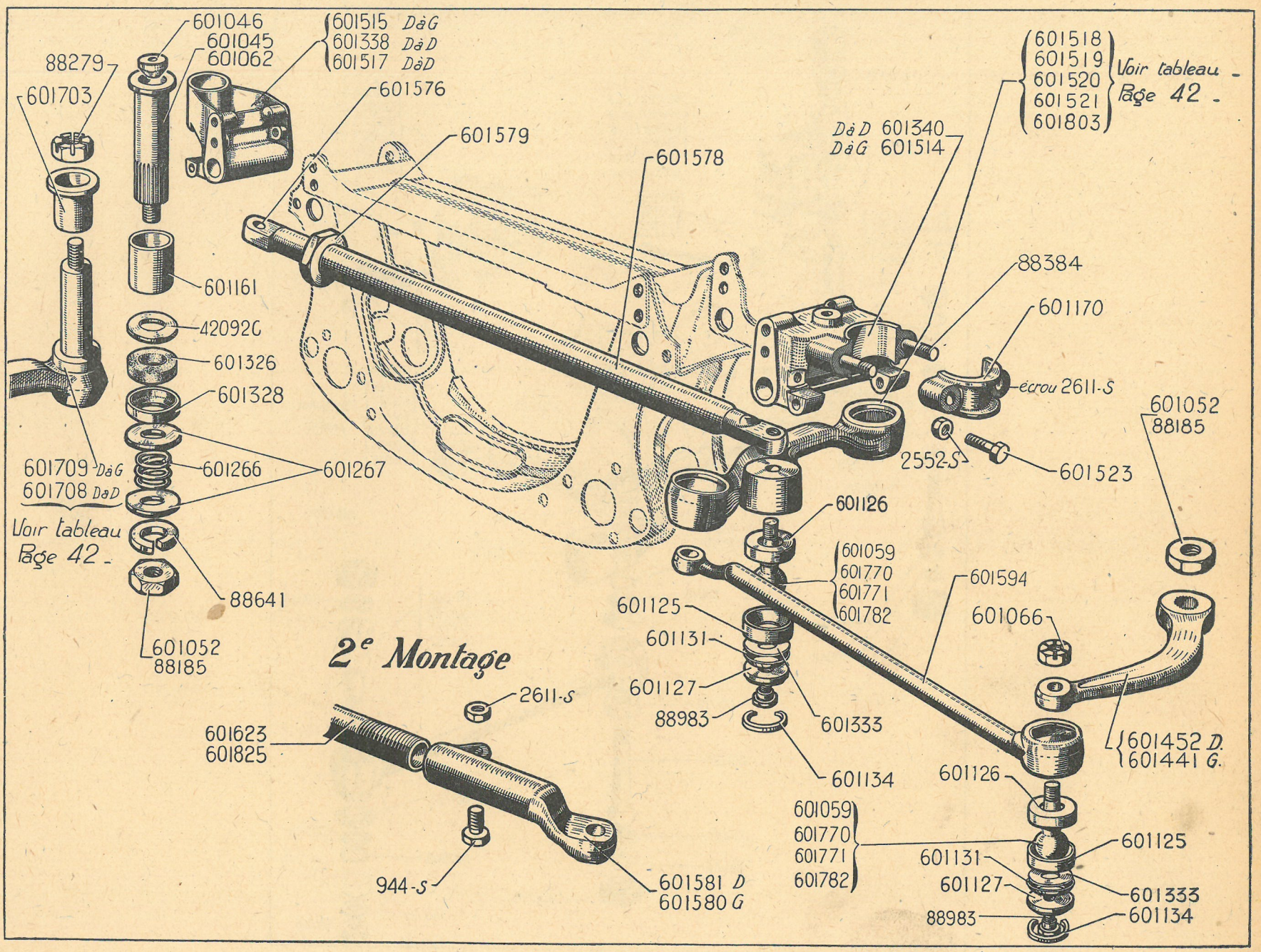
601046
601045
601062
88279
601703
601515 DàG
601338 DàD
601517 DàD
601576
601579
601578
601518
601519
601520
601521
601803
Voir tableau - Page 42 -
DàD 601340
DàG 601514
88384
601170
écrou 2611-S
601161
420920
601326
601328
601709 DàG
601708 DàD
601266
601267
Voir tableau Page 42 -
88641
601052
88185
2552-S
601523
601052
88185
601126
601059
601770
601771
601782
601125
601131
601127
88983
601333
601134
601594
601066
601452 D.
601441 G.
2e Montage
2611-S
601623
601825
944-S
601581 D
601580 G
601059
601770
601771
601782
601126
601125
601131
601127
601333
88983
601134

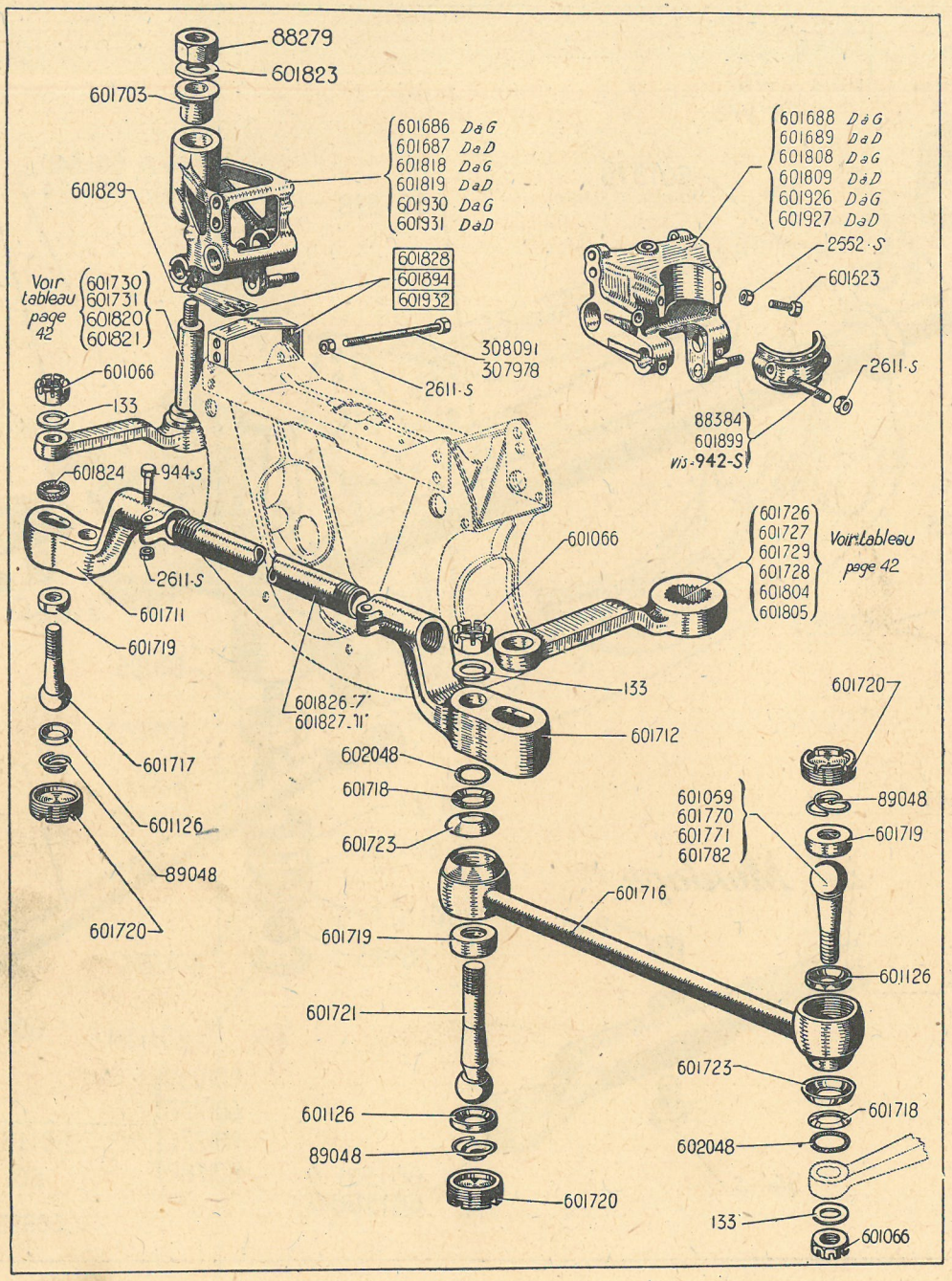
88279
601823
601703
601686 DaG
601687 DaD
601818 DaG
601819 DaD
601930 DaG
601931 DaD
601829
601828
601894
601932
Voir tableau page 42
601730
601731
601820
601821
308091
307978
2611-S
601066
133
601824
944-S
2611-S
601711
601719
601717
601126
89048
601720
601688 DaG
601689 DaD
601808 DaG
601809 DaD
601926 DaG
601927 DaD
2552-S
601623
2611-S
88384
601899
vis-942-S
601066
601726
601727
601729
601728
601804
601805
Voir tableau page 42
133
601826-7
601827-11
601712
602048
601718
601723
601716
601719
601721
601126
89048
601720
601720
601059
601770
601771
601782
89048
601719
601126
601723
601718
602048
133
601066

Modèles { **Stade 1, monté depuis avril-mai 1935, jusqu'à juillet 1935** *(se caractérise par des axes de bras supérieurs de 12)*
Stade 1 *bis*, monté depuis juillet 1935, jusqu'à mai-juin 1936 *(se caractérise par des axes de bras supérieurs de 16)*

NUMÉRO	DÉSIGNATION	COEFF.
	NOTA. — *Pour les barres d'accouplement montées avec direction à crémaillère, voir page 50 à 53.*	
133	*Rondelle de 16,5×34 de serrage de rotule sur levier (stades 1 et 1 bis). Ne fournissons plus.*	6
942-S	Vis TH de 10×40 de fixat. du chapeau de direction (stade 1 *bis*) (R. III).	2
944-S	Vis T.H. de 10×45 de serrage d'embout sur tube de barre d'accouplement (stades 1 et 1 *bis*) (R. III).	2
2.552-S	Ecrou H de 8×125 de butée de braquage de direction (R. III).	2
2.611-S	Ecrou H de 10×150 (R. III) (stade 1 et 1 *bis*)	
	— de vis de serrage d'embout.	2
	— de vis de fixat. des supports.	4
	— de goujons de chapeau du support de direction.	2
88.279	Ecrou H de 18×150 de l'axe de levier, de relai (R. III) (stades 1 et 1 *bis*).	1
88.384	*Goujon de 10×49 de chapeau du support de direction (stade 1). Ne fournissons plus.*	2
89.048	Ressort, long. 8mm, diam. 28mm, de barre médiane et latérale (stades 1 et 1 *bis*).	6
307.978	Vis T.H. de 10×162 de fixat. des supports de relai et de direction (stade 1).	4
308.091	Vis T.H. de 10×177 de fixat. des supports de relai et de direction (stade 1 *bis*).	4
601.059	Rotule de barre médiane et latérale (avec partie conique sous la boule). Long. prise du plat de la boule à la limite d'emmanchement du cône de rotule, 31mm,2 (stades 1 et 1 *bis*).	2
601.066	Ecrou H crénelé de 14×150 (stades 1 et 1 *bis*) de rotule de barre médiane et latérale.	6
601.126	Noix inf. de rotule de barres médiane et latérale, diam. 32mm, épais. 6mm (stades 1 et 1 *bis*).	6
601.523	Butée de braquage de direction (boulon de 8×24).	2
601.686	Support de relai de direction (direction à gauche) (stade 1).	1
601.687	Support de relai de direction (direction à droite) (stade 1).	1
601.688	Support de palier de direction (direction à gauche) (stade 1).	1
601.689	Support de palier de direction (direction à droite) (stade 1).	1
601.703	Bague épaulée de boîtier de relai, alés. 25,5 (R. VI).	2
601.711	Embout de barre médiane d'accouplement droit, long. 170mm (1er stade et 1 *bis*).	1
601.712	Embout de barre médiane d'accouplement gauche, long. 170mm (1er stade et 1 *bis*).	1
601.716	Barre latérale (droite ou gauche), entr'axes des rotules : 310mm, long. tot. 342mm (stades 1 et 1 *bis*).	1
601.717	Rotule de barre médiane (avec partie cylindrique sous la boule) (montage sur leviers). Long. prise du plat de boule à la limite d'emmanchement du cône de rotule, 31mm,2 (stades 1 et 1 *bis*).	2
601.718	Rondelle Belleville de 14×26 des barres médianes et latérales (stades 1 et 1 *bis*).	6
601.719	Noix des rotules des barres latérale et médiane, diam. 32mm, épais. 12mm (stades 1 et 1 *bis*).	6
601.720	Ecrou de 34, pas 150 à encoches, épais. 13mm de réglage des rotules (stades 1 et 1 *bis*).	6
601.721	Rotule int. de barre latérale (côté châssis), long. 86mm,5 (stades 1 et 1 *bis*).	2
601.723	Cache-poussière des rotules de barres latérales (stades 1 et 1 *bis*)	4
601.770	Rotule de barre médiane et latérale. Long. prise du plat de la boule à la limite d'emmanchement du cône de rotule, 28mm,7 (stades 1 et 1 *bis*).	2
601.771	Rotule de barre médiane et latérale. Long. prise du plat de la boule à la limite d'emmanchement du cône de rotule, 33mm,7 (stades 1 et 1 *bis*).	2
601.782	Rotule de barre médiane et latérale. Long. prise du plat de la boule à la limite d'emmanchement du cône de la rotule, 36mm (stades 1 et 1 *bis*).	2
601.808	Support de palier de direction avec chapeau (direction à gauche) (stade 1 *bis*). 7.	1
601.809	Support de palier de direction avec chapeau (direction à droite) (stade 1 *bis*). 7.	1
601.818	Support de relai de direction (direction à gauche (stade 1 *bis*). 7.	1
601.819	Support de relai de direction (direction à droite) (stade 1 *bis*). 7.	1
601.823	Rondelle de 18,5×38×3 d'axe de relai (stades 1 et 1 *bis*).	1
601.824	Cuir de protection de rotule sur leviers de barre médiane (stades 1 et 1 *bis*).	2
601.826	Barre médiane d'accouplement nue long. 526mm, diam. 26mm, pas 150 (stades 1 et 1 *bis*). 7 et 11L.	1
601.827	Barre médiane d'accouplement nue long. 646mm, diam. 26mm, pas 150 (stades 1 et 1 *bis*). 11.	1
601.828	Pontet du frotteur, écart 136mm, haut. 80mm (stade 1) (R. VI).	1
601.829	Frotteur avec Ferrodo sur essieu AV (stades 1 et 1 *bis*).	1
601.894	Pontet du frotteur, écart. 136mm, haut. 74mm (stade 1 *bis*). 7.	1
601.899	Goujon de 10×54 du chapeau du support de direction (stade 1 *bis*)	2
601.926	Support de palier de direction (D à G) (stade 1 *bis*) 11L, 11.	1
601.927	Support de palier de direction (D à D) (stade 1 *bis*). 11L, 11.	1
601.930	Support de relai de direction (D à G) (stade 1 *bis*) 11L, 11.	1
601.931	Support de relai de direction (D à D) (stade 1 *bis*). 11L, 11.	1
601.932	Pontet du frotteur, écart. 141mm, haut. 74mm (stade 1 *bis*) (R. VI). 11L, 11.	1
602.048	Joint caoutchouc de cache-poussière de barre latérale, diam. 33mm, alés. 23.	4

TYPE	OBSERVATIONS	DIRECTION A GAUCHE					DIRECTION A DROITE						
		Levier de direction		Levier de relai			Levier de direction				Levier de relai		
		Grand diamètre cannelures : 26		Grand diamètre cannelures : 26			Grand diamètre cannelures : 22		Grand diamètre cannelures : 26		Grand diamètre cannel. : 22	Grand diamètre cannelures : 26	
		2 trous de rotule	1 trou de rotule	2 trous de rotule	1 trou de rotule	Axe et levier rivés	2 trous de rotule	1 trou de rotule	2 trous de rotule	1 trou de rotule	2 trous de rotule	2 trous de rotule	1 trou de rotule	Axe et levier rivés
7 et 11L jusqu'en avril-mai 35	1re disposition	601.163 601.271-D		601.164			601.048 *(ne fournissons plus).*				601.051			
	2e disposition		601.524 601.526-D		601.525 601.527-D			601.802 *(ne fournissons plus).*					601.524 601.526-D	
	3e disposition		601.524 601.526-D			601.707				601.525 601.527-D			601.524 601.526-D	
	4e disposition									601.525 601.527-D				601.706
11 jusqu'en mai 35	1re disposition	601.158 601.520-D		601.519 601.521-D			601.803							
	2e disposition	601.518 601.520-D				601.709			601.519 601.521-D			601.518 601.520-D		
	3e disposition								601.519 601.521-D			601.518 601.520-D		601.708
7, 11L et 11 jusqu'en mai-juin 36	Stade 1		601.726 601.727-D			601.730				601.728 601.729-D				601.731
	Stade 1 *bis*		601.804			601.820				601.805				601.821

Nota : La lettre D indique le levier décalé d'une demi-dent. — Leviers pour direction à crémaillère, modèle monté après mai-juin 1936, voir pages 50 à 53.

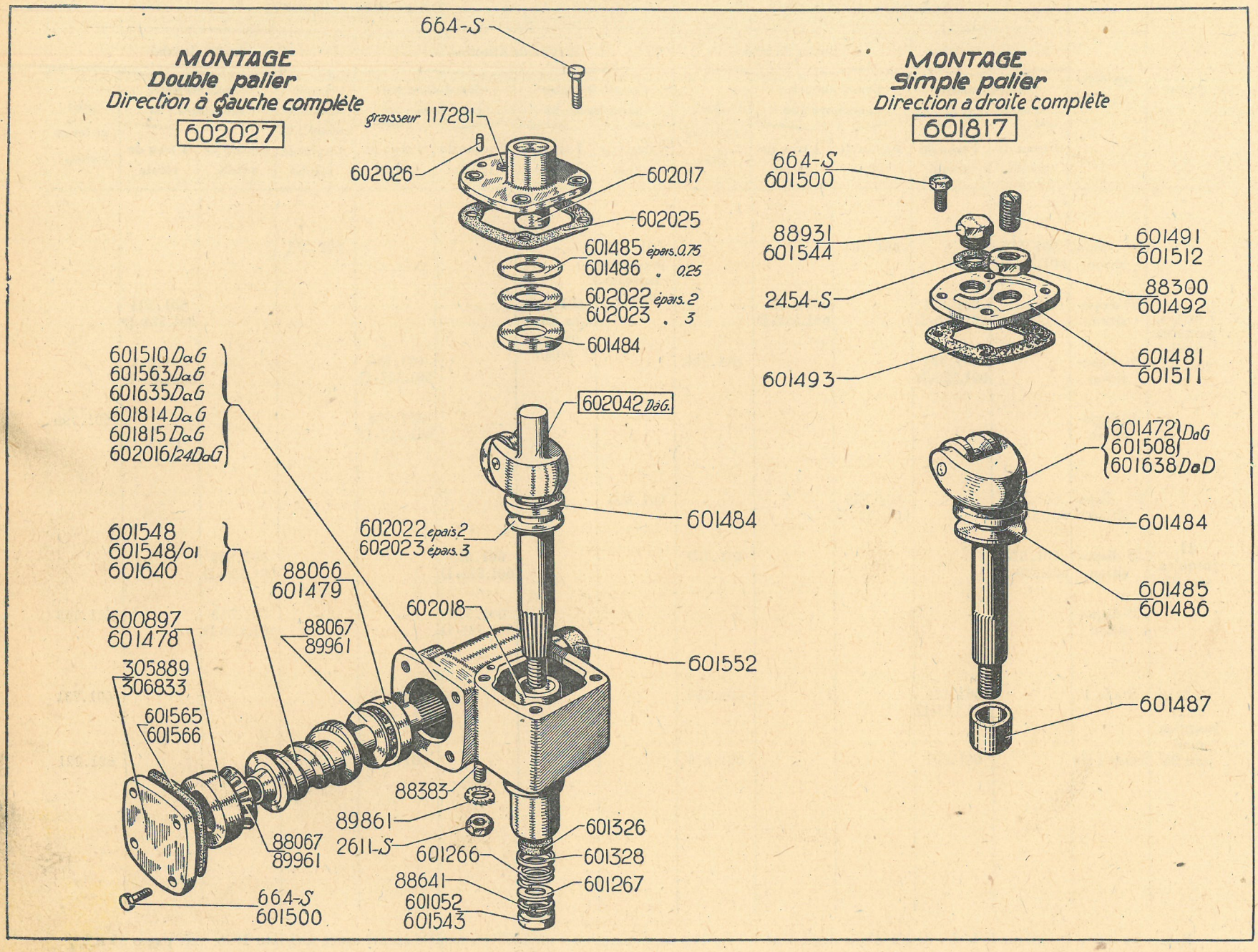
MONTAGE
Double palier
Direction à gauche complète
602027
664-S
graisseur 117281
602026
602017
602025
601485 épais. 0.75
601486 . 0.25
602022 épais. 2
602023 . 3
601484
601510 DaG
601563 DaG
601635 DaG
601814 DaG
601815 DaG
602016/24 DaG
602042 DäG.
601548
601548/01
601640
88066
601479
602022 épais 2
602023 épais 3
601484
602018
600897
601478
88067
89961
305889
306833
601565
601566
601552
88383
89861
2611-S
601326
601328
601267
601266
88641
601052
601543
88067
89961
664-S
601500
MONTAGE
Simple palier
Direction à droite complète
601817
664-S
601500
88931
601544
2454-S
601493
601491
601512
88300
601492
601481
601511
601472
601508
601638 DaD
601484
601485
601486
601487

NUMÉRO	DÉSIGNATION	COEFF.
664-S	Vis T.H. de 8×17,5 (R. III) de fixat. :	
	— de la plaque AV.	4
	— du couvercle de l'arbre secteur (pas français).	4
2.454-S	Joint métallpolastique de bouchon de remplissage d'huile de carter, diam. 22mm, alés. 16mm,5 (R. VI).	1
2.611-S	Ecrou H de 10×150 de goujon de fixat. de carter.	1
88.066	Cuvette de butée, diam. 49mm,2 AR de vis, direction à gauche et à droite pour boîtier (pas français).	1
88.067	Butée à 13 rouleaux de vis de direction (pas français) à gauche et à droite (R. VI).	2
88.300	Ecrou H de 14×150 de vis de réglage de l'arbre secteur (pas français) direction à gauche et à droite.	1
88.383	Goujon de 10×44 de fixat. de carter sur support (R. I).	1
88.641	Rondelle grower de 18mm de serrage du levier sur secteur.	1
88.931	Bouchon de remplissage d'huile du carter (pas français) (R. I), filetage de 16, pas 150, long. 10mm.	1
89.861	Rondelle dentée de 10 d'arrêt de goujon de boîtier (R. VI).	1
89.961	*Butée à 11 rouleaux de vis de direction à gauche et à droite pour boîtier (pas anglais)(R.VI) Ne fournissons plus.*	2
117.281	Graisseur Técalémit de 8×125 de carter de direction (R. VI).	1
305.889	*Couvercle tôle AV de fermeture de direction (1er modèle avec pattes). Remplacé par* 306.833.	1
306.833	Couvercle tôle AV de fermeture de direction (2e modèle sans pattes).	1
600.897	Cuvette de butée AV de vis de direction, diam. 50mm,5, direction à gauche et à droite pour boîtier (pas français).	1
601.052	Ecrou H du levier sur arbre secteur (pas français 18×150), direction à gauche et à droite, 2e modèle.	1
601.266	Ressort du levier.	1
601.267	Rondelle de 28×40×1 d'appui du ressort du levier.	2
601.326	Joint du levier.	1
601.328	Cage du joint du levier.	1
601.472	*Arbre secteur, pas francais, avec axe et galet, direction à gauche. Remplacé par boîtier complet, direction à double palier* 602.027.	1
601.478	Cuvette de butée AV de vis de direction, diam. 49mm, direction à gauche, 1er modèle pour boîtier (pas anglais) (R. VI).	1
601.479	Cuvette de butée AR de vis de direction, diam. 44mm,5, direction à gauche, 1er modèle pour boîtier (pas anglais) (R. VI).	1
601.481	Couvercle de l'arbre secteur (pas français), 2e modèle.	1
601.484	Rondelle de 28×40×2,4 de butée de l'arbre secteur :	
	— Simple palier.	1
	— Double palier.	2
601.485	Rondelle de 27,5×40×0,75 de réglage de l'arbre secteur.	A.L.D.
601.486	Rondelle de 27,5×40×0,25 de réglage de l'arbre secteur.	A.L.D.
601.487	Bague bronze 27 × 31,7 × 30 de carter de direction, (R. VI) direction simple palier.	2
601.491	Vis de réglage de l'arbre secteur (pas français), 14×150, long. 25mm,4 (2e modèle).	1
601.492	Ecrou H de vis de réglage de l'arbre secteur (pas anglais), direction à gauche, diam. 14mm,29, filetage 18 filets au pouce, 1er modèle.	1
601.493	Joint du couvercle de carter (R. VI).	1
601.500	Vis T.H. de 7,94×16 (pas anglais 18 filets au pouce) de fixat. :	
	— de la plaque AV.	4
	— du couvercle de l'arbre secteur	4
601.508	*Arbre secteur, pas anglais, avec axe et galet, direction à gauche. Remplacé par boîtier complet direction à double palier* 602.027'	1
601.510	Carter (pas anglais), bagué, goujonné, direction à gauche, 1er modèle (R. VI).	1
601.511	Couvercle de l'arbre secteur (pas anglais) (R. VI).	1
601.512	Vis de réglage de l'arbre secteur (pas anglais), direction à gauche (1er modèle) (R. VI).	1
601.543	Ecrou H du levier sur arbre secteur (pas anglais), direction à tion à gauche, 1er modèle, diam. 19mm,5, filetage 16 filets au pouce (R. VI).	1
601.544	Bouchon de remplissage d'huile du carter (pas anglais), filetage cône, 20 filets au pouce, long. tot. 13mm.5.	1
601.548	Vis avec arbre emmanché, direction à gauche, 1er modèle, pour boîtier (pas anglais).	1
601.548/01	Vis avec arbre emmanché, direction à gauche, 2e modèle pour boîtier (pas français).	1

NUMÉRO	DÉSIGNATION	COEFF^t
601.552	Garniture d'étanchéité de carter	1
601.563	*Carter (pas français) bagué, goujonné, direction à gauche, long. de la partie tournée pour fixat. :* 37^{mm}, 2e *modèle. Remplacé par* 602.027, *boîtier à double palier.*	1
601.565	Joint du couvercle de maintien de roulement AV (papier), épais. 0^{mm},14 (R. VI).	A.L.D.
601.566	Joint de couvercle de maintien de roulement AV (papier), épais. 0^{mm},25 (R. VI).	A.L.D.
601.635	*Carter goujonné montage avec secteur à axe et galet, direction à droite, long. de la partie tournée pour fixat.* 37^{mm}, 2e *modèle. Remplacé par* 601.815.	1
601.638	Arbre secteur, diam. 27^{mm} avec axe et galet, direction à droite, petit diam. des cannelures 26^{mm}, 2e modèle.	1
601.640	Vis avec arbre emmanché, direction à droite 2e modèle, avec secteur à axe et galet.	1
601.814	*Carter (pas français) bagué, goujonné, direction à gauche, long. de la partie tournée pour fixat. :* 46^{mm} *(stade* 1 bis*). Remplacé par* 602.027, *boîtier à double palier.*	1
601.815	Carter (pas français) bagué, goujonné, direction à droite, long. de la partie tournée pour fixat. : 46^{mm} (stade 1 *bis*).	1
601.817	Boîtier complet, direction à droite.	1
602.016/24	Carter avec couvercle appairé (direction à gauche) direction à double palier.	1
602.017	Bague de 26,5 × 31 × 30. — de couvercle de boîtier patte d'araignée débouchant des 2 côtés, direction double palier.	1
602.018	Bague de 26,5 × 31,7 × 30. — de carter de boîtier patte d'araignée débouchant d'un seul côté. direction double palier.	2
602.022	Rondelle de 27,5 × 40 × 2 de réglage de l'arbre secteur.	A.L.D.
602.023	Rondelle de 27,5 × 40 × 3 de réglage de l'arbre secteur.	A.L.D.
602.025	*Joint du couvercle de carter (direction double palier) (R. VI). Ne fournissons plus.*	1
602.026	Pied de centrage du couvercle de carter de direction à double palier.	2
602.042	Arbre secteur, avec axe et galet pour direction à gauche (double palier).	1
602.027	Boîtier complet (direction à gauche) à double palier. Remplace tous les modèles précédents à simple palier.	1

Pièces spéciales pour direction à droite, secteur à 3 dents 1er montage (secteur en une seule pièce)

601.028	Aiguilles de secteur, long. 73^{mm} (jeu de 50).	1
601.346	Arbre secteur, diam. 24^{mm}, petit diam. des cannelures 22^{mm}, long. 136^{mm}. 7 et 11L.	1
601.801	Arbre secteur, diam. 24^{mm}, petit diam. des cannelures 22^{mm}. long. 151^{mm}. 11.	1
601.507/01	Boîtier complet, long. 136^{mm}, diam. 24^{mm}, petit diam. des cannelures de secteur 22^{mm}. 7 et 11L.	1
601.507/02	*Boîtier complet, long.* 151^{mm}, *diam.* 24^{mm}, *petit diam. des cannelures du secteur* 22^{mm}. 11. *Ne fournissons plus.*	1
601.039	Cage tôle du feutre AR de carter.	1
600.962	Cale de réglage (épais. 12/100e) papier de vis de direction (R. VI).	A.L.D.
600.814	Cale de réglage (épais. 25/100e) papier de vis de direction (R. VI).	A.L.D.
601.337	Carter goujonné de direction)	1
601.040	Couvercle tôle AV de carter.	1
88.185	Ecrou H de 16 × 150 du levier sur arbre secteur (pas français) (R. I.)	1
600.354	Ecrou H excentré, long. 12^{mm},7, diam. 19^{mm},5, cône 17,4 du carter.	1
601.038	Feutre AR du carter.	1
600.350	Goujon, long. 41^{mm}, filetages 10 × 150, 12 × 150 du réglage du carter.	
600.547	Joint de palier du secteur (R. VI).	1
600.894	Montage de rattrapage de jeu de la vis de direction.	1
601.182	Palier bagué de direction.	1
600.348	Rivet excentré de carter.	1
601.029	Rondelle de 24,5 × 35 × 2,4. de retenue (inf.) des aiguilles,	1
601.030	Rondelle de 24 × 41 × 2,4 de retenue (sup.) des aiguilles.	1
601.181	Vis avec arbre emmanché.	1

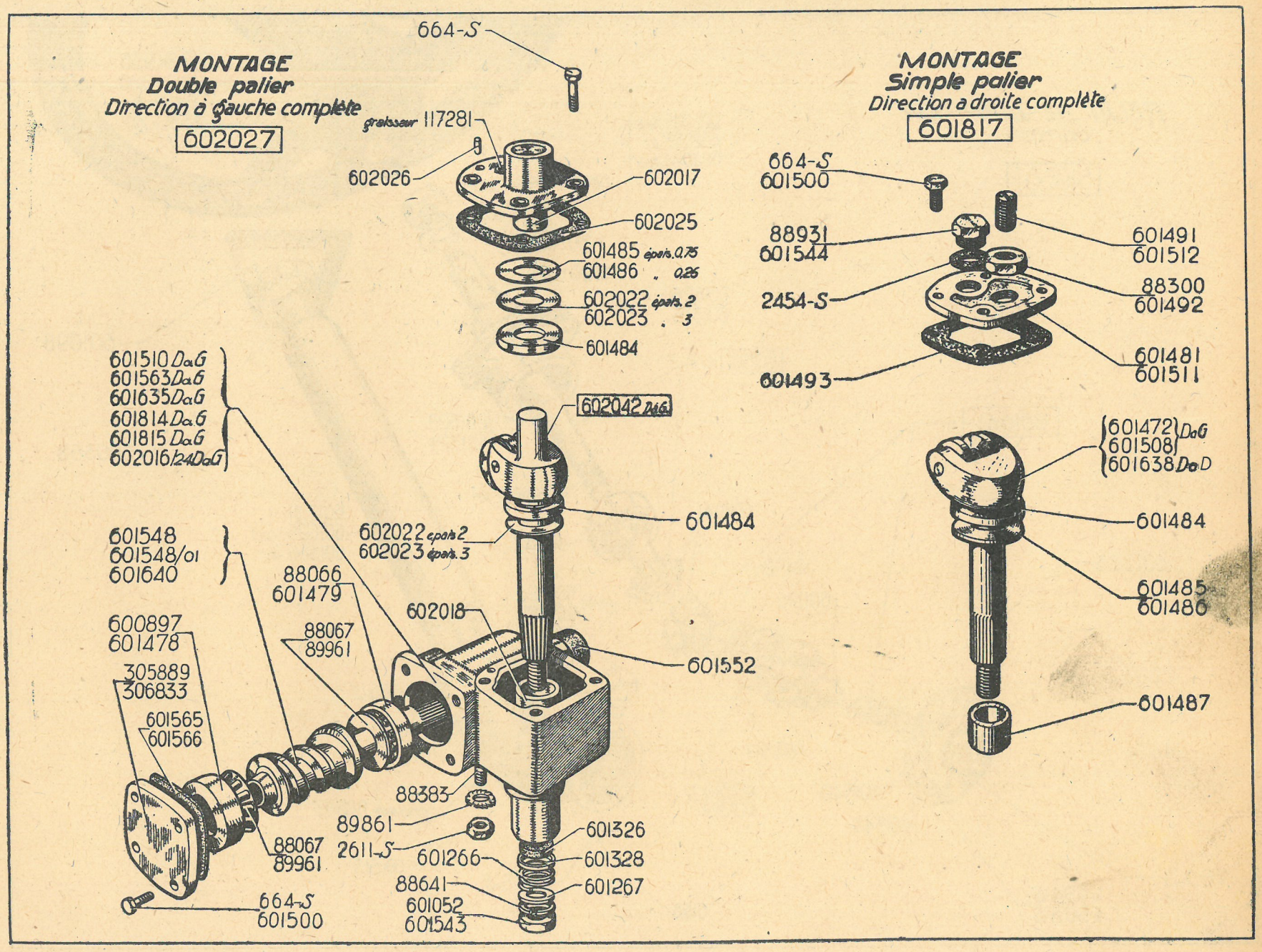
MONTAGE
Double palier
Direction à gauche complète
602027
664-S
graisseur 117281
602026
602017
602025
601485 épais. 0,75
601486 . 0,25
602022 épais. 2
602023 . 3
601484
601510 D.G
601563 D.G
601635 D.G
601814 D.G
601815 D.G
602016/24 D.G
602042 D.G
601484
601548
601548/01
601640
88066
601479
602022 épais 2
602023 épais 3
602018
600897
601478
88067
89961
601552
305889
306833
601565
601566
88383
89861
2611-S
601326
601328
601267
601266
88641
601052
601543
88067
89961
664-S
601500
MONTAGE
Simple palier
Direction à droite complète
601817
664-S
601500
88931
601544
2454-S
601493
601491
601512
88300
601492
601481
601511
601472 D.G
601508 D.G
601638 D.D
601484
601485
601486
601487

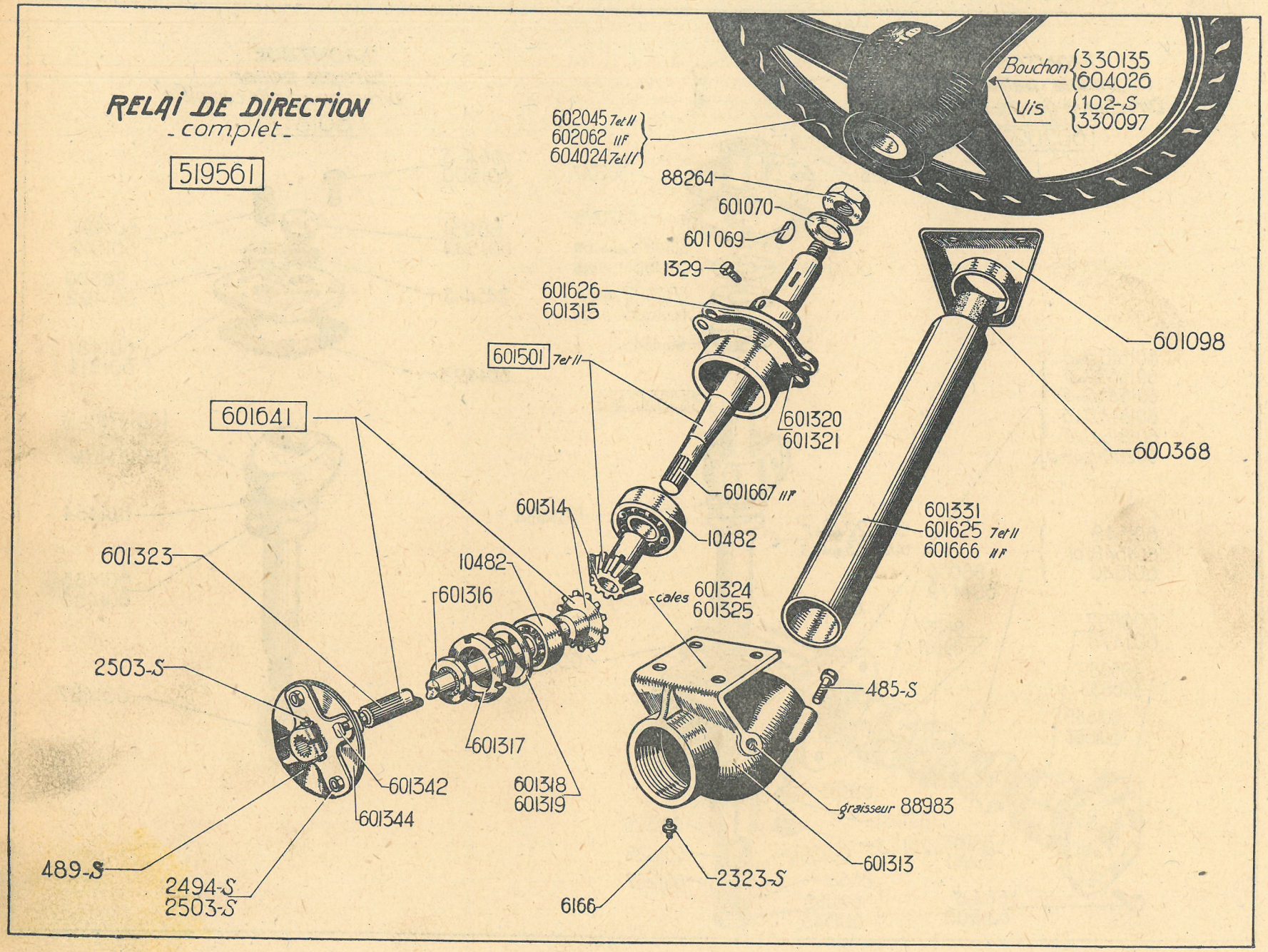
RELAI DE DIRECTION
- complet -
519561
Bouchon 330135 604026
Vis 102-S 330097
602045 7et II
602062 IIF
604024 7et III
88264
601070
601069
1329
601626
601315
601501 7et II
601641
601320
601321
601667 IIF
601314
10482
601323
10482
601316
cales 601324 601325
2503-S
601317
601342
601318
601319
601344
489-S
2494-S
2503-S
6166
2323-S
601313
graisseur 88983
485-S
601098
600368
601331
601625 7et II
601666 IIF

NUMÉRO	DÉSIGNATION	COEFF^t
102-S	Vis T.F.B. de 4×7,5 de fixat. du bouchon tôle de volant (R. III).	2
485-S	Vis T.H. de 7×20 (R. III) de fixat. :	
	— du support sur tablier.	2
	— du carter de renvoi.	4
	— du support d'embout.	3
489-S	Vis T.H. de 7×30 de fixat. d'accouplement élastique sur arbre (R. III).	1
1.329	Vis T.R. de 6×9 de fixat. du tube fixe sur embout (R. III).	3
2.323-S	Ecrou H de 5×75 de la vis de blocage d'écrou de roulement (R. III).	1
2.494-S	Ecrou H crénelé de 7×100 d'axe d'entraînement d'accouplement (1er montage).	4
2.503-S	Ecrou H de 7×100 (R. III) :	
	— d'axe d'entraînement d'accouplement (2e montage).	4
	— de serrage d'accouplement élastique sur arbre.	1
6.166	Vis sans tête de 5×11,5 de blocage d'écrou de roulement avant de carter de renvoi.	1
10.482	Roulement des pignons de renvoi 25×52×15.	2
88.264	Ecrou de 20×150 de blocage du volant ébonite.	1
88.983	Graisseur Técalémit de 8×125 de carter de renvoi (R. VI).	1
330.097	Vis pointeau de 6×8 de fixat. du bouchon 330.135 sur volant (R. III).	3
330.135	Bouchon pour volant 602.045 et 602.062 cas du comodo (bakélite noire), diam. 91mm, haut. 25mm (R. VI).	1
519.561	Commande complète sans boîtier (spécifier type de voiture).	1
600.368	Bague caoutchouc du tube fixe (R. VI).	1
601.069	Clavette woodruff de volant.	1
601.070	Rondelle de 20,5×38×1 d'appui de l'écrou de blocage de volant.	1
601.098	Support de direction sur tablier.	1
601.313	Carter de renvoi (aluminium).	1
603.314	Pignon de renvoi.	2
601.315	Support d'embout du tube fixe.	1
601.316	Joint S.P.I. de 25×40×18 de roulement de carter de renvoi (R. VI).	1
601.317	Ecrou de 54,5×150 de roulement AV de renvoi.	1
601.318	Cale de 55×64×0,2 de réglage AV du carter de renvoi.	A.L.D.
601.319	Cale de 55×64×0,5 de réglage AV du carter de renvoi.	A.L.D.
601.320	Cale de réglage d'embout de carter de renvoi (épais. 2/10e).	A.L.D.
601.321	Cale de réglage d'embout de carter de renvoi (épais. 5/10e).	A.L.D.
601.323	Arbre nue entre renvoi et articulation, long. 790mm.	1
601.324	Cale de réglage sous carter de renvoi (aluminium) épais. 30/10e).	A.L.D.
601.325	Cale de réglage sous carter de renvoi (aluminium) (épais. 50/10e).	A.L.D.
601.331	Tube fixe avec coupelle et embout.	1
601.342	Axe d'entraînement d'accouplement, long. sous tête 24mm,5, diam. 10mm, filetage 7×100.	4
601.344	Accouplement souple complet.	1
601.501	Arbre entre volant et renvoi avec pignon emmanché, long. 502mm.	1
601.625	*Tube fixe montage avec comodo. long.* 416mm. *Ne fournissons plus.*	1
601.626	Support d'embout du tube fixe, montage avec comodo	1
601.641	Arbre entre renvoi et articulation avec pignon emmanché, long. 790mm.	1
601.666	Tube fixe montage avec comodo, long. 386mm. 11F.	1
601.667	Arbre nu entre volant et renvoi, long. 472mm. 11F.	1
602.045	*Volant ébonite (diam.* 425mm, *3 branches (R. VI). Remplacé par* 604.024, *demander en outre* 1 *écrou* 604.016, 1 *bouchon* 604.026 *et* 2 *vis* 102-S *(R. III).*	1
602.062	*Volant ébonite (diam.* 400mm) 3 *branches (R. VI). Remplacé par* 604.024, *demander en outre* 1 *écrou* 604.016, 1 *bouchon* 604.026 *et* 2 *vis* 102-S *(R. III).* 11F.	1
604.016	Ecrou H de 20×150 (2 trous filetés de 4×75) de blocage du volant acétate de cellulose et acier.	1
604.024	Volant acétate de cellulose et acier (diam. 450mm, 3 branches, grand diam. du cône 22mm,4).	1
604.026	Bouchon tôle (diam. 73mm) du volant acétate de cellulose et acier.	1

Modèle monté à partir de mai-juin 1936

NUMÉRO	DÉSIGNATION	COEFF.
102-S	Vis T.F.B. de 4×7,5 de fixat. du bouchon de tête de volant (R. III).	2
216-S	Vis T.R. de 6×20 de fixat. des demi-supports (R. III).	2
763-S	Vis T.H. de 8×10 de serrage des embouts sur tube de barre latérale (R. III).	4
785-S	Goujon de 8×36 de fixat. du bouchon gauche de butée à crémaillère (R. III).	3
814-S	Goujon de 8×29 de fixat de la plaque de carter (R. III).	
944-S	Vis T.H. de 10×45×20 de pinçage des supports mobiles (R. III).	
2.551-S	Ecrou H de 8×125 (R. III) :	
	— de la vis de serrage des embouts sur tube de barre latérale.	4
	— du goujon de fixat. du bouchon gauche de la butée de crémaillère.	3
2.552-S	Ecrou H de 8×125 des goujons de fixat. de la plaque de carter (R. III).	2
2.613-S	Contre-écrou de 10×150 de la vis de butée de braquage (R. III).	1
2.674-S	Ecrou H crénelé de 12×175 d'arrêt des rotules (R. III).	4
2.793-S	Ecrou H crénelé de 16×200 de levier d'accouplement (1er montage) (R. III).	2
4.730-S	Graisseur hydraulic droit de rotule de barre latérale (R. VI).	2
88.066	Cuvette de roulement AV ou inf. de pignon de commande de crémaillère, diam. 49mm,2, haut. 11mm,1.	1
88.067	Butée à 13 rouleaux de pignon de commande de crémaillère (R. VI	2
88.106	Clavette Woodruff tronquée de volant de direction.	1
88.107	Clavette Woodruff de levier d'accouplement (T. I).	2
88.264	Ecrou H de 22×150 de blocage du volant.	1
89.048	Ressort de maintien des noix de barre latérale, long. 8mm, diam. 28mm.	2
117.281	Graisseur de rotule de barre latérale (R. VI).	2
118.031	Arrêtoir de 8mm,5 du boulon de fixat. du support mobile (R. III)	4
302.771	Collier de serrage de la bague caoutchouc d'étanchéité entre tube et carter (R. VI).	1
308.398	Vis T.H. de 8×30 à pointe de fixat. du support mobile.	4
330.097	Vis pointeau de 6×8 de fixat. du bouchon 330.135 sur volant (R. III).	3
330.135	Bouchon pour volants 602.045 et 602.062, cas du comodo (bakélite noire), diam. 91mm, haut. 25mm (R. VI).	1
426.542	*Levier d'accouplement droit (1er montage), cône de* 26mm, *filetage* 16×200. *Remplacé par* 427.243, *demander en outre :* 1-437.344. 1-437.335.	1
426.543	*Levier d'accouplement gauche (1er montage), cône de* 26, *filetage* 16×200. *Remplacé par* 427.244, *demander en outre :* 1-437.344, 1-437.336.	1
427.155	Ecrou H crénelé de 18×200 de levier d'accouplement (2e montage).	2
427.189	Levier d'accouplement droit (2e montage), cône de 28, filetage 18×200.	1
427.190	Levier d'accouplement gauche (2e montage), cône de 28, filetage 18×200.	1
427.243	Levier d'accouplement droit (1er montage), cône de 26, filetage de 16×200.	
427.244	Levier d'accouplement gauche (1er montage), cône de 26, filetage de 16×200.	1
437.335	Embout ext. réglable de barre latérale droite, long. tot. 150mm.	1
437.336	Embout ext. réglable de barre latérale gauche, long. tot. 150mm	1
437.344	Tube de barre latérale droite ou gauche, long. 478mm.	2
515.384	Vis T.H. à ergot de 10×14,5 d'orientation de tube du carter (R. I).	1
600.368	Bague du tube fixe, diam. 36mm,7, 22mm,1, long. 28mm,6 (R. VI).	1
600.897	Cuvette de roulement AR ou sup. de pignon de commande de crémaillère, diam. 50mm,4, haut. 16mm,7.	1
601.069	Clavette Woodruff de volant de direction.	1
601.070	Rondelle de 20,5×38×1 d'appui de l'écrou de blocage du volant.	1
601.836	Noix int. de rotule de crémaillère diam. 28mm, haut. 33mm,7, 11L.	1
601.842	Tube fixe, long. 757mm.	1
601.843	Ecrou à encoches (repère A) de blocage du tube de maintien, filetage de 30×150, diam. 36,60mm, long. 22mm. (Remplace les modèles repère B.C.E.).	1
601.845	Plaquette obturatrice des rotules de barre de direction, long. 85mm, larg. 28mm. 7, 11L.	1
601.846	Rotule extrême de barre latérale long. 76mm,5 ; diam. de la tête 25mm.	2
601.847	Rotule de crémaillère de direction, long. 84mm, diam. de la tête 25mm.	2
601.848	Ressort de rattrapage de jeu de noix de rotule de crémaillère, long. 35mm, diam. 21mm.	1
601.849	Noix ext. de rotule de crémaillère diam. 28mm, haut. 16mm,5.	2
601.850	Tube de maintien des noix de rotule de crémaillère, long. 173mm, filetage 30×150.	1

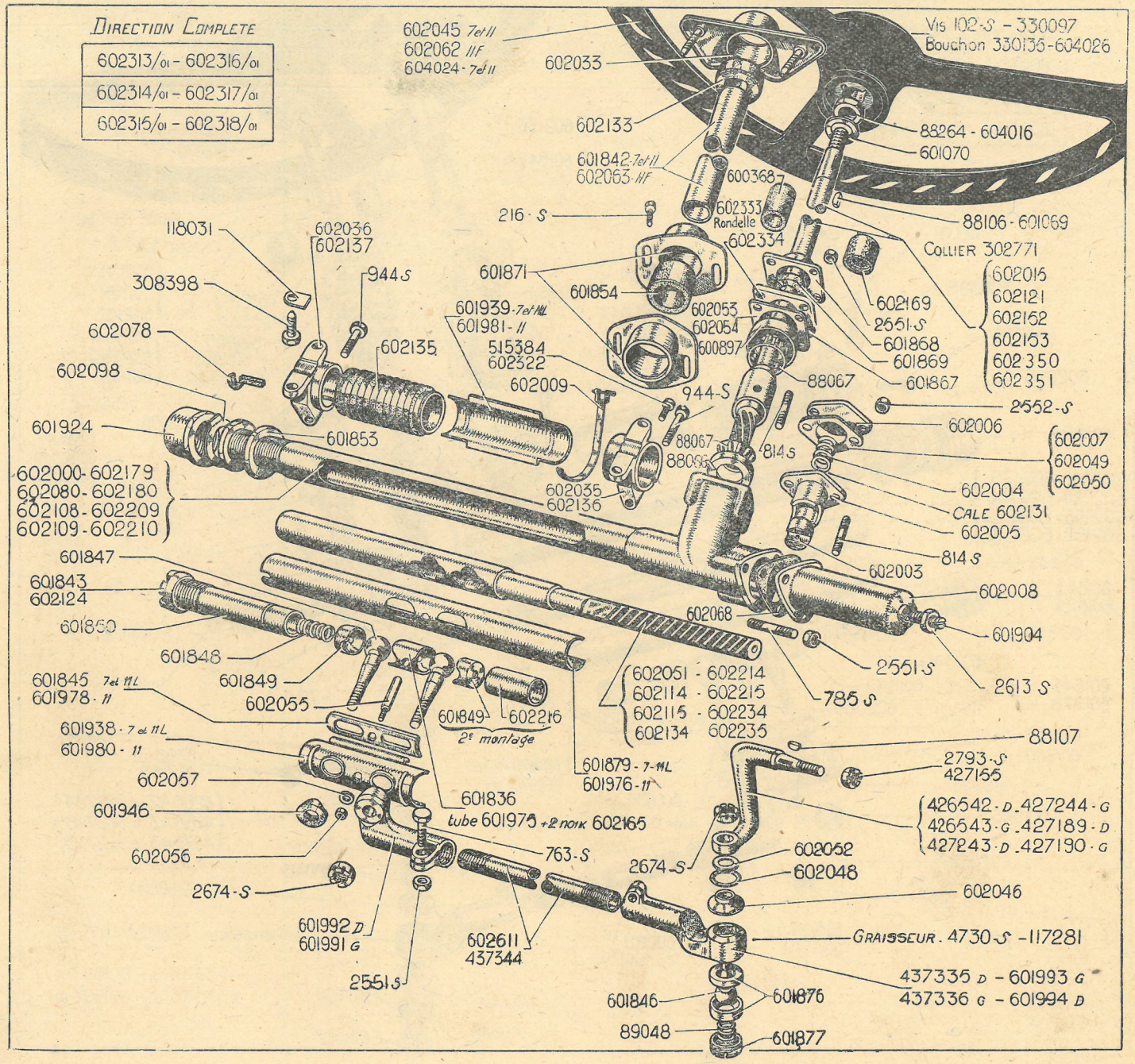
DIRECTION COMPLETE
602313/01 - 602316/01
602314/01 - 602317/01
602315/01 - 602318/01
602045 7et11
602062 11F
604024 - 7et11
602033
Vis 102-S - 330097
Bouchon 330135-604026
602133
88264 - 604016
601070
601842-7et11
602063-11F
600368
216 - S
602333
Rondelle
602334
88106 - 601069
COLLIER 302771
118031
602036
602137
944 S
601871
601854
602015
602121
602152
602153
602350
602351
308398
601939-7et11L
601981-11
602053
602054
600897
602169
2551-S
601868
601869
601867
602078
602135
515384
602322
602098
602009
944-S
88067
2552-S
602006
601924
601853
88067
88066
814 S
602007
602049
602050
602000-602179
602080-602180
602108-602209
602109-602210
602035
602136
602004
CALE 602131
602005
814 S
601847
601843
602124
602003
602008
601850
602068
601904
601848
601849
2551 S
2613 S
601845 7et11L
601978-11
602055
602051 - 602214
602114 - 602215
602115 - 602234
602134 602235
785 S
601849
602216
2e montage
601938-7et11L
601980-11
88107
601879-7-11L
601976-11
2793-S
427155
602057
601836
tube 601975 +2 noix 602165
426542-D 427244-G
426543-G 427189-D
427243-D 427190-G
601946
763-S
602052
602056
2674-S
602048
2674-S
602046
601992 D
601991 G
602611
437344
GRAISSEUR. 4730-S -117281
2551 S
437335 D - 601993 G
437336 G - 601994 D
601846
601876
89048
601877

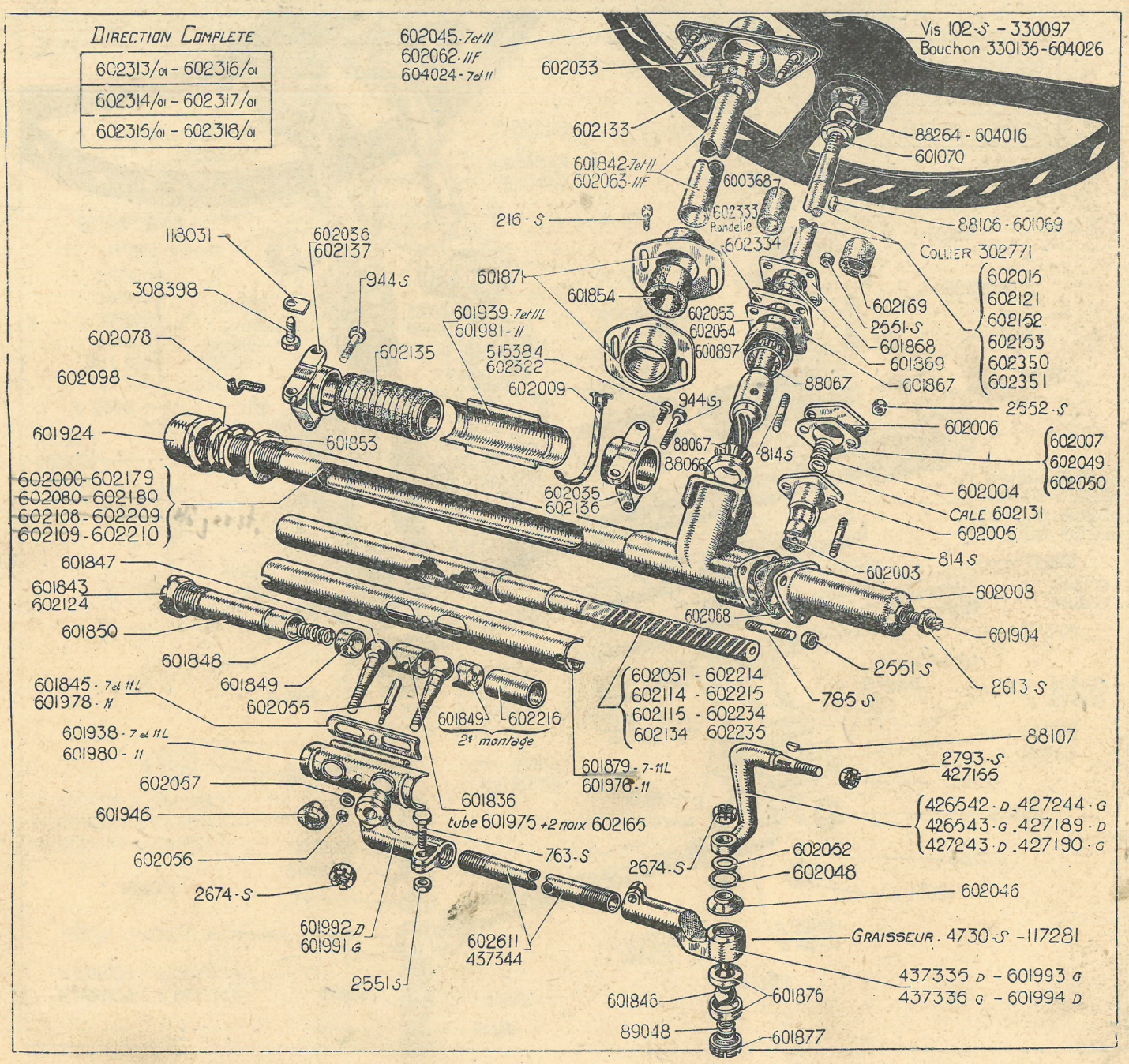
DIRECTION COMPLETE
602313/01 - 602316/01
602314/01 - 602317/01
602315/01 - 602318/01
602045-7et11
602062-11F
604024-7et11
602033
602133
Vis 102-S - 330097
Bouchon 330135-604026
88264 - 604016
601070
601842-7et11
602063-11F
600368
602333 Rondelle
216 - S
88106 - 601069
602334
COLLIER 302771
602015
602121
602152
602153
602350
602351
118031
602036
602137
944 S
308398
601871
601854
602053
602054
600897
601939-7et11L
601981-11
602169
2551-S
601868
601869
601867
602078
602135
515384
602322
602098
602009
944 S
88067
2552-S
602006
601924
601853
88067
88066
814 S
602007
602049
602050
602000-602179
602080-602180
602108-602209
602109-602210
602035
602136
602004
CALE 602131
602005
814 S
601847
601843
602124
602003
602003
601850
602068
601904
601848
601849
2551 S
2613 S
601845-7et11L
601978-11
602055
602051-602214
602114-602215
602115-602234
602134 602235
785 S
601849
602216
2e montage
88107
601938-7et11L
601980-11
601879-7-11L
601976-11
2793-S
427165
602057
601836
tube 601975 +2 noix 602165
426542-D 427244-G
426543-G 427189-D
427243-D 427190-G
601946
763-S
602052
2674-S
602048
602056
2674-S
602046
601992 D
601991 G
602611
437344
GRAISSEUR. 4730-S -117281
437335 D - 601993 G
437336 G - 601994 D
2551 S
601846
601876
89048
601877

NUMÉRO	DÉSIGNATION	COEFF
601.853	Contre-écrou de 42×150 du bouchon de butée droite de crémaillère.	2
601.854	Bague caoutchouc de 37×47×40 de demi-supports du tube fixe	1
601.867	Tôle de fermeture de carter de crémaillère.	1
601.868	Cage du feutre d'étanchéité du carter.	1
601.869	Feutre d'étanchéité du carter.	1
601.871	Demi-support du tube fixe sur cloison de coque.	2
601.876	Coussinet de rotule extrême de barre latérale, diam. 32mm, haut. 9mm.	4
601.877	Ecrou de réglage de rotule extrême de barre latérale, haut. 10mm,5, diam. 34×150.	2
601.879	Tube coulissant d'étanchéité de crémaillère, long. 380mm. 7, 11L.	1
601.904	Vis de butée de braquage de crémaillère, long. 35mm, diam. 10×150.	1
601.924	Bouchon de butée droite de crémaillère, long. 41mm, filetage 42mm, pas de 150.	1
601.938	Protecteur sup. des rotules de crémaillère. 7, 11L.	1
601.939	Protecteur inf. des rotules de crémaillère. 7, 11L.	1
601.946	Bague caoutchouc d'étanchéité sur rotule de crémaillère, diam. 32mm, 16mm.	2
601.975	Tube entretoise des noix de rotules de crémaillère, long. 120mm. 11.	1
601.976	Tube coulissant d'étanchéité de crémaillère, long. 500mm. 11.	1
601.978	Plaquette obturatrice des rotules de barre de direction, long. 205mm, larg. 28mm. 11.	1
601.980	Protecteur sup. des rotules de crémaillère. 11.	1
601.981	Protecteur inf. des rotules de crémaillère. 11.	1
601.991	Embout int. de barre latérale gauche, long. tot. 86mm.	1
601.992	Embout int. de barre latérale droite, long. tot. 86mm.	1
601.993	*Embout ext. réglable de barre latérale gauche, long. tot.* 135mm. *Remplacé par* 437.336, *demander en outre* 1-437.344.	1
601.994	*Embout ext. réglable de barre latérale droite, long. tot.* 135mm. *Remplacé par* 437.335, *demander en outre* 1-437.344.	1
602.000	*Carter avec tube et goujons, long. tot. de la face du bouchon au bout du tube* 600mm, *sans fourrure. Remplacé par* 602.179, *demander en outre* 1-602.350. 7, 11L.	1
60003	Guide crémaillère, long. 29mm, diam. 26mm.	1
602.004	Ressort de guide crémaillère, long. 22mm,8, diam. 18mm.	1
602.005	Fourrure de guide crémaillère.	1
602.006	Plaque de carter de direction.	1
602.007	Cale de réglage du guide de crémaillère, épais. 0m,10.	A.L.D.
602.008	Bouchon gauche de butée de crémaillère, long. 120mm.	1
602.009	Sangle de fixat. de l'accordéon sur le protecteur de crémaillère (R. VI).	4
602.015	*Arbre de commande et pignon assemblés, long.* 1m,364 *(montage avec clavette Woodruff). Remplacé par* 602.184, *demander en outre* 1-88.106, 1-602.333, 1-602.334, 4-816-*S (R. III).*	1
602.033	Support de direction sur planche porte-appareils (direction à gauche).	1
602.035	*Support mobile de direction (gauche) avec gorge de fixat. d'accordéon. Remplacé par* 602.136, *demander en outre* 1 *accordéon* 602.135.	1
602.036	*Support mobile de direction (droit) avec gorge de fixat. d'accordéon. Remplacé par* 602.137, *demander en outre,* 1 *accordéon* 602.135.	1
602.045	Volant ébonite, diam. 425mm, 3 branches (R. VI).	
602.046	*Cache-poussière assemblé de la rotule extrême de barre latérale.*	2
602.048	Rondelle caoutchouc, diam. int. 23mm, ext. 33mm du cache-poussière de rotule extrême de came latérale.	2
602.049	Cale de réglage du guide de crémaillère, épais. 0m,05.	A.L.D.
602.050	Cale de réglage du guide de crémaillère, épais. 0m,20.	A.L.D.
602.051	*Crémaillère avec tube, long,* 552mm *extrémité formant noix de rotule Remplacé par* 602.214, *demander en outre* 1-602.216, 1-601.849. 7, 11L.	1
602.052	Cale de 16,5×31×0,5 de réglage du cache-poussière de rotule extrême de barre latérale.	A.L.D.
602.053	Cale de réglage de la tôle de fermeture, épais. 0m,15.	A.L.D.
602.054	Cale de réglage de la tôle de fermeture, épais. 0m,25.	A.L.D.
602.055	Ergot du tube d'étanchéité de crémaillère, long. 35mm.	1
602.056	Ecrou H de 6×100 d'ergot du tube d'étanchéité de crémaillère.	1
602.057	Rondelle de 6,2×10×5 d'ergot du tube d'étanchéité de crémaillère.	1
602.062	*Volant ébonite, diam.* 400mm, 3 *branches (R. VI). Remplacé par* 602.045.	1
602.063	Tube fixe, long. 707mm. 11F.	
602.068	Joint entre bouchon gauche de butée de crémaillère et carter (papier) (R. VI).	1
602.078	Joint liège d'étanchéité de support mobile (R. VI).	2
602.080	*Carter avec tube et goujons, long. tot. de la face du bouchon au bout du tube* 720mm, *sans fourrure. Remplacé par* 602.180, *demander en outre* 1-602.350 *pour* 11-*A ou* 1-602.351 *pour* 11F.	1

NUMÉRO	DÉSIGNATION	COEFF.
602.098	Arrêtoir du bouchon de butée droite de crémaillère.	1
602.108	*Carter avec tube et goujon, sans fourrure (1re disposition, direction à droite). Remplacé par* 602.209, *demander en outre :* 1-602.350. 7, 11L.	1
602.109	*Carter avec tube et goujon sans fourrure (1re disposition, direction à droite). Remplacé par* 602.210, *demander en outre :* 1-602.350 *pour 11A* ou 602.351 *pour 11F.* 11.	1
602.114	*Crémaillère avec tube, extrémité formant noix de rotule (1re disposition), direction à droite. Remplacé par* 602.234, *demander en outre :* 1-602.216, 1-601.849 7, 11L.	1
602.115	*Crémaillère avec tube, extrémité formant noix de rotule (1re disposition), direction à droite. Remplacé par* 602.235, *demander en outre :* 1-602.216, 1-601.849. 11.	1
602.116	Cale de réglage de la tôle de fermeture, épais. 0m,05.	A L D
602.121	*Arbre de commande et pignon assemblés, long.* 1m,314 *(montage avec clavette Woodruff). Remplacé par* 602.185, *demander en outre :* 1-88.106, 1-602.333, 1-602.334, 4-816-*S (R. III).* 11F.	1
602.124	*Ecrou à encoches (repère D) de blocage du tube de maintien, filetage de* 30×150, *diam.* 36mm,675, *long.* 22 mm. *Remplacé par* 601.843.	1
602.131	Cale de réglage, diam. 18mm, épais. 0mm,1 du ressort de guide de crémaillère.	A.L.D.
602.133	Bague caoutchouc de 38×47×20 intérieur de support sur planche de bord.	1
602.134	*Crémaillère avec tube, long.* 672mm,5 *extrémité formant noix de rotule. Remplacé par* 602.215, *demander en outre :* 1-602.216, 1-601.849. 11.	
602.135	Accordéon de crémaillère.	2
602.136	Support mobile de direction (gauche) sans gorge de fixat. d'accordéon.	1
602.137	Support mobile de direction (droit) sans gorge de fixat. d'accordéon.	1
602.152	*Arbre de commande et pignon assemblés, long.* 1m,364 *(montage avec clavette tronquée). Remplacé par* 602.184. *demander en outre :* 1-602.333, 1-602.334, 4-816-*S (R. III).*	1
602.153	*Arbre de commande et pignon assemblés, long.* 1m,314 *(montage avec clavette tronquée). Remplacé par* 602.185, *demander en outre :* 1-602.333, 1-602.334, 4-816-*S (R. III).* 11F.	1
602.165	Noix int. de rotule de crémaillère, diam. 27mm,5, haut. 16mm,5. 11.	2
602.169	Bague caoutchouc de 25×43×32 d'étanchéité entre tube et carter (R. VI).	1
602.179	Carter avec tube et goujons, long. tot. de la face du bouchon au bout du tube 600mm (fourrure noyée dans carter, 2e disposition) 7 et 11L.	1
602.180	Carter avec tube et goujons, long. tot. de la face du bouchon au bout du tube 720mm (fourrure noyée dans carter, 2e disposition). 11.	1
602.209	Carter avec tube et goujon, fourrure noyée dans carter (2e disposition, direction à droite). 7, 11L.	1
602.210	Carter avec tube et goujon, fourrure noyée dans carter (2e disposition, direction à droite). 11.	1
602.214	Crémaillère avec tube, long. 553mm, extrémité ne formant pas noix de rotule (2e disposition). D à G. 7, 11L.	1
602.215	Crémaillère avec tube, long. 673mm, extrémité ne formant pas noix de rotule (2e disposition). D à G. 11.	1
602.216	Entretoise de noix de rotule de crémaillère (2e disposition), long. 62mm,8, diam. 27mm,5.	1
602.234	Crémaillère avec tube, extrémité ne formant pas noix de rotule (2e disposition), direction à droite, long. 553mm. 7, 11L.	1
602.235	Crémaillère avec tube, extrémité ne formant pas noix de rotule (2e disposition), direction à droite, long. 672mm,5. 11.	1
602.313/01	Boîtier complet de direction à crémaillère, D. à G. 7 11L.	1
602.314/01	Boîtier complet de direction à crémaillère, D. à D. 7, 11L.	1
602.315/01	Boîtier complet de direction à crémaillère, D. à G. 11A.	1
602.316/01	Boîtier complet de direction à crémaillère, D. à D. 11A.	1
602.317/01	Boîtier complet de direction à crémaillère, D. à G. 11F.	1
602.318/01	Boîtier complet de direction à crémaillère, D. à D. 11F.	1
602.322	Vis T.H. à ergot de 10×12 d'orientation du tube de carter.	1
602.333	Plaquette de réglage pour interchangeabilité des arbres 602.152 et 602.015 avec 602.184.	1
602.334	Rondelle de 43×49×3 de réglage pour interchangeabilité des arbres 602.152 et 602.015 avec 602.184.	1
602.350	Arbre de commande et pignon assemblés, long. 1m,366 (2e disposition).	1
602.351	Arbre de commande et pignon assemblés, long. 1m,316 (2e disposition). 11F.	1
602.611	Tube de barre latérale droite ou gauche, long. 495mm.	2
604.016	Ecrou H de 20×150 (2 trous filetés de 4×75 de blocage du volant acétate de cellulose et acier.	1
604.024	*Volant acétate de cellulose et acier (diam.* 450mm, 3 *branches grand diam. du cône* 22mm,4*) (R. VI). Remplacé par* 602.045 *(R. VI) ; demander en outre* 1-330.135 *(R. VI).*	1
604.026	Bouchon tôle (diam. 73mm) du volant acétate de cellulose et acier.	1

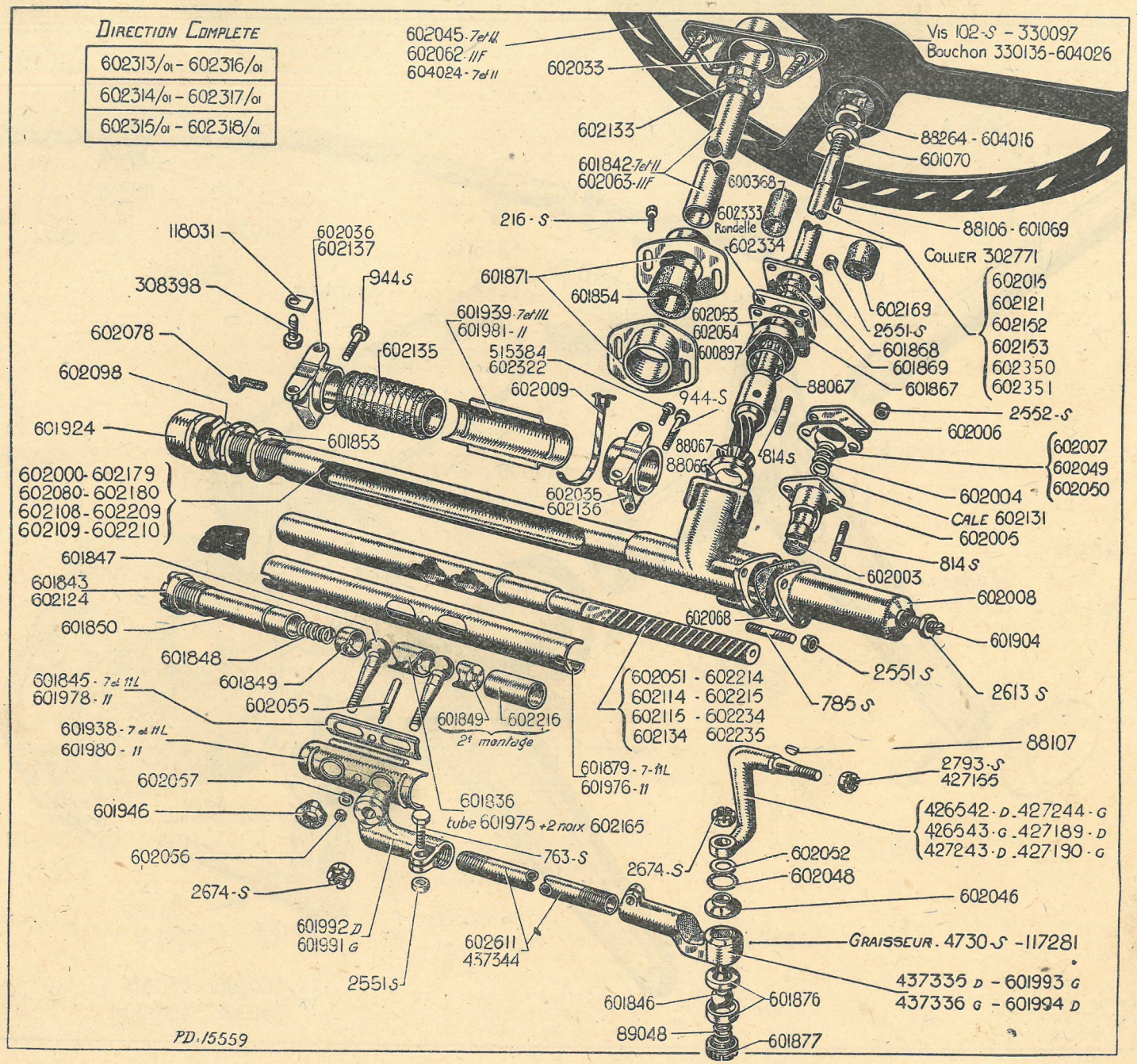
DIRECTION COMPLETE
602313/01 - 602316/01
602314/01 - 602317/01
602315/01 - 602318/01
602045 - 7 et 11
602062 - 11F
604024 - 7 et 11
602033
602133
601842 - 7 et 11
602063 - 11F
600368
602333 Rondelle
602334
216 - S
Vis 102 - S - 330097
Bouchon 330135 - 604026
88264 - 604016
601070
88106 - 601069
COLLIER 302771
602015
602121
602152
602153
602350
602351
602169
2551 - S
601868
601869
601867
118031
602036
602137
308398
944 S
601871
601854
602053
602054
600897
602078
602135
601939 - 7 et 11L
601981 - 11
515384
602322
602009
944 - S
88067
2552 - S
602098
601924
601853
88067
88066
814 S
602006
602007
602049
602050
602000 - 602179
602080 - 602180
602108 - 602209
602109 - 602210
602035
602136
602004
CALE 602131
602005
814 S
601847
601843
602124
602003
602008
601850
602068
601904
601848
601849
2551 S
2613 S
601845 - 7 et 11L
601978 - 11
602055
602051 - 602214
602114 - 602215
602115 - 602234
602134 602235
785 S
601849
602216
2e montage
601938 - 7 et 11L
601980 - 11
88107
2793 - S
427155
602057
601879 - 7 - 11L
601976 - 11
601836
tube 601975 + 2 noix 602165
601946
426542 - D . 427244 - G
426543 - G . 427189 - D
427243 - D . 427190 - G
602056
763 - S
2674 - S
602052
602048
2674 - S
602046
601992 D
601991 G
602611
437344
GRAISSEUR . 4730 - S - 117281
2551 S
437335 D - 601993 G
437336 G - 601994 D
601846
601876
89048
601877
PD. 15559

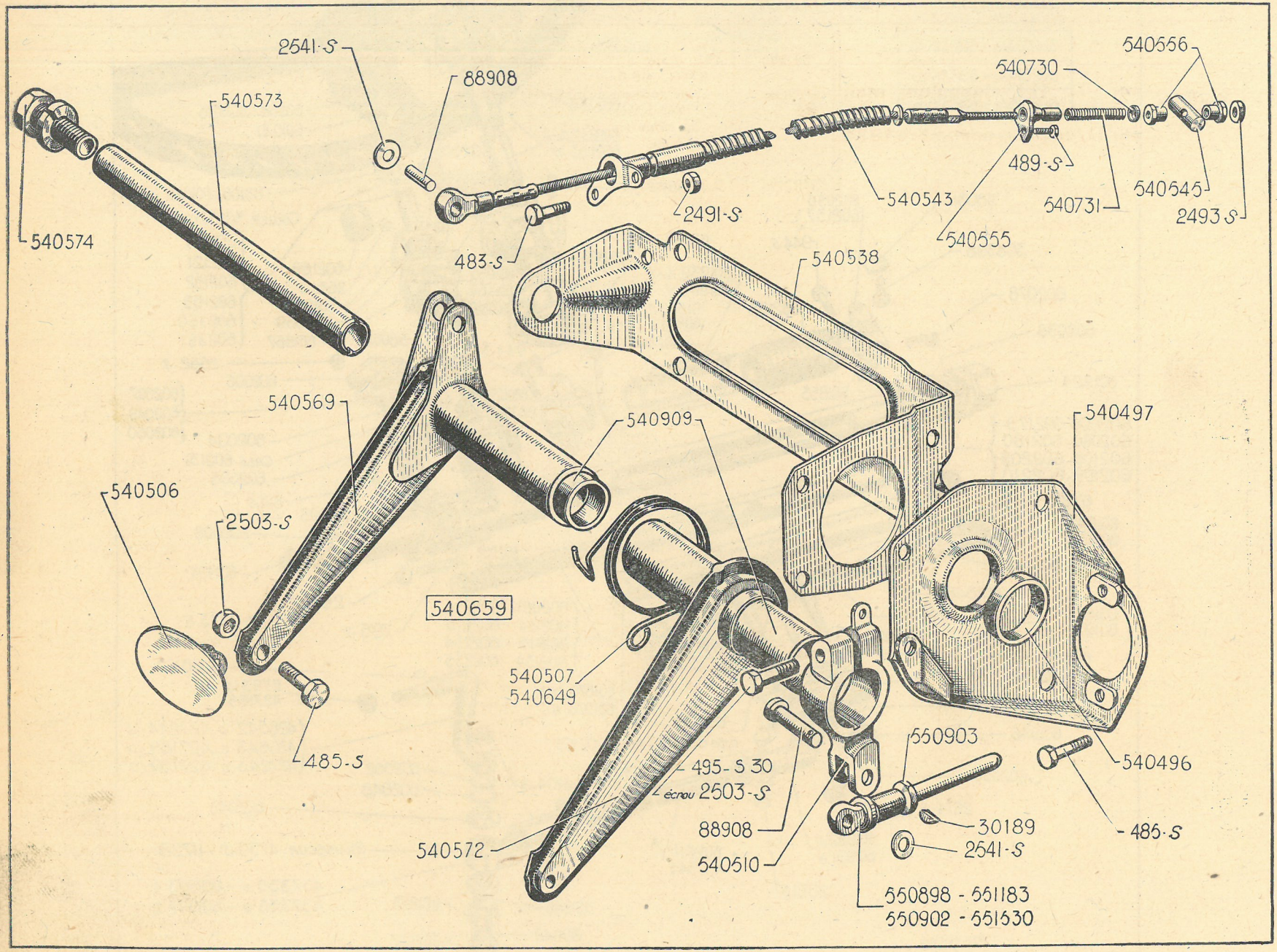
2541-S
88908
540573
540574
2491-S
483-S
540543
540730
540556
489-S
540731
540545
2493 S
540555
540538
540569
540909
540497
540506
2503-S
540659
540507
540649
485-S
495-S 30
écrou 2503-S
88908
540572
540510
550903
30189
2541-S
550898 - 551183
550902 - 551630
540496
486-S

NUMÉRO	DÉSIGNATION	COEFF[t]
	Modèle monté sur 7, 11 L jusqu'en mai, juin 1936 sur 11 jusqu'en novembre 1934	
483-S	Vis T.H. de 7×15, de fixat. de bride de guide de gaine de câble de débrayage (R. III).	2
485-S	Vis T.H. de 7×20 (R. III) de fixat. :	
	— de support de maître-cylindre sur coque.	4
	— des patins.	2
489-S	Vis T.H. de 7×30 de fixat. de bride guide de câble débrayage sur carter volant (R. III).	1
495-S/30	Vis T.H. à pointe de 7×45 de fixat. du levier de commande de maître-cylindre sur axe de pédale (R. III).	1
2.491-S	Ecrou H de 7×100, haut. 7mm de vis de fixat. de bride de gaine de câble de débrayage (R. III).	2
2.493-S	Contre-écrou H de 7, pas 100 de tendeur de câble de commande de débrayage (R. III).	1
2.503-S	Ecrou H de 7, pas de 100 de fixat. (R. III) :	
	— des patins.	2
	— de la vis du levier de commande de maître-cylindre.	1
2.541-S	Rondelle de 8×18×2 (R. III) :	
	— d'axe du levier de commande de maître-cylindre.	1
	— d'axe de câble sur pédale de débrayage.	1
30.189	Clavette Woodruff du levier de commande du maître-cylindre (R. III).	1
88.908	Axe, diam. 8mm, long. sous tête 22mm,5 de fixat. :	
	— tige poussoir de maître-cylindre sur levier.	1
	— de câble sur pédale de débrayage.	1
540.496	Bague de 30×35×12 de support de maître-cylindre et d'axe de pédale de frein.	1
540.497	Support du maître-cylindre avec bague et plaquette.	1
540.506	*Patin tôle de pédales avec supports soudés. Ne fournissons plus.*	1
540.507	*Ressort de rappel de pédale de frein (direction à gauche), long.* 14mm, *diam.* 46mm. *Ne fournissons plus.*	1
540.510	Levier de commande de maître-cylindre, entr'axes des trous : 47mm, alés. central 30,2.	1
540.538	*Support de pédales de frein et de débrayage. Ne fournissons plus.*	1
540.543	Câble de commande de débrayage complet, long. tot. 715mm, direction à gauche (R. VI).	1
540.545	Barillet de câble de commande de débrayage, long. 25mm, diam. 14mm, alés. de 8.	1
540.555	Bride guide de gaine de câble de commande de débrayage (côté embrayage).	1
540.556	Ecrou à douille de 7, pas de 100, long. 14mm de tendeur de câble de commande de débrayage.	2
540.569	Pédale de débrayage avec axe bagué.	1
540.572	*Pédale de frein avec axe bagué. Ne fournissons plus.*	1
540.573	Axe fixe des pédales de frein et de débrayage, long. 200mm, diam. 24mm, alés. 20, pas 150.	1
540.574	Vis T.H. de 18×18 de fixat. de l'axe fixe de pédales de frein et de débrayage.	1
540.649	*Ressort de rappel de pédale de frein (direction à droite), long.* 20mm, *diam.* 36mm. *Ne fournissons plus.*	1
540.659	Pédalier complet (sans patins).	1
540.730	Coupelle du ressort de rappel de câble de commande de débrayage.	1
540.731	Ressort de rappel de câble de commande de débrayage, long. 171mm, diam. 13mm.	1
540.909	Bague de 22×26×24 (R. VI) :	
	— de pédale de débrayage.	2
	— de pédale de frein.	2
550.898	Tige de poussoir de maître-cylindre, long. 97mm, diam. 9mm,5. **7, 11L.**	1
550.902	Tige à œil de poussoir de maître-cylindre, long. 39mm. **7, 11L.**	1
550.903	Contre-écrou H de poussoir de maître-cylindre. **7, 11L.**	1
551.183	*Tige à œil de poussoir de maître-cylindre, long.* 126mm, *diam.* 8mm,5 *(ensemble). Remplacé par* 551.530.	1
551.530	Tige de poussoir de maître-cylindre avec embout assemblé, long. 119mm, diam. 8mm,6.	1

Modèle monté depuis novembre 1934 jusqu'en mai-juin 1936

NUMÉRO	DÉSIGNATION	COEFF.
489-S	Vis T.H. de 7×30 de fixat. de bride guide de câble débrayage sur carter volant (R. III).	1
759-S	Vis T.H. de 8×30 de fixat. du levier de commande de maître cylindre sur axe de pédale (R. III).	1
2.493-S	Contre-écrou H de 7 pas de 100, haut. 5mm de tendeur de câble de commande de débrayage (R. III).	1
2.503-S	Ecrou H de 7 pas de 100 (R. III) de vis de fixat. de patin.	2
2.541-S	Rondelles de 8×18×2 (R. III) :	
	— d'axe du levier de commande de débrayage.	1
	— d'axe de tige à œil de maître-cylindre.	1
88.106	Clavette Woodruff du levier de commande de débrayage.	1
88.908	Axe diam. 8mm, long. sous tête 22mm,5 de fixat. :	
	— de tige poussoir et maître-cylindre sur pédale.	1
	— de câble sur levier de commande de débrayage.	1
540.545	Barillet de câble de commande de débrayage, long. 25mm, diam. 14mm, alés. de 8mm.	1
540.555	Bride guide de câble de commande de débrayage (côté embrayage).	1
540.556	Ecrou à douille de 7 pas de 100, long. 14mm, de tendeur de câble de commande de débrayage.	2
540.655	Câble de commande de débrayage complet, long. tot. 650mm, direction à droite (R. VI).	1
540.678	Bague de 30×34×15 de pédale de frein.	2
540.706	Câble de commande de débrayage complet, long. tot. 675mm, direction à gauche (R. VI).	1
540.730	Coupelle du ressort de rappel de câble de commande de débrayage.	1
540.731	Ressort de rappel de câble de commande de débrayage, long. 171mm, diam. 13mm.	1
540.739	Pédale de frein avec axe bagué.	1
540.740	Levier de commande de débrayage, entr'axes des trous 48mm, alés. central 30mm,2.	1
540.741	Pédale de débrayage avec axe bagué.	1
540.743	Bague de 20×24×15 d'axe de pédale de débrayage.	2
540.744	Axe des pédales de frein et de débrayage, long. 96mm,5, diam. 20mm, alés. 14, pas 150.	1
540.745	Vis T.H. de 14×23,5 d'arrêt d'axe des pédales.	1
540.748	*Pédalier complet avancé. Ne fournissons plus.*	1
540.786	Butée de pédales de frein et de débrayage.	1
540.820	Patin de pédale de débrayage.	1
540.821	Patin de pédale de frein avec axe.	1
540.822	Support de pédales de frein et de débrayage avec supports de maître-cylindre et de câble de débrayage.	1
540.823	Ressort de rappel de pédalier avancé, long. 68mm, diam. 17mm.	2
551.183	*Tige à œil de poussoir de maître cylindre, long.* 126mm, *diam.* 8mm,5. *Remplacé par* 551.530.	1
551.530	Tige de poussoir de maître-cylindre avec embout assemblé, long. 119mm, diam. 8mm,6.	1

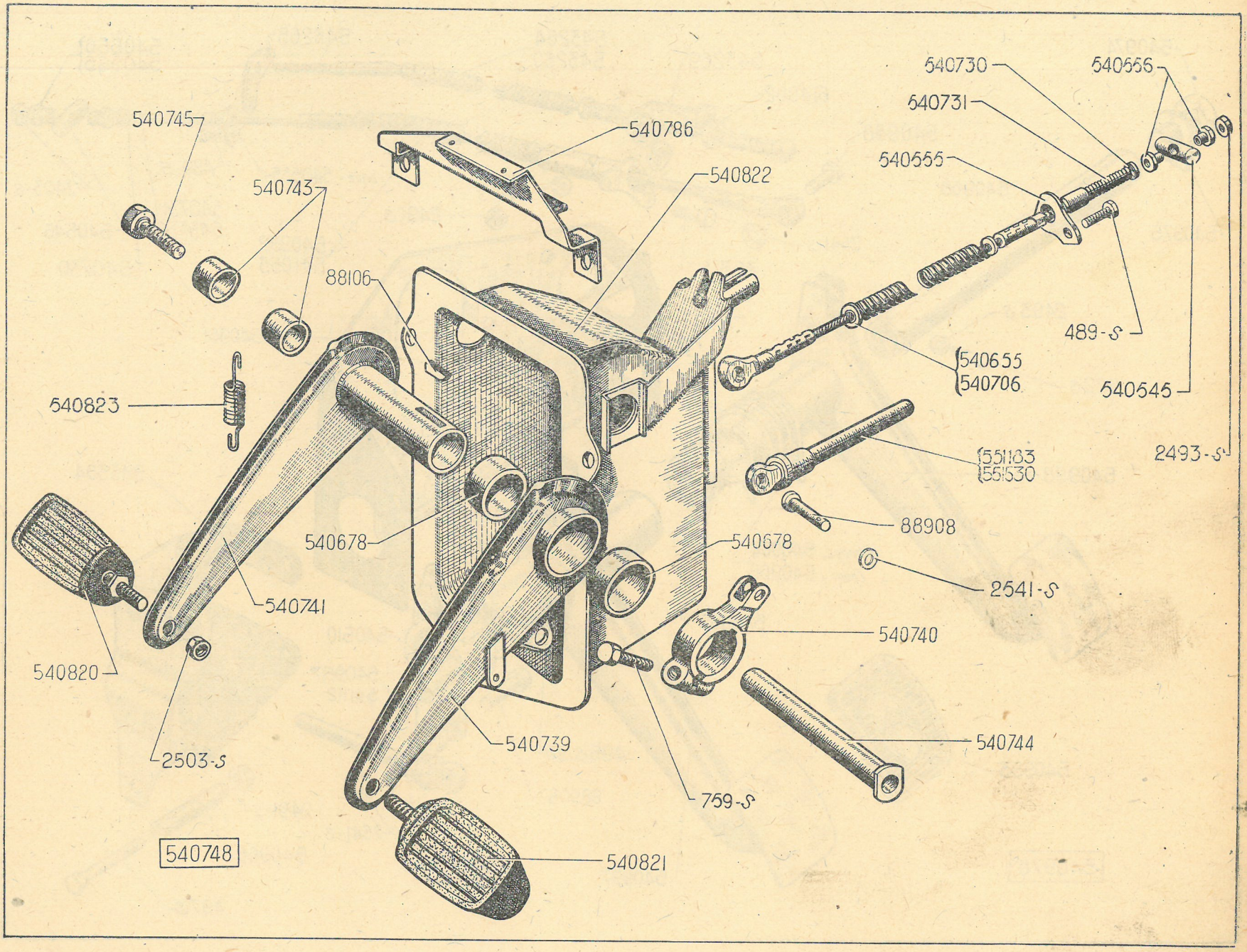
540730
540656
540731
540745
540786
540822
540743
540656
88106
489-S
540655
540706
540545
540823
551183
551530
2493-S
88908
540678
540678
2541-S
540741
540740
540820
540739
540744
2503-S
759-S
540748
540821

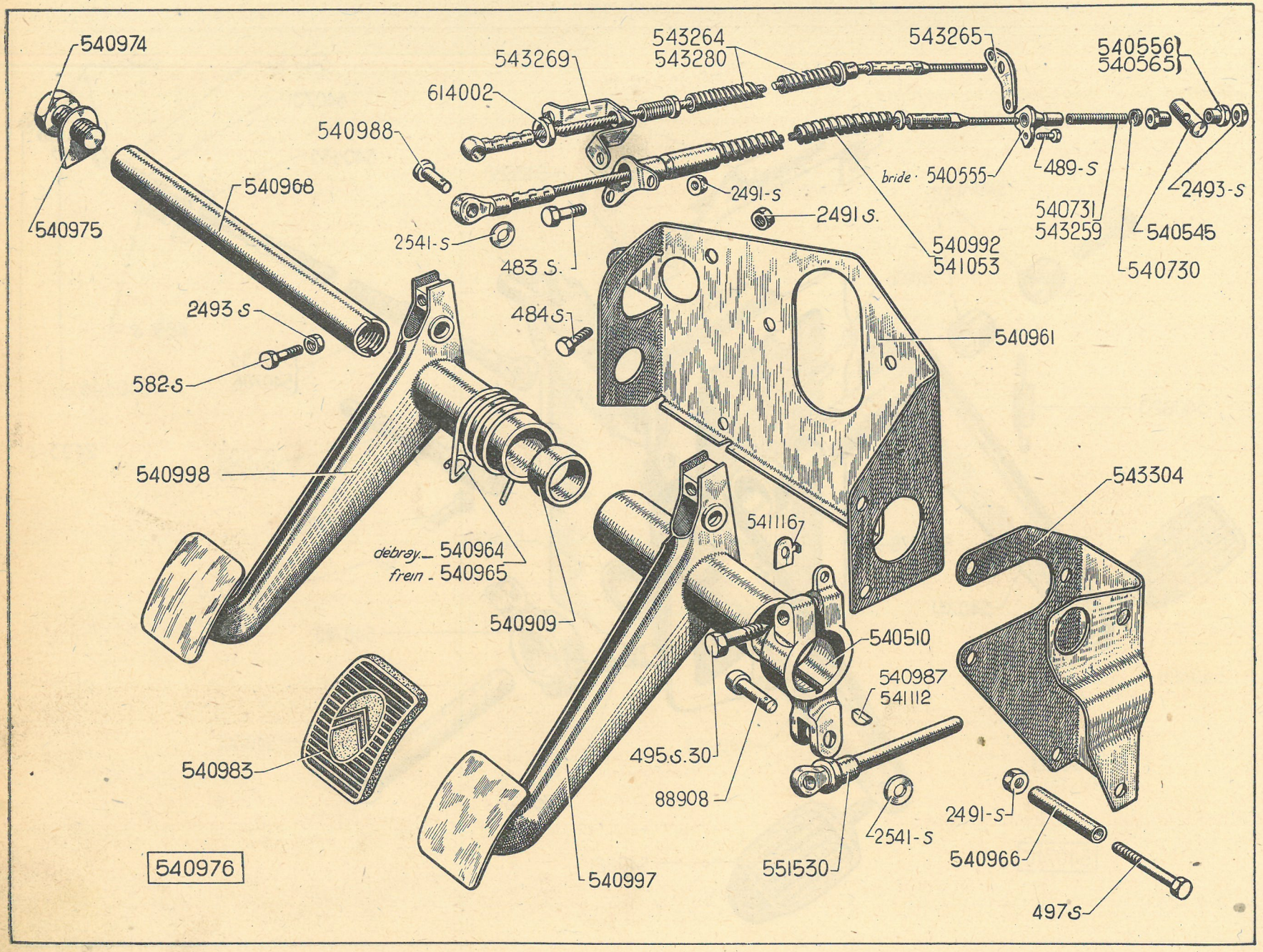
540974
543264
543280
543265
543269
540556
540565
614002
540988
bride · 540555
489-S
2493-S
2491-S
540731
543259
540545
540975
540968
2491 S.
2541-S
483 S.
540992
541053
540730
2493 S
484 S.
540961
582-S
540998
543304
541116
débray. 540964
frein 540965
540909
540510
540987
541112
540983
495.S.30
88908
2491-S
2541-S
540966
551530
540997
497S
540976

Modèle pour direction à crémaillère monté à partir de mai-juin 36

NUMÉRO	DÉSIGNATION	COEFF.
483-S	Vis T.H. de 7×15 de fixat. de bride de gaine (R. III).	2
484-S	Vis T.H. de 7×17,5 de fixat. du support de pédalier (R. III).	5
489-S	Vis T.H. de 7×30 de fixat. de bride guide de câble débrayage sur carter volant (R. III).	1
495-S/30	Vis T.H. de 7×45 à pointe de fixat. du levier de commande de maître-cylindre (R. III).	1
497-S	Vis T.H. de 7×50 de fixat. du support de maître-cylindre sur coque (R. III).	2
582-S	Vis T.H. de 7×37,5 de butée des pédales (R. III).	2
2.491-S	Ecrou H de 7, pas de 100, haut. 7mm (R. III) de fixat. :	
	— de vis du levier de commande de maître-cylindre.	1
	— de vis du support de maître-cylindre sur coque.	2
	— de vis du support de pédalier.	5
	— de vis de bride de gaine.	2
2.493-S	Ecrou H de 7, pas de 100, haut. 5mm (R. III) :	
	— de vis de butée des pédales.	2
	— de tendeur de câble de commande de débrayage.	1
2.541-S	Rondelle de 8×18×2 (R. III) :	
	— d'axe du levier de commande de maître-cylindre.	1
	— d'axe de câble sur pédale de débrayage.	1
88.908	Axe, diam. 8mm, long. sous tête 22mm,5 de fixat. de tige poussoir de maître-cylindre sur levier.	1
540.510	Levier de commande de maître-cylindre, entr'axes des trous : 47mm, alés. central 30,2.	1
540 545	Barillet de 14×25, alés. de 8 de câble de débrayage.	1
540.556	Ecrou à douille de 7, pas de 100, long. 14mm de tendeur de câble.	1
540.565	Ecrou à douille de 7, pas de 100, du tendeur de câble sur barillet.	1
540.619	Bride guide de gaine de câble de débrayage (côté embrayage).	1
540.730	Coupelle du ressort de rappel de câble de débrayage.	1
540.731	Ressort de 13 × 171 de rappel de câble de commande de débrayage.	1
540.909	Bague de 22×26×24 (R. VI) :	
	— de pédale de débrayage.	2
	— de pédale de frein.	2
540.961	Support de pédalier, D. à G.	1
540.964	Ressort de rappel de pédale de débrayage, diam. 38mm, 4 spires à gauche.	1
540.965	Ressort de rappel de pédale de frein, diam. 38mm, 4 spires à droite.	1
540.966	Entretoise, diam. int. 8mm, long. 32mm du support de maître cylindre.	2
540.968	Axe fixe, diam. 22mm, long. 220mm,6 des pédales.	1
540.974	Vis T.H. de 18×15 de fixat. de l'axe fixe des pédales.	2
540.975	Arrêtoir de 18,5 de vis de fixat. de l'axe fixe (côté opposé du support du maître-cylindre).	1
540.976	Pédalier complet, direction à gauche sans garniture.	1
540.983	Garniture caoutchouc des pédales.	2
540.987	Clavette Woodruff du levier de commande du maître-cylindre, long. 18mm,5.	1
540.988	Axe, diam. 8mm, long. sous tête 25mm,5 de fixat. de câble de débrayage sur pédale.	1
540.992	Câble de commande de débrayage complet, long. tot. 0m,72, direction à gauche (R. VI). 7, 11L.	1
540.997	Pédale de frein avec patin sans garniture (direction à gauche).	1
540.998	Pédale de débrayage avec patin sans garniture, D. à G.	1
541.053	Câble de commande de débrayage complet, long. tot. 0m,75, direction à gauche (R. VI). 11.	1
541.112	Clavette Woodruff du levier de commande du maître-cylindre, long. 22mm.	1
541.116	Arrêtoir de 18,5 de vis de fixat. de l'axe fixe (côté support de maître-cylindre).	1
543.259	Ressort de 9×13×143 de rappel de câble de débrayage (2e disposition), 11L, 11.	1
543.264	Câble de débrayage avec gaine, guide réglable fileté à 16×150 et guide fixe, long 703mm (2e disposition) (R. VI). 11L.	1
543.265	Bride de guide fixe de câble de débrayage (trou de 13mm,5) côté embrayage (2e disposition), 11L, 11.	1
543.269	Support de guide réglable de câble de débrayage (filetage 16×150) coté pédalier (2e disposition), 11L, 11.	1
543.280	Câble de débrayage avec gaine, guide réglable fileté à 16×150 et guide fixe, long. 738mm (2e disposition) (R. VI), 11.	1
543.304	Support de maître-cylindre avec vis de fixation soudée, D. à G.	1
551.530	Tige de poussoir de maître-cylindre avec embout assemblé, long. 119mm diam. 8mm,6.	1
614.002	Contre-écrou H de 16×150 haut. 5m/m de guide réglable de câble (2e disposition) 11L, 11.	1

NUMÉRO	DÉSIGNATION	TYPE	COEFF.
485-S	Vis T.H. de 7×20 (R. III) de fixat. :	7 et 11	
	— du réservoir sur coque.		2
	— du raccord AR 3 voies (2e montage).		1
485-S/30	Vis T.H. de 7×20 à pointe de fixat. du maître cylindre (R. III).	7 et 11	2
491-S	Vis T.H. de 7×35 (R. III) de fixat. :	7 et 11	
	— du support de la tirette de frein à main sur tablier.		4
	— du raccord AR 3 voies (1er montage).		1
2.503-S	Ecrou H de 7×100 (R. III) de la vis de fixat. :		
	— du réservoir sur coque.	7 et 11	2
	— du maître cylindre.	7 et 11	2
	— de l'attache gaine de câble de frein AR.	7 et 11	4
2.551-S	Ecrou H de 8×125 d'embout de câble de frein à main sur roue AR (R. III).	7 et 11	2
18.366	Vis T.H. de 7×70 de fixat. du chapeau sur support d'arbre de renvoi de frein.	7 et 11	4
31.751	Vis T.H. de 7×6 de fixat. du ressort de la tirette de frein à main (1er montage) (R. III	7 et 11	1
88.908	Axe, diamètre 8mm, longueur sous tête 22mm,5 de chape de câble de tirette de frein à main.	7 et 11	1
305.764	Axe de fixat. d'attache gaine (longueur totale 38mm,5, tige filetée à 7×100, longueur des filetage 18 et 12).	7 et 11	4
438.358	Joint de 13,3×21×0,8 :		
	— de raccord de départ du réservoir.	7 et 11	1
	— de raccord 3 voies.	7 et 11	1
	— de raccord vertical (pédalier avancé).	11	2
550.281	Demi-support de fixat. de gaine de câble de frein.	7 et 11	4
550.786	Ressort de tirette de frein à main (1er montage) (1 trou de 7mm,5).	7 et 11	1
550.811	Support d'arbre de renvoi de frein à main.	7 et 11	2
550.812	Chapeau du support d'arbre de renvoi de frein à main.	7 et 11	2
550.863	Barillet, diamètre 13mm, longueur 25mm, de câble de frein à main sur roue AR.	7 et 11	2
550.867	Câble de frein AR complet, longueur 2m,530, gaîne 0m,765 (traverse caisson) (R. VI).	7	2
550.878	Réservoir d'huile complet (R. VI).	7 et 11	1
550.879	Raccord de départ du réservoir (2 filetages extérieurs : 12,7×20 filets au pouce).	7 et 11	1
550.880	Rondelle 13×19×2,4 de raccord de départ du réservoir.	7 et 11	1
550.881	Ecrou H de 12,7×20 filets au pouce de raccord de départ de réservoir.	7 et 11	1
550.887	Bouchon de réservoir complet (1re disposition avec filetage) (R. VI).	7 et 11	1
550.908	Raccord d'arrivée d'huile au cylindre (2 filetages extérieurs : 19,5×16 filets au pouce et 12,7×20 filets au pouce).	7 et 11	1
550.909	Joint de 19,5×24×0,8 du raccord d'arrivée d'huile au cylindre.	7 et 11	1
550.910	Vis T.H. de 12,7×30 (20 filets au pouce) :		
	— du raccord 3 voies.	7 et 11	1
	— du raccord vertical (pédalier avancé).	11	2
550.911	Raccord de sortie à 3 branches du maître-cylindre.	7 et 11	1
550.912	Joint de 15,3×21×0,8 :		
	— de raccord 3 voies.	7 et 11	1
	— de raccord vertical (pédalier avancé).	11	2
550.917	Raccord de connexion de roues (1 filetage intérieur : 17,5×16 filets au pouce et extérieur : 11,11×20 filets au pouce) :		
	— Avant.	7 et 11	2
	— Arrière.	7 et 11	4
550.919	Ecrou H de 11,11×20 filets au pouce de raccord de connexion de roues :		
	— Avant.	7 et 11	2
	— Arrière.	7 et 11	4
550.935	Tube complet : 4,35×6,35, longueur 0m,442 entre maître-cylindre et flexible, roue AV G	7 et 11L	1
550.938	Tube complet : 4,35×6,35, longueur 1m,300, entre maître-cylindre et flexible, roue AV D	7 et 11L	1
550.940	Tube complet : 4,35×6,35, long. 2m,320 entre maître cylindre et raccord AR, 3 voies.	7 et 11L	1
550.945	Tube complet : 4,35×6,35, longueur 0m,425 entre raccord AR 3 voies et flexible roue AR G ou D.	7 et 11L	1
551.029	Tube complet : 4,35×6,35, longueur 0m,442 entre flexible et roue AR G ou D.	7 et 11	2
551.184	*Raccord de sortie à 3 branches du maitre-cylindre (pédalier avancé). Remplacé par* 550.911.	11	1
551.194	Raccord vertical de maître-cylindre (pédalier avancé).	11	1
551.198	Câble de frein AR complet, longueur 2m,965, gaine 0m,965 (R. VI).	11 F	2
551.199	Câble de frein AR complet, longueur 2m,550 gaine 1m (traverse tubulaire) (R. VI).	7	2
551.200	Câble de frein AR complet, longueur 2m,795 gaine 0m,965 (R. VI).	11 A	2

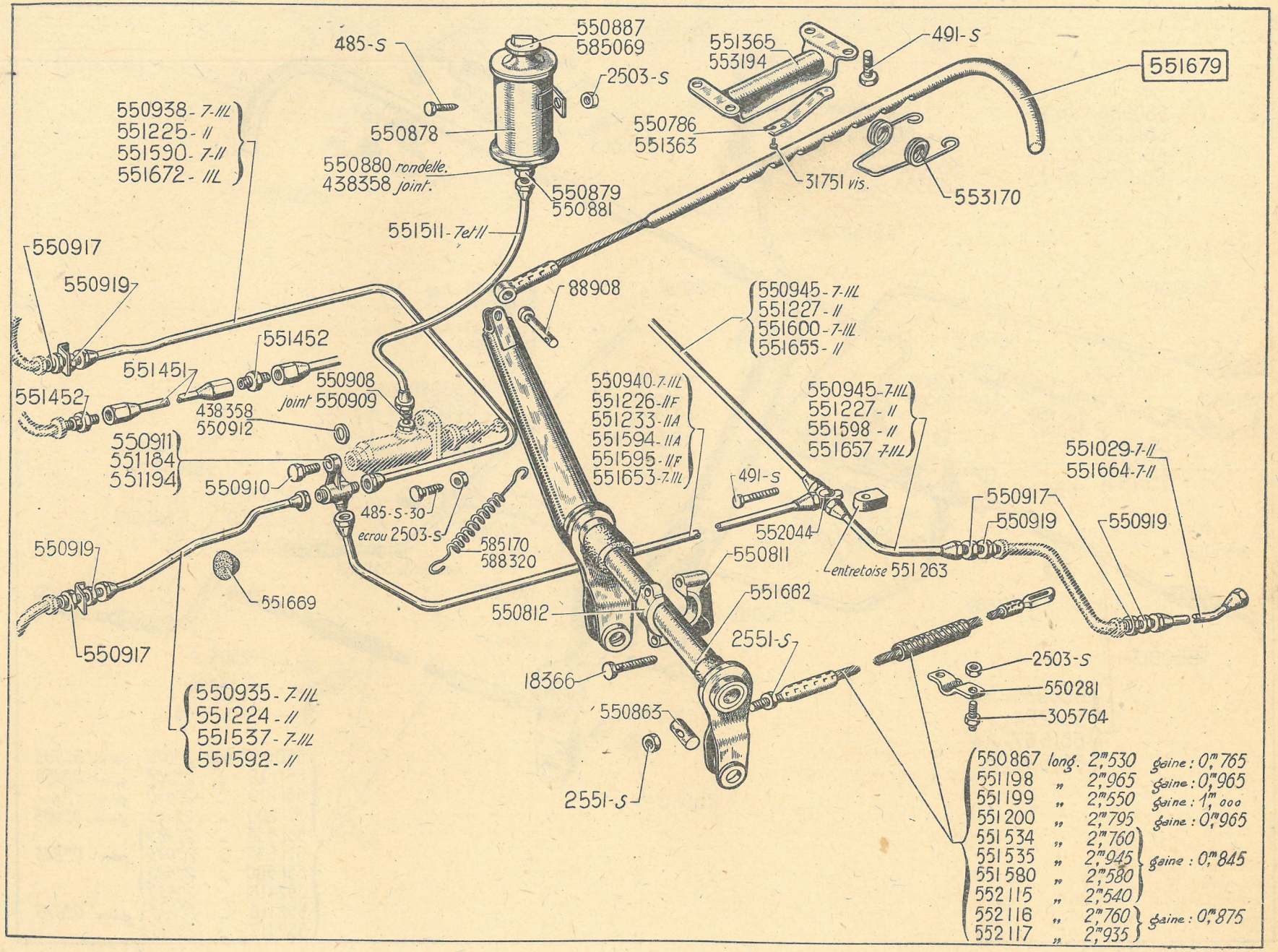
485-S
550887
585069
2503-S
551365
553194
491-S
551679
550938-7-IIL
551225-II
551590-7-II
551672-IIL
550878
550880 rondelle.
438358 joint.
550879
550881
550786
551363
31751 vis.
553170
551511-7et II
550917
550919
88908
550945-7-IIL
551227-II
551600-7-IIL
551655-II
551452
551451
551452
550908
joint 550909
438358
550912
550911
551184
551194
550910
550940-7-IIL
551226-IIF
551233-IIA
551594-IIA
551595-IIF
551653-7-IIL
550945-7-IIL
551227-II
551598-II
551657-7-IIL
551029-7-II
551664-7-II
491-S
485-S-30
ecrou 2503-S
585170
588320
552044
550917
550919
550919
550919
550811
entretoise 551263
551669
551662
550812
2551-S
550917
18366
2503-S
550281
305764
550935-7-IIL
551224-II
551537-7-IIL
551592-II
550863
2551-S
550867 long. 2m530 gaine : 0m765
551198 „ 2m965 gaine : 0m965
551199 „ 2m550 gaine : 1m000
551200 „ 2m795 gaine : 0m965
551534 „ 2m760
551535 „ 2m945
551580 „ 2m580
552115 „ 2m540
gaine : 0m845
552116 „ 2m760
552117 „ 2m935
gaine : 0m875

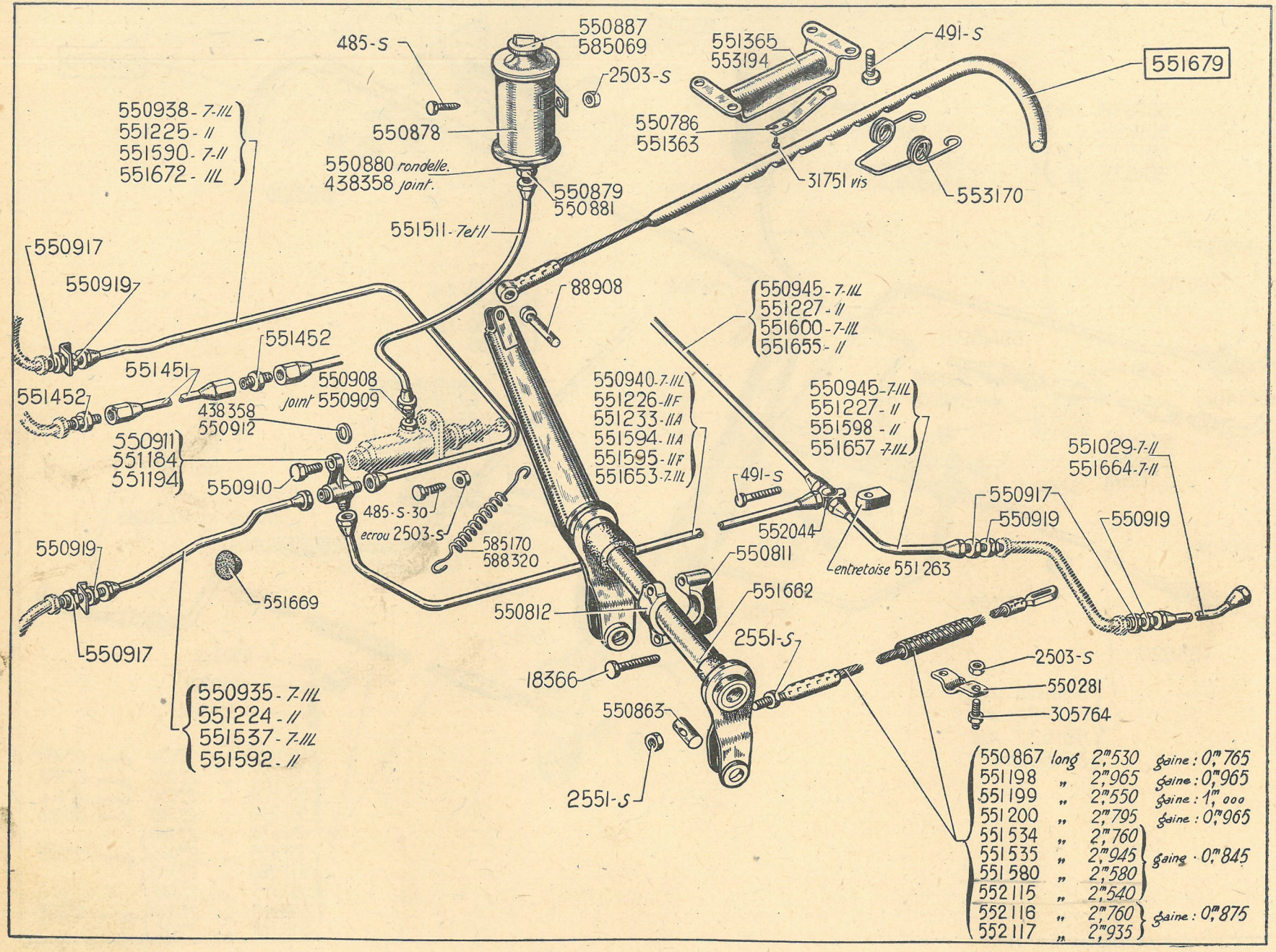
485-S
550887
585069
2503-S
551365
553194
491-S
551679
550938 - 7-III
551225 - II
551590 - 7-II
551672 - III
550878
550880 rondelle.
438358 joint.
550879
550881
551511 - 7et III
550786
551363
31751 vis
553170
550917
550919
88908
551452
551451
550908
joint 550909
438358
550912
551452
550911
551184
551194
550910
485-S-30
écrou 2503-S
585170
588320
550940 - 7-III
551226 - IIF
551233 - IIA
551594 - IIA
551595 - IIF
551653 - 7-III
550945 - 7-III
551227 - II
551600 - 7-III
551655 - II
550945 - 7-III
551227 - II
551598 - II
551657 - 7-III
491-S
552044
entretoise 551 263
551029 - 7-II
551664 - 7-II
550917
550919
550919
550919
551669
550917
550811
550812
551662
2551-S
18366
550863
2551-S
550935 - 7-III
551224 - II
551537 - 7-III
551592 - II
2503-S
550281
305764
550867 long 2,m530 gaine : 0,m765
551198 „ 2,m965 gaine : 0,m965
551199 „ 2,m550 gaine : 1,m 000
551200 „ 2,m795 gaine : 0,m965
551534 „ 2,m760
551535 „ 2,m945 gaine : 0,m845
551580 „ 2,m580
552115 „ 2,m540
552116 „ 2,m760 gaine : 0,m875
552117 „ 2,m935

NUMÉRO	DÉSIGNATION	TYPE	COEFF^t
551.224	Tube complet : 4,35×6,35, longueur 0^m,620 entre maître-cylindre et flexible roue AV G.	11	1
551.225	Tube complet : 4,35×6,35, longueur 1^m,715 entre maître-cylindre et flexible roue AV D.	11	1
551.226	Tube complet : 4,35×6,35, longueur 2^m,820 entre maître-cylindre et raccord AR, 3 voies.	11 F	1
551.227	Tube complet : 4,35×6,35, longueur 0^m,537 entre raccord AR, 3 voies et flexible roue AR G ou D.	11	2
551.233	Tube complet : 4,35×6,35, longueur 2^m,715 entre maître-cylindre et raccord AR, 3 voies.	11 A	1
551.263	Entretoise de raccord à 3 voies AR, épaisseur 20^{mm}.	7 et 11	1
551.363	Ressort de tirette de frein à main pour support 551.365 (2 trous de 3^{mm},5).	7 et 11	1
551.365	Support de la tirette de frein à main avec ressort. (1re dispos.)	7 et 11	1
551.451	Tuyau de rallonge AV de tuyauterie Lockheed (R. VI).	7 et 11	2
551.452	Raccord double pour rallonge AV de tuyauterie Lockheed (R. VI).	7 et 11	2
551.511	Tube complet : 6×8, longueur 0^m,395 entre réservoir et maître-cylindre (Remplace les modèles précédents).	7 et 11	1
551.534	Câble de frein AR complet, longueur 2^m,760, gaine 0^m,845 (direction à crémaillère) (R. VI).	11	2
551.535	Câble de frein AR complet, longueur 2^m,945, gaine 0^m,845 (direction à crémaillère) (R. VI).	11 F	2
551.537	*Tube complet : 4,35×6,35, longueur 0^m,770 entre maître-cylindre et flexible roue AV G (direction à crémaillère). Remplacé par* 551.655.	7 et 11L	1
551.580	Câble de frein AR complet, longueur 2^m,580, gaine 0^m,845 (direction à crémaillère) (R. VI).	11 L	2
551.590	Tube complet : 4,35×6,35, longueur 1^m,700 entre maître-cylindre et flexible roue AV D (direction à crémaillère).	11	1
551.592	*Tube complet : 4,35×6,35, longueur 0^m,770 entre maître-cylindre et flexible roue AV G (direction à crémaillère). (Remplacé par* 551.655,	11	1
551.594	Tube complet : 4,35×6,35, longueur 2^m,300 entre maître-cylindre et raccord AR 3 voies (direction à crémaillère).	11	1
551.595	Tube complet : 4,35×6,35, longueur 2^m,580 entre maître-cylindre et raccord AR 3 voies (direction à crémaillère).	11 F	1
551.598	Tube complet : 4,35×6,35, longueur 0^m,260 entre raccord AR 3 voies et flexible roue AR G (direction à crémaillère).	11	1
551.600	Tube complet : 4,35×6,35, longueur 0^m,880 entre raccord AR 3 voies et flexible roue AR D (direction à crémaillère).	11	1
551.653	Tube complet : 4,35×6,35, longueur 2^m,090 entre maître-cylindre et raccord AR 3 voies (direction à crémaillère).	7 et 11L	1
551.655	Tube complet : 4,35×6,35, longueur 0^m,770 entre raccord AR 3 voies et flexible roue AR D (direction à crémaillère).	7 et 11L	1
551.657	Tube complet : 4,35×6,35, longueur 0^m,210 entre raccord AR 3 voies et flexible roue AR G (direction à crémaillère).	7 et 11L	1
551.662	Arbre à renvoi de frein à main avec leviers.	7 et 11	1
551.664	Tube complet : 4,35×6,35, longueur 0^m,310 entre flexible AR et roue AR G ou D (direction à crémaillère).	7 et 11	2
551.669	Tampon caoutchouc de maintien des tuyauteries.	7 et 11	2
551.672	Tube complet : 4,35×6,35, longueur 1^m,700 entre maître cylindre et flexible roue AV D (direction à crémaillère). Remplacé par 551.590.	7 et 11 L	1
551.679	Tirette de frein à main avec câble sans support.	7 et 11	1
552.044	Raccord 3 voies AR.	7 et 11	1
552.115	Câble de frein AR complet, longueur 2^m,540, gaine 0^m,845 (direction à crémaillère) (R. VI).	7 et 11L	2
552.116	Câble de frein AR complet, longueur 2^m,750, gaine 0^m,875 (direction à crémaillère, montage avec frein de 10″ à l'AR) (R. VI).	11	2
552.117	Câble de frein AR complet, longueur 2^m,935, gaine 0^m,875 (direction à crémaillère, montage avec frein de 10″ à l'AR) (R. VI).	11F	2
553.170	Ressort de tirette de frein à main fil d'acier, long 72^{mm}.	11L, 11	1
553.194	Support de tirette de frein à main sans ressort.	11L, 11	1
585.069	Bouchon de réservoir complet (2e disposition à baïonnette) (R. VI).	7 et 11	1
585.170	Ressort de rappel de levier de frein à main, diamètre 17^{mm},5, longueur 175^{mm} (R. I).	7 et 11	1
588.320	Ressort de rappel de levier de frein à main, diamètre 17^{mm},5, longueur 138^{mm} (direction à crémaillère).	7 et 11	1

NUMÉRO	DÉSIGNATION	TYPE	COEFF[t]
	Modèles "Caisson" et "Tubulaire" montés jusqu'en mai-avril 1935.		
482-S	Vis T.H. de 7×12,5 de fixation de butée d'essieu sous caisse (R. III).	7 et 11	4
485-S	Vis T.H. de 7×20 d'assemblage de levier d'accouplement sur bras (R. III).	7 et 11	4
500-S	Vis T.H. de 7×65 d'assemblage de levier d'accouplement sur bras AR (R. III).	7 et 11	4
671-S	Vis T.H. de 8×35 de fixat. du collier de serrage du tube d'essieu (R. III).	7 et 11	4
2.360	Rivet T.R. de 8×26 de fixat. de chape sur bras (R. III).	7 et 11	4
2.491-S	Ecrou H de 7×100 des vis de fixat. de levier d'accouplement sur bras (R. III).	7 et 11	4
2.503-S	Ecrou H de 7×100 des vis de fixat. de bras au manchon (R. III).	7 et 11	14
2.551-S	Ecrou H de 8×125 de la vis de serrage du collier sur tube d'essieu. (R. III)	7 et 11	4
2.552-S	Contre-écrou H de 8×125 de la vis de serrage du collier sur tube d'essieu (R. III).	7 et 11	4
30.155	*Arrêtoir de* 14,5 *d'axe de chape de tirants. Ne fournissons plus.*	7 et 11	2
88.294	Ecrou H de 12×150 de réglage de sphère d'appui (traverse caisson).	7 et 11L	2
88.300	Ecrou H de 14×150 :		
	— de réglage de sphère d'appui (traverse tubulaire).	7 et 11	2
	— d'axe de chape de tirants.	7 et 11	2
89.140	Vis T.H. de 10×25 de fixat. de chape double sur support milieu (R. III).	7 et 11	2
221.449	Butée d'essieu (caoutchouc moulé sur tôle) fixat. sous caisse (R. III).	7 et 11	2
304.527	Axe de fixat. extrême d'essieu AR sur traverse, longueur totale 148mm, diamètre 19mm,5, filetage 16×150 (1 plat sur tête) (caisson).	7 et 11L	8
304.528	Axe de fixat. milieu d'essieu sur traverse, longueur totale 159mm, diamètre 19mm,5, filetage 16×150 (tête cylindrique) (caisson)	7 et 11 L	3
352.822-D	Barre de torsion droite, longueur 461mm, diamètre du corps 25mm,4, diamètre des cannelures 32mm.	7 et 11L	1
352.822-G	Barre de torsion gauche, — d° —	7 et 11L	1
352.824	Levier de réglage gauche sur barre de torsion (traverse caisson), cannelures 32, épaisseur 22mm, filetage 12×150.	7 et 11L	1
352.825	Levier de réglage droit — d° —	7 et 11L	1
352.828	Sphère d'appui de levier de réglage (montage caisson), longueur totale 65mm, diamètre sphérique 14mm, queue 12×150.	7 et 11L	2
352.829	Palet à rotule de sphère d'appui de levier de réglage, 1er montage avec traverse caisson, diamètre de l'embase 22mm, hauteur 13mm,5, diamètre sphérique 14mm.	7 et 11L	2
353.318-D	Barre de torsion droite, longueur 509mm, diamètre du corps 25mm, diamètre des cannelures 32mm.	11	1
353.318-G	Barre de torsion gauche, — d° —	11	1
353.441	Levier d'accouplement sur barre de torsion.	7 et 11	2
353.667-D	Barre de torsion droite, longueur 461mm, diamètre du corps, 25mm, diamètre des cannelures 32 et 37mm.	7 et 11L	1
353.667-G	Barre de torsion gauche, — d° —	7 et 11L	1
353.668-D	Barre de torsion droite, longueur 509mm, diamètre du corps 25mm, diamètre des cannelures 32mm et 37mm.	11	1
353.668-G	Barre de torsion gauche — d° —	11	1
420.486	*Tube d'essieu (1re disposition) longueur* 1m,154. *Remplacé par* 420.705, *demander en outre :* 1-420.978, 1-420.979, 2-421.048, 4-421.050, 8-421.052, 2-420.648, 4-671-S *(R. III)*, 4-2.551-S, *(R. III)* 4-2.552-S *(R. III).*	7	1
420.490	Joint intérieur du tube de pont (tresse graphitée) diamètres 66mm, 62mm, hauteur 8mm (R. VI).	7 et 11	2
420.496	Vis de 7, pas de 100, longueur 20mm, de fixat. de bras AR au manchon.	7 et 11	14
420.497	Support des bras sur traverse (caisson).	7 et 11L	4
420.501	*Axe d'articulation extrême de bras (traverse caisson). Remplacé par bras AR complet* 420.605 *gauche*, 420.606 *droit.*	7 et 11L	2
420.549	Support milieu du triangle sur traverse (caisson).	7 et 11L	1
420.586	Rondelle 22mm,5×36×4 entretoise de support de bras » Férodo » (traverse caisson) (R. VI).	7 et 11L	4
420.605	Bras gauche avec silentbloc et axe (caisson).	7 et 11L	1
420.606	Bras droit avec silentbloc et axe (caisson).	7 et 11L	1
420.607	Chape de fixat. de tirants sur bras.	7 et 11	2
420.611	Tube de tirants avec chapes (entr'axes : 625mm).	7 et 11L	2
420.612	Axe de 14×150, longueur totale 54mm de tirant.	7 et 11	2
420.615	Axe d'articulation de chape, diamètre 14mm, longueur totale 42mm,2.	7 et 11	2
420.616	Cale de réglage (tôle) de chape double de tirants.	7 et 11	A.L.
420.648	Joint caoutchouc de 60×74×45 de tube d'embout sur tube d'essieu.	7 et 11	2
420.686	Traverse tubulaire complète, longueur totale 1m,241.	7 et 11L	1

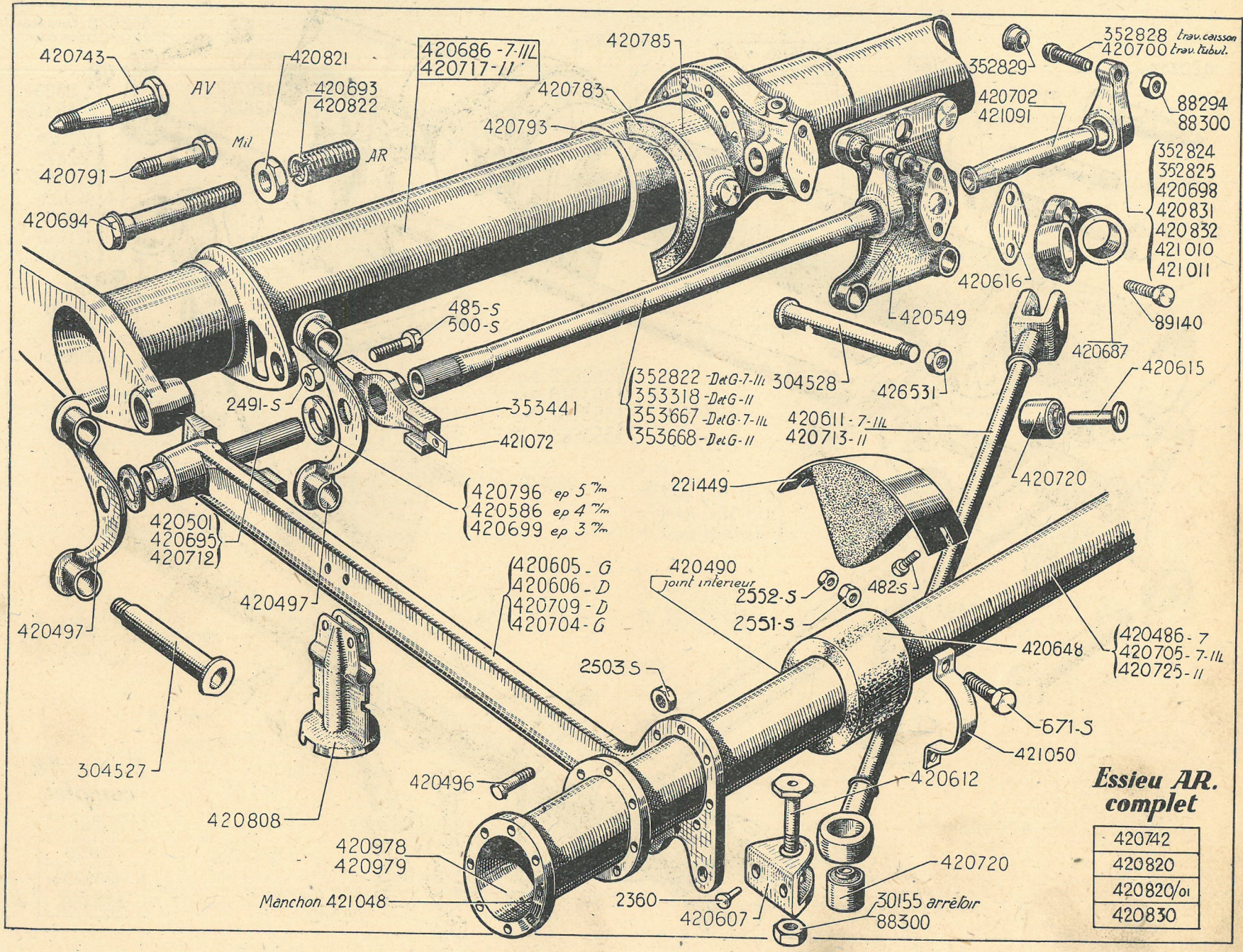

Essieu AR. complet

420742
420820
420820/01
420830

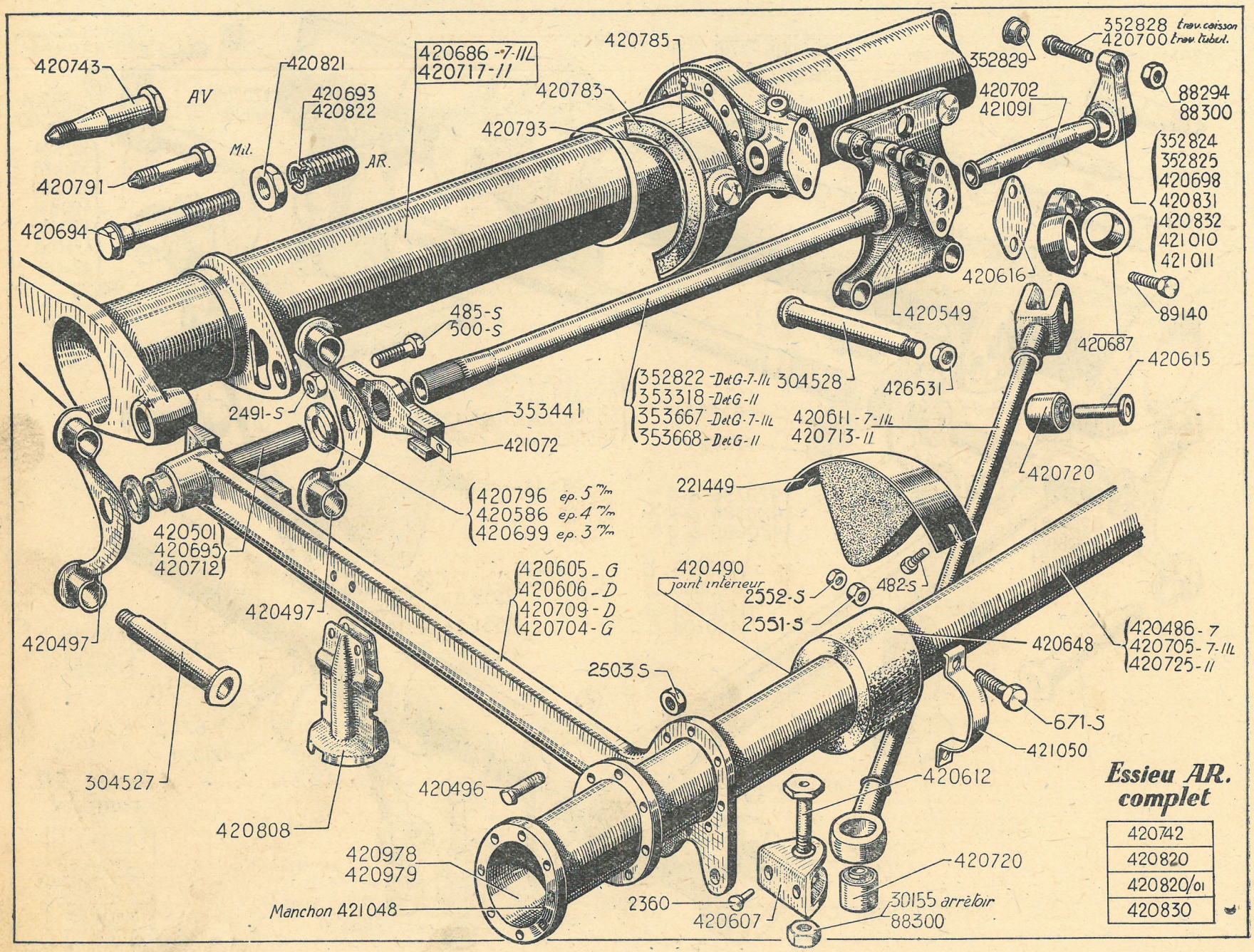

Essieu AR. complet

420742
420820
420820/01
420830

NUMÉRO	DÉSIGNATION	TYPE	COEFF^t
	"Caisson" et "tubulaire" *(suite)*		
420.687	Chape double de tirants sur support milieu (acier coulé).	7 et 11	1
420.693	*Bague acier de fixat. AR du support extrême de traverse tubulaire, alésage* 17mm, *T.H. diamètre* 25mm, *fileté à* 25, *pas* 150 *sur* 20mm, *longueur* 63mm. *Remplacé par* 420.822, *demander en outre* 1-420.821.	7 *et* 11	2
420.694	*Vis T.H. de* 12, *pas de* 150, *long. totale* 105mm, *collerette sous tête diamètre* 16 mm, *d'arrêt de l'axe de fixat. AR de support extrême de traverse tubulaire. Ne fournissons plus.*	7 *et* 11	2
420.695	Axe d'articulation extrême de bras (traverse tubulaire), long. 96mm.	7 et 11L	2
420.698	*Levier de réglage gauche ou droit sur barre de torsion (traverse tubulaire), cannelure* 32, *épaisseur* 22mm, *filetage* 14×150. *Remplacé par* 420.831 *G et* 420.832 *D.*	7 *et* 11	2
420.699	Rondelle 22,5×36×3, entretoise extérieure de bras « Férodo » (traverse tubulaire) (R. VI).	7 et 11	2
420.700	Sphère d'appui de levier de réglage (montage avec traverse tubulaire) long. 61mm,5, diam. sphérique 15mm,5, queue 14×150.	7 et 11	2
420.702	Axe d'articulation du support milieu de triangle, long. 106mm, diam. 22mm (R. VI).	7 et 11	1
420.704	Bras gauche avec silentbloc (tubulaire).	7 et 11	1
420.705	Tube d'essieu nu, long. 1m,140.	7 et 11 L	1
420.709	Bras droit avec silentbloc (tubulaire).	7 et 11	1
420.712	Axe d'articulation extrême de bras, long. 113mm.	11	2
420.713	Tube de tirants avec chapes (entr'axes : 663mm).	11	2
420.717	Traverse tubulaire complète, long. 1m,360.	11	1
420.720	Silentbloc de 14×26×23×28 de chape double de tirants sur support milieu (R. VI)	7 et 11	4
420.725	Tube d'essieu nu, long. 1m,236.	11	1
420.742	*Essieu AR complet (traverse tubulaire) moyeux* 5 *tocs. Remplacé par* 421.197 *(essieu cruciforme).*	11	1
420.743	Axe de fixat. AV de support extrême de traverse tubulaire, long. totale 97mm.	7 et 11	2
420.783	Caoutchouc entre plaquette extérieure et intérieure de palet à rotule (traverse tubulaire).	7 et 11	2
420.785	*Plaquette extérieure de palet à rotule avec palet soudé (traverse tubulaire). Ne fournissons plus.*	7 *et* 11	2
420.791	Vis T.H. à pointe de 12×93 de fixat. milieu du support extrême de traverse tubulaire.	7 et 11	2
420.793	Plaquette intérieure avec ergot de palet à rotule (traverse tubulaire).	7 et 11	2
420.796	*Rondelle* 22mm,5×36×5 *entretoise intérieure de bras (traverse tubulaire). Ne fournissons plus.*	7 *et* 11	2
420.808	Support de cuvette de centrage et cric sur bras traverse tubulaire.	7 et 11	2
420.820	*Essieu AR complet (traverse tubulaire). Remplacé par* 421.195 *(essieu cruciforme).*		
420.820/01	*Essieu complet (traverse tubulaire) moyeux* 6 *tocs frein de* 12″. *Remplacé par* 421.035 *(essieu cruciforme).*	11L	1
420.821	Ecrou H de 25×150, haut. 12mm, de la douille 420.822 du support extrême de traverse tubulaire.	7 et 11	2
420.822	Douille de fixat. AR du support extrême de traverse tubulaire, long. 70mm, filetée 25, pas 150, alésage diam. 17mm.	7 et 11	2
420.830	*Essieu complet (traverse tubulaire), moyeux* 6 *tocs, frein de* 12″. *Ne fournissons plus.*	11	1
420.831	Levier de réglage gauche sur barre de torsion, cannelure 32, épais. 32mm, filetage 14×150.	7 et 11	1
420.832	Levier de réglage droit — dº —	7 et 11	1
420.978	Tube d'embout d'essieu gauche avec manchon, long. totale 380mm. Remplace : 1er modèle, long. totale 251 mm, demander en outre : 1-420.979, 1-420.705 pour 7 et 11L ou 420.725 pour 11CV, 2-421.048, 4-421.050, 8-421.052, 2-420.648, 4-671-S (R. III), 4-2.551-S (R. III), 4-2.552-S (R. III). 2º modèle, long. totale 378mm, demander en outre : 1-421.048, 2-421.050, 4-421.052, 1-420.648, 2-671-S (R. III), 2-2.551-S (R. III), 2-2.552-S (R. III).	7 et 11	1
420.979	Tube d'embout d'essieu droit avec manchon, long. totale 380mm. Remplace : même nota que ci-dessus, sauf demander en outre 1-420.978 au lieu de 420.979.	7 et 11	1
421.010	Levier de réglage gauche sur barre de torsion, cannelure 37, épais. 32mm, filetage 14×150.	7 et 11	1
421.011	Levier de réglage droit — dº —	7 et 11	1
421.048	Manchon en bois avec plaquette.	7 et 11	2
421.050	Demi-collier de serrage du tube d'essieu.	7 et 11	4
421.052	Plaquette des boulons des demi-colliers, long. 20mm, larg. 17mm, épais. 3mm, trou de 8mm.	7 et 11	8
421.072	Plaquette, épais. 2mm, pour levier, accouplement 353.441, profondeur mortaise 8mm.	7 et 11	2
421.091	*Axe d'articulation du support milieu de triangle, long.* 106mm, *diam.* 22mm,5. *Ne fournissons plus.*	7 *et* 11	1
426.531	Ecrou H de 16×150 de fixat. de triangulation sur traverse (caisson).	7 et 11L	3

NUMÉRO	DÉSIGNATION	TYPE	COEFFt
	Modèle " Cruciforme " monté à partir d'avril-mai 1935		
482-S	Vis T.H. de 7×12,5 (R. III) de fixat. :		
	— de plaquette d'arrêt de barre de torsion (1er montage).	7 et 11	2
	— de butée d'essieu sous caisse.	7 et 11	4
483-S/30	Vis T.H. de 7×15 à pointe de fixat. de la butée de débattement (R. III).	11	4
771-S	Vis T.H. de 8×70 des plaquettes d'arrêt de barre de torsion (2e montage) (R. III).	7 et 11	1
751-S	Vis T.H. de 8×10 de fixat. des attaches de tuyau flexible sur supports (R. III).	7 et 11	4
815 S	Goujon de 8×32, filetage 12 et 18 de fixat, de plateau de frein (R. III).	7 et 11	16
1.533	Goupille en C de 14, corde à piano de 2,5 d'arrêt des écrous de palier de suspension	7 et 11	4
2.551-S	Ecrou H de 8×125 (R. III) de fixat. :		
	— des plaquettes d'arrêt de barre de torsion	7 et 11	1
	— du goujon de plateau de frein.	7 et 11	16
2.674-S	Ecrou H crénelé de 12×175 de l'axe de triangulation (chape de tirant) (R. III).	7 et 11	1
37.231	Vis T.H. de 10×35 à pointe de fixat. des supports de palier élastique (R. III).	7 et 11	8
40.138	Arrêtoir double de 8mm,5, entr'axes 34mm de vis d'attache de tuyau flexible (R. I).	7 et 11	2
88.270	Écrou de 18×150 de tirant (centre).		
89.873	Rondelle de 17×28×2,4 d'appui du boulon milieu 420.936.	7 et 11	2
89.886	Rondelle éventail de 18 d'arrêt des écrous de tirants (centre) (R. VI).	7 et 11	2
89.889	Rondelle éventail de 20 d'arrêt de l'axe AV de fixat. de traverse (R. VI).	7 et 11	2
89.894	Rondelle éventail de 25, de douille AR de fixat. de traverse (1re disposition) (R. VI).	7 et 11	2
112.815	Arrêtoir de 7mm de vis de fixat. de la butée de débattement (R. III).	11	4
221.449	Butée d'essieu (caoutchouc moulé sur tôle), fixation sous caisse (R. III).	7 et 11L	2
353.635	Rondelle de 12,5×1,5 de l'axe de triangulation (R.III).	7 et 11	1
411.025	Essieu AR complet, frein de 10", tambour fonte pour roue "BM".	11L	1
411.026	Essieu AR complet, frein de 10", tambour fonte pour roue "BM".	11	1
415.014	*Rondelle de 16,5×32×3 de l'axe de triangulation. Ne fournissons plus.*	7 et 11	1
420.821	Ecrou H de de 25×150, hauteur 12mm de la douille AR de fixat, de traverse (1re disp.)	7 et 11	2
420.854-5	*Support de cuvette de cric assemblé. Remplacé par* 421.189 *gauche ou* 421.190 *droit.*	7 et 11	2
420.903	*Moyeu de bras de suspension, longueur* 120mm. *Ne fournissons plus.*	7 et 11	2
420.911	*Silentbloc long* 32mm. *Remplacé par* 421.216.	7 et 11	4
420.912	Rondelle de 42,2×62×3 de fixat. du moyeu	7 et 11	4
420.913	Support nu de palier élastique (côtes extrêmes), sans trous taraudés.	7 et 11	2
420.915-D	Barre de torsion droite, longueur 550mm, diam corps 25mm, diam cannelures 31mm,9	7 et 11L	1
420.915-G	Barre de torsion gauche, — do —	7 et 11L	1
421.916-D	Barre de torsion droite, longueur 610mm, diamètre du corps 26mm, diamètre des cannelures 31mm,9.	11	1
420.916-G	Barre de torsion gauche, — do —	11	1
420.918	Levier de réglage des bras.	7 et 11	4
420.919	Axe des leviers de réglage, long. 58mm.	7 et 11	2
420.920	Bielle de réglage des bras.	7 et 11	2
420.921	Axe de bielle de bras, longueur 31mm.	7 et 11	2
420.931	Caoutchouc de tirant (centre).	7 et 11	2
420.932	Entretoise de 18×20×40 des caoutchoucs de tirant (centre).	7 et 11	1
420.933	Cuvette de caoutchouc de tirant (centre), diam. intér. 44mm, trou de 18mm,5, haut 9mm.	7 et 11	2
420.936	Boulon T.H. de fixation, milieu de traverse long. sous tête 68mm, corps diam. 10mm,80, fileté 12 pas 175 sur 30mm à l'extrémité.	7 et 11	2
420.937	Axe de fixation AV. de traverse longueur totale 77mm fileté à 16×150.	7 et 11	2
420.939	Ecrou rond de 24×150, diam. 40mm à douille diam 32 (pour interchangeabilité de traverse, note technique 453).	7 et 11	2
420.951	*Plaquette d'arrêt de barre de torsion, trou de* 7mm5 *(1er montagne). Remplacé par* 421.327	7 et 11	2
420.953	Segment d'arrêt de l'axe de bielle de bras, diamètre 18mm, 13mm,2, épaisseur 2mm,4,	7 et 11	4
420.967	Ecrou de 42 × 150, hauteur 12mm, blocage des paliers.	7 et 11	4
420.972	*Traverse tubulaire complète, largeur du support milieu à l'embranchement des barres* 65mm. *Remplacé par* 421.266; *demander en outre :* 2-421.322; 2-421.325; 2-302.285 *(R. III)*; 1-309.187 *(R. III)*; 1-309.189 *(R. III).*	7 et 11L	1
420.973	*Traverse tubulaire complète. Remplacé par* 421.267, *demander en outre :* 2-302.285 *(R. III)*, 1-309.187 *(R. III)*, 1-309.189 *(R. III)*, 1-421.324-*G*, 1-421.324-*D pour* 11 *A ou* 1-421.323-*G*, 1-421.323-*D pour* 11*F*, 2-421.325.	11	1

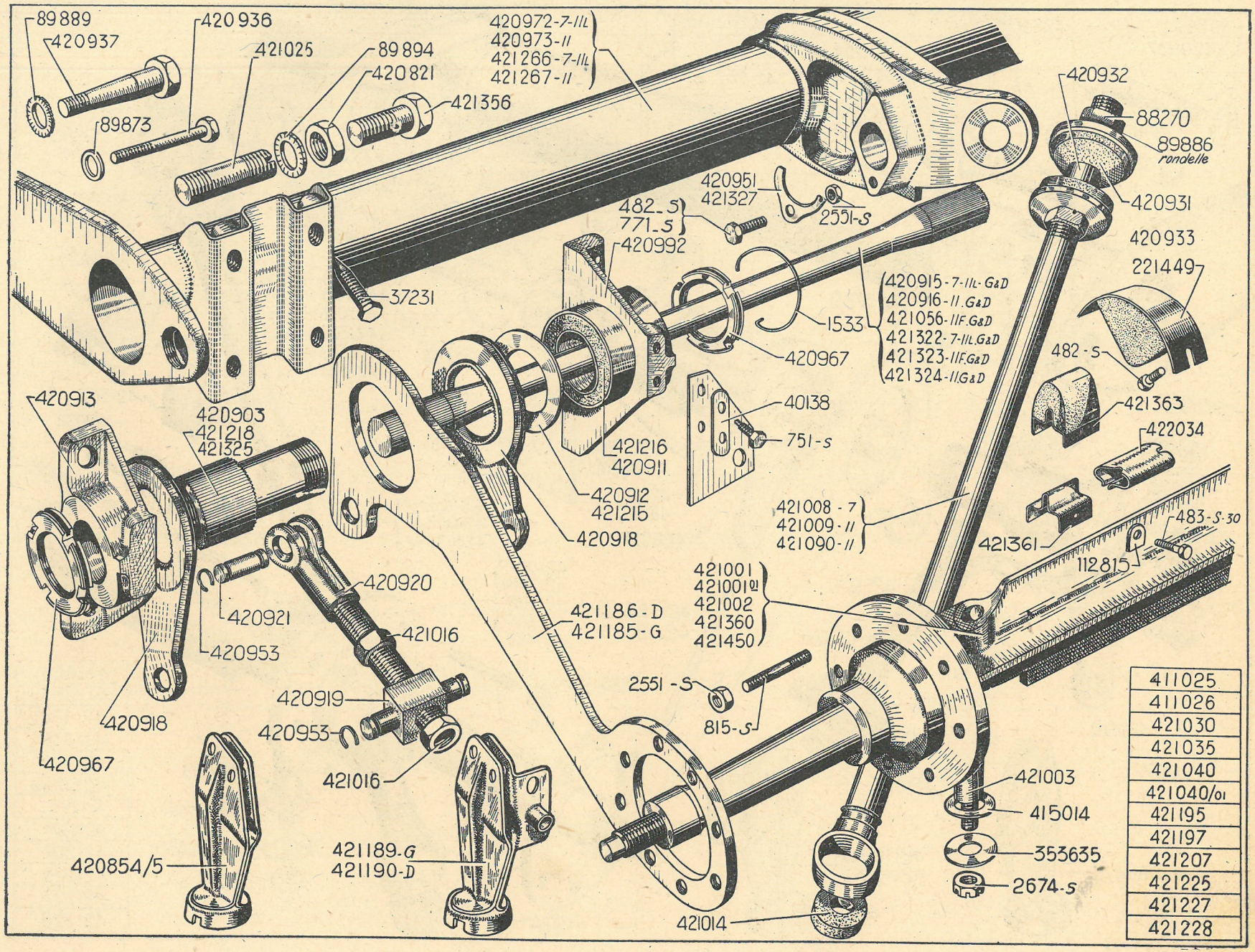
89889
420937
420936
421025
89894
420821
421356
89873
420972-7-IIL
420973-II
421266-7-IIL
421267-II
420932
88270
89886
rondelle
420931
420933
221449
420951
421327
2551-S
482-S
771-S
420992
37231
1533
420915-7-IIL-G&D
420916-II.G&D
421056-IIF.G&D
421322-7-IIL.G&D
421323-IIF.G&D
421324-II.G&D
420967
482-S
421363
422034
40138
751-S
420913
420903
421218
421325
421216
420911
420912
421215
420918
421008-7
421009-II
421090-II
483-S-30
421361
112815
421001
421001/01
421002
421360
421450
421186-D
421185-G
420920
420921
420953
421016
420919
420953
421016
2551-S
815-S
421003
415014
353635
2674-S
420854/5
421189-G
421190-D
421014
411025
411026
421030
421035
421040
421040/01
421195
421197
421207
421225
421227
421228

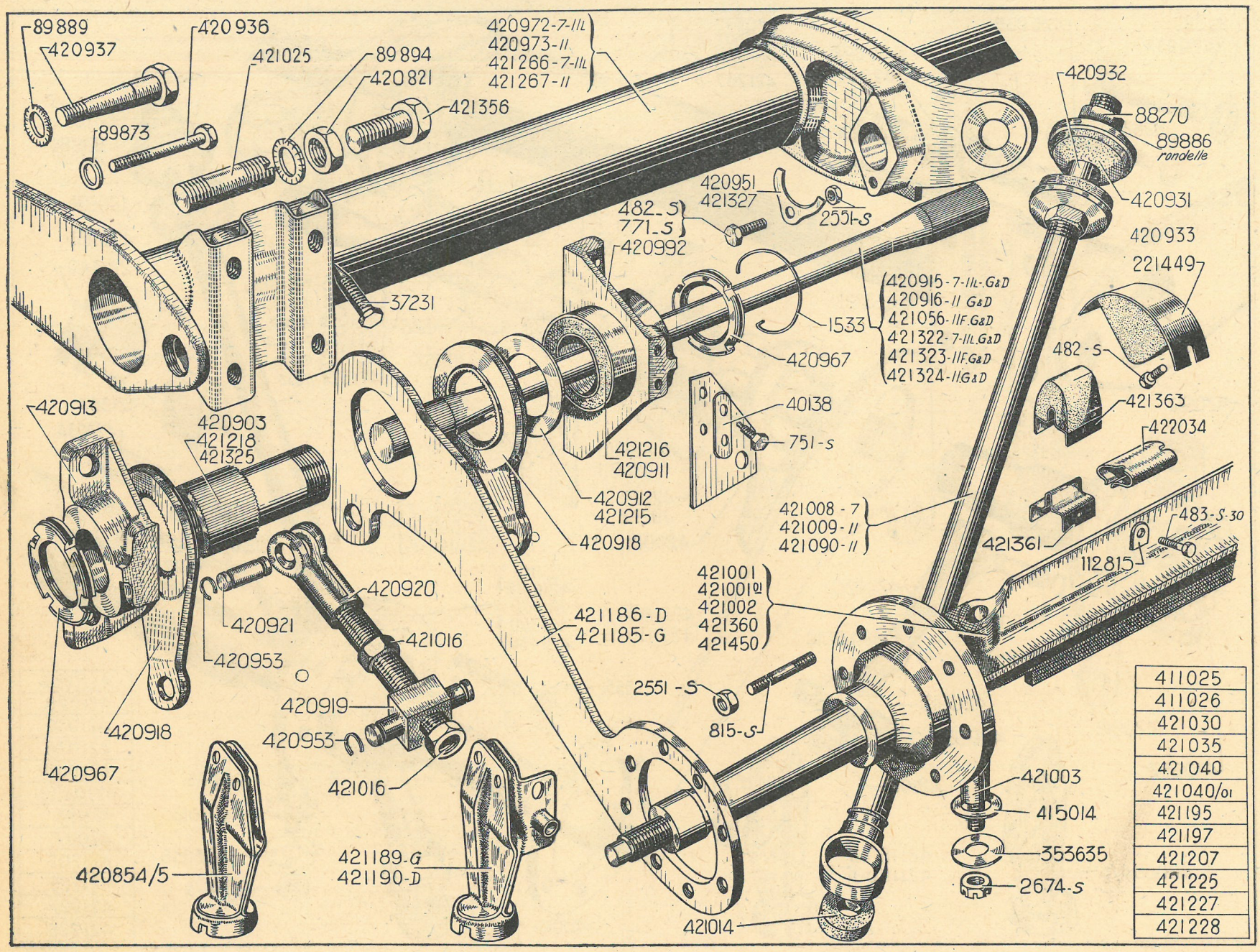

411025
411026
421030
421035
421040
421040/01
421195
421197
421207
421225
421227
421228

NUMÉRO	DÉSIGNATION	TYPE	COEFF[t]
	" Cruciforme " *(suite)*		
420.992	Support nu de palier élastique (côté milieu), trous taraudés 8×125.	7 et 11	2
421.001	*Corps d'essieu avec fusées de* 30. *long.* 1m,492. — 5 *tocs (frein de* 10 ″). — *Remplacé par* 421.450.	7	1
		11L	1
421.001/01	Corps d'essieu avec fusées, axes d'amortisseurs et axe de triangulation, fusée de 35, longueur 1m,522, 6 tocs, frein de 12″.	11L	1
	5 tocs (frein de 12″).		1
421.002	*Corps d'essieu fusée de* 35, *long.* 1m,642. *Remplacé par* 421.360.	11	1
421.003	Axe de triangulation, longueur 116mm,2.	7 et 11	1
421.008	Tube de tirants avec chapes, longueur de l'extrémité à l'axe 765mm.	7 *et* 11L	1
421.009	Tube de tirants avec chapes, longueur de l'extrémité à l'axe 835mm.	11	1
421.014	Bague double caoutchouc de chape de tirant alésage 16mm,3, longueur 30mm, extérieur biconique, diamètre 30mm,5, 26mm,6.	7 et 11	1
421.016	Ecrou H de 16×150, hauteur 15mm, de réglage de suspension.	7 et 11	4
421.025	Douille AR de fixat. de traverse, longueur 70mm, filetée à 25×150 sur 25mm et 15mm (1re disposition).	7 et 11	2
421.030	*Essieu complet,* 5 *tocs, frein de* 10″ *(tambour tôle). Remplacé par* 421.195.	7	1
421.035	Essieu complet, 6 tocs, frein de 12″ (tambour de frein tôle).	11L	1
421.040	*Essieu complet,* 6 *tocs, frein de* 12″ *(tambour de frein tôle. (Ne fournissons plus.*	11	1
421.040/01	*Essieu complet,* 6 *tocs, frein de* 12″ *(tambour de frein tôle). Ne fournissons plus.*	11F	1
421.056-D	Barre de torsion droite, long. 610mm, diam. corps 26mm,8, diam. cannelures 31mm,9.	11F	1
421.056-G	Barre de torsion gauche, — do —	11F	1
421.090	Tube de tirants avec chapes, longueur de l'extrémité à l'axe 815mm.	11	1
421.185	Bras gauche, avec support de cric formant support de tube de frein.	7 et 11	1
421.186	Bras droit, avec support de cric formant support de tube de frein.	7 et 11	1
421.189	Support de cric formant support de tube de frein gauche.	7 et 11	1
421.190	Support de cric formant support de tube de frein (droit).	7 et 11	1
421.195	Essieu complet, 5 tocs, frein de 10″ (tambour de frein fonte).	7, 11L	1
421.197	Essieu complet, — do —	11	1
421.207	Essieu complet, — do —	11F	1
421.215	Rondelle de 42,2×62×5 de friction du moyeu de suspension.	7 et 11	4
421.216	Silentbloc des paliers, longueur 34mm.	7 et 11	4
421.218	*Moyeu de bras de suspension, longueur* 128mm *cannelures intérieures au centre (*2e *montage tambour fonte). Ne fournissons plus.*	7 et 11	2
421.225	*Essieu complet,* 5 *tocs, frein de* 10″ *(tambour tôle).* Remplacé par 421.195 ; demander en outre : 2-302.285 *(R. III),* 1-309.187 *(R. III),* 1-309.189 *(R. III).*	7, 11L	1
421.227	*Essieu complet,* 5 *tocs, frein de* 10″ *(tambour de frein tôle). Remplacé par* 421.197.	11	1
421.228	*Essieu complet,* 5 *tocs, frein de* 10″ *(tambour de frein tôle). Remplacé par* 421.207.	11F	1
421.266	Traverse tubulaire complète, longueur totale : 1m240, largeur du support milieu à l'emmanchement des barres 54mm.	7 et 11L	1
421.267	*Traverse tubulaire complète longueur totale :* 1m360. *Remplacé par* 421.367 ; *demander en outre* 2-420.939.	11	1
421.322-D	Barre de torsion droite, long. 575mm, diam. corps 23mm,9, diam.cannelures 31mm,9.	7 et 11L	1
421.322-G	Barre de torsion gauche, — do —	7 et 11L	1
421.323-D	Barre de torsion droite, long. 624mm,5, diam-corps 26mm,8, diam. cannelures 31mm,9.	11F	1
421.323-G	Barre de torsion gauche, — do —	11F	1
421.324-D	Barre de torsion droite, long. 624mm,5, diam. corps 25mm,8, diam. cannelures 31mm,9.	11	1
421.324-G	Barre de torsion gauche, — do —	11	1
421.325	Moyen de bras de suspension, longueur 128mm, cannelures intérieures à l'extrémité (3e montage, suspension améliorée).	7 et 11	2
421.327	Plaquette d'arrêt de barre de torsion, trou de 8mm (2e montage).	7 et 11	2
421.356	Axe T.H. de 25×48 de fixat. AR de traverse (2e disposition).	7 et 11	2
421.360	Corps d'essieu avec fusées, axes d'amortisseurs et axe de triangulation et butée caoutchouc, fusée de 35, longueur 1m,642.	11	1
421.361	Support de la butée de débattement.	7 et 11	2
421.363	Butée caoutchouc de débattement sur essieu.	7 et 11	2
421.450	Corps d'essieu AR avec fusées, axes d'amortisseur, axe de triangulation et butée caoutchouc, fusée de 30, long. 1m,492.	11L	1
422.034	Plaque de butée d'essieu, longueur 60mm, largeur 40mm.	7 et 11	2

NUMÉRO	DÉSIGNATION	TYPE	COEFF^t
	Modèles "Caisson" et "Tubulaire" montés jusqu'en avril-mai 1935		
485-S	Vis T.H. de 7×20 de fixat. du chapeau de roulement sur manchon (R. III).	7 et 11	12
2.503-S	Ecrou H de 7, pas de 100 (R. III) de vis de fixat. de chapeau de roulement.	7 et 11	12
88.090	*Roulement de 30×62×16 (R.I) intérieur de moyeu. Remplacé par 2 roulements* 89.461, *demander en outre : 1 rondelle* 420.806 *et 1 entretoise* 420.805.	7 et 11	2
88.985	Graisseur Técalémit de 11, pas de 75, de fusée (montage du moyeu sans vis contre-écrou) (R. VI).	7	2
89 461	Roulement simple de 30×62×11 intérieur de moyeu (2 pièces par fusée).	7 et 11	4
89 859	Rondelle de 16,5×52×1,5, arrêtoir d'écrou de blocage de moyeu.	7 et 11	2
117.281	Graisseur Técalémit de 8, pas de 125 (R. VI).	7 et 11	2
390.150	Ecrou H de 12×125 de toc de fixat. de roue sur moyeu (R. VI) :		
	— pour moyeu 5 tocs.	7 et 11	10
	— pour moyeu 6 tocs.	11L et 11	12
420.470	Fusée gauche (1re disposition), longueur 168mm, filetage 26×150 à droite.	7	1
420.471	Fusée droite (1re disposition), longueur 168mm, filetage 26×150 à gauche.	7	1
420.472	Rondelle pare-huile de 32×51×1 d'étanchéité de fusée.	7 et 11	2
420.473	Entretoise entre roulement extérieur et intérieur de moyeu, longueur 68mm (1re disposition, montage avec 1 roulement intérieur à double rangée de billes).	7 et 11	2
420.476	Entretoise extrême de 56,5×61,5×13 de roulement de moyeu (1re et 2e dispositions).	7 et 11	2
420.479	Ressort de rappel bagué, étoile d'entretoise de roulement intérieur.	7 et 11	2
420.482	Cuvette tôle de 40×66×4 du feutre d'étanchéité de moyeu.	7 et 11	2
420.483	Feutre de 38×52×6 d'étanchéité de moyeu.	7 et 11	2
420.524	Ecrou H de 26×150 de blocage de moyeu AR sur fusée (pas à gauche pour fusée droite).	7 et 11	1
420.525	Ecrou H de 26×150 de blocage de moyeu AR sur fusée (pas à droite pour fusée gauche).	7 et 11	1
420.562	Roulement de 30×70×16 extérieur de moyeu (R. II).	7 et 11	2
420.563	*Cale de 71×114×1 de réglage de chapeau de roulement (R. VI.) Ne fournissons plus.*	7 et 11	2
420.564	*Chapeau de roulement. Ne fournissons plus.*	7 et 11	2
420.573	Toc de roue (12 pas de 125), longueur 24mm (cas de moyeu à 5 tocs).	7 et 11	10
420.598	Rondelle de 30×61×1 d'appui de ressort de rappel d'entretoise de roulement intérieur.	7 et 11	2
420.643	Ecrou H de 30×150 de serrage de roulement intérieur (pas à droite).	7 et 11	1
420.644	Ecrou H de 30×150 de serrage de roulement intérieur (pas à gauche).	7 et 11	1
420.645	Arrêtoir à talon plat de 30,5×50 des écrous de serrage de roulement.	7 et 11	2
420.677	Vis contre-écrou, pas à droite, de blocage de moyeu (14, pas de 150), avec trou taraudé pour graisseur pour fusée droite.	7 et 11	1
420.678	Vis contre-écrou, pas à gauche, de blocage de moyeu (14, pas de 150), avec trou taraudé pour graisseur pour fusée gauche.	7 et 11	1
420.730	Toc de roue (12 pas de 125), longueur 28mm (cas de moyeu à 6 tocs).	11L, 11	12
420.772	Fusée gauche (2e disposition), longueur 187mm. filetage 26×150 à droite.	7 et 11	1
420.773	Fusée droite (2e disposition), longueur 187mm. filetage 26×150 à gauche.	7 et 11	1
420.794	*Roulement à double rangées de billes de 30×62×20 intérieur de moyeu. Remplacé par 2 roulements* 89.461. *demander en outre : 1 rondelle* 420.806 *et 1 entretoise* 420.805.	7 et 11	2
420.802	Entretoise de 142×230×3 entre tambour et roue.	11	2
420.805	*Entretoise entre roulement extérieur et intérieur de moyeu, longueur 60mm (2e disposition, montage avec 2 roulements intérieur simples) Ne fournissons plus.*	7 et 11	2
420.806	Rondelle de 31×38×1,3 intermédiaire des roulements (2e disposition montage avec 2 roulements simples).	7 et 11	2
420.962	Roulement Timken 30×62×16 de fusée (3e disposition) (R. VI).	7 et 11	4
421.077	Vis contre-écrou, pas à droite, de blocage de moyeu (14, pas de 150) sans trou taraudé pour graisseur. pour fusée droite.	7 et 11	1
421.078	*Vis contre-écrou 14×150 à gauche, de blocage de moyeu sans trou taraudé, pour fusée gauche. Ne fournissons plus.*	7 et 11	1
421.128	Moyeu-tambour 6 tocs (frein de 12″). (Remplace tous les modèles précédents).	11L, 11	2
422.030	Cage de roulement Timken.	7 et 11	2
422.031	Cale de 54×61×0,2 de réglage des roulements Timken.	7 et 11	2
422.032	Entretoise intérieure de 31×37×65 de roulement Timken.	7 et 11	2
422.033	Entretoise extérieure de 53×62×57 de roulement Timken.	7 et 11	2
426.762	Moyeu tambour 5 tocs (frein de 10″). (Remplace tous les modèles précédents.)	7	2
426.763	Moyeu-tambour 5 tocs (frein de 12). (Remplace tous les modèles précédents.)	11L, 11	2

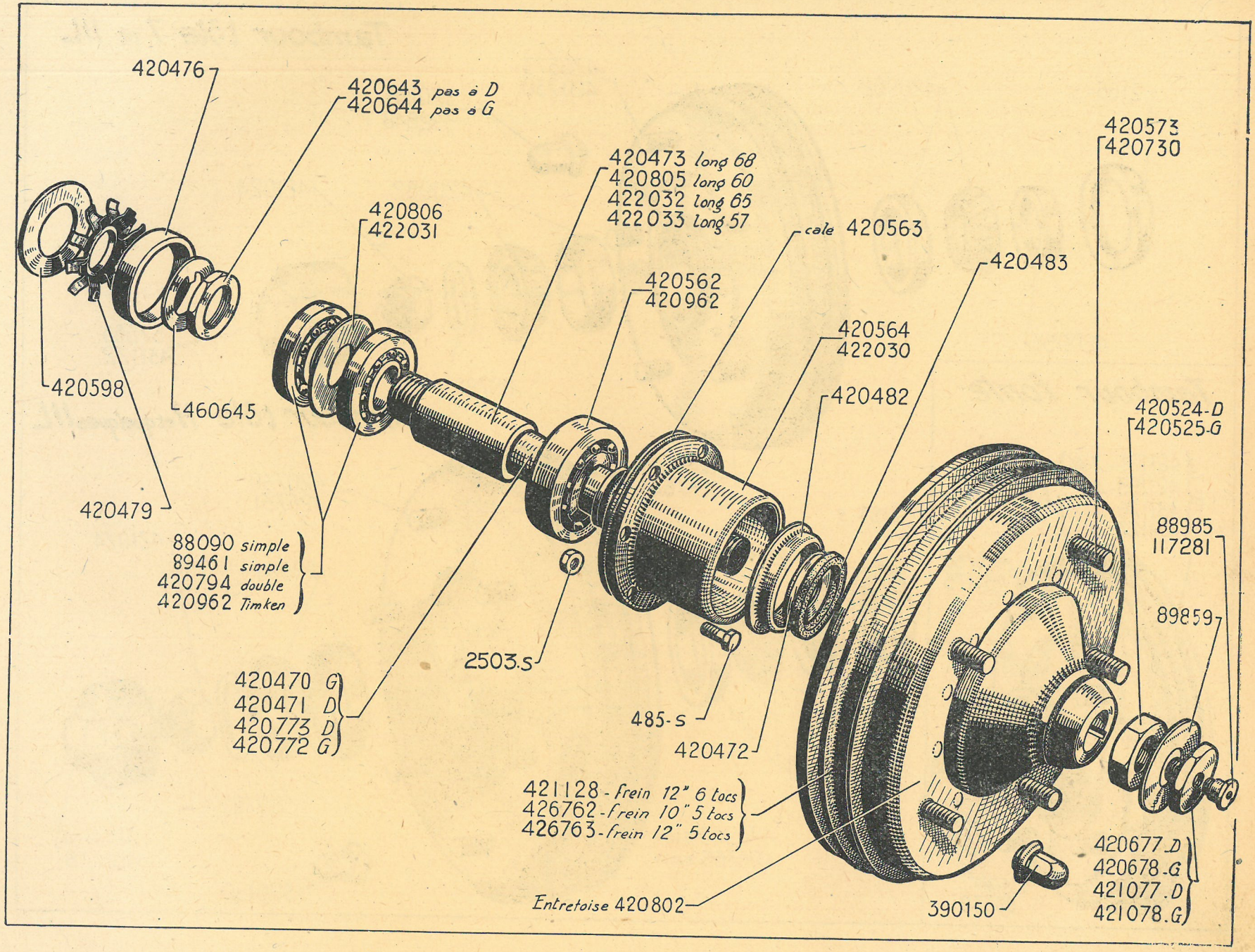
420476
420643 pas à D
420644 pas à G
420473 long 68
420805 long 60
422032 long 65
422033 long 57
420806
422031
cale 420563
420573
420730
420562
420962
420483
420564
422030
420482
420524-D
420525-G
420598
460645
420479
88090 simple
89461 simple
420794 double
420962 Timken
88985
117281
89859
2503.S
420470 G
420471 D
420773 D
420772 G
485-S
420472
421128 - frein 12" 6 tocs
426762 - frein 10" 5 tocs
426763 - frein 12" 5 tocs
420677.D
420678.G
421077.D
421078.G
Entretoise 420802
390150

Baknar

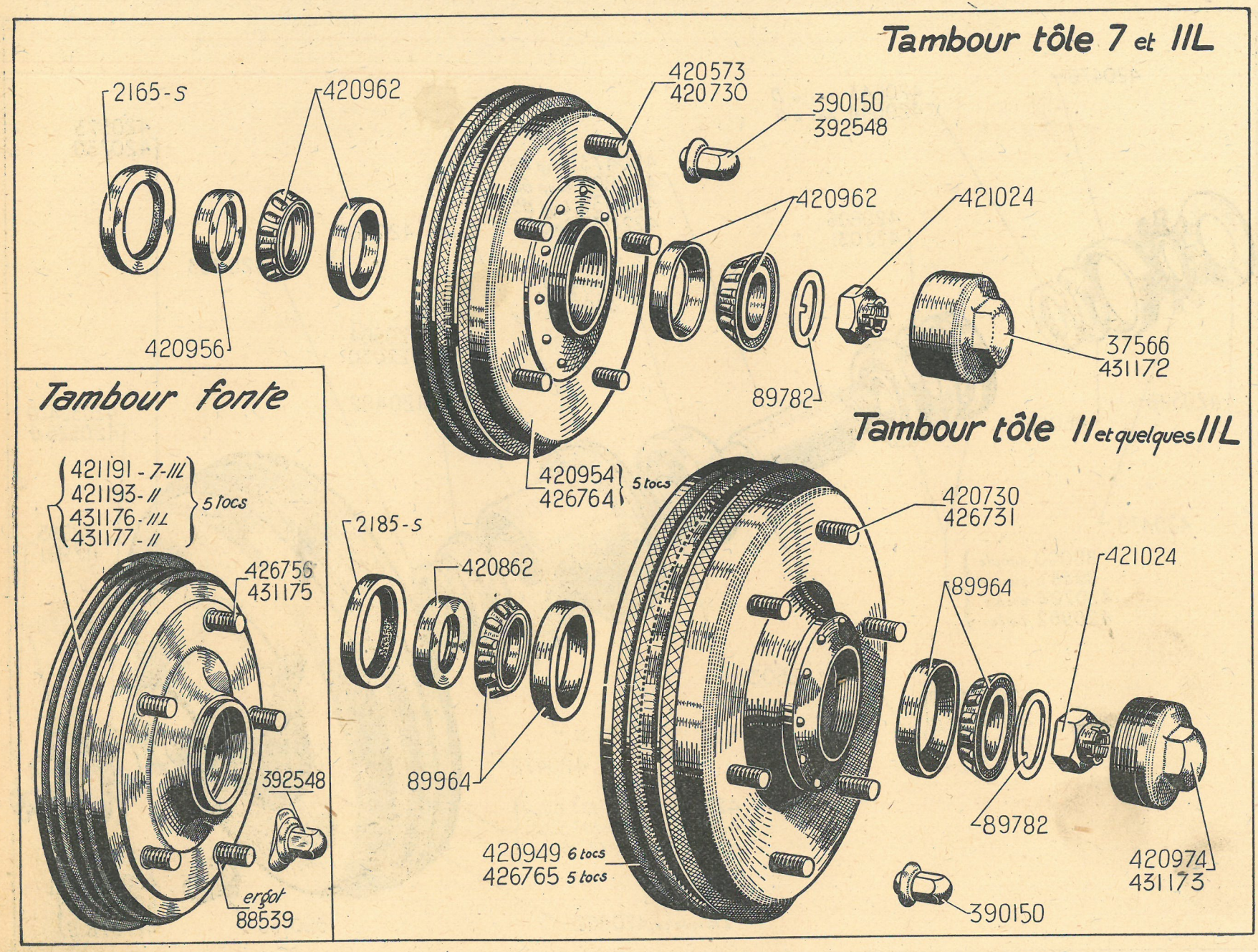
Tambour tôle 7 et IIL
2165-S
420962
420956
420573
420730
390150
392548
420962
421024
37566
431172
89782
420954
426764
5 tocs
Tambour fonte
421191 - 7-IIL
421193 - II
431176 - IIL
431177 - II
5 tocs
426756
431175
392548
ergot
88539
Tambour tôle II et quelques IIL
2185-S
420862
89964
420730
426731
421024
89964
89782
420974
431173
420949 6 tocs
426765 5 tocs
390150

NUMÉRO	DÉSIGNATION	TYPE	COEFF^t
	Modèle " Cruciforme " monté à partir d'avril-mai 1935		
2.165-S	Joint S.P.I. de fusée 45×62×10 (R. VI).	7, 11L	2
2.185-S	Joint S.P.I. de fusée 50×72×10 (R. VI).	11L, 11	2
37.566	Chapeau de moyeu fileté intérieur 74×150.	7, 11L	2
88.539	Ergot d'arrêt des tocs de roue, diamètre 3mm,5, longueur 4mm,5 (tambour fonte).	7 et 11	10
89.782	Arrêtoir à talon plat de 20,5×51 de blocage de moyeu.	7 et 11	2
89.964	Roulement Timken 35×72×17 de fusée moyeu 5 et 6 tocs (R. VI).	11L, 11	4
390.150	Ecrou H de 12×125 de fixat. de roue sur moyeu (R. VI) : — pour moyeu 5 tocs — pour moyeu 6 tocs	 7 et 11 11L, 11	 10 12
392.548	Ecrou cul d'œuf de 12×125 à embase ovale de finat, de roue BM (R. VI).	11L, 11	10
420.573	Toc de roue (12 pas de 125), longueur 24mm (pour moyeu 5 tocs 420.954).	7	10
420.730	Toc de roue (12 pas de 125), longueur 28mm (cas de moyeu à 6 tocs).	11L, 11	12
420.862	Bague de 35×50×15 de butée de fusée.	11L, 11	2
420.949	Moyeu tambour, tôle 6 tocs, frein de 12", longueur totale 119mm, diamètre 345mm, alésage 72mm.	11L, 11	2
420.954	Moyeu tambour, tôle 5 tocs, frein de 10", longueur totale 102mm,5, diamètre 280mm, alésage 62mm.	7	2
420.956	Bague de 30×45×14 de butée de fusée.	7, 11L	2
420.962	Roulement Timken 30×62×16 de fusée (moyeu 5 tocs) (R. VI).	7, 11L	4
420.974	Chapeau de moyeu fileté extérieur 76×150	11L, 11	2
421.024	Ecrou H crénelé de 20×150 de serrage de moyeu.	7 et 11	2
421.191	Moyeu tambour, 5 tocs, frein de 10" (tambour fonte), alésage 62mm.	7, 11L	2
421.193	Moyeu tambour, 5 tocs, frein de 10" (tambour fonte), alésage 72mm.	11	
426.731	Toc de roue (12 pas de 125), longueur 29mm (cas de moyeu à 5 tocs).	7 et 11	10
426-756	Toc de roue (tambour fonte), longueur 30mm,5.	7 et 11	10
426.764	Moyeu tambour, tôle, 5 tocs, frein de 10" longueur totale 113mm, diamètre 280mm, alésage 62mm.	7, 11L	2
426.765	Moyeu tambour, tôle 5 tocs, frein de 10", longueur totale 120mm,5, diamètre 280mm, alésage 72mm.	11L, 11	2
431.172	Chapeau de moyeu, haut. 40mm fileté intérieur 74×150 (Montage roue BM).	11L	2
431.173	Chapeau de moyeu, haut. 40mm fileté extérieur 76×150 (Montage roue BM).	II	2
431.175	Toc de roue (12×125), long 38mm5, centrage de roue entre filetage et embase (montage roue BM).	11L, II	10
431.176	Moyeu-tambour, 5 tocs, frein de 10" (tambour fonte), alésage 62 (Montage roue BM).	11L	2
431.177	Moyeu-tambour, 5 tocs, frein de 10" (tambour-fonte), alésage 72 (Montage roue BM).	11	2

NUMÉRO	DÉSIGNATION	TYPE	COEFF.
392-S	Vis T.H. de 6×10 de fixat. du cylindre sur plateau (R. III).	7 et 11	4
483-S	Vis T.H. de 7×15 de fixat. de plateau de frein (traverse caisson et tubulaire) (R. III)	7 et 11	12
751-S	Vis T.H. de 8×10 de fixat. d'arrêt de gaine câble (R. III).	7 et 11	4
815-S	Goujon de 8×34, filetages 14mm et 14mm de fixat. de plateaux (essieu cruciforme).	7 et 11	16
1.867	Rondelle de 8,5×15×2 d'axe infér. de levier de frein à main (R. III).	7 et 11	2
2.080	Rondelle de 6,5×16×1,5 d'appui du ressort conique d'axe de came (R. III).	7 et 11	4
2.434-S	Ecrou H à créneaux de 6×100 d'axe supérieur de levier de commande de frein à main sur plateau (R. III).	7 et 11	2
2.503-S	Ecrou H de 7×100 de vis de plateau (traverse caisson et tubulaire (R. III).	7 et 11	12
2.551-S	Ecrou H de 8×125 du goujon de fixat. de plateau de frein (essieu cruciforme) (R. III)	7 et 11	16
2.614-S	Ecrou H de 10×150 de fixat. d'axe de came de réglage de segment sur plateau (R. III).	7 et 11	4
62.436	Rivet tubulaire de 3,65×7 de fixat. des garnitures.	7 et 11	A.L.D.
88.284	Ecrou H de 8×125 des colonnettes d'appui de segments de frein (R. I).	7 et 11	8
415.505	Plateau de frein de 10″ gauche avec supports et plaque (segment non guidé) alésage 70.	7	1
415.506	Plateau de frein de 10″ droit —do—	7	1
415.512	Axe de came de réglage de segment, longueur 65mm,5 (pour segment de frein non guidé).	7	4
415.513	Entretoise de 6,5×15×7 d'axe de came (montage sans ressort).	7 et 11	4
415.518	*Levier gauche de frein à main, frein 10″ (segment non guidé). Ne fournissons plus.*	7	1
415.519	Levier droit —do—	7	1
415.525	Contreplaque intérieure d'arrêt de gaine de câble de frein sur plateau entr'axes 36mm,5.	7 et 11	2
415.558	*Segment de frein de 10″ garni AV D. Remplacé par* 418.219, *demander en outre :* 1-418.220, 1-438.597.	7	1
415.559	*Segment de frein de 10″ garni AR D. Remplacé par* 418.220, *demander en outre :* 1-418.219, 1-438.597.	7	1
415.567	*Levier gauche de frein à main, frein 12″ (segment non guidé). Ne fournissons plus.*	11L, 11	1
415.569	Levier droit, de frein à main, frein 12″ (segment non guidé).	11L, 11	1
415.571	Segment de frein de 12″ garni AV D et AR G (montage avec téton d'attache du ressort).	11L, 11	2
415.573	Plateau de frein de 12″ gauche, avec supports et plaque (pour segment non guidé), alésage 70mm.	11L, 11	1
415.574	Plateau de frein de 12″ droit —do—	11L, 11	1
415.605	*Segment de frein de 10″ garni AV G. Remplacé par* 418.220, *demander en outre :* 1-418.219, 1-438.597.	7	1
415.606	*Segment de frein de 10″ garni AR G. Remplacé par* 418.219, *demander en outre :* 1-418.220, 1-438.597.	7	1
415.611	Segment de frein de 12″ garni AV G et AR D (montage avec têton d'attache du ressort).	11L, 11	2
415.680	*Plateau de frein de 12″ gauche (segment non guidé) alésage* 62mm *(essieu cruciforme). Remplacé par* 415.717, *demander en outre* 2 438.510 *et* 2 438.511.	11L, 11	1
415.681	*Plateau de frein de 12″ droit (segment non guidé) alésage* 62mm *(essieu cruciforme). Remplacé par* 415.718, *demander en outre :* 2 438.510 *et* 2 438.511.	11L, 11	1
415.693	*Plateau de frein de 10″ gauche (segment non guidé) alésage* 62mm *(essieu cruciforme). Ne fournissons plus.*	7	1
415.694	*Plateau de frein de 10″ droit (segment non guidé) alésage* 62mm *(essieu cruciforme). Ne fournissons plus.*	7	1
415.705	*Levier gauche de frein à main, frein 10″ (segment guidé). Ne fournissons plus.*	7	1
415.706	*Levier droit de frein à main, frein 10″ (segment guidé). Ne fournissons plus.*	7	1
415.711	*Levier gauche de frein à main, frein 12″ (segment guidé). Ne fournissons plus.*	11L, 11	1
415.712	*Levier droit de frein à main, frein 12″ (segment guidé). Ne fournissons plus.*	11L, 11	1
415.713	*Plateau de frein de 10″ gauche (segment guidé) (essieu cruciforme). Ne fournissons plus.*	7	1
415.714	*Plateau de frein de 10″ droit* — do — *Ne fournissons plus.*	7	1
415.717	Plateau de frein de 12″ gauche avec supports et plaque (segment guidé) (essieu cruciforme).	11L, 11	1
415.718	Plateau de frein de 12″ droit — do —	11L, 11	1
415.736	*Bielle de commande de frein à main sur plateaux côté opposé au levier, largeur* 14mm. *Remplacé par* 415.766.	7 et 11	2
415.756	Plateau de frein de 10″ gauche, diamètre 277mm (montage tambour fonte).	7 et 11	1
415.757	Plateau de frein de 10″ droit, — do —	7 et 11	1
415.762	Levier gauche de frein à main, frein 10″ et moyeu 5 tocs).	7 et 11	1
415.763	Levier droit de frein à main, (frein 10″ et moyeu 5 tocs).	7 et 11	1
415.766	Bielle de frein à main côté opposé au levier, largeur 18mm.	7 et 11	2

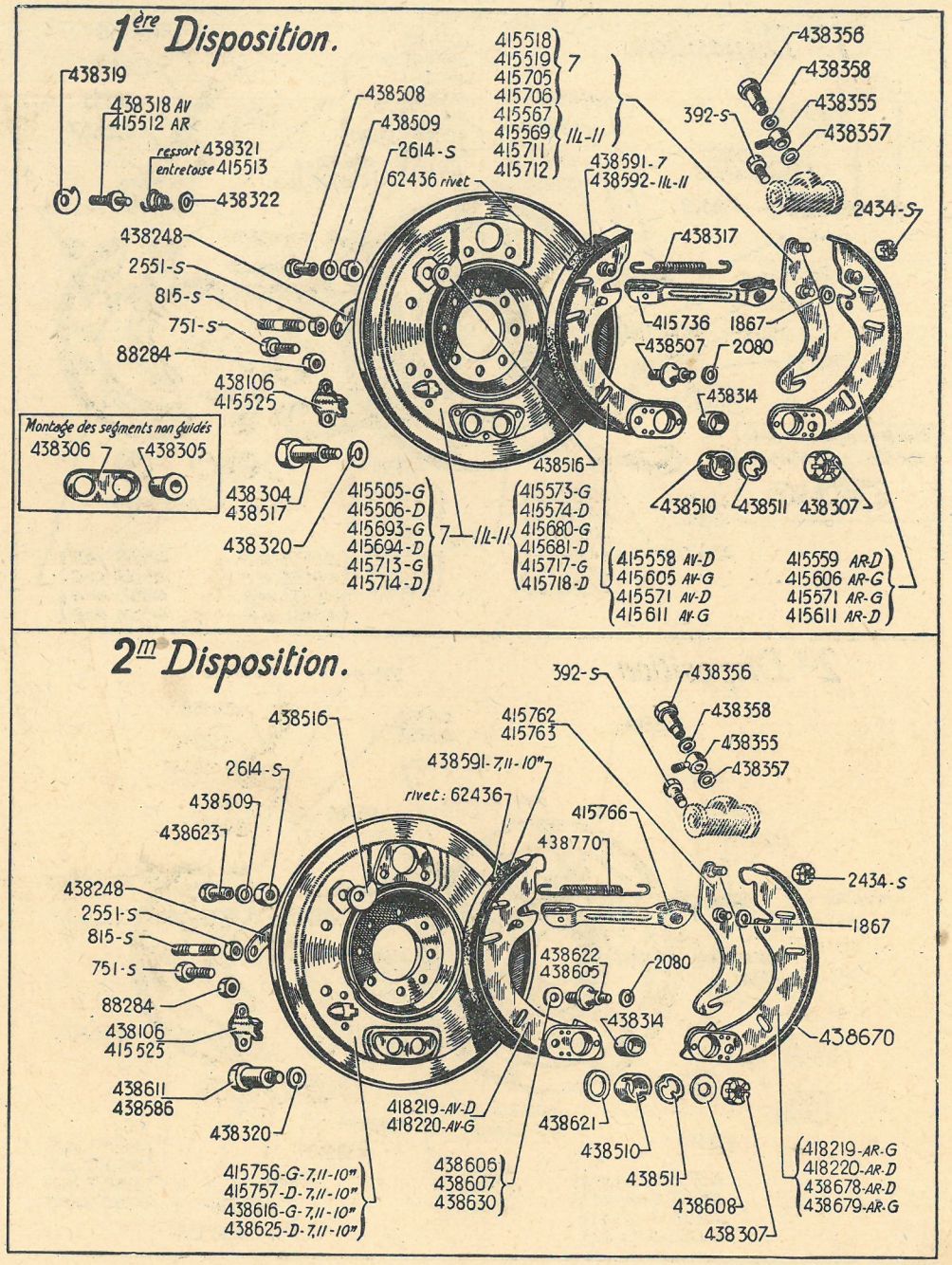
1ère Disposition.
438319
438318 AV
415512 AR
ressort 438321
entretoise 415513
438322
438248
2551-S
815-S
751-S
88284
438106
415525
Montage des segments non guidés
438306
438305
438304
438517
438320
438508
438509
2614-S
62436 rivet
415518
415519
415705
415706
415567
415569
415711
415712
7
II/L-II
438591-7
438592-II/L-II
438516
415505-G
415506-D
415693-G
415694-D
415713-G
415714-D
415573-G
415574-D
415680-G
415681-D
415717-G
415718-D
415558 AV-D
415605 AV-G
415571 AV-D
415611 AV-G
415559 AR-D
415606 AR-G
415571 AR-G
415611 AR-D
438356
438358
438355
438357
392-S
2434-S
438317
415736
1867
438507
2080
438314
438510
438511
438307
2e Disposition.
438516
2614-S
438509
438623
438248
2551-S
815-S
751-S
88284
438106
415525
438611
438586
438320
415756-G-7,11-10"
415757-D-7,11-10"
438616-G-7,11-10"
438625-D-7,11-10"
415762
415763
438591-7,11-10"
rivet: 62436
415766
438770
392-S
438356
438358
438355
438357
2434-S
1867
438622
438605
2080
438314
438670
418219-AV-D
418220-AV-G
438606
438607
438630
438621
438510
438511
438608
438307
418219-AR-G
418220-AR-D
438678-AR-D
438679-AR-G

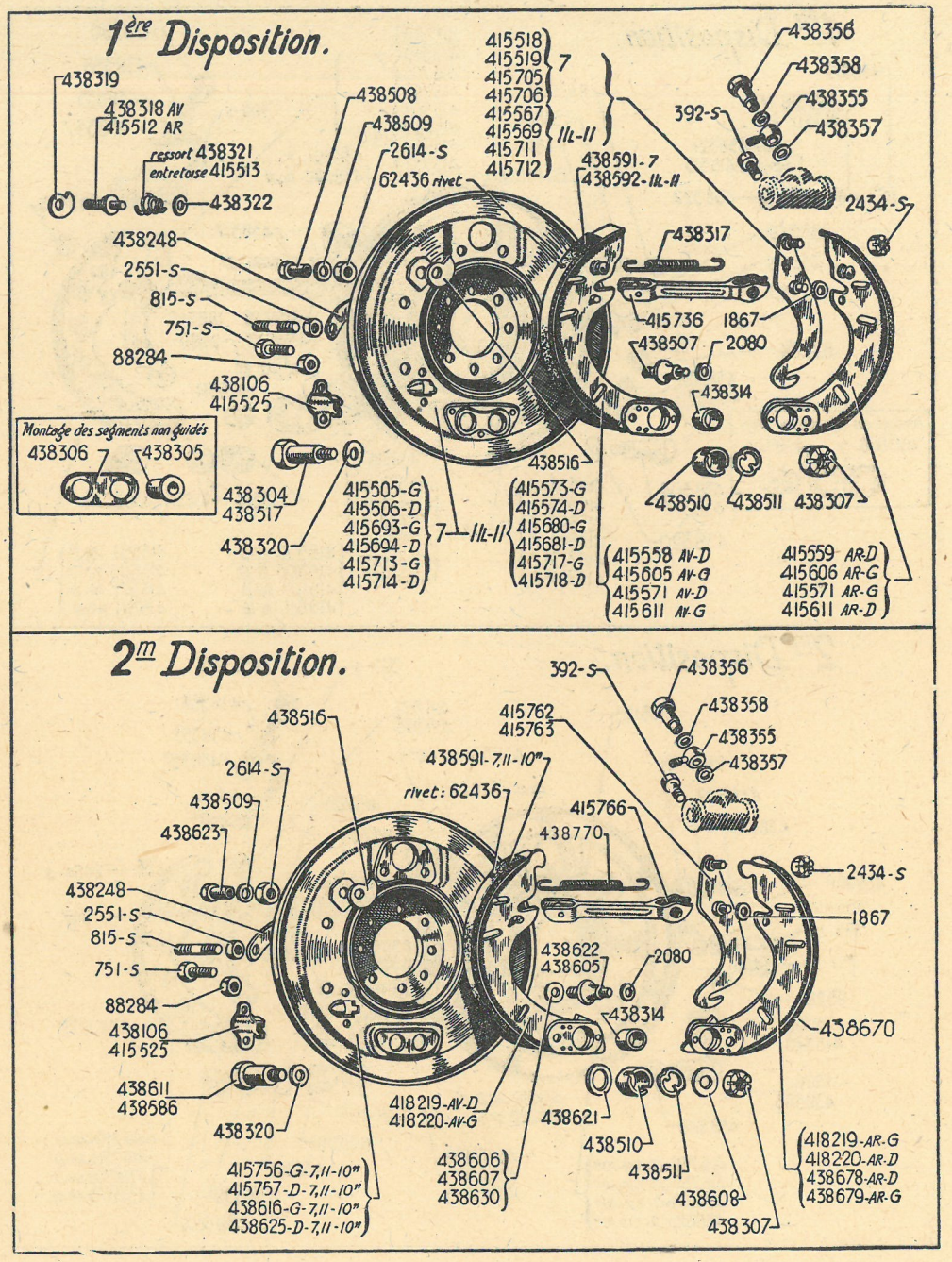
1ère Disposition.
438319
438318 AV
415512 AR
ressort 438321
entretoise 415513
438322
438508
438509
2614-S
62436 rivet
438248
2551-S
815-S
751-S
88284
438106
415525
Montage des segments non guidés
438306
438305
438304
438517
438320
415505-G
415506-D
415693-G
415694-D
415713-G
415714-D
7
II-II
415573-G
415574-D
415680-G
415681-D
415717-G
415718-D
438516
415518
415519
415705
415706
415567
415569
415711
415712
7
II-II
438591-7
438592-II-II
438317
415736
1867
438507
2080
438314
438510
438511
438307
415558 AV-D
415605 AV-G
415571 AV-D
415611 AV-G
415559 AR-D
415606 AR-G
415571 AR-G
415611 AR-D
438356
438358
438355
438357
392-S
2434-S
2ème Disposition.
392-S
438356
438358
438355
438357
438516
415762
415763
438591-7,11-10"
rivet: 62436
2614-S
438509
438623
415766
438770
2434-S
1867
438248
2551-S
815-S
751-S
88284
438106
415525
438622
438605
2080
438314
438670
438611
438586
438320
418219-AV-D
418220-AV-G
438621
438510
438511
438608
438307
415756-G-7,11-10"
415757-D-7,11-10"
438616-G-7,11-10"
438625-D-7,11-10"
438606
438607
438630
418219-AR-G
418220-AR-D
438678-AR-D
438679-AR-G

NUMÉRO	DÉSIGNATION	TYPE	COEFF^t
418.219	Segment de frein de 10″ (montage sans têton d'attache du ressort) garniture longueur 227^{mm},5. Remplace même numéro garniture, longueur 257^{mm},5 par jeu :		
	— 1er montage AV D et AR G.	7 et 11	2
	— 2e montage AV D.	7 et 11	1
418.220	Segment de frein de 10″ (montage sans têton d'attache du ressort) garniture longueur 227^{mm},5. Remplace même numéro garniture longueur 257^{mm},5 par jeu :		
	— 1er montage AV G et AR D.	7 et 11	2
	— 2e montage AV G.	7 et 11	1
438.106	Support de fixation du conduit au plateau.	7 et 11	2
438.248	Arrêtoir double de 7^{mm},5, entr'axes 51^{mm} des écrous de vis de fixat. des plateaux.	7 et 11	8
438.304	Axe d'articulation long. 43^{mm}, partie lisse 25^{mm} (segment non guidé).	7 et 11	4
438.305	Bague de 16×20×16,7 de réglage de segment (segment non guidé).	7 et 11	4
438.306	Entretoise d'axe d'articulation (segment non guidé), alésage 23^{mm}, entr'axes 40^{mm}.	7 et 11	2
438.307	Ecrou H de 14×150 d'axe d'articulation.	7 et 11	4
438.314	Bague bronze de 20×22×10 de segment de frein (R. VI).	7 et 11	4
438.317	Ressort de rappel de segment, longueur 116^{mm}, diamètre 10^{mm}.	7 et 11	2
438.318	Axe de came de réglage, longueur 57^{mm},5 (segment non guidé).	7 et 11	4
438.319	Came de réglage de segment trou de 10^{mm},5 × 14^{mm} (pour segment de frein non guidé).	7 et 11	4
438.320	Rondelle de 6,5×20×1,8 d'axe de came.	7 et 11	4
438.321	Ressort conique d'axe de came (1er montage), long. 14^{mm}, diam. 18^{mm}, 6^{mm},5.	7 et 11	4
438.322	Rondelle Belleville de 10,5 d'axe de came (segment non guidé. (R. VI)	7 et 11	4
438.355	Raccord orientable de cylindre de roue, se monte avec vis raccord 438.356 (laiton).	7 et 11	2
438.356	Vis T.H. de 11,11×23 (20 filets au pouce) de raccord orientable de cylindre.	7 et 11	2
438.357	Joint du raccord de cylindre de roue (cuivre rouge), diamètre 11^{mm},5.	7 et 11	2
437.358	Joint du raccord de cylindre de roue (cuivre rouge), diamètre 13^{mm},5.	7 et 11	2
438.507	*Colonnette de guidage de segment, longueur* 36^{mm}, *diamètre* 13^{mm}, *partie lisse* 16^{mm}. *Ne fournissons plus.*	7 et 11	8
438.508	Axe de came de réglage de segment, longueur 21^{mm} (pour segment de frein guidé et montage tambour fonte).	7 et 11	4
438.509	Rondelle Belleville de 12.5 d'axe de came (segment guidé) (R. VI).	7 et 11	4
438.510	Bague de 16×20×13,6 de réglage de segment (segment guidé).	7 et 11	4
438.511	Plaquette entretoise d'axe d'articulation de segment (pour segment de frein guidé).	7 et 11	4
438.516	Came de réglage de segment, trou de 10,5×12 (pour segment de frein guidé).	7 et 11	4
438.517	*Axe d'articulation de segment, longueur* 41^{mm}, *partie lisse* 25^{mm} *(pour segment de frein guidé). Remplacé par* 438.611.	7 et 11	4
438.586	Axe d'articulation de segment, longueur 38^{mm},5, partie lisse 19^{mm} (tambour fonte).	7 et 11	4
438.591	Garniture de segment de frein 10″, longueur 127^{mm},5, largeur 35^{mm} (R. VI). Remplace par jeu même numéro, longueur 257^{mm},5.	7 et 11	
	— 1er montage AV et AR.		4
	— 2e montage AV.		2
438.592	Garniture de segment de frein 12″, longueur 287^{mm},6, largeur 35^{mm} (R. VI). Remplace par jeu même numéro, longueur 317^{mm},6.	11L et 11	
	— AV et AR.		4
438.605	Colonnette d'appui des segments, longueur 37^{mm},5 (tambour fonte).	7 et 11	8
438.606	Rondelle de 8,5×18×0,5 de réglage des colonnettes de guidage de segment.	7 et 11	A.L.D.
438.607	Rondelle de 8,5×18×0,2 — d^{o} —	7 et 11	A.L.D.
438.608	Rondelle de 14.5×24×1 de réglage d'axe d'articulation de frein.	7 et 11	A.L.D.
438.611	Axe d'articulation, long. 41^{mm}, partie lisse 23^{mm},5 (segment guidé).	7 et 11	4
438.616	Plateau de frein de 10 gauche avec supports et plaque, diam. 297^{mm}, épais. 53^{mm},5.	7 et 11	1
438.621	*Rondelle de* 16×25×2,5 *d'axe d'articulation de frein. Ne fournissons plus.*	7 et 11	4
438.622	Colonnette de guidage de segment, longueur 40^{mm}, diamètre 13^{mm}, partie lisse 17^{mm},5.	7 et 11	8
438.623	Axe de came de réglage de segment, longueur 23^{mm},8 (segment guidé).	7 et 11	4
438.625	Plateau de frein de 10″ droit avec supports et plaque. Diam. 297^{mm}, épais. 53^{mm},5.	7 et 11	1
438.630	Rondelle de 8,5×18×1 de réglage des colonnettes de guidage de segment.	7 et 11	A.L.D.
438.670	Garniture de segment de frein d 10″, longueur 142^{mm}, largeur 35^{mm} (R. VI) :		
	— 2e montage AR	7 et 11	2
438.678	Segment de frein de 10″ (garniture, longueur 142^{mm}) :		
	— 2e montage AR D.	7 et 11	1
438.679	Segment de frein de 10″ (garniture: longueur 142^{mm}) :		
	— 2e montage AR G.	7 et 11	1
438.770	Ressort de rappel, long. 136^{mm}, diam. 10^{mm} (s'accroche dans des boutonnières).	7 et 11	2

NUMÉRO	DÉSIGNATION	TYPE	COEFFt
	Amortisseurs AR (1er modèle)		
663-S	Vis T.H. de 8×15 de fixat. du couvercle (R. III).	7 et 11	24
751-S	Vis T.H. de 8×10 (R. III) :		
	— de remplissage huile.	7 et 11	2
	— de fixat. de la plaque de fermeture.	7 et 11	12
2.614-S	Ecrou H crénelé de 10×150 d'axe d'articulation 353.284 pour biellette tôle (R. III).	7 et 11L	2
2.669-S	Ecrou H de 12×175 de fixat. d'amortisseur sur bras (R. III).	7 et 11	4
2.673-S	Ecrou H de 12×175, d'axe 353.440 pour biellette forgée (2e disposition) ((R. III).	7 et 11	2
2.734-S	Ecrou H crénelé 14×200 de fixat. d'articulation supérieure pour biellette tôle.	7 et 11L	2
30.853	Arrêtoir de 12,5 d'axe d'articulation 353.440.	7 et 11	2
88.298	Ecrou H de 14×150 de fixat. de levier sur amortisseur (R. III).	7 et 11	2
89.216	Vis T.H. de 12×80 de fixat. d'amortisseur.	7 et 11	4
89.771	*Rondelle plate de 14,5×26×2 de silentbloc supérieur (1re disposition). Ne fournissons plus.*	7, 11L	2
353.084	Biellette (tôle), entr'axes : 360mm (1re disp.).	7, 11L	2
353.087	Rondelle de 14×24×8 d'appui sur axe supér., (1re disp.).	7, 11L	2
353.091	Silentbloc de 14×23×16 supérieur pour biellette tôle (1re disposition).	7, 11L	2
353.094	Support d'amortisseur AR G sur plateau de frein déport 33mm (1re disposition).	7, 11L	1
353.095	Support d'amortisseur AR D — do —	7, 11L	1
353.096	Entretoise de 12,5×22×5 de fixat. d'amortisseur.	7 et 11	4
353.101	Levier d'amortisseur AR D, diamètre intérieur de l'œil 22mm (1re disposition).	7, 11L	1
353.121	Silentbloc de 10×22×19 inférieur pour biellette tôle (1re disposition).	7, 11L	2
353.180	*Axe supér. (tube entretoise) pour biellette tôle long. 1m,150. Ne fournissons plus.*	7, 11L	1
353.216	*Axe supér. (tube entretoise) pour biellette forgée, long. 1m,118. Ne fournissons plus.*	7, 11L	1
353.219	Biellette (forgée), entr'axes : 188mm (2e disposition).	7 et 11	2
353.223	Levier d'amortisseur AR G, diamètre de l'œil 30mm (2e disposition).	7 et 11	1
353.224	Ecrou H crénelé 12×175, de fixat. d'articulation supérieure pour biellette forgée.	7 et 11	2
353.225	Silentbloc de 12×30×28 supérieur et inférieur pour biellette forgée (R. VI).	7 et 11	2
353.226	*Rondelle de 12,5×25×5 d'appui sur axe supé. (2e disposition). Ne fournissons plus.*	7 et 11	2
353.243	*Piston nu. Remplacé par amortisseur complet 353.356 droit et 353.357 gauche.*	7 et 11	2
353.244	*Plaque de poussée. Ne fournissons plus.*	7 et 11	4
353.245	Ressort de piston, diamètre 10mm, longueur libre 17mm,5.	7 et 11	2
353.250	Bague de 20×23×13 de corps d'amortisseur.	7 et 11	2
353.253	Axe central, longueur totale 86mm,8.	7 et 11	2
353.254	*Joint cuir de 20×26×4 de l'axe central. Ne fournissons plus.*	7 et 11	2
353.255	Joint liège de 20×26×1,5 de l'axe central (R. VI).	7 et 11	2
353.256	Joint caoutchouc de 20×28×3,5 de l'axe central.	7 et 11	2
353.257	Chapeau porte-joint d'amortisseur (25,4×28 7,8).	7 et 11	2
353.258	Joint fibre rectangulaire 70×48, épaisseur 0m,5, 6 trous de 8mm,5 de plaque de fermeture.	7 et 11	2
353.259	Plaque de fermeture.	7 et 11	2
353.263	Soupape basse pression, longueur totale 21mm	7 et 11	2
353.264	Soupape haute pression, long. tot 13mm,5.	7 et 11	2
353.265	Ressort de soupape (basse pression), diamètre 9mm, longueur libre 17mm.	7 et 11	2
353.266	Ressort de soupape (haute pression), diamètre 10mm, longueur libre 18mm.	7 et 11	2
353.267	Bouchon fileté de corps d'amortisseur (12×150), épaisseur 5mm.	7 et 11	4
353.271	Joint de 8,2×12×2 de vis de remplissage (R. VI).	7 et 11	2
353.274	Support d'amortisseur AR G sur plateau de frein déport 43mm (2e disposition).	7 et 11	1
353.275	Support d'amortisseur AR D — do —	7 et 11	1
353.281	Levier d'amortisseur AR G, diamètre intérieur de l'œil 22mm (1re disposition).	7, 11L	1
353.282	Levier d'amortisseur AR D, diamètre intérieur de l'œil 30mm (2e disposition).	7 et 11	1
353.284	Axe, diamètre 10mm, longueur totale 40mm,5 d'articulation inférieure pour biellette tôle.	7, 11L	2
353.309	Couvercle d'amortisseur 52×52, 4 trous de 8mm,5.	7 et 11	6
353.310	Joint caoutchouc de 34×40×3,5 de couvercle	7 et 11	6
353.311	Corps d'amortisseur, bagué avec piston appairé.	7 et 11	2
353.348	Corps de soupape complète gauche.	7 et 11	2
353.349	Corps de soupape complète droite.	7 et 11	2
353.356	*Amortisseur droit complet. Ne fournissons plus.*	7 et 11	1
353.357	Amortisseur gauche complet.	7 et 11	1
353.403	Axe supérieur (tube entretoise) pour biellette forgée, longueur 1m,214.	11	1
353.440	Axe, diamètre 12,mm longueur totale 59mm, d'articulation inférieure pour biellette forgée.	7 et 11	2
353.541	Vis avec clapet complet.	7 et 11	2

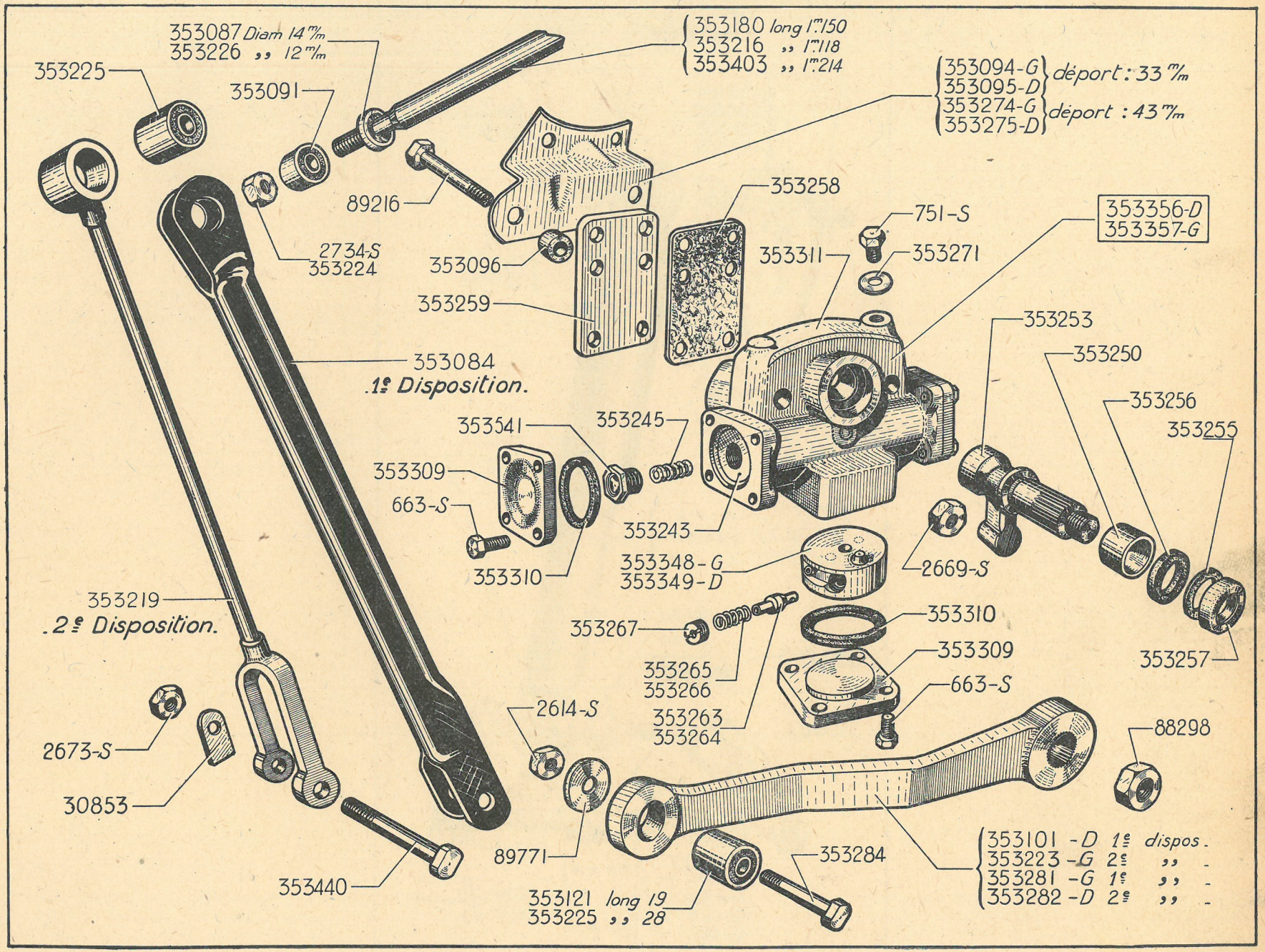
353087 Diam 14 m/m
353226 ,, 12 m/m
353225
353091
353180 long 1m150
353216 ,, 1m118
353403 ,, 1m214
353094-G } déport : 33 m/m
353095-D }
353274-G } déport : 43 m/m
353275-D }
89216
2734-S
353224
353096
353258
751-S
353271
353311
353356-D
353357-G
353259
353084
.1e Disposition.
353253
353250
353256
353255
353541
353245
353309
663-S
353243
353348-G
353349-D
2669-S
353310
353257
353219
.2e Disposition.
353267
353265
353266
353263
353264
353310
353309
663-S
2614-S
88298
2673-S
30853
89771
353440
353121 long 19
353225 ,, 28
353284
353101-D 1e dispos.
353223-G 2e ,, .
353281-G 1e ,, .
353282-D 2e ,, .

Bak

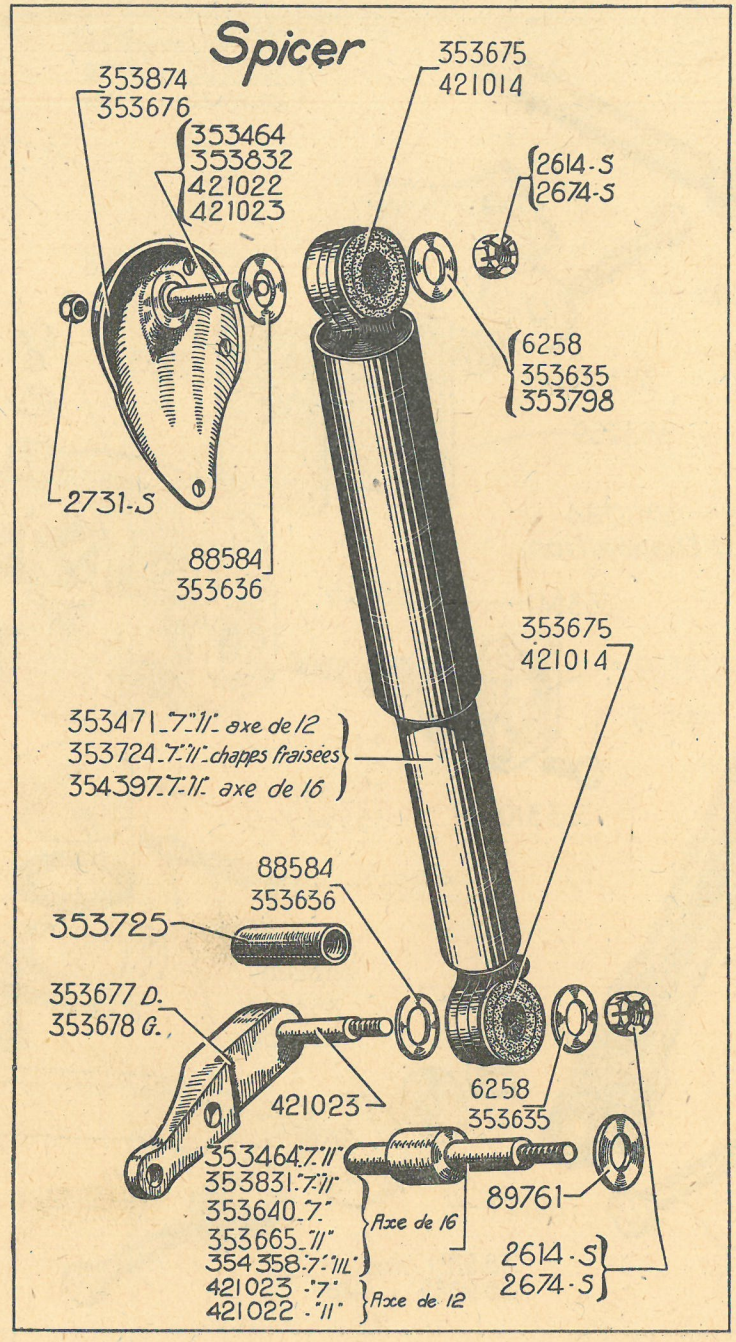
Spicer
353874
353676
353464
353832
421022
421023
353675
421014
2614-S
2674-S
6258
353635
353798
2731-S
88584
353636
353675
421014
353471 -7"-11" axe de 12
353724 -7"-11" chappes fraisées
354397 -7"-11" axe de 16
88584
353636
353725
353677 D.
353678 G.
421023
6258
353635
353464 -7"-11"
353831 -7"-11"
353640 -7"
353665 -11"
354358 -7"-11"
Axe de 16
421023 -7"
421022 -11"
Axe de 12
89761
2614-S
2674-S

NUMÉRO	DÉSIGNATION	TYPE	COEFF[t]
2.614-S	Ecrou H crénelé de 10×150 pour axe de 12mm (R. III).	7 et 11	4
2.674-S	Ecrou H crénelé de 12×175 pour axe de 16mm (R. III).	7 et 11	4
2.731-S	Ecrou H de 14×200 de blocage de l'axe 353.832 sur support (R. III).	7 et 11	2
6.258	Rondelle de 10,5×28×2 pour axe de 12mm (R. IV).	7 et 11	2
88.584	Rondelle de 12,5×28×1,5 pour axe de 12mm.	7 et 11	2
89.761	Rondelle de 16,5×27×1,5 pour axe de 16mm (R. III).	7 et 11	2
353.464	*Axe supérieur ou inférieur, diamètre* 12mm, *longueur* 56mm *(Montage axe rivé),* 1er *modèle. Remplacé par* 421.023.	7 et 11	4
353.471	*Amortisseur pour axe de* 12mm. *Remplacé par* 353.724, *demander en outre* 2 *douilles* 353.725, 2 *rondelles* 88.584, 2 *rondelles* 6.258 *(R. IV) (*1er *montage).*	7 et 11	2
353.635	Rondelle de 12,5×34×1,5 pour axe de 16mm (R. III).	7 et 11	2
353.636	Rondelle de 16,5×34×1,5 pour axe de 16mm.	7 et 11	2
353.640	Axe inférieur, diamètre 16mm, longueur 68mm (montage axe rivé).	7 et 11L	2
353.665	Axe inférieur, diamètre 16mm, longueur 88mm (montage axe rivé).	11	2
353.675	Bague caoutchouc double de chape d'amortisseur pour axe de 12mm, longueur 23mm.	7 et 11	4
353.676	Attache supérieure avec axe de 12mm (1er montage).	7 et 11	2
353.677	Attache inférieure avec axe de 12mm (1er montage).	7 et 11	1
353.678	Attache inférieure gauche avec axe de 12mm (1er montage).	7 et 11	1
353.724	Amortisseur pour axe de 16mm modifié, à chapes fraisées pour adaptation sur axe de 12mm (1er montage).	7 et 11	2
353.725	Douille, alésage 12mm, diamètre 16mm, longueur 23mm pour remplacement amortisseur à axe de 12mm pour celui de 16mm.	7 et 11	2
353.798	Rondelle entretoise supérieur ou inférieur sur axe de 16mm, diamètre intérieur 12mm,5 extérieur 28mm, épaisseur totale 3mm,5 épaulement 2mm.	7 et 11	2
353.831	Axe inférieur, diamètre 16mm, longueur 90mm (montage axe vissé) (direction à crémaillère).	7 et 11	2
353 832	Axe supérieur, diamètre 16mm, longueur 84mm,5 (montage axe vissé) (direction à crémaillère).	7 et 11	2
353.874	Attache supérieure avec axe de 16mm (direction à crémaillère).	7 et 11	2
354.358	Axe inférieur, diamètre 16mm, longueur 81mm (montage axe vissé).	7 et 11L	2
354.397	Amortisseur pour axe de 16mm, marque P (direction à crémaillère).	7 et 11	2
421.014	Bague caoutchouc double de chape d'amortisseur pour axe de 16mm, longueur 30mm.	7 et 11	4
421.022	*Axe supérieur ou inférieur, diamètre* 12mm, *longueur* 75mm *(montage axe vissé)* 1er *modèle). Ne fournissons plus.*	11	4
421.023	Axe supérieur ou inférieur, diamètre 12mm, longueur 56mm (montage axe vissé) (1er modèle).	7 et 11L	4

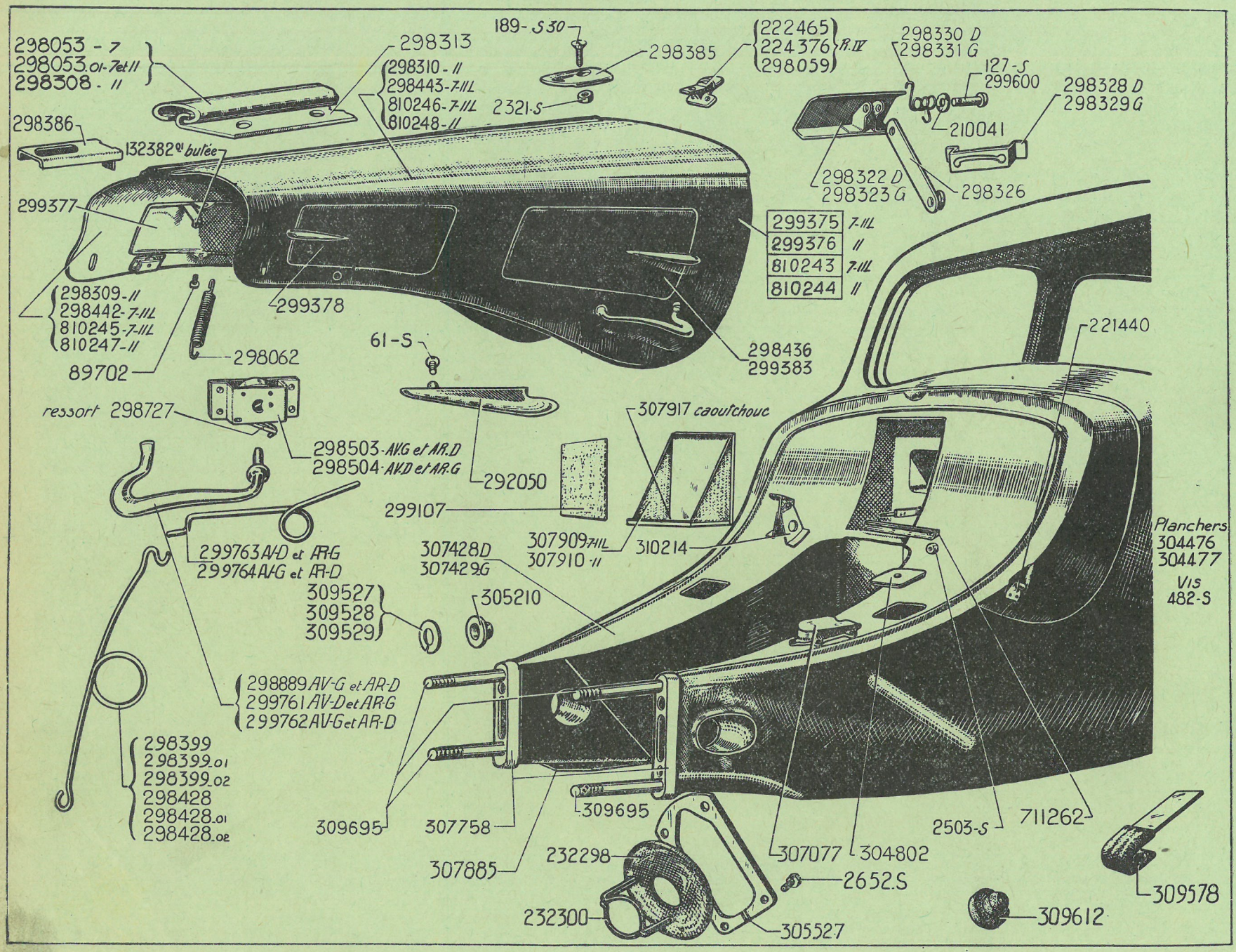
298053 - 7
298053.01-7et11
298308 - 11
298313
298310 - 11
298443-7-11L
810246-7-11L
810248-11
189-S30
298385
2321-S
222465
224376
298059
R.IV
298330 D
298331 G
127-S
299600
298328 D
298329 G
210041
298322 D
298323 G
298326
298386
132382 01 butée
299377
299375 7-11L
299376 11
810243 7-11L
810244 11
298309-11
298442-7-11L
810245-7-11L
810247-11
299378
89702
298062
61-S
298436
299383
221440
ressort 298727
298503-AV.G et AR.D
298504-AV.D et AR.G
292050
307917 caoutchouc
299107
299763 AV-D et AR-G
299764 AV-G et AR-D
307428 D
307429 G
307909-7-11L
307910-11
310214
Planchers
304476
304477
Vis
482-S
309527
309528
309529
305210
298889 AV-G et AR-D
299761 AV-D et AR-G
299762 AV-G et AR-D
298399
298399.01
298399.02
298428
298428.01
298428.02
309695
307758
309695
307885
232298
232300
305527
307077
304802
2503-S
711262
2652.S
309578
309612

NUMÉRO	DÉSIGNATION	COEFFICIENT
	AV de coque	
	NOTA. — *Pour toutes commandes de pièces détachées de coque, voir notre catalogue carrosserie n° 386.*	
482-S	Vis T.H. de 7×12 de fixat. des planchers (7).	8
2.503-S	Ecrou H de 7×100 de serrage de la bride d'accus.	2
2.652-S	Vis Parker de 5×15 de fixat. de la garniture d'étanchéité de direction sur coque (R. VI).	4
229.107	Plaque d'amiante de protection de batterie (R. VI).	1
232.298	Rondelle d'étanchéité pour tube de direction (R. IV).	1
232.300	Jonc de maintien de la rondelle 232.298 (R. IV).	1
304.476	Plancher latéral incliné, côté droit (1re disp.) (7).	1
304.477	Plancher latéral incliné, côté gauche (1re disp.) (7).	1
304.802	Tampon de fermeture des renforts de coque.	2
305.210	Embout de centrage des axes de fixation.	4
305.527	Cadre de garniture d'étanchéité de direction.	1
307.077	Couvercle sur maître cyl. Lockheed (dir.à dr.) (11).	1
307.428	Jambonneau AV droit complet (R. IV).	1
307.429	Jambonneau AV gauche complet (R. IV).	1
307.758	Plaque d'attache des axes de fixat. d'essieu AV.	2
307.885	*Plaquette de fixat. de la traverse sous moteur. Ne fournissons plus.*	2
307.909	Bac à accus, longueur 238mm (R. VI) (7 et 11L).	1
307.910	Bac à accus, longueur 278mm (R. VI) (11).	1
307.917	Caoutchouc de 10 × 240 × 280 de bac à accus.	1
309.527	Rondelle de 29×45×0,5 de la traverse AV.	4
309.528	Rondelle de 29×45×1 de la traverse AV.	4
309.529	Rondelle de 29×45×2 de la traverse AV.	4
309.578	Support de câble de frein à main.	1
309.612	Pastille caoutchouc sur renfort de coque.	2
309.695	Axe de fixat. d'essieu AV, longueur totale 759mm.	4
310.214	Support sur tablier de la commande d'accélérateur pour montage avec carburateur inversé (11L, 11).	1
711.262	Bride de serrage des accus.	1
	Capot	
61-S	Vis T.R. de 4×4,5 de fixat. de la poignée de volet.	4
127-S	Vis T.R. de 5×20 d'articul. du dispositif d'arrêt.	1
189-S-30	Vis T.F.B. de 5×25 de fixat. du couvre-joint.	1
2.321-S	Ecrou H de 5×75 de fixat. de couvre-joint de la charnière centrale et de la vis d'articulation.	1
89.702	Rivet fendu de 5×15 formant axe de volet (R. VI).	8
132.382/01	Butée de volet de capot, longueur 11mm (R. IV).	12
210.041	*Rondelle élastique de 8 de l'axe d'articulation d'arrêt de capot. Ne fournissons plus.*	2
221.440	Patte de maintien d'attache capot.	2
222.465	Cavalier de charnière, pour 2 volets d'aération, longueur 111mm (R. IV).	1
224.376	Cavalier de charnière, pour 1 volet central, longueur 53mm (R. IV).	1
292.050	Poignée de volet de capot.	4
298.053	Bande chromée percée d'une boutonnière sur un bout, longueur 1m,046 (7 et 11L).	1
298.053/01	Bande chromée sans boutonnière, long. 1m,06.	1
298.059	Cavalier de charnière, longueur 94mm (R. IV).	1
298.062	Ressort à boudin de rappel de volet (1re disposition), longueur 90mm (7 et 11L).	4
298.308	Bande chromée percée d'une boutonnière à chaque bout, longueur 1m,044 (11L et 11).	1
298.309	Demi-capot (côté droit) (11).	1
298.310	Demi-capot (côté gauche) (11).	1
298.313	Charnière mâle (par paire), longueur 945mm.	1
298.322	Chape d'articulation, côté droit du dispositif d'arrêt.	1
298.323	Chape d'articulation, côté G. du dispositif d'arrêt.	1
298.326	Bras de blocage de dispositif d'arrêt.	2
298.328	Glissière droite du dispositif d'arrêt.	1
298.329	Glissière gauche du dispositif d'arrêt.	1
298.330	Ressort de rappel droit du dispositif d'arrêt.	1
298.331	Ressort de rappel gauche du dispositif d'arrêt.	1
298.385	Couvre-joint de la charnière centrale.	1
298.386	*Arrêt de capot AV et AR. Ne fournissons plus.*	1
298.399	Ressort forme cor de chasse de rappel de volet AV droit et AR gauche, longueur totale 157mm.	2
298.399/01	*Ressort en équerre de volet AV droit. Ne fournissons plus.*	1
298.399/02	*Ressort en équerre de volet AV gauche. Ne fournissons plus.*	1
298.428	Ressort forme cor de chasse de rappel de volet AR droit et AV gauche, longueur totale 155mm.	2
298.428/01	Ressort en équerre de volet AR droit.	1
298.428/02	Ressort en équerre de volet AR gauche.	1
298.436	Volet AR gauche.	1
298.442	*Demi-capot (côté droit) (7, 11L). Remplacé par* 810.243.	1
298.443	Demi-capot (côté gauche) (7 et 11L).	1
298.503	Boîtier avec ressort d'attache capot AV gauche et AR droit (R. VI).	2
298.504	Boîtier avec ressort d'attache capot AV droit et AR gauche (R. VI).	2
298.727	*Ressort des boîtiers* 298.503/4 *(R. VI). Ne fournissons plus.*	4
298.889	*Poignée seule d'attache capot AV gauche et AR droit ressort en spirale* 298.727. *Remplacé par* 299.762.	2
299.375	*Capot complet (7 et 11L). Remplacé par* 810.243.	1
299.376	Capot complet (11).	1
299.377	Volet AV droit.	1
299.378	Volet AV gauche.	1
299.383	Volet AR droit.	1
299.600	Axe d'articulation du bras d'arrêt de capot.	2
299.761	Poignée seule d'attache capot AV droit et AR gauche pour ressort 299.763.	2
299.762	Poignée seule d'attache capot AV gauche et AR droit pour ressort 299.764	2
299.763	Ressort AV droit et AR gauche de rappel de la poignée d'attache capot, longueur 157mm (R. VI).	2
299.764	Ressort AV gauche et AR droit de rappel de la poignée d'attache capot, longueur 157mm (R. VI).	2
810.243	Capot complet à crevés (7 et 11L).	1
810.244	Capot complet à crevés (11).	1
810.245	Demi-capot à crevés côté droit (7 et 11L).	1
810.246	Demi-capot à crevés côté gauche (7 et 11L).	1
810.247	Demi-capot à crevés côté droit (11).	1
810.248	Demi-capot à crevés côté gauche (11).	1

1re disposition : Suspension Floating

NUMÉRO	DÉSIGNATION	COEFF.
844-S	Vis T.H. de 10×20 de fixat. du support AR	2
	et du support AV.	3
936-S	Vis T.H. de 10×25 de fixat. du support AR sur coque.	4
1.015	Rondelle de 10,5×20 de fixat. du support AV sur carter volant (R. II).	3
1.031	Ecrou H de 8×100 des vis du support AR (R. II).	2
2.613-S	Ecrou H de 10×150 des goujons du support AV.	2
88.850	Goujon 10×29, filetage 10 et 16 de fixat. du support AV sur carter volant.	2
304.500	Renfort de fixat. AR.	1
461.094	Support élastique AV, écartement des trous de fixat. à 200mm. 7, 11L.	1
461.330	Support élastique AV, écartement des trous de fixat. à 220mm. 11.	1
479.030	Support élastique AR (tôle et caoutchouc).	1
479.031	Support AR.	1
479.054	Cale du support élastique AR.	1

2e disposition : Suspension Lemaire, Support élastique à l'AV

NUMÉRO	DÉSIGNATION	COEFF.
485-S	Vis T.H. de 7×20 de fixat. du support latéral sur coque.	4
663-S	Vis T.H. de 8×15 de fixat. de la boîte de butée AR.	4
665-S	Vis T.H. de 8×20 de fixat. des bras.	6
844-S	Vis T.H. de 10×20 de fixat. de la butée AR et de l'étrier du support AV.	6
2.551-S	Ecrou H de 8×125 des bras supports moteur.	6
2.669-S	Ecrou H de 12×175 de la vis de réglage latéral.	2
89.760	Rondelle de 15×28×2,4 de ressort de maintien.	2
306.007	Etrier de support AV.	2
306.010	*Support élastique AV. Remplacé par* 1 *bague* 452.394, 1 *bague caoutchouc* 452.395, 1 *axe* 452.295, 2 *arrêtoirs* 452.297, 2 *colliers* 452.294, 2 *écrous* 33.525, 2 *rondelles* 452.296, 1 *vis* 667-S-30.	1
306.011	Arrêtoir double, entr'axes : 55mm des vis de fixat. du support AV.	2
308.260	Cale de réglage de la boîte de butée AR.	2
308.261	Feutre d'étanchéité de la boîte de butée AR, long. 85mm, larg. 20mm, épais. 8mm.	2
452.074	Bras support moteur côté G (forme droite sans déport), long. tot. 50mm. 7, 11L.	1
452.075	Bras support côté D (forme droite sans déport), long. tot. 107mm. 7, 11L.	1
452.075	Bras support côté G (forme droite sans déport), long. tot. 107mm. 11.	1
452.076	Bras support côté D (forme droite sans déport), long. tot. 188mm. 11.	1
452.078	*Plaquette d'appui du ressort. Remplacé par* 89.760.	2
452.079	Ressort de maintien droit et gauche.	2
452.081	Caoutchouc de coupelle latérale.	2
452.083	Coupelle de ressort latéral (tôle et caoutchouc), diam. ext. 68mm, épais. tot. 21mm,5.	2
452.086	Support latéral sur coque.	2
452.088	Butée AR.	1
452.092/01	*Boîte de butée AR avec collerette soudée à* 21mm *du bord. Remplacé par* 452.448. *Demander, en outre :* 2 *cales* 308.260 *et* 2 *feutres* 308.261.	1
452.389	Arrêtoir double, entr'axes : 26mm des vis de fixat. de la butée AR.	1
452.401	Vis spéciale de réglage des ressorts latéraux, long. tot. 66mm.	2
452.435	Boîte de butée AR avec collerette soudée à 8mm du bord.	1
452.446	Bras support côté G (forme coudée déportée de 10mm), long. tot. 50mm, spécial pour direction à crémaillère. 7, 11L.	1
452.447	*Boîte de butée AR avec collerette soudée à* 12mm *du bord. Remplacé par* 456.146. *Demander en outre :* 1-454.070.	1
452.448	*Boîte de butée AR avec collerette soudée à* 16mm *du bord. Remplacé par* 456.147. *Demander en outre :* 1-454.070.	1
452.456	Bras support côté G (forme coudée déportée de 10mm), long. tot. 107mm, spécial pour direction à crémaillère. 11.	1
452.912	Vis spéciale de réglage des ressorts latéraux, long. tot. 96mm.	2
454.070	Butée AR, épaisseur 30mm.	1
456.145	Boîte de butée AR avec collerette soudée à 8mm du bord.	1
456.146	Boîte de butée AR avec collerette soudée à 12mm du bord.	1
456.147	Boîte de butée AR avec collerette soudée à 16mm du bord.	1

3e disposition : Suspension Lemaire, Bague conique en caoutchouc à l'AV

NUMÉRO	DÉSIGNATION	COEFF.
667-S-30	Vis T.H. de 8×25, fente sur tête de maintien de la bague 452.394	1
844-S	Vis T.H. de 10×20 de fixat. de colliers.	4
33.525	Ecrou H de 14×200 de l'axe d'articulation.	2
306.011	Arrêtoir double, entr'axe : 55mm des vis des colliers.	2
452.294	Collier de fixat., entr'axes des trous : 55mm.	2
452.295	Axe d'articulation, diam. 20mm, filetages 14mm, long. tot. 89mm.	1
452.296	Rondelle d'appui de 16×40.	2
452.297	Arrêtoir des écrous de l'axe d'articulation.	2
452.394	Bague intermédiaire (aluminium), diam. ext. 50mm, long. 36mm.	1
452.395	Bague conique (caoutchouc), diam. ext. 38mm, long. 48mm.	1

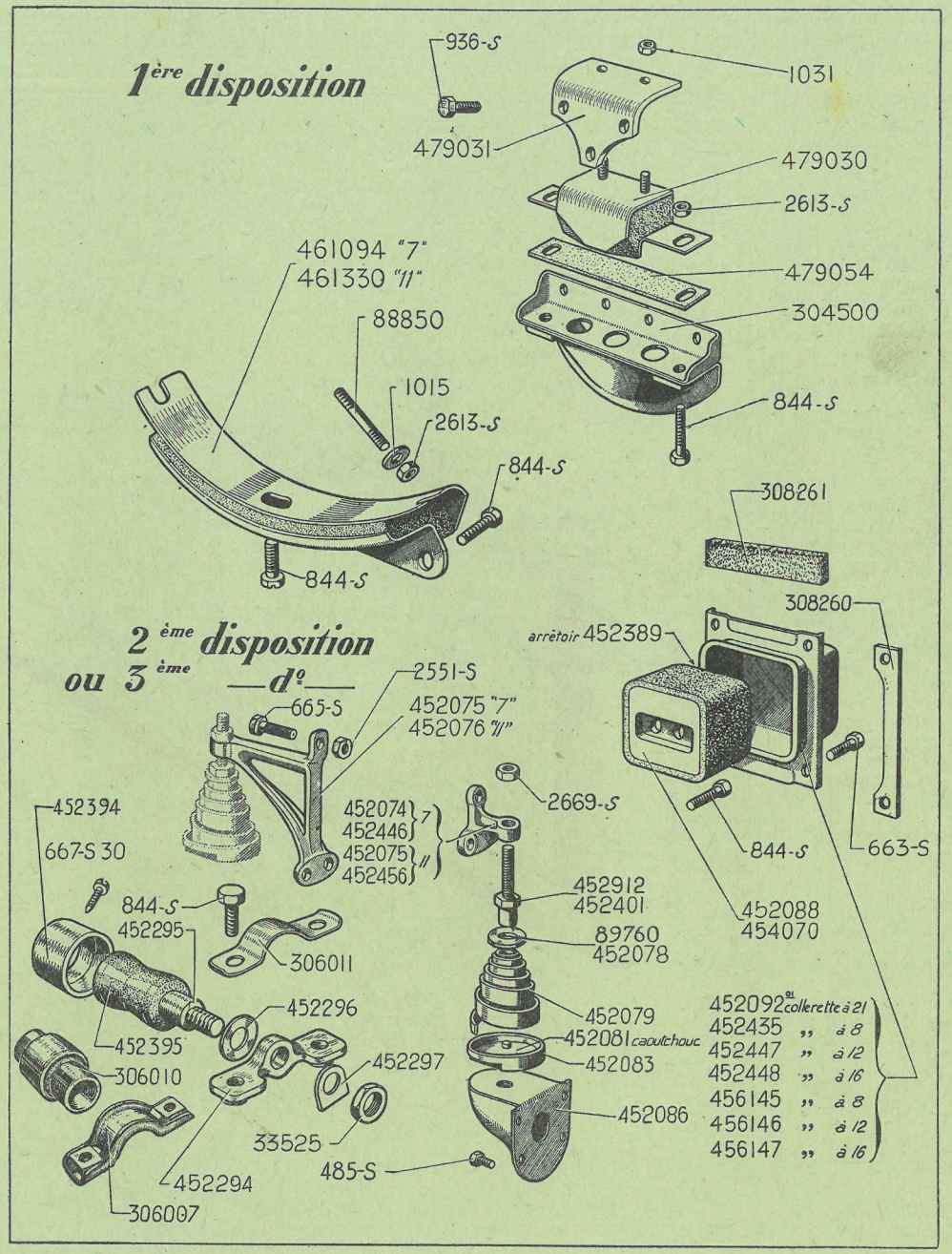
1ère disposition
936-S
1031
479031
479030
2613-S
461094 "7"
461330 "11"
479054
304500
88850
1015
2613-S
844-S
844-S
844-S
308261
308260
2ème disposition
ou 3ème —dº—
arrêtoir 452389
2551-S
665-S
452075 "7"
452076 "11"
452394
667-S 30
452074 "7"
452446
452075 "11"
452456
2669-S
844-S
663-S
452912
452401
844-S
452295
306011
89760
452078
452088
454070
452296
452092 au collerette à 21
452435 " à 8
452447 " à 12
452448 " à 16
456145 " à 8
456146 " à 12
456147 " à 16
452079
452081 caoutchouc
452083
452086
452395
306010
452297
33525
485-S
452294
306007

NUMÉRO	DÉSIGNATION	COEFF[t]
	1re disposition 7 A	
489-S	Vis T.H. de 7×30×20 de fixat. du tube de sortie.	2
1.105	Vis T.H. de 6×25×19 de serrage du collier sur tube flexible.	2
1.128	Ecrou H de 7×100 de fixat. du tube de sortie.	2
2.371-S	Ecrou H de 6×100 de la vis du collier de serrage du tube flexible.	2
305.070	Joint de bride triangulaire d'échappement 3 trous, entr'axe de deux trous : 52mm.	1
305.081	*Pot d'échappement vertical. Ne fournissons plus.*	1
305.086	Silencieux complet sous coque.	1
305.090	Tube d'échappement AR, diam. ext. 30mm, long. 1m,360.	1
305.114	Rondelle de 7,5×28×1 de tampon de fixat. du tube de sortie.	2
305.115	Tampon supérieur caoutchouc de fixat. du tube de sortie, haut. 19mm, perçage 7,5 et 16mm.	2
305.116	Tampon inférieur caoutchouc de fixat. du tube de sortie, haut. 14mm, perçage 7,5mm.	2
305.282	Collier de fixat. du tube de sortie, diam. 30mm, entr'axe des 2 trous de fixat. : 120mm.	1
305.478	*Joint de bride triangulaire d'échappement 3 trous, entr'axe des deux trous : 52mm. Remplacé par* 305.070.	1
305.513	*Collier de fixat. du pot. Ne fournissons plus, à façonner à la demande.*	1
305.514	*Patte de fixat. du pot. Ne fournissons plus, à façonner à la demande.*	1
305.515	Tuyau flexible entre moteur et pot, diam. int. 40mm, long. 180mm (R. VI).	1
305.516	*Collier de serrage du flexible, diam. int. 51mm. Ne fournissons plus.*	2

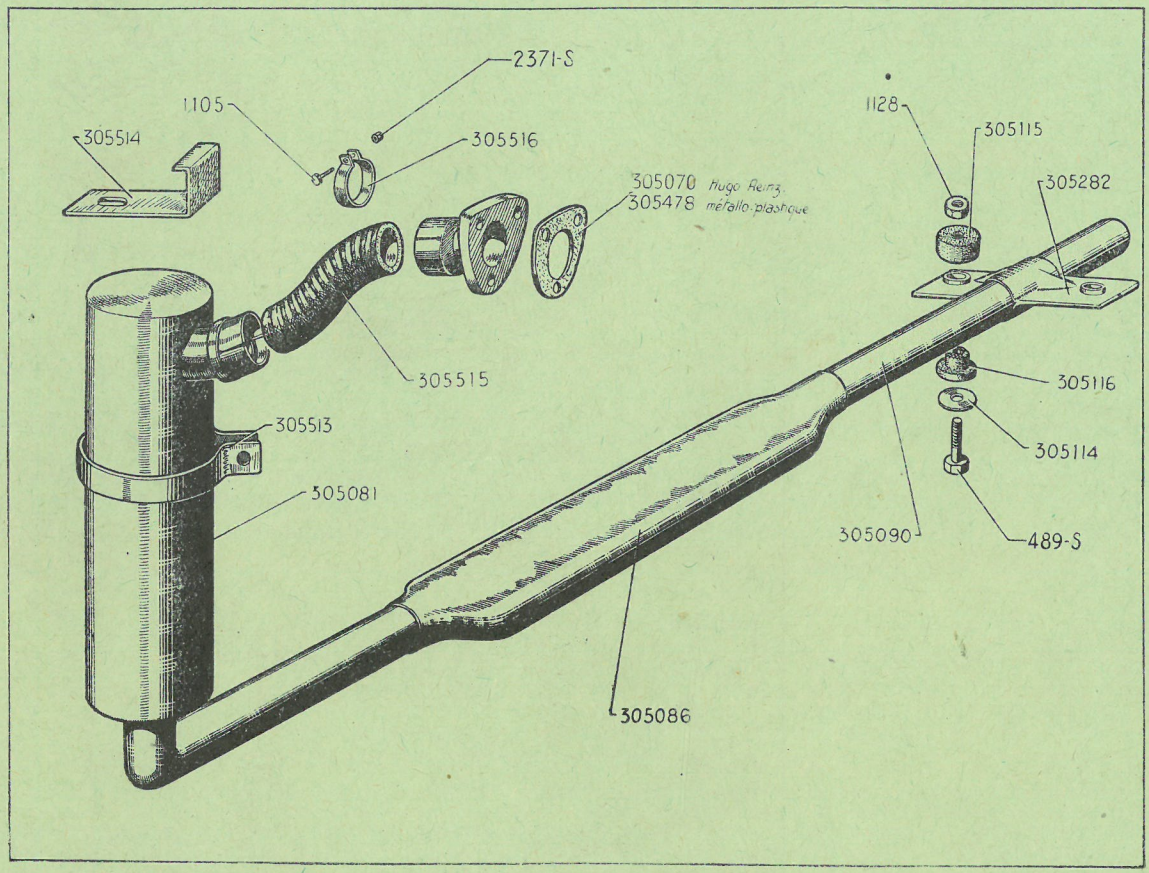

NUMÉRO	DÉSIGNATION	COEFFICIENT
	NOTA. — *Voir page* 12 *les pièces spéciales pour la suspension souple de l'échappement.*	
308-S	Vis T.H. de 6×25×19 de fixat. du support élastique.	6
489-S	Vis T.H. de 7×30×20 de fixat. du tube AR et de serrage des sangles.	4
493-S-30	Vis T.H. de 7×40×37 de fixat. du tube sous coque.	2
663-S	Vis T.H. de 8×15 des supports sur traverse tubulaire.	2
763-S	Vis T. H. de 8×40×15 de serrage des brides du tube sous coque.	4
767-S	Vis T.H. de 8×50 de fixat. des colliers sur traverse tubulaire.	2
1.128	Ecrou H laiton de 7×100 des vis de fixat. des colliers.	4
2.371-S	Ecrou H de 6×100 de fixat. du support élastique.	6
2.551-S	Ecrou H de 8×125 de fixat. sur traverse tubulaire et serrage des brides.	6
300.464	Collier de serrage du flexible 307.628, diamètre 52mm.	2
302.771	Collier de serrage des garnitures isolantes (R. VI).	2
305.114	Rondelle de 7,5×28×1 de fixat. du tube de sortie et du tube sous coque.	2
305.115	Tampon (caoutchouc) supérieur de fixat. du tube de sortie et du tube sous coque, hauteur totale 19mm, perçages 7,5×16.	4
305.116	Tampon (caoutchouc) inférieur de fixat. du tube de sortie et du tube sous coque, hauteur totale 14mm, perçage 7,5.	4
305.282	Collier de fixat. du tube de sortie, diamètre intérieur 30mm, entr'axe des trous : 120mm (7).	1
305.361	*Joint des brides entre tube vertical et tube sous coque, diamètre* 40mm, *entr'axe des trous :* 60mm *(R.VI) (7). Remplacé par* 451.481.	2
305.366	Tube vertical assemblé avec ses brides, diamètre extérieur 49mm, longueur 490mm d'axe en axe pour moteur 72×80 (7).	1
305.382	*Pot d'échappement assemblé avec tube AV et tube de sortie, entrée diamètre* 38mm, *sortie diamètre* 30mm, (1er *montage*). *Remplacé par* 309.647.01. *Demander, en outre, une bride* 308.430 : 1 *joint* 308.431 *et* 1 *tube* 307.756.	1
305.384	Support élastique du pot (7, 11L, 11A).	1
305.385	Equerre inférieure D et G de maintien du support élastique du pot.	1
305.386	*Equerre, supérieure du support élastique du pot, côté D, longueur totale* 120mm (7, 11L). *Ne fournissons plus.*	1
305.387	*Equerre supérieure du support élastique du pot, côté G, longueur totale* 120mm (7, 11L). *Ne fournissons plus.*	1
305.389	Tube de sortie des gaz, diamètre 30mm, longueur 730mm, cote prise du dos du coude à l'extrémité du tube (7, 1re disposition).	1
305.400	Collier de fixat. du tube de sortie, diamètre intérieur 38mm (2e disposition).	1
305.401	Sangle de fixat. du pot d'échappement.	2
305.481	Joint triangulaire métalloplastique de bride d'échappement, entr'axe de deux trous : 61mm (R. VI) (7).	1
305.723	Bague amiante du bracelet calorifuge.	1
305.724	Tôle du bracelet calorifuge.	1
305.874	Tube sous coque, diamètre extérieur 38mm, longueur 1m,930 pour moteur 72×80 (7).	1
305.903	*Contre-plaque intérieure sur tôle de fond pour fixat. des équerres* (11F). *Ne fournissons plus.*	1
305.909	Joint des brides entre tube vertical et tube AV, diamètre 40mm, entr'axe des deux trous de 9mm à 64mm (R. VI).	2
305.910	Joint des brides d'échappement, 3 trous de 9, entr'axe de 2 trous 65mm, diamètre intérieur 53mm (R. VI).	1
305.912	Support élastique du pot d'échappement (11F).	1
305.913	Equerre supérieure du support élastique du pot, côté D, longueur totale 105mm (11F).	1
305.914	Equerre supérieure du support élastique du pot, côté G, longueur totale 105mm (11F).	1

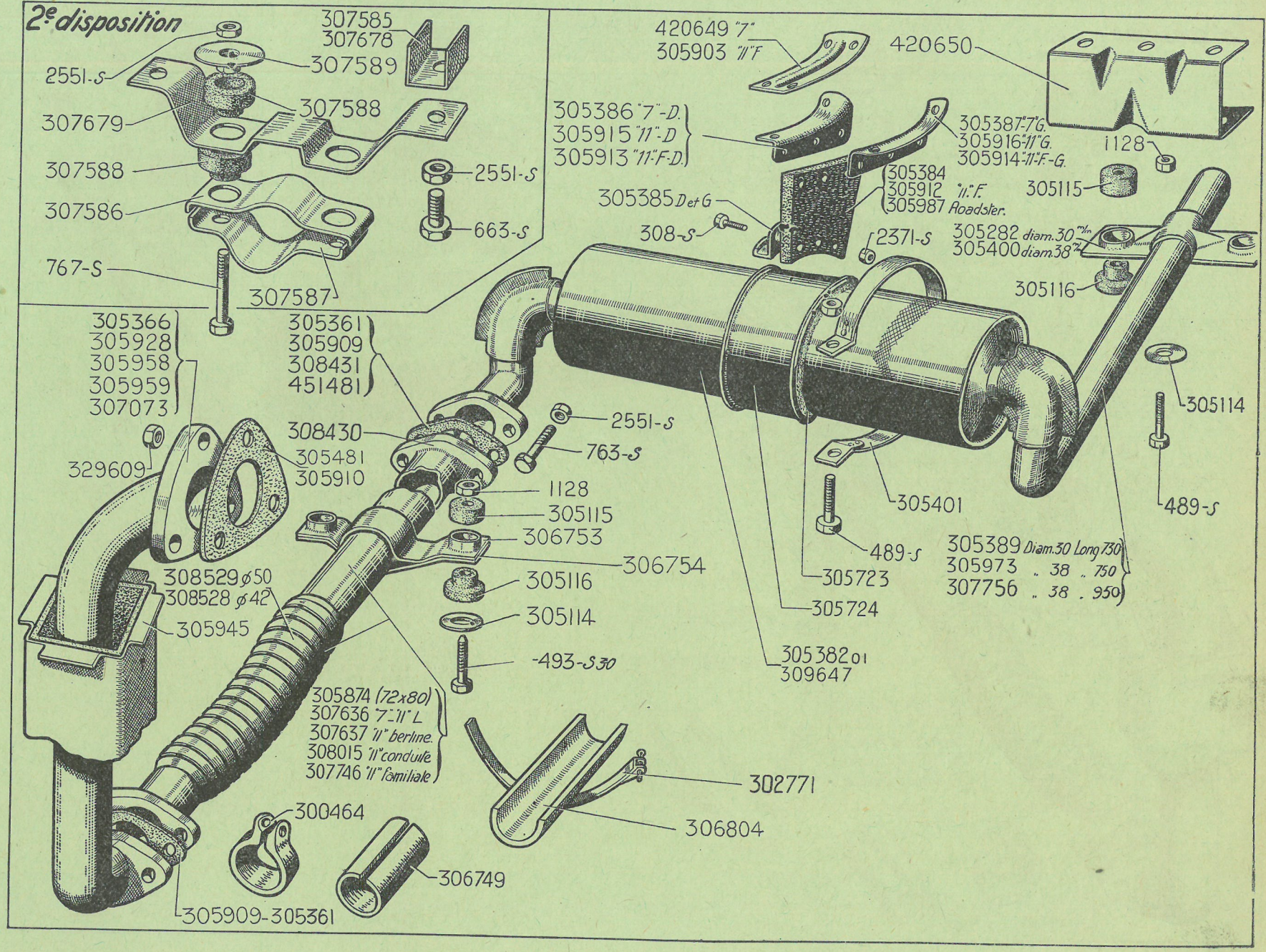
2e disposition
307585
307678
307589
2551-S
307588
307679
307588
307586
767-S
307587
2551-S
663-S
305366
305928
305958
305959
307073
305361
305909
308431
451481
329609
308430
305481
305910
2551-S
763-S
1128
305115
306753
306754
308529 ø50
308528 ø42
305945
305116
305114
-493-S30
305874 (72x80)
307636 "7"-"11" L
307637 "11" berline.
308015 "11" conduite
307746 "11" familiale
300464
306749
305909-305361
302771
306804
420649 "7"
305903 "11" F
420650
305386 "7"-D.
305915 "11"-D
305913 "11"-F-D.
305387 "7" G.
305916 "11" G.
305914 "11" F-G.
1128
305384
305912 "11" F.
305987 Roadster.
305115
305385 D et G
308-S
2371-S
305282 diam. 30 m/m
305400 diam. 38 "
305116
305114
305401
489-S
489-S
305723
305724
305382 01
309647
305389 Diam. 30 Long 730
305973 " 38 " 750
307756 " 38 " 950

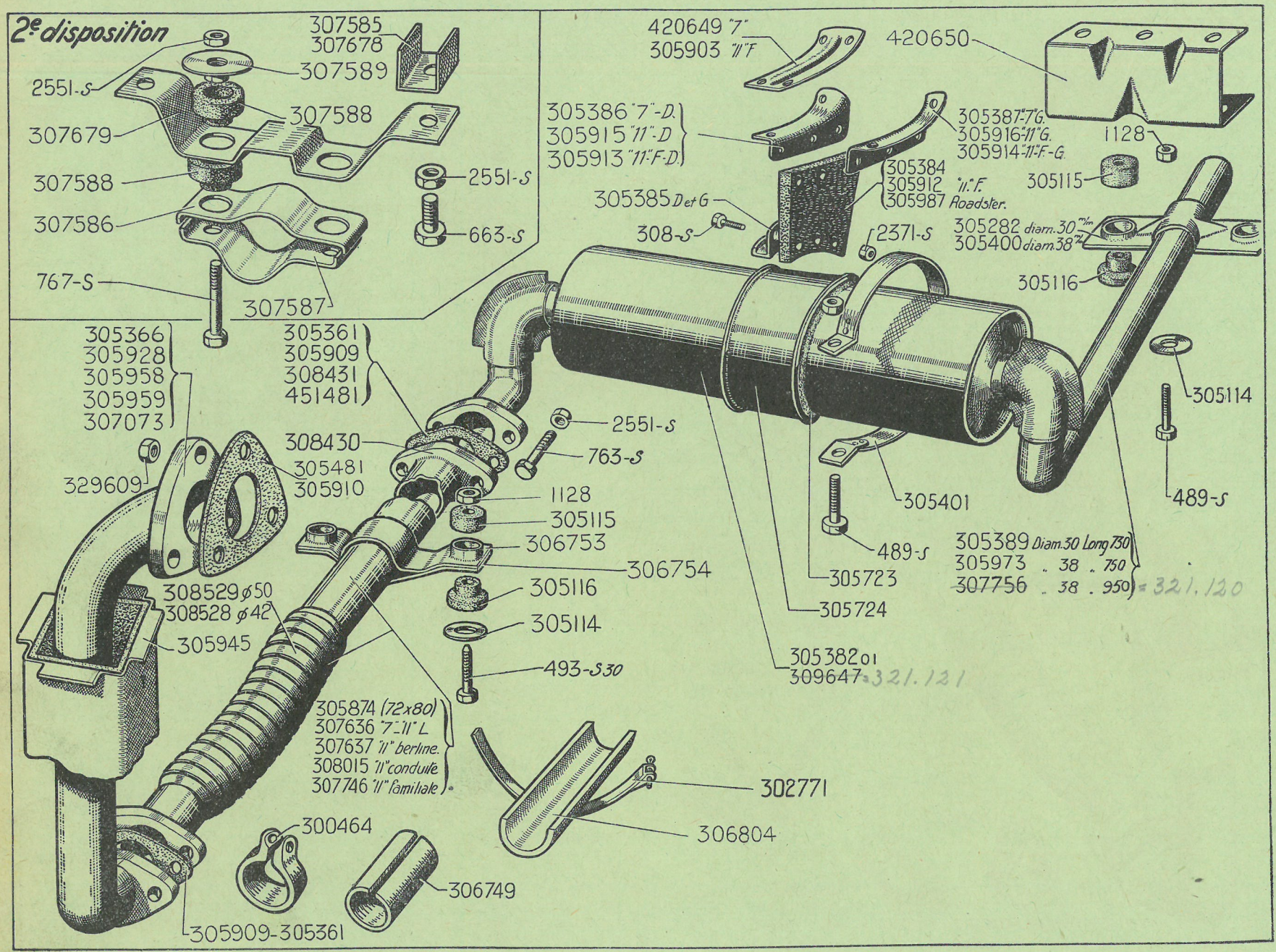
2e disposition
307585
307678
307589
2551-S
307588
307679
307588
2551-S
307586
663-S
767-S
307587
305366
305928
305958
305959
307073
305361
305909
308431
451481
329609
308430
305481
305910
2551-S
763-S
1128
305115
306753
306754
305116
305114
493-S30
308529 ø50
308528 ø42
305945
305874 (72x80)
307636 "7"-"11" L
307637 "11" berline.
308015 "11" conduite
307746 "11" familiale
300464
306749
305909-305361
302771
306804
420649 "7"
305903 "11" F
420650
305386 "7"-D.
305915 "11"-D
305913 "11"-F-D.
305387 "7" G.
305916 "11" G.
305914 "11"-F-G.
1128
305384
305912
305987
"11" F. Roadster.
305115
305385 D et G
308-S
2371-S
305282 diam. 30 m/m
305400 diam. 38 m/m
305116
305114
489-S
305401
489-S
305389 Diam. 30 Long 730
305973 " 38 " 750
307756 " 38 " 950
= 321.120
305723
305724
305382 01
309647
= 321.121

NUMÉRO	DÉSIGNATION	COEFFICIENT
305.915	Equerre supérieure du support élastique du pot, côté D, longueur totale 135mm (11A).	1
305.916	Equerre supérieure du support élastique du pot, côté G, longueur totale 135mm (11A).	1
305.928	Tube vertical assemblé avec ses brides, diamètre extérieur 54mm, longueur 520mm d'axe en axe, longueur du coude AV 198mm (11).	1
305.945	Cheminée isolante du tube vertical, largeur 100mm sur 110, longueur 276mm (2e disposition).	1
305.958	Tube vertical assemblé avec ses brides, diamètre extérieur 54mm, longueur 475mm d'axe en axe, pour moteur de 78×80 (7).	1
305.959	Tube vertical assemblé avec ses brides, diamètre extérieur 54mm, longueur 520mm d'axe en axe, longueur du coude AV 139mm pour moteur de 78×100 et 72×100 (7 et 11 L).	1
305.973	Tube de sortie des gaz, diamètre extérieur 38mm, longueur 750mm, cote prise du dos du coude à l'extrémité du tube (2e disposition).	
305.987	Support élastique du pot d'échappement (7 et 11 Roadster).	1
306.749	Embout de serrage du flexible, longueur 60mm, diamètre extérieur 50mm.	2
306.753	Collier supérieur de fixat. du tube sous coque, longueur totale 191mm, 2 trous de 16 à 155mm d'entr'axe, cintré à 42mm de diamètre.	1
306.754	Collier inférieur de fixat. du tube sous coque, long. totale 191mm, 2 trous de 16 à 155mm d'entr'axe.	1
306.804	Garniture isolante du tube AV du pot d'échappement (R. VI).	2
307.073	Tube vertical pour direction à droite (11).	1
307.585	*Support sur traverse tubulaire. Remplacé par* 2 307.678, 1 307.679 et 2 *vis* 663.S.	1
307.586	*Collier supérieur de fixat. sur traverse tubulaire, longueur totale* 138mm, 2 *trous de* 20 *à* 88mm. *Ne fournissons plus.*	1
307.587	*Collier inférieur de fixat. sur traverse tubulaire, longueur totale* 130mm, 2 *trous de* 8,5 *à* 88mm *d'entr'axe. Ne fournissons plus.*	1
307.588	Caoutchouc sur traverse tubulaire, diamètre extérieur 42mm, hauteur 24mm.	4
307.589	*Rondelle de fixat. sur traverse tubulaire, avec écrou soudé. Ne fournissons plus.*	2
307.636	Tube sous coque complet, longueur totale 1m,900 (avec flexible amovible) (7 et 11 L).	1
307.637	Tube sous coque complet, longueur totale 2m,090 (avec flexible amovible) (11 Berline).	1
307.678	Support fixe du tube d'échappement sur traverse tubulaire.	2
307.679	Support démontable du tube d'échappement sous traverse tubulaire.	1
307.746	Tube sous coque cintre pour passage sous cave de strapontin, longueur totale 2m,270 (avec flexible amovible) (11F).	1
307.756	Tube de sortie des gaz, diamètre extérieur 38mm, longueur 950mm, cote prise du dos du coude à l'extrémité du tube.	1
308.015	Tube sous coque complet, longueur totale 2m,270 (avec flexible amovible) (11 Conduite intérieure).	1
308.430	Bride de tube sous coque, entr'axe des trous : 70mm, spécial pour remplacement du pot 305.382 par 309.647/01 (7).	1
308.431	Joint du tube sous coque, entr'axe des trous : 70mm, spécial pour le remplacement du pot 305.382 (7).	1
308.528	Tube flexible du tube sous coque, diamètre intérieur 42mm (R. VI) (2e disposition).	1
308.529	Tube flexible du tube sous coque, diamètre intérieur 50mm (R. VI) (1re disposition).	1
309.647/01	Pot d'échappement avec tube AV et sans tube de sortie, ni bracelet calorifuge, longueur du corps du pot 550mm. *Remplace modèle avec bracelet calorifuge. Demander, en outre :* 1 *bague* 305.723, 1 *tôle* 305.724 *et* 1 *tube* 307.756.	1
329.609	Ecrou H bronze de 8×125, hauteur 18mm, des goujons de bride.	3
420.649	Contre-plaque sur tôle de fond pour fixat. des équerres (7 et 11L).	1
420.650	Equerre support du tube de sortie,	1
451.481	Joint des brides entre tube vertical et tube sous coque, diamètre 41mm, entr'axes des trous 60mm (R.VI) (7).	1

Pour voitures munies de direction à crémaillère

NUMÉRO	DÉSIGNATION	COEFF.
489-S	Vis T.H. de 7×30×20 de fixat. du tube de sortie.	2
663-S	Vis T.H. de 8×15 des supports sous traverse tubulaire.	2
667-S	Vis T.H. de 8×25 de tirant du tube vertical.	2
767-S	Vis T.H. de 8×50 de fixat. des colliers sur traverse tubulaire.	2
944-S	Vis T.H. de 10×45×20 de serrage des brides du tube sous coque.	4
999-S	Goujon de 10×47,5, filetages 20 et 15, de fixat. de la bride sur tubulure.	3
1.128	Ecrou H de 7×100 des vis de fixat. des colliers de tube de sortie.	2
2.541-S	Rondelle plate de 8×18 de fixat. de tirant du tube vertical.	2
2.551-S	Ecrou H de 8×125 de fixat. sur traverse tubulaire et de tirant.	4
2.611-S	Ecrou H de 10×150 des brides du tube sous coque.	4
12.476	Arrêtoir simple de 10,5, long. tot. 22mm des écrous de la bride sup. (1er montage).	3
305.114	Rondelle de 7,5×28×1 de fixat. du tube de sortie.	2
305.115	Tampon caoutchouc sup. de fixat. du tube de sortie, haut. tot. 19mm, perçage 7,5 et 16.	2
305.116	Tampon caoutchouc inf. de fixat. du tube de sortie, haut. tot. 14mm, perçage 7,5.	2
305.400	Collier de fixat. du tube de sortie, diam. int. 38mm.	1
307.586	*Collier sup. de fixat. sur traverse tubulaire, long tot.* 138mm, 2 *trous de* 20 *à* 88mm *d'entr'axe. Ne fournissons plus.*	1
307.587	*Collier inf. de fixat. sur traverse tubulaire, long. tot.* 130mm, 2 *trous de* 8,5 *à* 88mm *d'entra'xe. Ne fournissons plus.*	1
307.588	Caoutchouc de fixat. sur traverse tubulaire, diam. ext., 42mm, haut. 24mm.	4
307.589	Rondelle de 9×44×1,5 de fixat. sur traverse tubulaire avec écrou soudé.	2
307.678	Support fixe sur trav. tubulaire.	2
307.679	*Support démontable sur traverse tubulaire. Ne fournissons plus.*	1
307.756	Tube de sortie des gaz, long. 950mm, cote prise du dos du coude à l'extrémité du tube.	1
308.324	Joint métalloplastique de la bride sup. du tube vertical, 3 trous de 11, entr'axe de deux trous : 65mm (R. VI).	1
308.328	Tube sous coque, long. totale 1m,890. **7, 11L.**	1
308.329	Tube sous coque, long. tot. 2m,073. **11, Berline.**	1
308.330	Tube sous coque, long. tot. 2m,25, avec cintre pour passage des caves de strapontins. **11F.**	1
308.334	Ecran protecteur de dynamo sur bride de tubulure.	1
308.431	Joint métalloplastique des brides du tube sous coque, entr'axe des trous : 70 (R. VI).	2
308.553	Tube vertical assemblé avec ses brides, diam. ext. 54mm, long. 490mm d'axe en axe, long. de la partie droite côté de la bride 3 trous : 75mm. **7, 11L.**	1
308.698	Tube vertical assemblé avec ses brides, diam. ext. 54mm, long. 490mm d'axe en axe, long. de la partie droite, côté de la bride 3 trous : 135mm. **11.**	1
309.278	Ecrou H acier de 10×150, long. 20mm, de la bride sup. du tube vertical.	3
309.647/01	Pot d'échappement avec tube AV sans tube de sortie, long. du corps du pot 550mm.	1
309.824	Tube sous coque, long. tot. 2m,25 (droit). **11 conduite.**	1
310.174	Tirant de maintien du tube vertical, long. tot. 543mm. **7, 11L.**	1
310.175	Tirant de maintien du tube vertical, long. tot. 598mm. **11.**	1
310.330	Caoutchouc d'isolement de tirant de tube vertical.	1

Pièces spéciales pour la suspension souple de l'échappement

NUMÉRO	DÉSIGNATION	COEFF.
483-S	Vis T.H. de 7×15 de fixat. de l'équerre 309.293 sur le pontet 309.291.	2
2.541-S	Rondelle de 8×18 de serrage des plaquettes élastiques du tube de sortie.	4
2.491-S	Ecrou H de 7×100 de fixat. des colliers et plaquettes.	4
88.613	Rondelle de 7×30×2,4 de serrage des plaquettes élastiques sur pontet de traverse tubulaire.	2
309.173	Collier sup. de fixat. du tube de sortie, écart. des vis à 66mm, une cale de 2mm est soudée au passage du tube.	1
309.176	Collier inf. de fixat. du tube de sortie, long. tot. sans les vis : 110mm, une cale de 2mm est soudée au passage du tube.	1
309.178	Plaquette élastique de fixat. du tube de sortie, long. 64mm, larg. 38mm, épais. 9mm.	2
309.183	Equerre assemblée de fixat. du tube de sortie, 4 vis soudées, long. tot. 197mm, écart. des vis à 160mm.	1
309.185	Plaquette isolante de fixat. du tube de sortie, caoutchouc entoilé, long. 38mm, larg. 32mm, épais. 10mm, 1 trou central.	2
309.187	Collier sup. de fixat. du tube sous coque, écart. des vis à 66mm.	1
309.189	Collier inf. de fixat. du tube sous coque, long. tot. sans les vis : 110mm.	1
309.291	Pontet de fixat. sur traverse tubulaire, long. tot. 70mm, écart. des trous à 50mm.	1
309.293	Equerre assemblée de fixat. du tube sous coque sur traverse tubulaire, long. tot. sans les vis : 110mm, écart. des trous de fixat. sur traverse 50mm.	1
321.078	Plaquette élastique de fixat. du tube sous coque, long. 96mm, larg. 38mm, épais. 10mm.	2

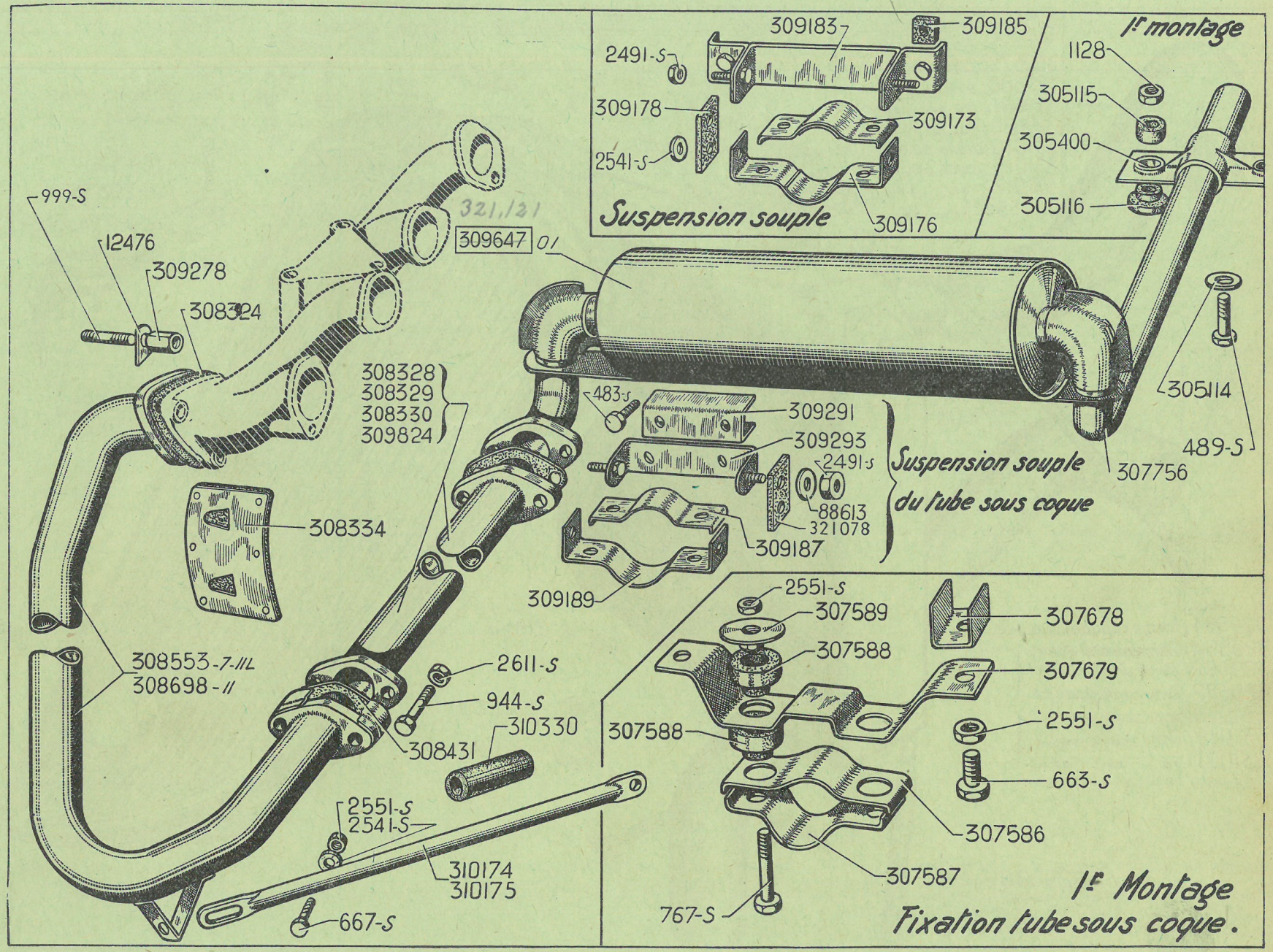
309183
309185
2491-S
309178
309173
2541-S
309176
Suspension souple
1er montage
1128
305115
305400
305116
999-S
12476
309278
308324
321,121
309647 01
308328
308329
308330
309824
483-S
309291
309293
2491-S
88613
321078
309187
309189
Suspension souple
du tube sous coque
305114
489-S
307756
308334
308553-7-III
308698-II
2611-S
944-S
308431
310330
2551-S
2541-S
310174
310175
667-S
2551-S
307589
307678
307588
307679
307588
2551-S
663-S
307586
307587
767-S
1er Montage
Fixation tube sous coque.

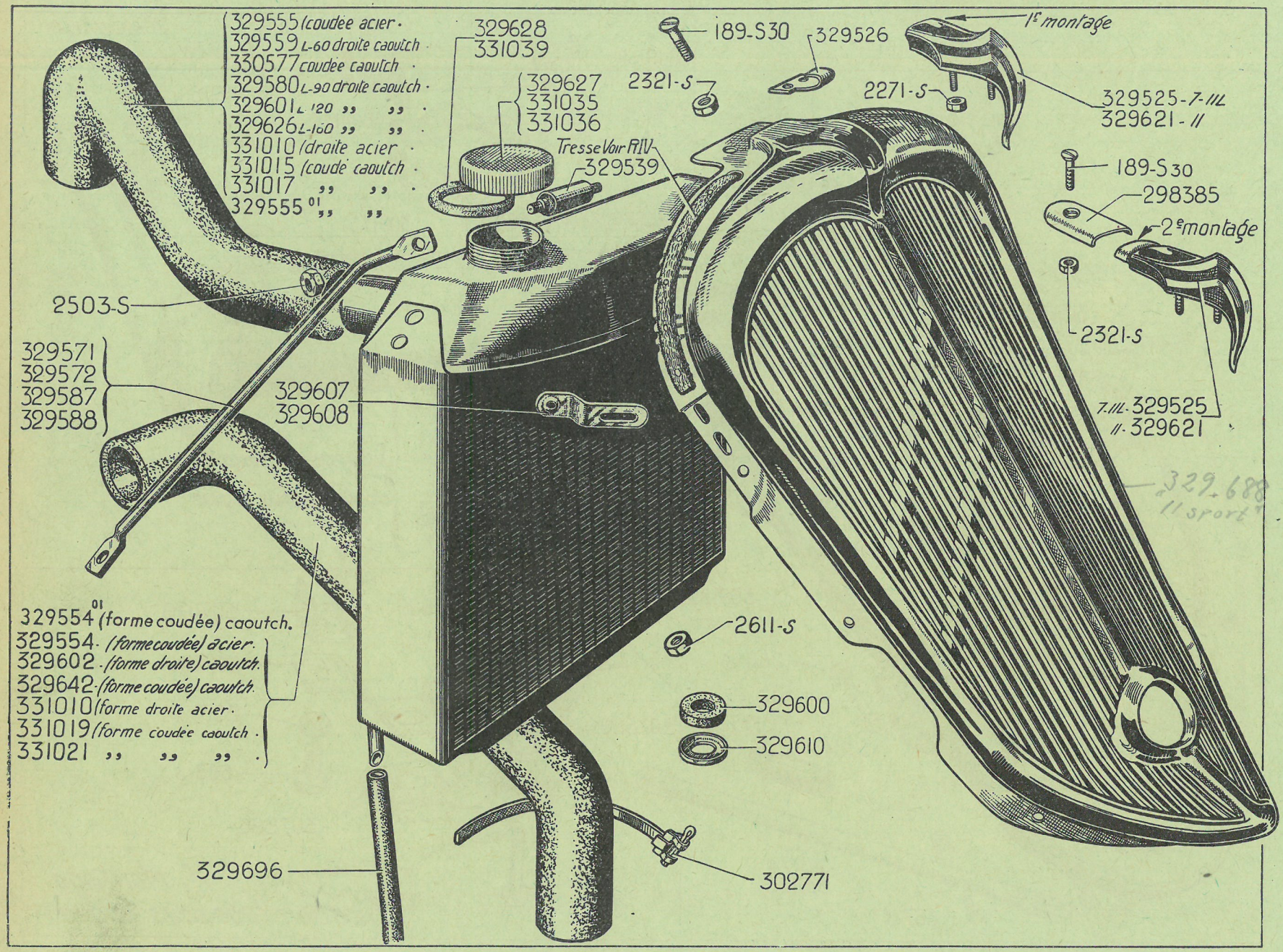
329555 (coudée acier
329559 L-60 droite caoutch
330577 coudée caoutch
329580 L-90 droite caoutch
329601 L 120 " "
329626 L-160 " "
331010 (droite acier
331015 (coudé caoutch
331017 " "
329555 01 " "
329628
331039
189-S30
329526
1e montage
329627
331035
331036
2321-S
2271-S
329525-7-III
329621-II
Tresse Voir RIV
329539
189-S30
298385
2e montage
2503-S
2321-S
329571
329572
329587
329588
329607
329608
7-III-329525
II-329621
329.688
II sport
329554 01 (forme coudée) caoutch.
329554 (forme coudée) acier
329602 (forme droite) caoutch.
329642 (forme coudée) caoutch.
331010 (forme droite acier
331019 (forme coudée caoutch
331021 " " "
2611-S
329600
329610
329696
302771

NUMÉRO	DÉSIGNATION	TYPE	COEFF[t]
189-S30	Vis T.F.B. de 5×25 à pointe de fixat. du cavalier et du couvre-joint.	7 et 11	1
2.271-S	Ecrou H de 4×75 de fixat. du motif.	7 et 11	2
2.321-S	Ecrou H de 5×75 du cavalier de capot.	7 et 11	1
2.503-S	Ecrou H de 7×100 de fixat. des tirants.	7 et 11	2
2.611-S	Ecrou H de 10×150 de fixat. du radiateur.	7 et 11	2
298.385	Couvre-joint de motif sur calandre.	7 et 11	1
302.771	Collier de serrage des durits (R. VI).	7 et 11	8
329.525	Motif sur calandre avec embase d'appui. *Remplace l'ancien modèle sans embase.* Demander, en outre : 1 couvre-joint 298.385, 1 vis 189-S-30 et 1 écrou 2.321-S.	7 et 11L	1
329.526	Cavalier (tôle) de charnière de capot sur la calandre, forme en U, 1 trou central taraudé à 5×75.	7 et 11	1
329.539	Silent bloc de fixat. des tirants, bouts filetés à 7, pas de 100.	7 et 11	1
329.554	Tube d'entrée d'eau (acier), disposition avec la pompe ayant l'entrée et la sortie d'eau horizontales.	7 et 11L	1
329.554[01]	Durit d'entrée d'eau, caoutchouc de 37×48, disposition avec la pompe ayant l'entrée et la sortie d'eau horizontales.	7 et 11L	1
329.555	Tube de sortie d'eau (acier), disposition avec la pompe ayant l'entrée et la sortie d'eau horizontales.	7 et 11L	1
329.555[01]	Durit de sortie d'eau, caoutchouc de 37×48, disposition avec la pompe ayant l'entrée et la sortie d'eau horizontales.	7 et 11L	1
329.559	Durit inférieure d'entrée d'eau, droite, caoutchouc de 37×48, longueur 60[mm], disposition avec la pompe ayant l'entrée et la sortie d'eau horizontales (R. VI).	7 et 11	1
329.571	Tirant de radiateur côté D, longueur 250[mm] d'axe en axe (1er montage).	7 et 11L	1
329.572	Tirant de radiateur côté G, longueur 250[mm] d'axe en axe (1er montage).	7 et 11L	1
329.580	Durit supérieure de sortie d'eau, droite, caoutchouc de 37×48, longueur 90[mm], disposition avec la pompe ayant l'entrée et la sortie d'eau horizontales (R. VI).	7 et 11L	1
329.587	Tirant de radiateur côté G, longueur 275[mm] d'axe en axe (2e montage).	7 et 11L	1
329.588	Tirant de radiateur côté D, longueur 275[mm] d'axe en axe (2e montage).	7 et 11L	1
329.600	Rondelle caoutchouc de 25×12 de fixat. du radiateur.	7 et 11	2
329.601	Durit supérieure de sortie d'eau, droite, caoutchouc de 37×48, longueur 120[mm], disposition avec la pompe ayant l'entrée et la sortie d'eau horizontales.	7 et 11	1
329.602	Durit inférieure de sortie d'eau droite, caoutchouc de 37×48, longueur 70[mm], disposition avec la pompe ayant l'entrée et la sortie d'eau horizontales.	7 et 11	1
329.607	Patte de liaison du faisceau et calandre, longueur 110[mm], largeur 25[mm].	7 et 11L	2
329.608	Patte de liaison du faisceau et calandre, longueur 125[mm], largeur 25[mm].	11	2
329.610	Cuvette de fixat. du radiateur, diamètre 34[mm], 1 trou de 10[mm].	7 et 11	2
329.621	Motif sur calandre avec embase d'appui. *Remplace l'ancien modèle sans embase.* Demander, en outre : 1 couvre-joint 298.385, 1 vis 189-S-30 et 1 écrou 2.321-S.	11	1
329.626	Durit supérieure d'entrée d'eau, droite, caoutchouc de 37×48, longueur 160[mm], disposition avec la pompe ayant l'entrée et la sortie d'eau horizontales.	7 et 11	1
329.627	Bouchon fileté à 60×200 de remplissage du radiateur (R. VI).	7 et 11	1
329.628	Joint de 49×59×3 du bouchon de remplissage (R. VI).	7 et 11	1
329.642	Durit inférieure d'entrée d'eau, coudée, caoutchouc de 40×50, disposition avec la pompe ayant la sortie d'eau verticale.	7 et 11	1
329.696	Tube caoutchouc de trop plein.	7 et 11	1
330.577	Durit supérieure de sortie d'eau, coudée, caoutchouc de 40×50, disposition avec la pompe ayant la sortie d'eau verticale.	7 et 11	1
331.010	*Tube acier de 39×41×170 entre durits supérieure et inférieure. Remplacé par* 329.642 *et* 330.577.	7 et 11	2
331.015	*Durit supérieure côté radiateur (coudée). Remplacé par* 330.577.	7 et 11	1
331.017	*Durit supérieure côté pompe à eau (coudée). Remplacé par* 330.577,	7 et 11	1
331.019	*Durit inférieure côté radiateur (coudée). Remplacé par* 329.642.	7 et 11	1
331.021	*Durit inférieure côté pompe à eau (coudée). Remplacé par* 329.642.	7 et 11	1
331.035	Bouchon non fileté de remplissage, sans chaînette (R. VI).	7 et 11	1
331.036	*Bouchon non fileté de remplissage, avec chaînette (R. VI). Remplacé par* 331.035.	7 et 11	1
331.039	Joint 50×65 de bouchon de remplissage non fileté (R. VI).	7 et 11	1

NUMÉRO	DÉSIGNATION	COEFF[t]
2.493-S	Ecrou H de 7×100 de fixat. de la prise d'air.	2
2.513-S	Rondelle grower de 7.	2
70.015	Œillet d[e] fixat. de l'écran (R. VI).	2
302.771	Collier de serrage des durits (R. VI).	4
329.869	Durit sup. côté radiateur.	1
329.875	Durit inf. côté tablier.	1
329.878	Buse d'arrivée d'air sur la coque.	1
329.880	Obturateur d'air.	1
329.906	Ecran de radiateur. 7 et 11L. (longueur 435mm.)	1
329.907	Ecran de radiateur. 11. (longueur 495mm.)	1
329.916	Contreplaque d'attache de la prise d'air avec vis (R. VI).	1
329.917	Prise d'air complète.	1
329.922	Tube de chauffage.	1

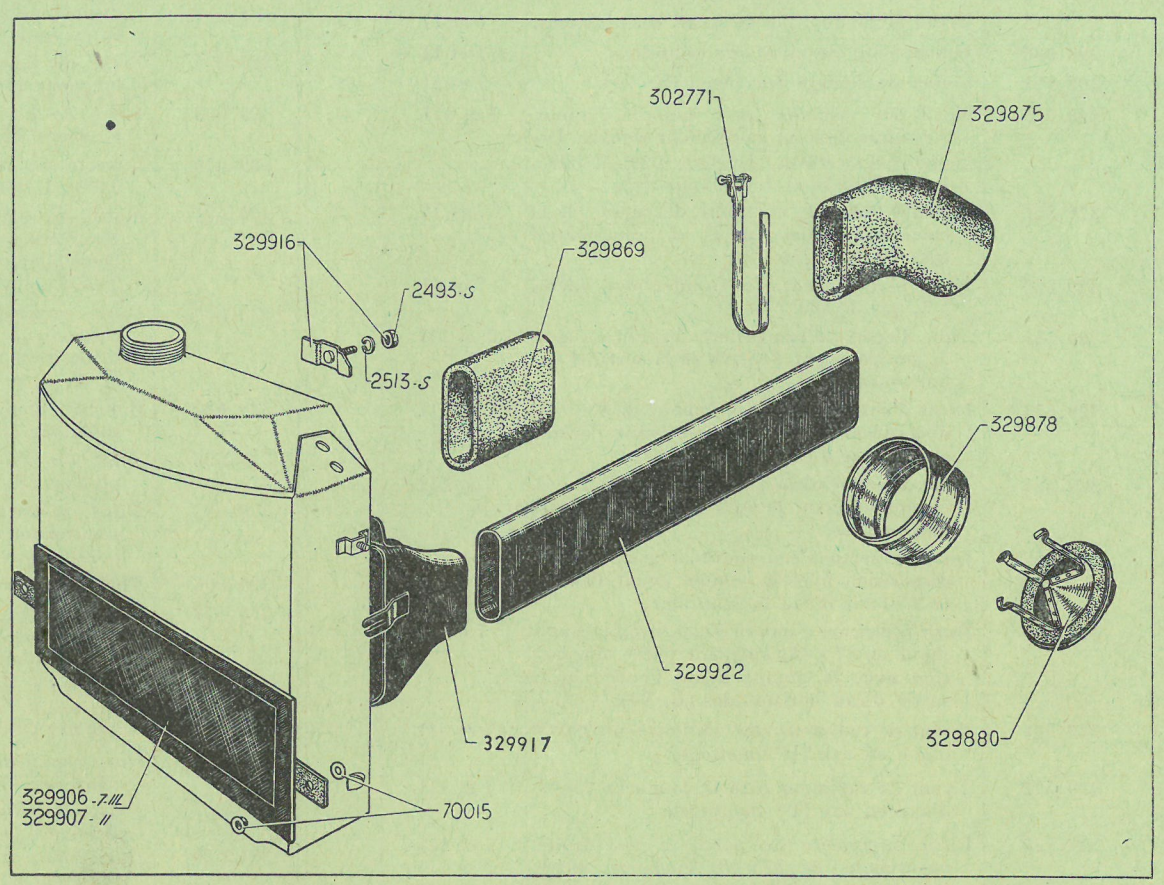

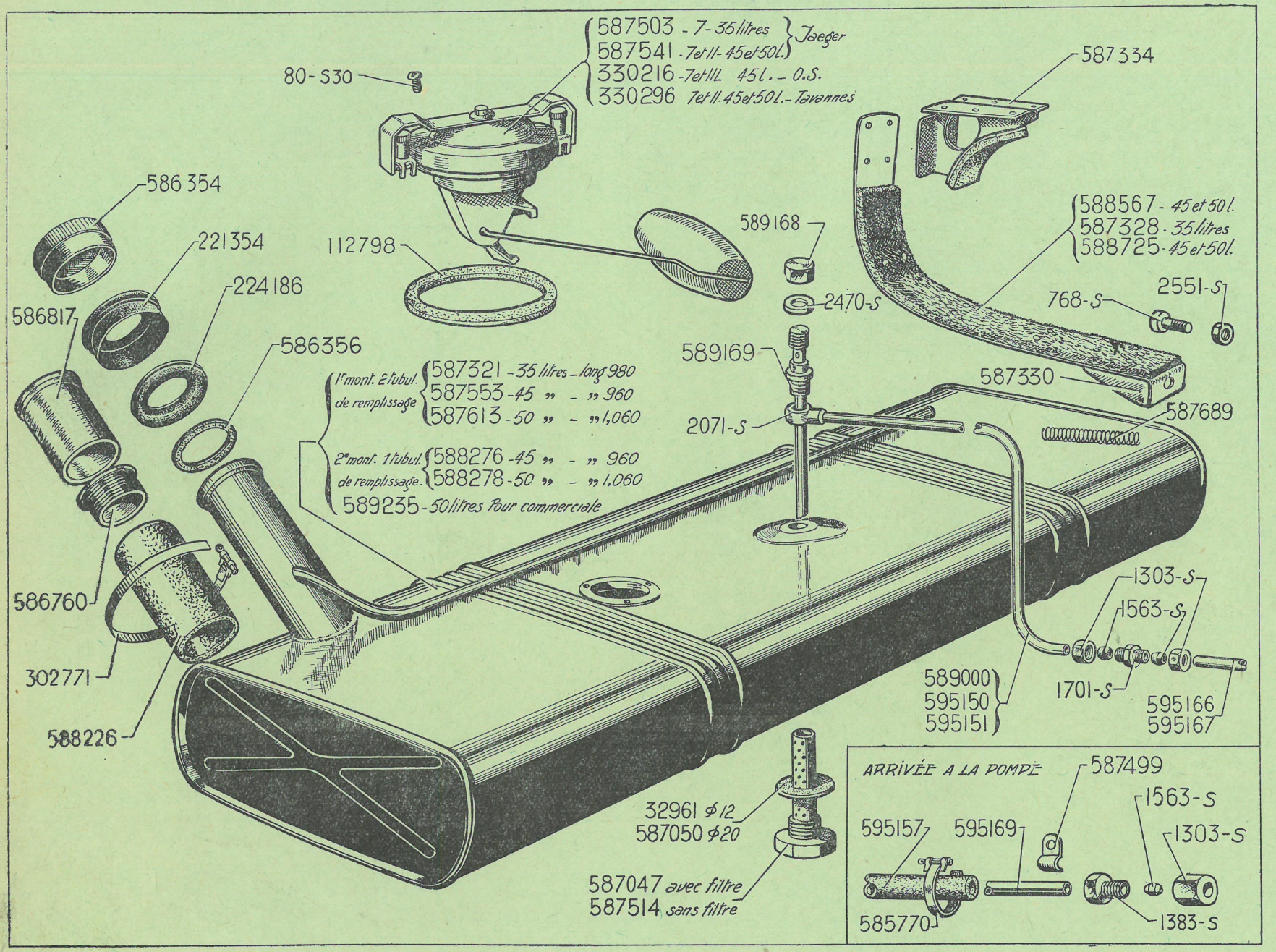
587503 - 7 - 35 litres } Jaeger
587541 - 7 et 11 - 45 et 50 l.
330216 - 7 et 11 L 45 l. - O.S.
330296 7 et 11. 45 et 50 l. - Tavannes
80-S30
587334
586354
221354
224186
586817
112798
589168
2470-S
588567 - 45 et 50 l.
587328 - 35 litres
588725 - 45 et 50 l.
768-S
2551-S
586356
589169
587330
587689
2071-S
1re mont. 2e tubul. de remplissage { 587321 - 35 litres - long 980 / 587553 - 45 " - " 960 / 587613 - 50 " - " 1,060
2e mont. 1 tubul. de remplissage. { 588276 - 45 " - " 960 / 588278 - 50 " - " 1,060
589235 - 50 litres pour commerciale
1303-S
1563-S
586760
1701-S
595166
595167
589000
595150
595151
302771
588226
32961 ϕ 12
587050 ϕ 20
587047 avec filtre
587514 sans filtre
ARRIVÉE A LA POMPE
587499
1563-S
595157
595169
1303-S
585770
1383-S

NUMÉRO	DÉSIGNATION	COEFFICIENT
80-S30	Vis T.R. de 4×15 à pointe de fixat. du rhéostat.	3
768-S	Vis T.H. de 8×55×23 de serrage des sangles.	2
1.303-S	Ecrou H raccord de 12×100 pour bicône.	2
1.383-S	Vis T.H. de 12×100 pour bicône.	1
1.563-S	Bicône de 8.	2
1.701-S	Raccord double, filetages 12×100, de jonction des tuyauteries.	1
2.071-S	Raccord orientable pour vis de 12.	1
2.470-S	Joint métalloplastique de 12 × 17 sur plongeur (R. VI).	2
2.551-S	Ecrou H de 8×125 de serrage des sangles.	2
32.961	Joint de 12×22×1 de bouchon de vidange sans filtre (R. VI).	1
112.798	Joint de 37×55 du rhéostat, (3 trous de 4,5.)	1
221.354	Collerette caoutchouc de tubulure de remplissage (R. IV).	1
224.186	Collerette caoutchouc de tubulure de remplissage (R. IV).	1
302.771	Collier de serrage des durits de remplissage, cas du 1er montage avec porte de coffre AR (R. VI).	2
330.216	Rhéostat de jauge 6 volts O.S., cas du tableau dans l'axe de la direction, longueur du bras d'axe à axe 165mm (R. VI).	1
330.296	*Rhéostat de jauge 6 volts Tavannes, longueur du bras d'axe en axe* 165mm *(R. VI.) Ne fournissons plus.*	1
585.770	Collier de serrage du flexible caoutchouc (R. VI).	2
586.354	Bouchon de remplissage du réservoir AR (R. VI).	1
586.356	Joint 44 × 65 du bouchon de remplissage du réservoir AR (R. VI).	1
586.760	Raccord fileté de blocage de la durit de tubulure de remplissage des réservoirs AR, 1er montage avec porte de coffre AR, se monte avec la durit 588.226.	1
586.817	Tubulure de remplissage, longueur 65mm, 1er montage avec porte de coffre AR, se monte avec la durit 588.226 (R. VI).	1
587.047	Bouchon de vidange avec filtre fileté à 20 pas de 150 du réservoir AR (R. VI).	1
587.050	Joint de 20×30 de bouchon de vidange 587.047, (R. VI).	1
587.321	*Réservoir d'essence de 35 litres, longueur* 980mm, *largeur* 315 mm, *hauteur* 135mm, *avec 2 tubulures de remplissage (R. VI).* **7, 11L.** *Remplacé par* 587.553. *Demander, en outre : 2 sangles* 588.567.	1
587.328	Sangle de fixat. du réservoir de 35 litres. **7, 11L**	2
587.330	*Tendeur de sangle de fixation du réservoir. Ne fournissons plus.*	4
587.334	*Support de réservoir. Remplacé par* 588.567.	4
587.499	Patte simple de fixat. de tuyauteries, longueur 32mm, largeur 15mm.	10
587.503	Rhéostat de jauge 6 volts Jaeger, longueur du bras d'axe en axe : 114mm, pour réservoir 587.321 (R. VI). **7, 11L.**	1
587.514	Bouchon de vidange sans filtre fileté à 12 pas de 125 (1er montage) (R. VI).	1
587.541	Rhéostat de jauge 6 volts Jaeger, longueur du bras d'axe en axe : 163mm, pour réservoirs 587.553 et 587.613 (R. VI).	1
587.553	Réservoir d'essence de 45 litres, longueur 960mm, largeur 315mm, hauteur 170mm, avec 2 tubulures de remplissage (R. VI). **7, 11L.**	1
587.613	Réservoir d'essence de 50 litres, longueur 1m,060, largeur 315mm, hauteur 170mm, avec 2 tubulures de remplissage (R. VI). **11.**	1
587.689	Gaine métallique de protection des tuyauteries.	1
588.226	Durit de tubulure de remplissage, longueur 200mm, 1er montage avec porte de coffre AR.	1
588.276	Réservoir d'essence de 45 litres, longueur 960mm, largeur 315mm, hauteur 170mm, avec 1 tubulure de remplissage, cas de la porte de coffre sur panneau AR (R. VI). **7, 11L.**	1
588.278	Réservoir d'essence de 50 litres, longueur 1m060, largeur 315mm, hauteur 170mm, avec 1 tubulure de remplissage, cas de la porte de coffre sur panneau AR (R. VI) **11.**	1
588.567	Sangle de réservoir de 45 et 50 litres, complète.	4
588.725	*Sangle de fixat. des réservoirs de* 45 *à* 50 *litres, avec tendeur et feutre. Remplacé par* 588.567.	4
589.000	*Tuyau d'alimentation du réservoir au raccord fixe, longueur totale* 5m,150. *Remplacé par* 1-595.150, *demander en outre* : 1-595.167, 1-595.157, 1-595.169, 1-1.701-*S*, 2-1.303-*S*, 2-1.563-*S*.	1
589.168	Ecrou H. borgne de 12×125 supérieur du plongeur 589.169.	1
589.169	Plongeur de prise d'essence (écrou supérieur amovible) du réservoir de 45 et 50 litres, longueur totale 205mm.	1
589.235	Réservoir d'essence de 50 litres spécial pour Commerciale (R. VI). **11.**	1
595.150	Tuyau d'alimentation du réservoir au raccord double, longueur 2m, 310. **7, 11L.**	1
595.151	Tuyau d'alimentation du réservoir au raccord double, longueur 2m, 255. **11.**	1
595.157	Flexible caoutchouc de 8×14 des tuyaux d'arrivée à la pompe, longueur 0m, 290.	1
595.166	Tuyau d'alimentation du raccord double au flexible, longueur 2m, 310. **7, 11L.**	1
595.167	Tuyau d'alimentation du raccord double au flexible, longueur 2m, 505. **11.**	1
595.169	Tuyau d'alimentation du flexible à la pompe, longueur 0m, 210.	1
910.509	Tube de 6×8 vendu au mètre (R. VI).	A.L.D.

NUMÉRO	DÉSIGNATION	COEFFICIENT
665-S	Vis T.H. 8×20 de fixat. de la pompe sur moteur.	2
1.383-S	Vis T.H. de 12×100 pour bicône sur pompe.	2
1.563-S	Bicône de 8.	2
2.321-S	Ecrou H de 5×75 de fixat. de raccord fixe.	2
2.464-S	Joint de 12,5×17 de la vis de raccord orientable.	1
2.659	Vis T.H. de 5×13 de fixat. de raccord fixe.	2
88.559	Joint de 14,5×20 du bouchon de refoulement et aspiration (R. VI).	2
585.110	Vis T.H. raccord de 12×22 sur carburateur horizontal.	1
585.770	Collier de serrage de tube caoutchouc d'arrivée à la pompe (R. VI).	1
586.415	Tube flexible d'arrivée à la pompe, longueur 370mm, 2 raccords droits (R. VI).	1
586.700	Vis T.H. raccord de 12×18 de raccord orientable sur pompe.	1
586.701	Tube flexible d'arrivée à la pompe, longueur 405mm, 1 raccord droit, 1 raccord orientable (R. VI).	1
586.877	Membrane (par jeu de 4), diamètre 91mm (R. VI).	1
586.879	Axe de 6×42 du levier de commande (R. VI).	1
586.883	Joint de 31×43 de la cuve de décantation (R. VI).	1
586.885	Cuve de décantation (verre) (R. VI).	1
586.886	Etrier de la cuve en verre, hauteur 90mm (R. VI).	1
586.887	Excentrique de serrage de la cuve de décantation (R. VI).	1
586.892	Soupape, diamètre 11mm,5, pour pompe avec cuve de décantation (R. VI).	1
587.110	Bouchon de refoulement avec ballon d'air pour pompe avec décanteur, longueur totale 43mm (R. VI).	1
587.111	Ressort de clapet, diamètre extérieur 5mm,5 (R. VI).	2
587.112	Bouchon d'aspiration, longueur totale 20mm, pour pompe avec décanteur (R. VI).	1
587.393	Levier d'amorçage de la pompe (R. VI).	1
587.424	*Ressort de levier, diamètre extérieur* 10mm, *pour pompe avec décanteur (R. VI). Remplacé par* 589.618.	1
587.428	Ressort régulateur de membrane, diamètre extérieur 22 mm, pour pompe avec décanteur (R. VI).	1
587.585	Raccord fixe de jonction (départ incliné).	1
587.617	Levier de commande de la pompe sans décanteur, longueur 111mm.	1
588.466	Cuve de décantation (tôle) (R. VI).	1
588.467	Etrier de la cuve 588.466, hauteur 44mm (R. VI).	1
588.730	Ecran de protection.	1
588.804	Joint de 24,5×28 du corps de filtre de la pompe sans décanteur (R. VI).	1
588.994	Tube flexible d'arrivée à la pompe, longueur 232mm, 1 raccord droit et 1 bout fileté (R. VI).	1
589.180	Pompe complète sans cuve de décantation. *Remplacé par* 589.530	1
589.416	Support de filtre de la pompe sans décanteur (R. VI).	1
589.418	Filtre de la pompe, diamètre 18mm, hauteur 30mm (R. VI).	1
589.530	*Pompe complète sans décanteur. Rempl. par* 592.162.	1
589.613	Levier de commande de la pompe sans décanteur, longueur 111mm.	1
589.615	Soupape, diamètre 14,5, pour pompe sans décanteur (R. VI).	1
589.618	Ressort de levier, diamètre extérieur 10mm, pour pompe sans décanteur (R. VI).	1
589.619	Ressort régulateur de membrane, diam. extérieur 24mm, pour pompe sans décanteur (R. VI).	1
589.918	Tube caoutchouc d'arrivée à la pompe, longueur 232mm, 1 raccord droit, 1 bout fileté.	1
589.970	Caoutchouc de 8,5×11 d'isolement du tube rigide entre pompe et carburateur, longueur 515mm.	1
589.977	Tube rigide entre pompe et carburateur inversé, 1 raccord orientable de 19,5 de hauteur.	1
590.003	Joint de 6 × 12 de la vis centrale de la pompe (R. VI).	1
590.033	Tube caoutchouc d'arrivée à la pompe, longueur 315, sans raccord.	1
592.101	Tube rigide entre pompe et carburateur horizontal, 1 raccord orientable de 12 de hauteur, long 0m,800.	1
592.162	Pompe complète (R. VI).	1
595.001	Coupelle de la pompe (R. VI).	1
595.002	Vis T.H. de 6×19×19 de serrage de la coupelle de la pompe (R. VI).	1
595.003	Joint de 36 × 44 coupelle de la pompe (R. VI).	1
595.004	Filtre tamis de la pompe (R. VI).	1
595.007	Tube caoutchouc d'arrivée à la pompe, longueur 120mm, sans raccord.	1
595.022	Joint entre pompe et cylindre, entr'axe des trous : 66mm (R. VI).	1
595.157	Tube caoutchouc de 8×14 d'arrivée à la pompe, longueur 190mm.	1
595.159	Tube rigide entre pompe et carburateur, longueur 0m,570 (1 raccord orientable de 19,5 de hauteur).	1
595.169	Tube rigide du flexible à la pompe, longueur 210mm.	1
710.096	Rondelle caoutchouc de 38×65 depassage du tube sur écran de pompe.	1
910.509	Tuyau de 6×8, vendu au mètre (R. VI).	A.L.D.

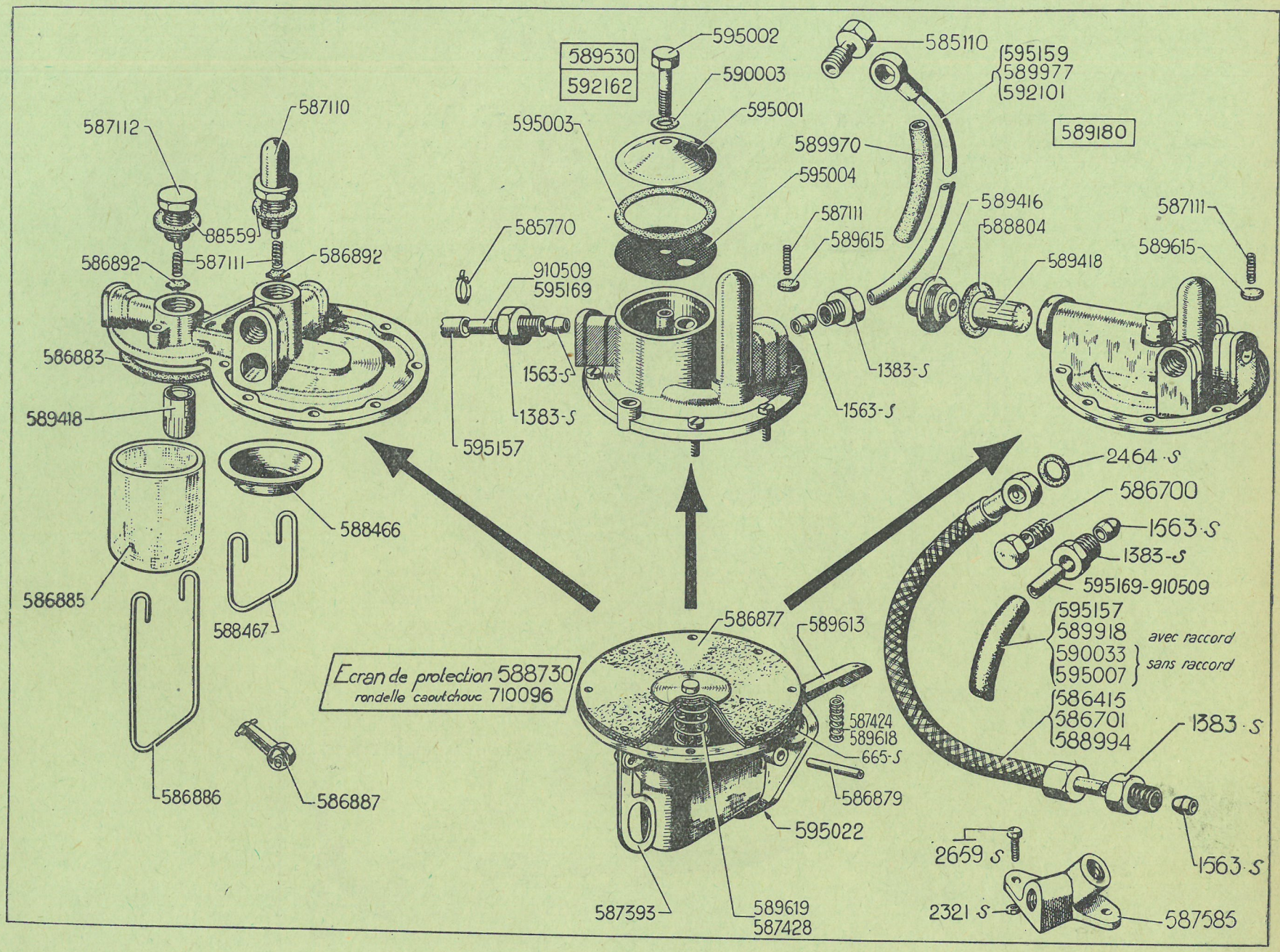
589530
592162
595002
590003
595001
595003
595004
585770
910509
595169
595157
1563-S
1383-S
587112
587110
88559
586892
587111
586892
586883
589418
586885
588466
588467
586886
586887
585110
595159
589977
592101
589180
589970
587111
589615
589416
588804
589418
587111
589615
1383-S
1563-S
2464-S
586700
1563-S
1383-S
595169-910509
595157
589918
590033
595007
avec raccord
sans raccord
586415
586701
588994
1383-S
1563-S
Ecran de protection 588730
rondelle caoutchouc 710096
586877
589613
587424
589618
665-S
586879
595022
587393
589619
587428
2659 S
2321 S
587585

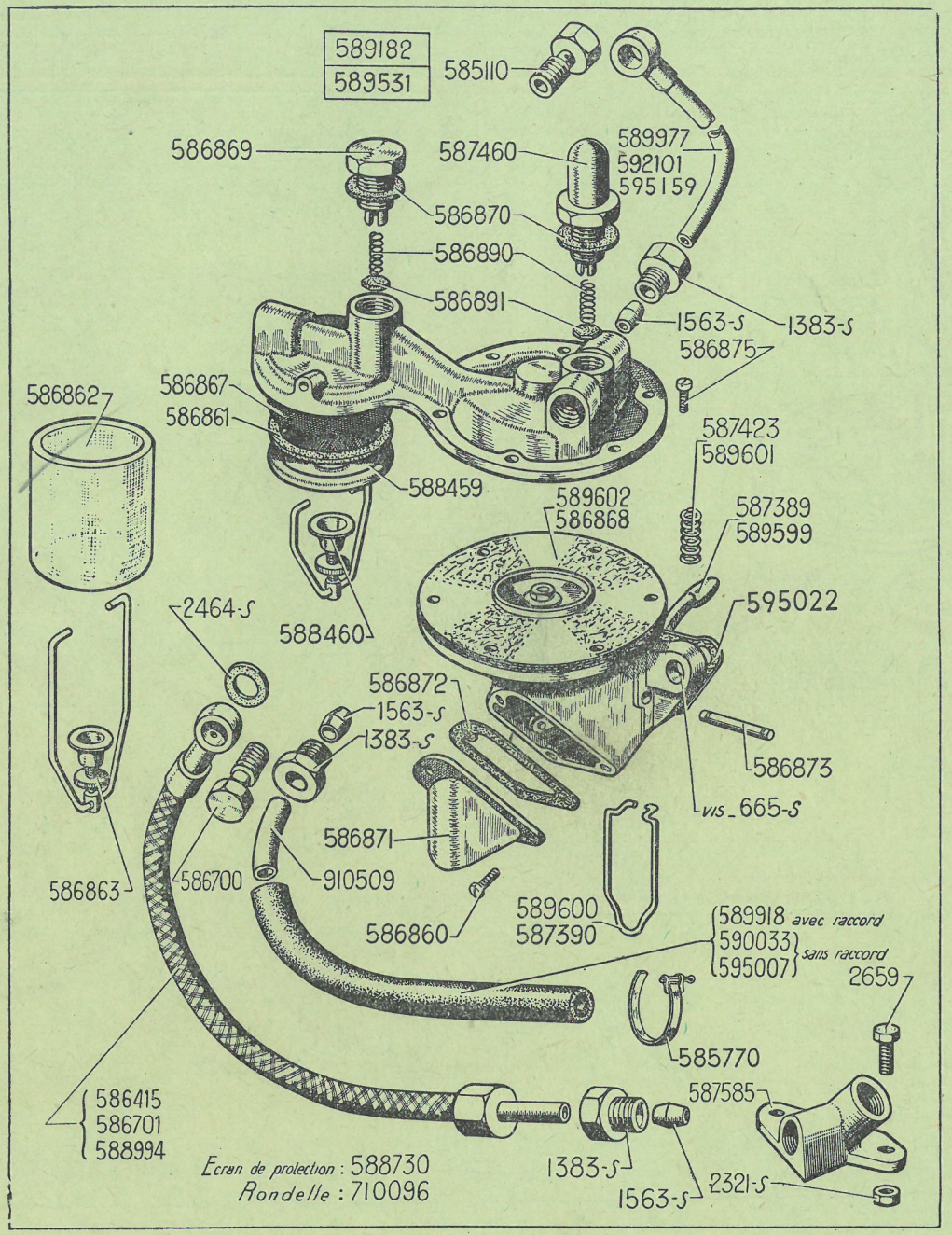
589182
589531
585110
586869
587460
589977
592101
595159
586870
586890
586891
1563-S
1383-S
586875
586867
586861
586862
588459
587423
589601
589602
586868
587389
589599
595022
2464-S
588460
586872
1563-S
1383-S
586873
vis-665-S
586871
910509
586700
586863
589600
587390
586860
589918 avec raccord
590033
595007 sans raccord
2659
585770
587585
586415
586701
588994
Ecran de protection : 588730
Rondelle : 710096
1383-S
1563-S
2321-S

NUMÉRO	DÉSIGNATION	COEFFICIENT
665-S	Vis T.H. de 8×20 de fixat. de la pompe sur moteur.	2
1.383-S	Vis T.H. de 12×100, pour bicône sur raccord fixe et sur pompe.	2
1.563-S	Bicône de 8.	2
2.321-S	Ecrou H de 5×75 de fixat. du raccord fixe.	2
2.464-S	Joint de 12,5×17 de la vis du raccord orientable.	2
2.659	Vis T.H. de 5×13 de fixat. du raccord fixe de jonction.	2
585.110	Vis T.H. raccord de 12×22 sur carburateur horizontal.	1
585.770	Collier de serrage de tube caoutchouc d'arrivée à pompe (R. VI).	1
586.415	Tube flexible d'arrivée à la pompe, 2 raccords droits, long. 370mm (R. VI).	1
586.700	Vis T.H. raccord de 12×18 de raccord orientable sur pompe.	1
586.701	Tube flexible d'arrivée à la pompe (1 raccord droit et 1 raccord orientable), longueur 405mm (R. VI).	1
586.860	Vis T.C. de 5×9 de couvercle inférieur (R. VI).	3
586.861	Joint de 40×54 de la cuve de décantation (R. VI).	1
586.862	*Cuve de décantation (verre), diamètre extérieur* 53mm, *hauteur* 60mm *(R. VI). Remplacé par* 588.459, *demander en outre :* 1-588.460.	1
586.863	Etrier de la cuve en verre, hauteur 92mm (R. VI).	1
586.867	Filtre de cuve (R. VI).	1
586.868	Membrane par jeu de 4, diamètre 83mm (R. VI).	1
586.869	Bouchon hexagonal d'aspiration, longueur 17mm,5 (R. VI).	1
586.870	Joint de 13×17 de bouchon (R. VI).	2
586.871	Couvercle inférieur (R. VI).	1
586.872	Joint de couvercle inférieur, longueur 79mm, largeur 31mm (R. VI).	1
586.873	Axe de 6 × 41 du levier de commande (R. VI).	1
586.875	Vis T.C. de 5×16 de couvercle supérieur (R. VI).	6
586.890	Ressort de soupape, diamètre 6mm,3 (R. VI).	1
586.891	Soupape, diamètre 10mm,5 (R. VI).	1
587.389	Levier de commande de la pompe (acier coulé) (R. VI).	1
587.390	Levier d'amorçage de la pompe (fil d'acier de 30/10), longueur 72mm (R. VI).	1
587.423	Ressort de levier et de membrane, diamètre 13mm,5 (R. VI).	1
587.460	Bouchon de refoulement avec ballon d'air, longueur 40mm (R. VI).	1
587.585	Raccord fixe de jonction (départ incliné).	1
588.459	Cuve de décantation en tôle (R. VI).	1
588.460	Etrier de la cuve en tôle, hauteur 44mm (R. VI).	1
588.730	Ecran de protection.	1
588.994	Tube flexible d'arrivée à la pompe, longueur 232mm (1 raccord droit) (R. VI).	1
589.182	*Pompe complète avec levier de commande en acier coulé (R. VI). Remplacé par* 589.531.	1
589.531	Pompe complète avec levier de commande en tôle emboutie (R. VI).	1
589.599	Levier de commande de la pompe (tôle emboutie) (R. VI).	1
589.600	Levier d'amorçage de la pompe (tôle emboutie), longueur 50mm (R. VI).	1
589.601	Ressort du levier de commande en tôle emboutie (R. VI).	1
589.602	Membrane assemblée avec son axe (R. VI).	1
589.918	Tube caoutchouc d'arrivée à la pompe, longueur 232mm (1 raccord droit, 1 bout fileté).	1
589.977	Tube rigide entre pompe et carburateur inversé. 1 raccord orientable de 19,5 de hauteur.	1
590.033	Tube caoutchouc d'arrivée à la pompe, longueur 315mm (sans raccord) (R. VI).	1
592.101	Tube rigide entre pompe et carburateur horizontal. 1 raccord orientable de 12 de haut., long. 0m,800.	1
595.007	Tube caoutchouc d'arrivée à la pompe, longueur 120mm (sans raccord).	1
595.022	Joint entre moteur et pompe, entr'axe des trous : 66mm (R. VI).	1
595.159	Tube rigide entre pompe et carburateur inversé (1 raccord orientable de 19,5 de hauteur), longueur 0m, 570.	1
710.096	Rondelle caoutchouc de 38×65 de passage du tube sur écran de pompe.	1
910.509	Tuyau de 6×8 vendu, au mètre (R. VI).	A.L.D

Pompe type 4 BE

(pompe type 4 B F page 27)

NUMÉRO	DÉSIGNATION	COEFFICIENT
665-S	Vis T.H. de 8×20 de fixat. de la pompe sur moteur.	2
1.383-S	Vis T.H. de 12×100 pour bicône sur raccord fixe et sur pompe.	2
1.563-S	Bicône de 8.	2
2.321-S	Ecrou H de 5×75 de fixat. du raccord fixe.	2
2.464-S	Joint de 12×17 du raccord orientable sur pompe et du bouchon aspiration et refoulement.	4
2.659-S	Vis T.H. de 5×13 de fixat. du raccord fixe de jonction.	2
585.110	Vis T.H. raccord de 12×22 sur carburateur horizontal.	1
585.770	Collier de serrage de tube caoutchouc d'arrivée à la pompe (R. VI).	1
586.415	Tube flexible d'arrivée à la pompe (2 raccords droits), longueur 370mm (R. VI).	1
586.700	Vis T.H., raccord de 12×18 de raccord orientable sur pompe.	1
586.701	Tube flexible d'arrivée à la pompe (1 raccord droit et 1 orientable), longueur 405mm (R. VI).	1
586.846	Vis T.C. de 5×15 de couvercle de pompe (R. VI).	6
586.847	Bouchon de refoulement avec ballon d'air, longueur 34mm,5 (R. VI).	1
586.848	Etrier complet de la cuve de décantation, hauteur 96mm (R. VI).	1
586.849	Membrane par jeu de 4, diamètre 82mm (R. VI).	1
586.850	Axe du levier, diamètre 6mm, longueur 61mm (R. VI).	1
586.852	Joint liège du couvercle inférieur, forme ovale, 2 trous de 6 à 33mm d'entr'axe (R. VI).	1
586.854	Bouchon d'aspiration, longueur 19mm,5 (R. VI).	1
586.855	Ressort de soupape, diamètre 6mm (R. VI).	2
586.856	Joint liège de 31×45 de la cuve de décantation (R. VI).	1
586.857	Cuve de décantation (R. VI).	1
586.859	Filtre de cuve, diamètre 9mm, longueur 43mm (R. VI).	1
586.889	Soupape, diamètre 10mm (R. VI).	1
587.386	*Pompe complète (R. VI). Remplacé par* 592.163. *Voir page* 27.	1
587.388	Levier de commande (R. VI).	1
587.391	Levier d'amorçage, fil d'acier 30/10, long. 60mm (R. VI).	1
587.426	Ressort de levier, diamètre 12mm (R. VI).	1
587.430	Ressort régulateur de membrane, diamètre 15mm et 35mm (R. VI).	1
587.585	Raccord fixe de jonction, départ incliné.	1
588.730	Ecran de protection.	1
588.994	Tube flexible d'arrivée à la pompe, longueur 232mm (R. VI).	1
589.918	Tube caoutchouc d'arrivée à la pompe, longueur 232mm (1 raccord droit, 1 bout fileté).	1
590.033	Tube caoutchouc d'arrivée à la pompe, longueur 315mm (sans raccord) (R. VI).	1
592.101	Tube rigide entre pompe et carburateur horizontal (1 raccord orientable de 12 de hauteur).	1
595.007	Tube caoutchouc d'arrivée à la pompe, longueur 120mm (sans raccord).	1
595.022	Joint entre pompe et cylindre, entr'axe des trous 66mm (R. VI).	1
595.159	Tube rigide de la pompe au carburateur inversé (1 raccord orientable de 19,5 de hauteur), longueur 0m, 570.	1
710.096	Rondelle caoutchouc de 38×65 de passage du tube sur écran de pompe.	1
910.509	Tuyau de 6×8, vendu au mètre (R. VI).	A.L.D.

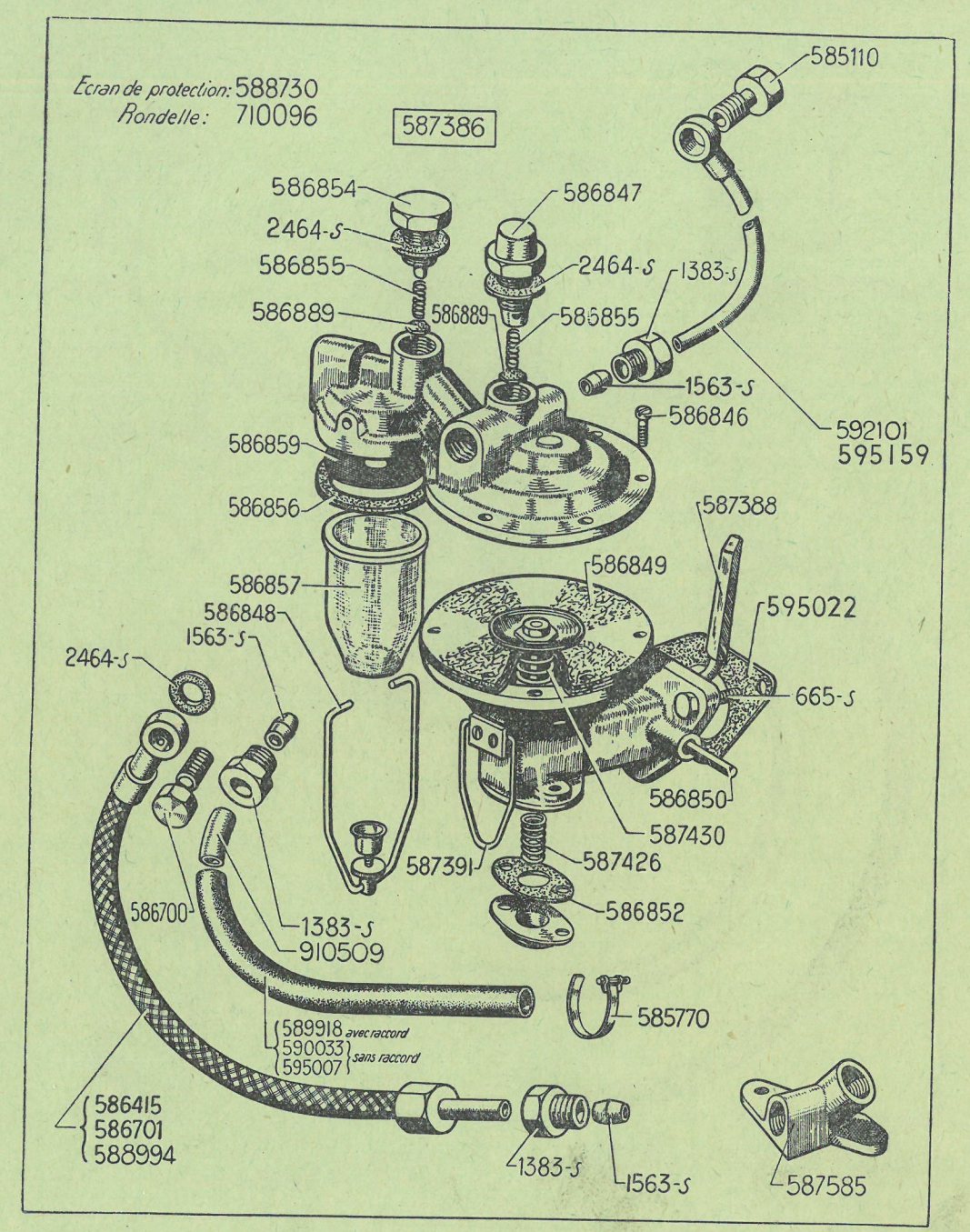
Ecran de protection: 588730
Rondelle: 710096
587386
585110
586854
2464-S
586855
586889
586847
2464-S
586889
585855
1383-S
1563-S
586846
592101
595159
586859
586856
587388
586857
586849
586848
1563-S
595022
2464-S
665-S
586850
587430
587391
587426
586852
586700
1383-S
910509
585770
589918 avec raccord
590033 } sans raccord
595007 }
586415
586701
588994
1383-S
1563-S
587585

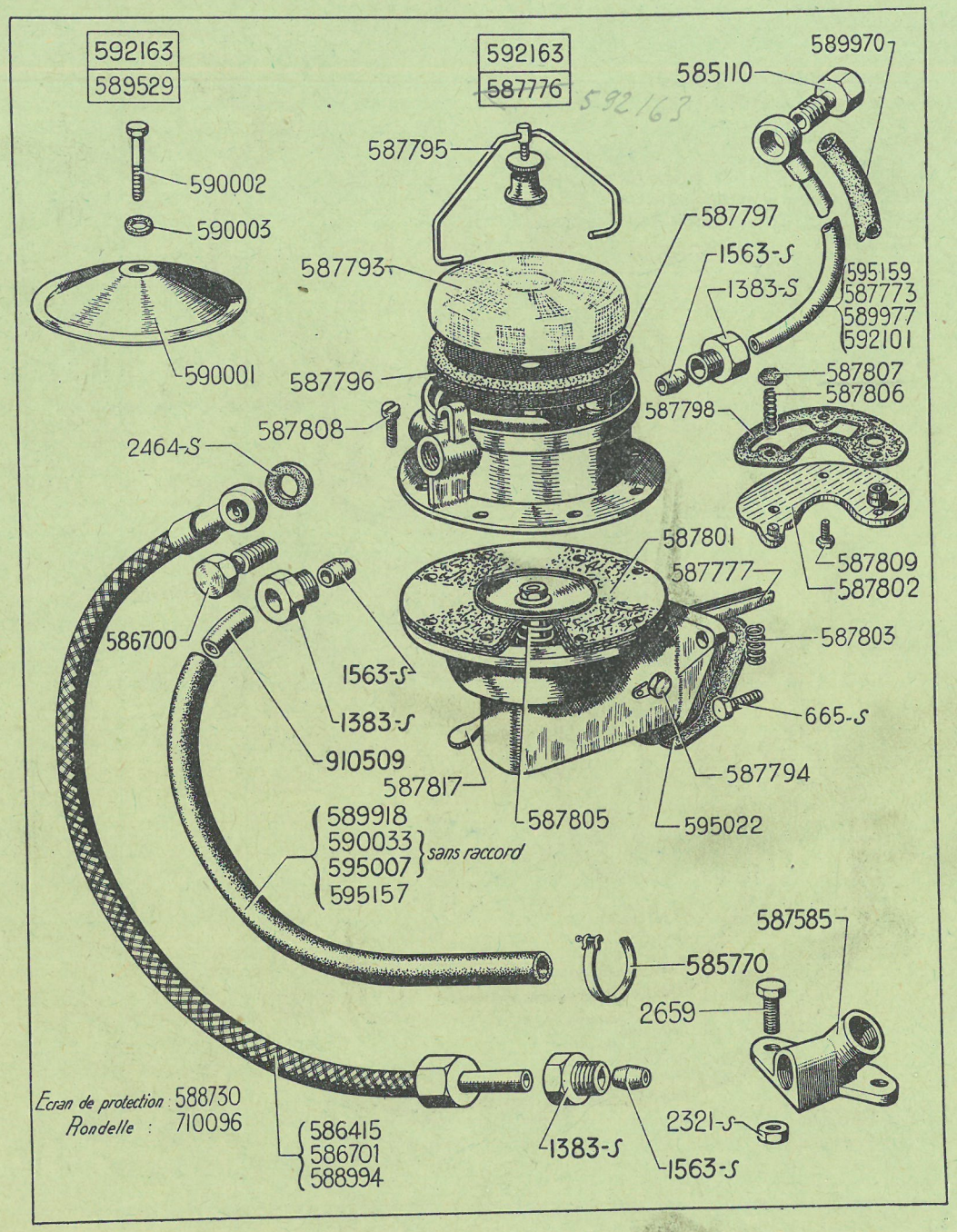
592163
589529
592163
587776
592163
589970
585110
587795
590002
590003
587797
587793
1563-S
1383-S
595159
587773
589977
592101
590001
587796
587807
587806
587798
587808
2464-S
587801
587777
587809
587802
586700
587803
1563-S
1383-S
665-S
910509
587794
587817
587805
595022
589918
590033
595007
595157
sans raccord
587585
585770
2659
2321-S
Ecran de protection 588730
Rondelle : 710096
586415
586701
588994
1383-S
1563-S

NUMÉRO	DÉSIGNATION	COEFFICIENT
	Pompe type 4 BF	
	(pompe type 4 BE, voir page 24.)	
665-S	Vis T.H. de 8×20 de fixat. de la pompe sur cylindre.	2
1.383-S	Vis T.H. de 12×100 pour bicône.	2
1.563-S	Bicône de 8mm.	2
2.321-S	Ecrou H de 5×75 de fixat. de raccord fixe.	2
2.464-S	Joint de 12×17 du raccord orientable sur pompe.	4
2.659	Vis T.H. de 5×13 de fixat. du raccord fixe de jonction.	2
585.110	Vis T.H. raccord de 12×22 sur carburateur horizontal.	1
585.770	Collier de serrage de tube caoutchouc d'arrivée à la pompe (R. VI).	2
586.415	Tube flexible d'arrivée à la pompe (2 raccords droits), long. 370mm (R. VI).	1
586.700	Vis T.H. raccord de 12×18 de raccord orientable sur pompe.	1
586.701	Tube flexible d'arrivée à la pompe (1 raccord droit et 1 orientable), long. 405mm (R. VI).	1
587.585	Raccord fixe de jonction départ incliné.	1
587.773	Tube rigide entre pompe et carburateur (2 raccords orientables).	1
587.776	*Pompe complète avec cuve en verre (R. VI). Remplacé par* 589.529.	1
587.777	Levier de commande (R. VI).	1
587.793	*Cuve en verre, diam.* 73mm *(R. VI). Remplacé par* 590.001, *demander en outre :* 1-590.002 *et* 590.003.	1
587.794	Ecrou spécial formant bouchon de levier d'amorçage (R. VI).	1
587.795	Etrier complet avec écrou et cloche de serrage de la cuve (R. VI).	1
587.796	Filtre de cuve, diam. 67mm (R. VI).	1
587.797	Joint de cuve, diam. ext. 73mm (R. VI).	1
587.798	Joint de la plaque de maintien des ressorts de soupapes (R. VI).	1
587.801	Membranes par jeu de 6, diam. 102mm (R. VI).	1
587.802	Plaque de maintien des ressorts de soupapes (R. VI).	1
587.803	Ressort du levier de commande, diam. 12mm (R. VI).	1
587.805	Ressort régulateur de membrane, diam. 27mm (R. VI).	1
587.806	Ressort de soupape, diam. 9mm (R. VI).	1
587.807	Soupape, diam. 14mm (R. VI).	1
587.808	Vis T.R. de 5×10 d'assemblage du corps de pompe (R. VI).	8
587.809	Vis T.F. de 4×12 de fixat. de la plaque de maintien des ressorts de soupapes (R. VI).	2
587.817	Levier d'amorçage avec écrou (R. VI).	1
588.730	Ecran de protection.	1
588.994	Tube flexible d'arrivée à la pompe, long. 232mm (1 raccord droit et 1 bout fileté) (R. VI).	1
589.529	*Pompe complète avec cuve en tôle (R. VI). Remplacé par* 592.163.	1
589.918	Tube caoutchouc d'arrivée à la pompe, long. 232mm (1 raccord droit et 1 bout fileté).	1
589.977	Tube rigide entre pompe et carburateur inversé (1 raccord orientable, 19,5 de hauteur).	1
589.970	Tube caoutchouc de 8,5×10, longueur 515mm d'isolement du tube rigide entre pompe et carburateur inversé.	1
590.001	Cuve en tôle, diam. 73mm (R. VI).	1
590.002	Vis T.H. de 6×25×25 de serrage de la cuve en tôle (R, VI).	1
590.003	Joint de 6×12 de la vis de serrage de la cuve en tôle (R. VI).	1
590.033	Tube caoutchouc d'arrivée à la pompe, long. 315mm (sans raccord) (R. VI).	1
592.101	Tube rigide entre pompe et carburateur horizontal (1 raccord orientable de 12 de hauteur).	1
592.163	Pompe complète (R. VI).	1
595.007	Tube caoutchouc d'arrivée à la pompe, long. 120mm (sans raccords).	1
595.022	Joint entre pompe et cylindre, entr'axe des trous : 66mm (R.VI).	1
595.157	Tube caoutchouc d'arrivée à la pompe, longuenr 190mm (sans raccords).	1
595.159	Tube rigide entre pompe et carburateur inversé (1 raccord orientable de 19,5 de hauteur), longueur 570mm.	1
595.169	Tube rigide du flexible caoutchouc à la pompe, longueur 210mm.	1
710.096	Rondelle caoutchouc de 38×65 de passage du tube sur écran de pompe.	1
910.509	Tube au mètre de 6×8 (R. VI).	A L.D.

NUMÉRO	DÉSIGNATION	COEFFICIENT
123-S-30	Vis T.R. de 5×9 de fixat. de contacteur sur démarreur.	2
131-S	Vis T.R. de 5×30 de serrage de la bride de fermeture.	1
758-S-30	Vis T.H. à pointe de 7×25 de fixat. du palier de démarreur.	4
2.323-S	Ecrou H de 5×75 de serrage de la bride de fermeture et du levier de contacteur.	1
2.552-S	Ecrou H de 8×125 de borne de démarreur.	2
3.421	Rondelle de 8×17×1 de borne d'interrupteur.	1
3.431	Rondelle isolante de 11×20×2 de borne sur interrupteur.	1
14.876	Tube isolant de borne d'interrupteur et démarreur (R. VI).	1
88.294	Ecrou H de 12×150 de la vis de fixat. du démarreur sur moteur (R.II).	1
88.958	Graisseur (R. VI).	1
89.019	Ressort de maintien de came.	1
89.114	Vis T.H. de 5×25×20 de serrage de levier sur axe.	1
89.149	Vis T.H. de 5×18×13 fente sur tête de fixation du palier de démarreur (11L, 11).	4
89.274	Vis T.H. de 5×13×13 fente sur tête de fixation du palier côté collecteur (11L, 11).	4
89.422	Vis T.F.B. de 8×12 de fixat. de la masse polaire.	4
89.541	Vis T.R. de 4×12 de connexion de balai.	4
89.591	Vis T.C. de 4×8 de serrage du câble sur levier de contacteur.	1
89.820	Rondelle de 8×17×5/10 de serrage de borne sur démarreur et sur contacteur.	3
701.033	Plaquette isolante de porte-balai positif (R. VI).	2
701.039	Rondelle de 4×10×1 du rivet de porte-balai (R.VI).	4
701.043	Ressort de balai.	4
701.046	Mèche de graisseur.	1
701.063	Palier côté collecteur nu.	1
701.065	Palier côté collecteur monté.	1
701.076	Borne nue de démarreur.	1
701.083	Coussinet de palier de fixat. (14×16×20) (R. VI).	1
701.123	Masse polaire.	4
701.124	Bobine inductrice (jeux de 4).	1
701.163	Porte-balai positif.	2
701.164	Balai positif, cosse à 1 trou (R. VI).	2
701.165	Balai négatif, cosse à 2 trous (R. VI).	2
701.177	Bride de fermeture de démarreur.	1
701.188	Porte-balai négatif.	2
701.196	Rivet de 4×15 de fixation de porte-balai.	8
701.198	Ecrou spécial de 7×10 de fixat. des paliers.	4
701.200	Canon isolant de 4×6×5,5 de rivet de porte-balai (R. VI).	8
701.247	Coussinet de palier de fixat. 14×17×20 (R. VI).	1
701.275	Coussinet de palier de fixat. 14×17×18 (R. VI).	1
701.290	Démarreur (palier non excentré) (1er modèle).	1
701.310	Palier de démarreur, non excentré (1er modèle).	1
701.318	Palier de démarreur excentré, longueur 152mm.	1
701.325	Vis T.H., à pointe, de 12×42 de fixation du démarreur sur moteur.	1
701.333	Cale de porte-balai négatif.	2
701.452	Coussinet du palier coté collecteur (15×18×22) (R. VI).	1
701.498	Palier de démarreur excentré (2e modèle), longueur 158mm, fixation par 2 vis de 7mm.	1
701.634	*Démarreur complet (palier excentré) (2e modèle). Remplacé par* 701.680.	1
701.644	*Démarreur complet (palier non excentré) (1er modèle). Remplacé par* 701.290.	1
701.680	Démarreur complet (palier excentré) (2e modèle).	1
701.681	Palier côté collecteur monté fixation par 4 vis de 5mm (11L et 11).	1
701.714	Palier côté collecteur nu, fixation par 4 vis de 5mm (11L et 11).	1
701.715	Palier de démarreur excentré (2e modèle), longueur 158mm, fixation par 4 vis de 5mm (11L et 11).	1
712.035	Tube de maintien de came.	1
712.068	Lame de contact avec grain serti.	1
712.097	Came nue (R. VI).	1
712.128	Cale de contacteur (R. VI).	1
712.159	Levier de commande avec barillet.	1
712.189	Boîtier d'interrupteur avec son support (11L) (D à D).	1
712.190	Contacteur de démarreur, support à gauche (11L) (D à D).	1
712.403	Borne de contacteur.	1
712.404	Isolant de borne sur interrupteur (R. VI).	1
712.405	Axe de came de contacteur.	1
712.410	Contacteur de démarreur, support à droite (D à G).	1
712.411	Boîtier d'interrupteur avec son support (D à G).	1

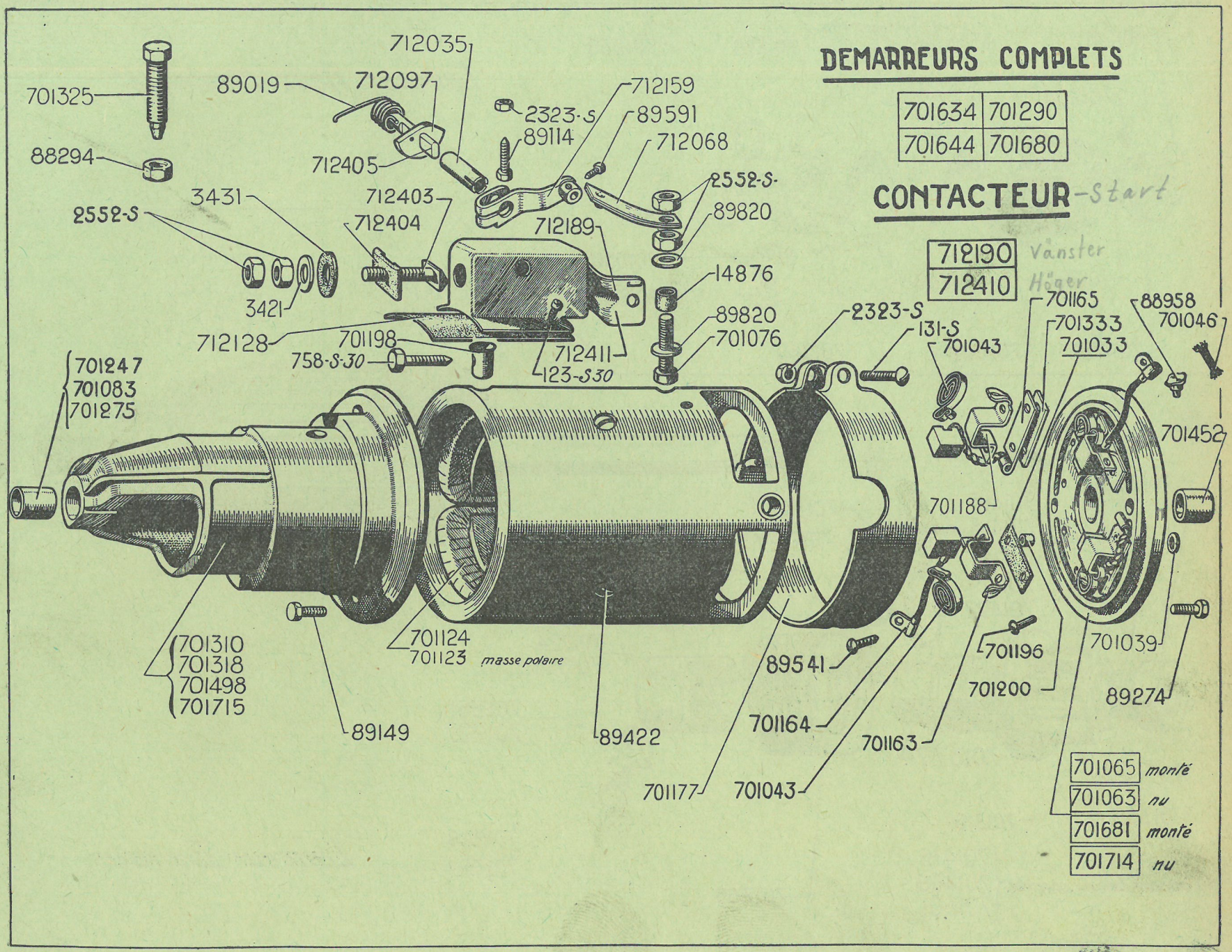
DEMARREURS COMPLETS
701634 701290
701644 701680
CONTACTEUR-Start
712190 Vänster
712410 Höger
701325
88294
89019
712097
712035
712405
2323-S
89114
712159
89591
712068
2552-S
89820
3431
2552-S
712403
712404
712189
3421
712128
701198
758-S-30
712411
123-S30
14876
89820
701076
2323-S
131-S
701043
701165
701333
701033
88958
701046
701452
701247
701083
701275
701188
701310
701318
701498
701715
89149
701124
701123
masse polaire
89422
89541
701177
701164
701043
701163
701196
701200
701039
89274
701065 monté
701063 nu
701681 monté
701714 nu

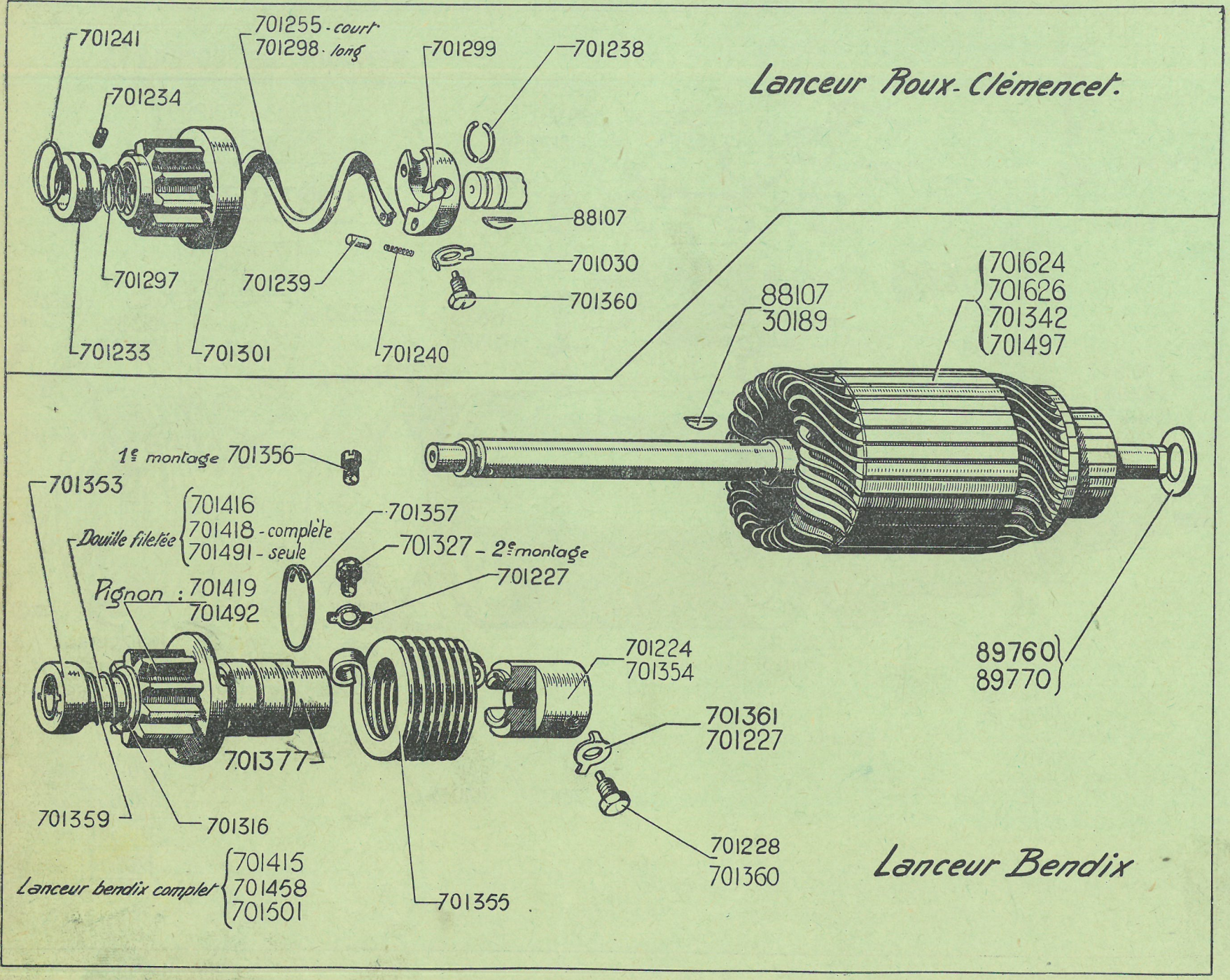
Lanceur Roux-Clémencet.
701241
701255 - court
701298 - long
701299
701238
701234
88107
701030
701360
701297
701239
701233
701301
701240
88107
30189
701624
701626
701342
701497
1re montage 701356
701353
Douille filetée
701416
701418 - complète
701491 - seule
701357
701327 - 2e montage
701227
Pignon : 701419
701492
701224
701354
89760
89770
701361
701227
701377
701359
701316
701228
701360
Lanceur bendix complet
701415
701458
701501
701355
Lanceur Bendix

NUMÉRO	DÉSIGNATION	COEFFICIENT
30.189	Clavette Woodruff de 4mm du lanceur Bendix.	1
88.107	Clavette Woodruff de 3mm du lanceur Bendix et Roux-Clémencet (R. I).	1
89.760	Rondelle de 15,2×28×2,4 de butée côté pignon et côté collecteur.	1
89.770	Rondelle de 15,5×25×1,5 de butée côté pignon et côté collecteur (R. II).	1
701.030	Arrêtoir simple de 8,5 de vis d'arrêt de la douille du lanceur Roux-Clémencet (R. VI).	1
701.224	Douille d'entraînement du lanceur Bendix (2e disposition) pour clavetage de 4mm (R. VI).	1
701.227	Arrêtoir simple de 10 de vis d'arrêt de la douille d'entraînement et douille filetée du lanceur Bendix (R. VI).	2
701.228	Vis T.H. de 9,5×20 (avec teton de 4mm) de la douille d'entraînement du lanceur Bendix (R. VI).	1
701.233	Bague de butée du lanceur Roux-Clémencet (R. VI).	1
701.234	Vis sans tête de 5×6.5 d'arrêt de l'écrou de butée du lanceur Roux-Clémencet (R. VI).	1
701.238	Jonc de butée en 2 pièces du lanceur Roux-Clémencet (R. VI).	2
701.239	Bonhomme d'arrêt du lanceur Roux-Clémencet (R. VI).	1
701.240	Ressort de bonhomme du lanceur Roux-Clémencet (R. VI).	1
701.241	Jonc de vis d'arrêt du lanceur Roux-Clémencet (R. VI).	1
701.255	Ressort court du lanceur Roux-Clémencet (R. VI).	3
701.297	Ressort de renvoi du lanceur Roux-Clémencet (R. VI).	1
701.298	Ressort long du lanceur Roux-Clémencet (R. VI).	3
701.299	*Douille d'entraînement du lanceur Roux-Clémencet. Ne fournissons plus.*	1
701.301	Pignon 10 dents, diamètre extérieur 40mm, assemblé avec sa bague pour lanceur Roux-Clémencet (R. VI).	1
701.316	Bague entretoise du lanceur Bendix (R. VI).	1
701 327	Vis T.H. de 9,5×17 (sans teton) de la douille filetée (tête 6 pans) (2e montage) (R. VI).	1
701.342	Induit complet (cuivre) longueur 323mm, pour lanceur Bendix.	1
701.353	Ecrou rond de butée du lanceur Bendix (R. VI).	1
701.354	Douille d'entraînement du lanceur Bendix, percée et filetée 2 vis et clavetage de 3mm (R. VI).	1
701.355	Ressort d'entraînement du lanceur Bendix (R. VI).	1
701.356	Vis sans tête de 9,5×16 de la douille filetée avec fente pour jonc d'arrêt (1er montage) (R. VI).	1
701.357	Jonc d'arrêt de la douille filetée du lanceur Bendix (R. VI).	1
701.359	Ressort du pignon du lanceur Bendix (R. VI).	1
701.360	Vis T.H. de 8mm, longueur 12mm (avec teton de de 4mm), de la douille d'entraînement pour lanceur Roux-Clémencet et 1re disposition du lanceur Bendix (R. VI).	1
701.361	Arrêtoir simple de 8 de vis d'arrêt de la douille d'entraînement 701.354 du lanceur Bendix (R.VI).	1
701.377	Douille mobile du lanceur Bendix (R. VI).	1
701.415	Lanceur Bendix avec pignon balourdé 10 dents pour montage avec l'induit de 323mm de long (R. VI).	1
701.416	Douille filetée seule pour pignon balourdé du lanceur Bendix (R. VI), long. totale 103mm.	1
701.418	Douille filetée assemblée avec pignon balourdé 10 dents (spéciale pour remplacement du pignon non balourdé) (R. VI).	1
701.419	Pignon balourdé 10 dents pour montage avec l'induit de 323mm de long (R. VI).	1
701.458	Lanceur Bendix monté avec la douille d'entraînement 701.354, spécial pour le remplacement du Roux-Clémencet (R. VI).	1
701.491	Douille filetée seule pour pignon balourdé du lanceur Bendix (R. VI), long. totale 108mm.	1
701.492	Pignon balourdé 10 dents pour montage avec l'induit de 330mm de long (R. VI).	1
701.497	Induit complet (cuivre), longueur 330mm, pour lanceur Bendix.	1
701.501	Lanceur Bendix avec pignon balourdé 10 dents pour montage avec l'induit de 330mm de long (R. VI).	1
701.624	Induit complet alu, longueur 323mm, pour lanceur Bendix. Remplace induit pour lanceur Roux-Clemencet demander en outre : 1 lanceur 701.415.	1
701.626	Induit complet alu, longueur 330mm, pour lanceur Bendix.	1

NUMÉRO	DÉSIGNATION	TYPE	COEFF^t
83-S	Vis T.F. de 4×10 de fixat. de la plaquette de fermeture.	7 et 11	3
123-S-30	Vis T.R. de 5×10 à pointe de fixation du conjoncteur et du régulateur.	7 et 11	2
125-S	Vis T.R. de 5×15 de fixat. du palier AR.	7 et 11	2
131-S	Vis T.R. de 5×30 de serrage de la bride.	7 et 11	1
184-S-10	Vis T.F.B. de 5×12 de fixat. du palier AV.	7 et 11	2
481-S	Vis T.H. de 7×10 de fixat. du support.	7 et 11	2
751-S	Vis T.H. de 8×10 de fixat. du support.	7 et 11	2
2.312-S	Rondelle de 5×12×1 de serrage de porte-balai d'excitation.	7 et 11L	1
2.321-S	Ecrou H de 5×75 de la vis de serrage de la bride de fermeture.	7 et 11	1
2.386	Ecrou H de 5×75 du porte-balai d'excitation.	7 et 11L	1
2.424-S	Goupille fendue de 1,5×15 d'axe de réglage du balai d'excitation.	7 et 11L	2
2.673-S	Ecrou H de 12×175 de poulie.	7 et 11	1
3.016	*Rondelle isolante de conjoncteur-disjoncteur* 5×15×1,5. *Ne fournissons plus.*	7 et 11L	2
3.121	Rondelle de 5×12×1 de borne de disjoncteur.	7 et 11L	2
5.141	Rondelle de 17×32×0,5 pare-huile entre roulement et collecteur.	7 et 11	1
5.154	Bague de butée.	7 et 11	1
6.303 AC	Roulement de 17×47×14.	7 et 11	1
30.189	Clavette Woodruff de 4 de la poulie.	7 et 11	1
88.958	Graisseur, hauteur 10mm (R. VI).	7 et 11	1
89.422	Vis T.F. de 8×12 de fixat. des masses polaires.	7 et 11	4
89.541	Vis T.R. laiton de 4×9 de connexion des balais.	7 et 11	3
89.764	Rondelle de 5×10×1 de serrage de porte-balai (R. I).	7 et 11	1
700.220	Arrêtoir simple de 12 d'écrou de la poulie.	7 et 11	1
700.237	Canon isolant de 5 × 8 × 8 de la borne (R. VI).	11L et 11	2
700.240	Coussinet du palier côté collecteur (16×20×23) (R. VI).	7 et 11	1
700.241	Rondelle feutre côté palier collecteur (R. VI).	7 et 11	1
700.268	Joint de la plaquette de fermeture (R. VI).	7 et 11	1
700.276	Masse polaire.	7 et 11	4
700.290	Induit complet.	7 et 11	1
700.296	Bride de fermeture.	7 et 11	1
700.306	Borne d'excitation (filet. 5×75, long. 24).	11L et 11	1
700.310	Axe de 5, pas de 75, longueur sous tête 18mm de réglage du porte-balai d'excitation.	7 et 11L	1
700.311	Axe de 5×18, 1 trou pour goupille de serrage du porte-balai d'excitation.	7 et 11L	1
700.312	Ressort de serrage du porte-balai d'excitation.	7 et 11L	1
700.320	*Bobines inductrices 6 volts, (par jeu de 4) pour régulateur. Remplacé par* 700.330.	11L et 11	1
700.328	*Bobines inductrices Shunt 6 volts (par jeu de 2) pour dynamo à conjoncteur-disjoncteur. Ne fournissons plus.*	7 et 11L	1
700.329	Bobines inductrices Compound cuivre plat de 7,5 (par jeu de 2) pour dynamo à conjoncteur-disjoncteur.	7 et 11L	1
700.330	Bobines inductrices par jeu de 4 pour dynamo à régulateur.	11 et 11L	1
700.337	Porte-balai + ou —.	7 et 11	2
700.338	Balai principal, épaisseur 6mm (R. VI).	7 et 11	2
700.344	Balai d'excitation, épaisseur 4mm (R. VI).	7 et 11L	1
700.348	Ressort de balai.	7 et 11	2
700.367	Graisseur, hauteur 16mm (R. VI).	7 et 11	1
700.383	Porte-balai d'excitation complet pour dynamo Compound.	7 et 11L	1
700.401	Palier côté collecteur monté pour dynamo Compound. (3 balais).	7 et 11L	1
700.403	Palier côté entraînement monté.	7 et 11	1
700.405	Support de dynamo.	7 et 11	1
700.407	Poulie de ventilation de la dynamo.	7 et 11	1
700.411	Dynamo 6 volts avec régulateur (bobinage cuivre).	7 et 11	1
700.412	Palier côté collecteur monté pour dynamo à régulateur. (2 balais).	11L et 11	1
700.454	Régulateur de tension 6volts (S.P. 1) (R. VI).	11L et 11	1
700.483	Bouton de réglage à main du porte-balai d'excitation.	7 et 11L	1
700.484	Axe de 5×18, 1 trou pour goupille et encoche sur tête du bouton 700.483 pour réglage d'excitation.	7 et 11L	1
700.488	Dynamo 12 volts avec régulateur.	7 et 11	1
700.700	Régulateur 6 volts pour dynamo à bobinage cuivre (sur tablier) (S.P. 5) (R. VI).	11L et 11	1
700.810	Borne positive (filetage 8×125, long. 27).	11L et 11	1
700.821	Dynamo 6 volts avec régulateur.	7 et 11	1
700.866	Plaquette de fermeture.	7 et 11	1
700.894	*Dynamo 6 volts bobinage alu (régulateur sur tablier). Remplacé par* 700.905, *demander en outre :* 1-700.700 *(R. VI).*	11L	1
700.901	Bobines inductrices en cuivre, 6 volts, pour dynamo à régulateur sur tablier.	11L et 11	1
700.905	Dynamo 6 volts, bobinage cuivre (régulateur sur tablier).	11L et 11	1
701.033	Plaquette isolante pour porte-balai (R. VI).	7 et 11	1
701.039	Rondelle fibre de 5×10 de porte-balai (R. VI).	7 et 11	2
701.196	Rivet de 4×13 de fixat. des porte-balais.	7 et 11	2
701.200	Canon isolant de 4×6×5,5 (R. VI).	7 et 11	2
702.013	Canon isolant de 4,2×6,5×1 (R. VI).	7 et 11	2
702.027	Capot complet de conjoncteur.	7 et 11L	1
702.028	Conjoncteur-disjoncteur complet.	7 et 11L	1
702.054	Régulateur 6 volts pour dynamo à bobinage cuivre (sur tablier) (R.T.S. 5) (R. VI).	11L et 11	1
702.162	Régulateur 6 volts pour dynamo à bobinage alu (sur tablier) (S.P. II) (R. VI).	11L	1
702.164	Régulateur 6 volts pour dynamo à bobinage alu (S.P. 12) (R. VI).	7 et 11	1

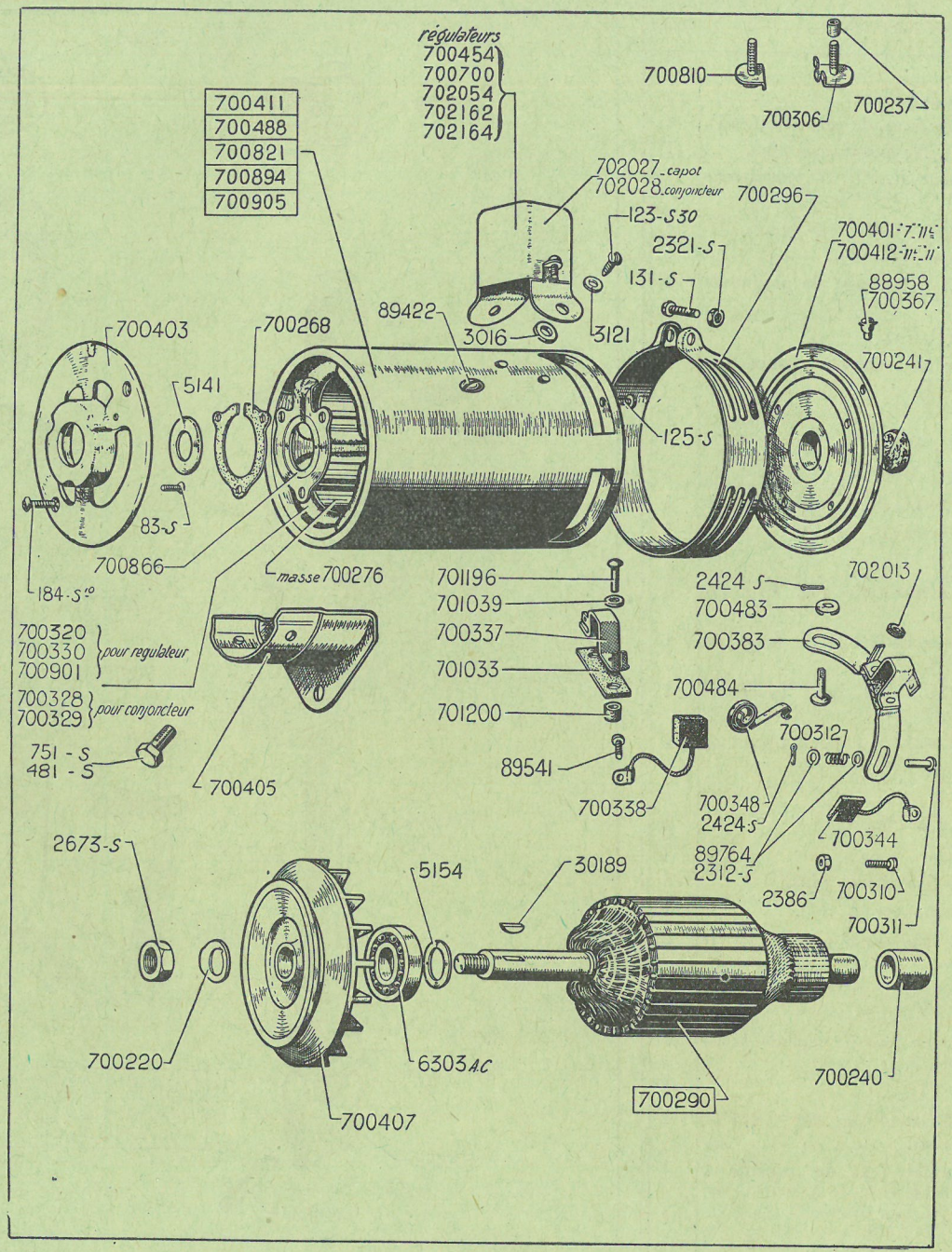
régulateurs
700454
700700
702054
702162
702164
700411
700488
700821
700894
700905
700810
700306
700237
702027 capot
702028 conjoncteur
700296
123-S30
2321-S
131-S
700401
700412
88958
700367
89422
3016
3121
700403
700268
5141
700241
125-S
83-S
700866
masse 700276
184-S
701196
701039
700337
701033
701200
2424 S
700483
700383
702013
700320
700330
700901
pour regulateur
700328
700329
pour conjoncteur
700484
700312
751 - S
481 - S
700405
89541
700338
700348
2424-S
700344
89764
2312-S
2386
700310
700311
2673-S
5154
30189
700220
6303 AC
700407
700290
700240

NUMÉRO	DÉSIGNATION	COEFF'
2.271-S	Ecrou H de 4×75 de borne.	2
709.158	Vis T.R. de 4×4 de fixat. de ressort (R. VI).	2
709.166	*Boîtier nu (R. VI). Ne fournissons plus.*	1
709.167	*Couvercle de graisseur (R. VI). Ne fournissons plus.*	1
709.169	Connexion de condensateur, long. 53 (R. VI).	1
709.171	Plaque porte-contacts (R. VI).	1
709.174	Vis T.R. de 4×5 de blocage de plaque de contact (R. VI).	1
709.175	Borne de rupteur (R. VI).	1
709.176	Plaquette isolante de ressort à avance automatique (R. VI).	1
709.178	Rotor (R. VI).	1
709.179	Ressort de tête (R. VI).	2
709.180	Patte de fixation (R. VI).	2
709.182	Arbre et plateau percés de 2 trous (R. VI).	1
709.183	Masse d'avance à main (R. VI).	2
709.184	Douille de masse (R. VI).	2
709.185	*Ressort d'avance automatique (R. VI). Ne fournissons plus.*	2
709.187	Goupille cylindrique de 3×25 de fixat. de tournevis (R. VI).	1
709.189	Rondelle de 12,5×25×2 pour tournevis (R. VI).	1
709.190	Rondelle de 12,5×25×0,3 pour tournevis (R. VI).	1
709.192	Tête (R. VI).	1
709.193	Couvercle de tête (R. VI).	1
709.199	Tournevis (R. VI).	1
709.301	*Came (R. VI). Ne fournissons plus.*	1
709.342	Arbre et plateau échancré (R. VI).	1
709.343	*Masse d'avance à dépression (R. VI). Ne fournissons plus.*	2
709.345	Corps de membrane de distributeur à dépression (R. VI).	1
709.464	Distributeur complet (cas de capsule à dépression) (R. VI). 7.	1
709.512	Condensateur (R. VI).	1
709.513	*Connexion de condensateur, long. 90mm (R. VI). Ne fournissons plus.*	1
709.613	Distributeur complet (cas de capsule à dépression) 11L, 11.	1
709.646	Rupteur complet (R. VI).	1

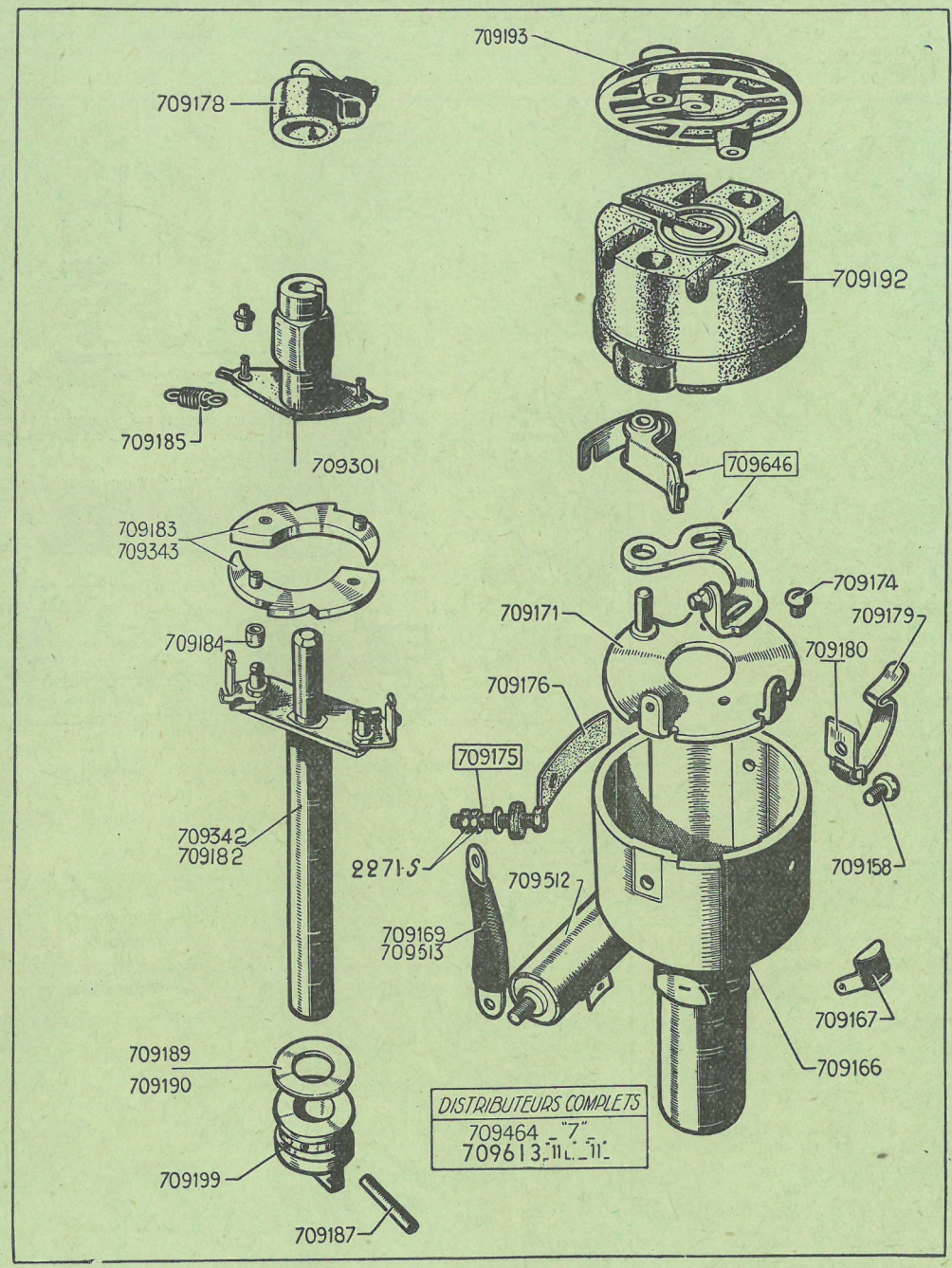

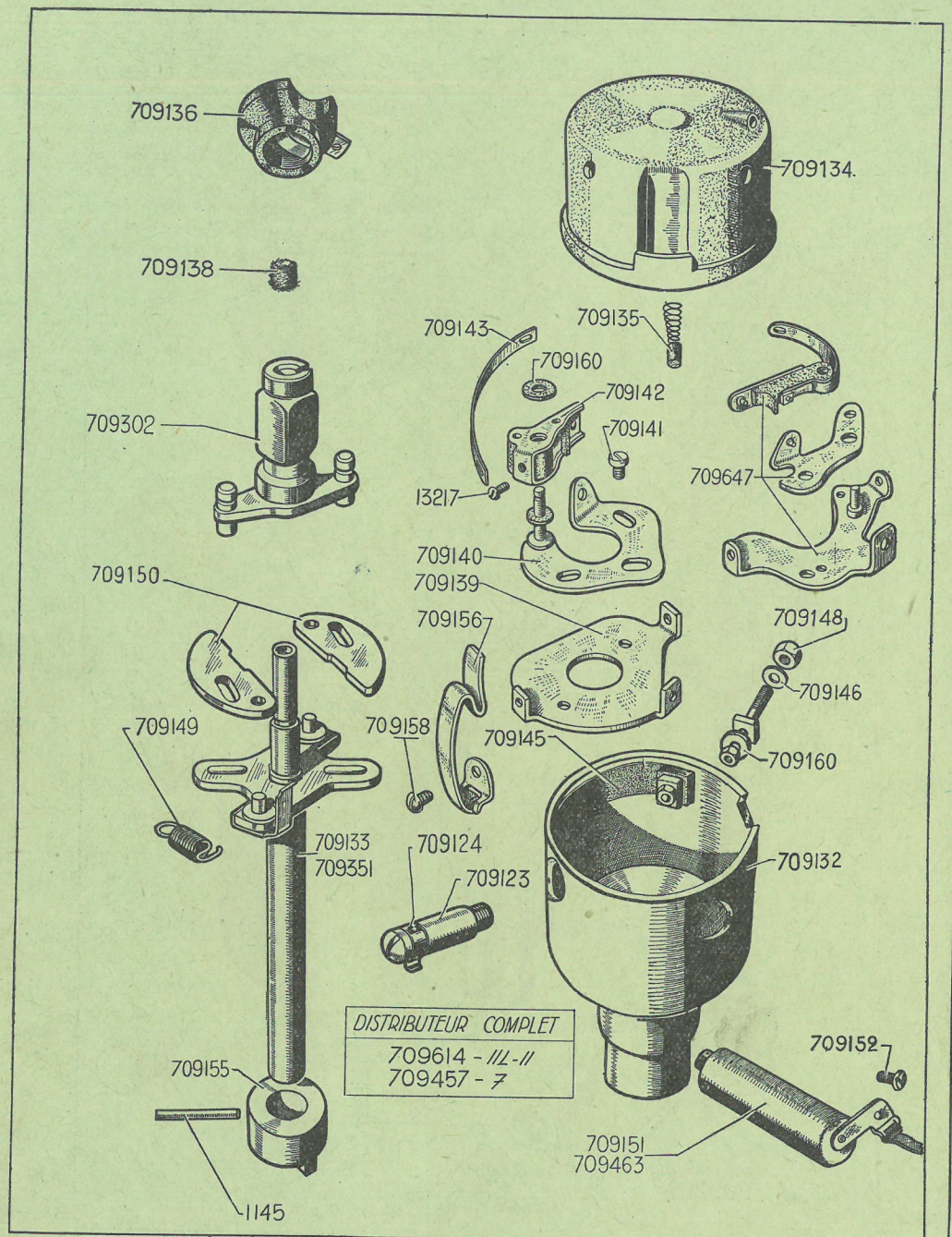

NUMÉRO	DÉSIGNATION	COEFF[t]
1.145	Goupille cyl. de 3×25 de fixat. de tournevis.	1
13.217	*Vis T.R. de 3×6 de fixation du ressort de linguet. Ne fournissons plus.*	1
709.123	Graisseur de distributeur (R. VI).	1
709.124	Ressort de fermeture de graisseur (R. VI).	1
709.132	*Boîtier (R. VI). Ne fournissons plus.*	1
709.133	Arbre et plateau porte-masse, long. 100mm, pour avance à main (R. VI).	1
709.134	Tête (R. VI).	1
709.135	Charbon (R. VI).	1
709.136	Rotor (R. VI).	1
709.138	Feutre de graissage (R. VI).	1
709.139	*Plaque porte-contacts fixe (R. VI). Ne fournissons plus.*	1
709.140	Support de linguet avec pointe de contact pour type G (1er montage), boîtier avec condensateur fixé à l'extérieur (R. VI).	1
709.141	*Vis de cal. de sup. (R.VI). Ne fourn. plus.*	2
709.142	Linguet avec son ressort pour type G (1er montage), boîtier avec condensateur fixé à l'extérieur (R. VI).	1
709.143	Ressort de retenue de linguet (1er montage), boîtier avec condens. fixé à l'ext. (R. VI).	1
709.144	Borne (R. VI).	1
709.145	Plaquette isolante pour borne (R. VI).	1
709.146	Rondelle de 4×12 de borne (R. VI).	1
709.148	Ecrou H de 4×75 de borne (R. VI).	1
709.149	Ressort de réglage de masse (R. VI).	2
709.150	Masse d'avance automatique (R. VI).	2
709.151	Conden. R.B. long. 52mm (R.VI) pour type G.	1
709.152	Vis T.R. de 4×6 de fixat. du cond. (R.VI).	1
709.155	Tournevis (R. VI).	1
709.156	Ressort de fixat. de tête (R. VI).	2
709.157	Support pour ressort de tête (R. VI).	2
709.158	*Vis T.R. de 4×4 de fixation de ressort (R. VI). Ne fournissons plus.*	2
709.160	Rondelle isolante de 4×10×1,5 pour borne et linguet (R. VI).	1
709.302	Came (R. VI).	1
709.351	Arbre et plateau porte-masse, long. 104mm, pour dist. à dépr. ou à avance à main (R.VI)	1
709.352	*Corps de piston du distributeur à dépression. Remplacé par* 709.353.	1
709.353	Piston et corps de piston assemblés pour distributeur à dépression (R. VI).	1
709.354	Ressort du piston du dist. à dépr. (R. VI).	1
709 355	Piston du distributeur à dépression (R. VI)	1
709.457	Distributeur complet (cas de capsule à dépression) (R. VI). 7.	1
709.463	Condensateur, longueur 62mm (R. VI) pour types GU4-GU6.	1
709.614	Distributeur complet (cas de capsule à dépression (R. VI). 11L, 11.	1
709.647	Rupteur pour types GU4 et GU6 (2e montage) boîtier avec condensateur traversant à l'intérieur (R. VI).	1

NUMÉRO	DÉSIGNATION	COEFF'
709.245	Condensateur (R. VI).	1
709.248	Plaque porte-contact fixe (R. VI).	1
709.249	Rotor (R. VI).	1
709.250	*Arbre de commande. Ne fournissons plus.*	1
709.251	Tête complète (R. VI).	1
709.252	Tournevis (R. VI).	1
709.277	Couvercle de tête (R. VI).	1
709.278	Vis T.R. de 4×17 de fixat. du couvercle de tête (R. VI).	2
709.281	Masse d'avance automatique (R. VI).	2
709.282	Plaquette isolante (R. VI).	1
709.283	Borne de connexion du condensateur (R. VI).	1
709.284	Ressort de tête (R. VI).	2
709.286	Graisseur (R. VI).	1
709.287	Rondelle de 12×25×0,5 de réglage du tournevis (R. VI).	1
709.288	Goupille cylindrique de 3×24 de fixat. de tournevis (R. VI).	1
709.303	*Came (Commande à main). Ne fournissons plus.*	1
709.346	Corps de piston pour distributeur à dépression (R. VI).	1
709.347	Piston et corps de piston assemblés pour distributeur à dépression (R. VI).	1
709.348	Ressort du piston pour distributeur à dépression (R. VI).	1
709.349	Piston du distributeur à dépression (R. VI).	1
709.350	Came pour commande à dépression (R. VI).	2
709.374	Distributeur à avance automatique (R. VI).	1
709.458	Distributeur (cas de capsule à dépression) (R. VI). 7.	1
709.615	Distributeur complet (cas de capsule à dépression) (R. VI).	1
709.629	Plaque porte-contacts (R. VI). Remplacé par 709.648.	1
709.648	Rupteur complet (R. VI).	1

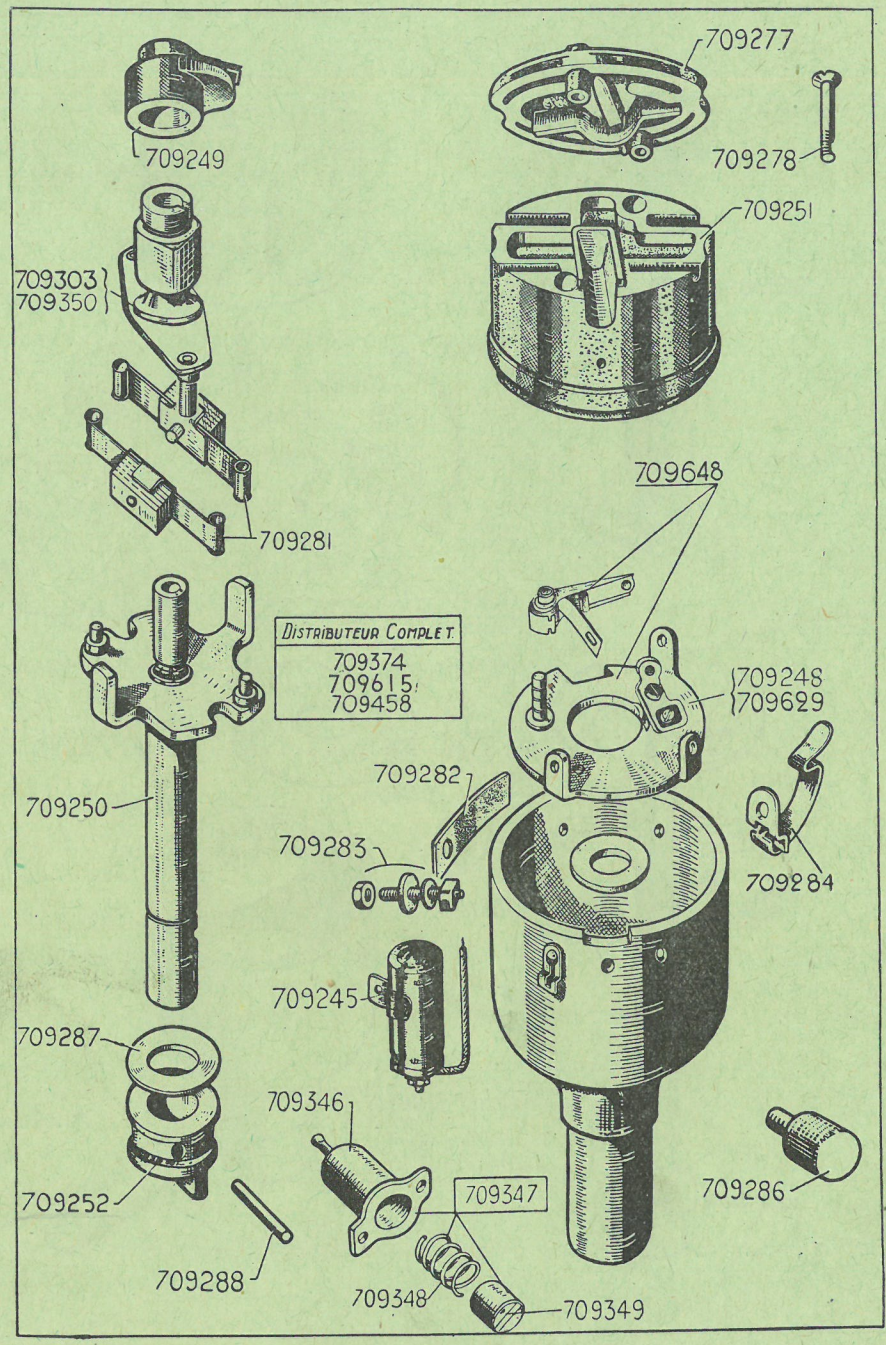

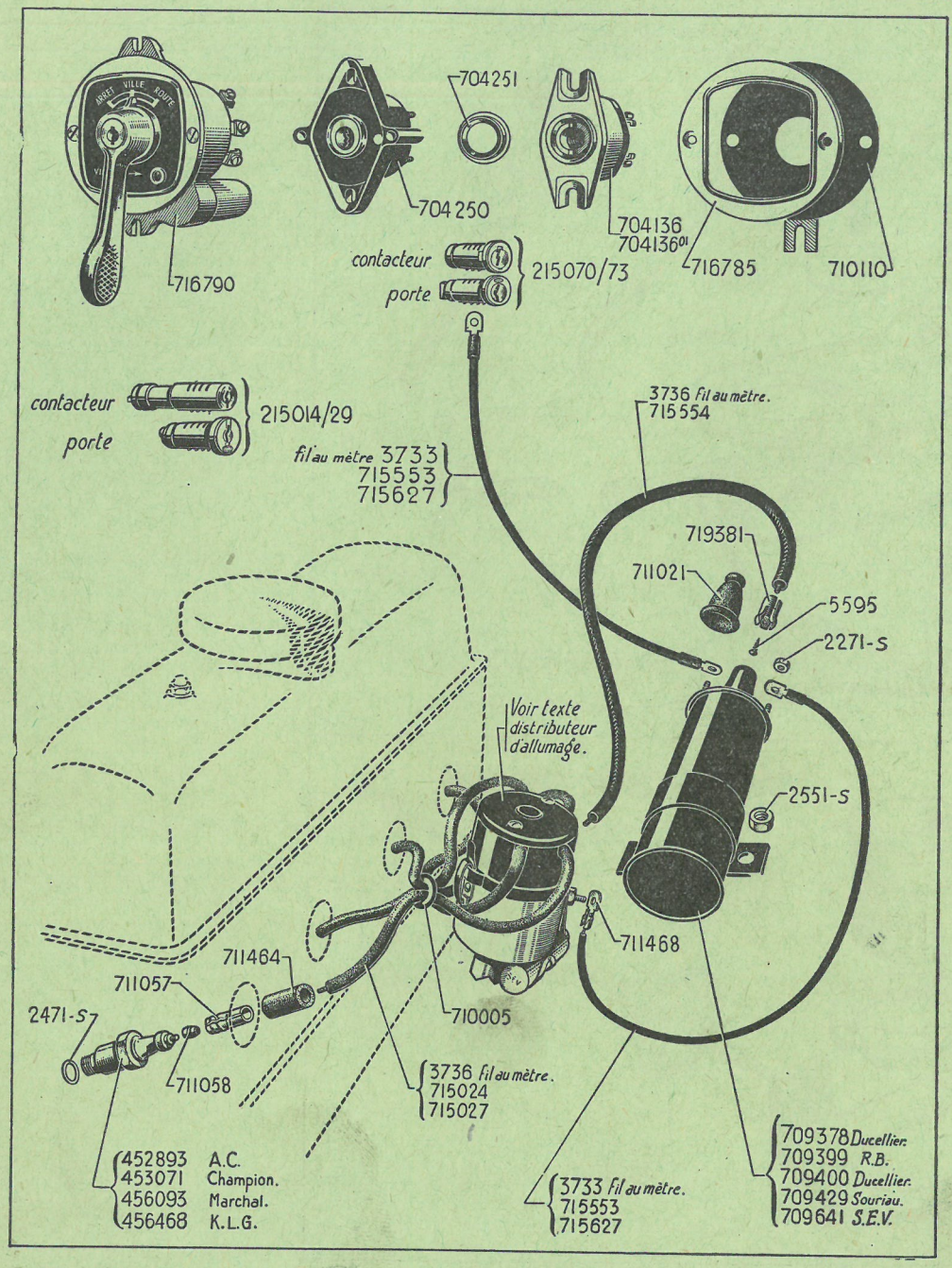

NUMÉRO	DÉSIGNATION	OEFF[s]
2.271-S	Ecrou H de 4×75 pour fil de basse tension.	4
2.471-S	Joint de bougie de 14 (R. VI).	4
2.551-S	Ecrou H de 8×125 de fixat. de la bobine.	4
3.733	Fil de 12/10e, 1 conducteur (basse tension) (R. VI).	au mètre
3.736	Fil de 7[mm] de bougie (R. VI).	
5.595	Vis T.R. de 2×13 de fixat. de l'embout (R. VI).	4
215.014/29	Jeu de barillets du commutateur 716.790 et de la poignée de porte (R. VI).	1
215.070/73	Jeu de barillets du commutateur 704.136 et 704.250 et de la poignée de porte (R. VI).	1
452.893	Bougie A.C. de 14[mm], K. 10 (R. VI).	4
453.071	*Bougie Champion J. I. de 14[mm] (R. VI). Remplacé par* 456.093.	4
456.093	Bougie Marchal (C.R. 37) de 14[mm] (R. VI).	4
456.468	Bougie K.L.G. (C.L. 9) de 14[mm] (R. VI).	4
704.136	Commut. d'allum. avec barillet sur planche de bord (cas de Comodo) (acier) (R. VI).	1
704.136[01]	Commutateur d'allumage sans barillet (R.VI).	1
704.250	Commutateur d'allumage sans barillet sur planche de bord (cas de Comodo) (ébonite) (R. VI).	1
704.251	Jonc du commutateur 704.250.	1
709.378	Bobine Ducellier, 6 volts (R. VI).	1
709.399	Bobine R.B., 6 volts (R. VI).	1
709.400	Bobine Ducellier, 6 volts (R. VI).	1
709.429	Bobine Souriau, 6 volts (R. VI).	1
709.641	*Bobine S.E.V., 6 volts à haute puissance (R. VI). Ne fournissons plus.*	1
710.005	Anneau de groupement des fils de bougies.	1
710.110	*Plaque de fixation du commutateur, cas de remplacement de* 716.790 *par* 704.136. *Ne fournissons plus.*	1
711.021	Protecteur de câble sur bobine (R. VI).	1
711.057	Cosse ou embout pour fil de bougie.	4
711.058	Ecrou de bougie (R. VI).	4
711.464	Protecteur d'embout de fil de bougie (durite 7 + 12), long. 30[mm].	4
711.468	Cosse de 5 pour fil de bobine à distributeur (basse tension).	2
715.024	Fil de bougie, long. 320[mm].	2
715.027	Fil de bougie, long. 180[mm].	2
715.553	*Fil de bobine à allumeur (B.T.), long.* 420[mm]. *Remplacé par* 715.627.	1
715.554	Fil de bobine à allum. (H.T.), long. 640[mm].	1
715.627	Fil de bobine à allum. (B.T.), long. 630[mm].	1
716.785	Jonc chromé du commutateur, cas de remplacement de 716.790 par 704.136 (R. VI).	1
716.790	*Commutateur d'éclairage et d'allumage sur planche de bord (R. VI). Remplacé par* 704.136. *Demander, en outre :* 1 *plaque* 710.110 *et* 1 *jonc* 716.785 *(R. VI).*	1
719.381	Embout de câble H.T.	1

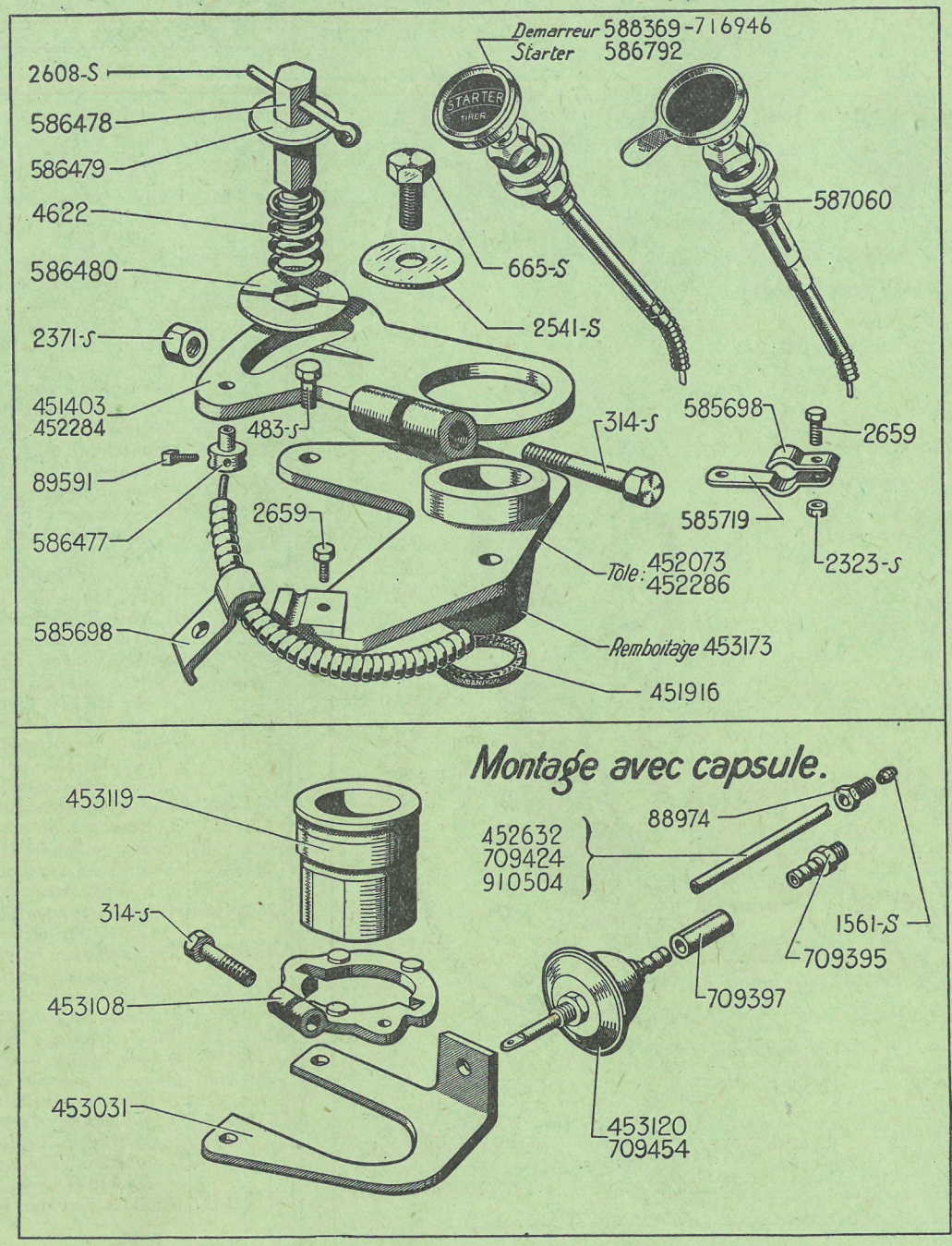
Démarreur 588369-716946
Starter 586792
2608-S
586478
586479
4622
586480
2371-S
451403
452284
89591
586477
585698
665-S
2541-S
483-S
314-S
2659
Tôle: 452073
452286
Remboitage 453173
451916
587060
585698
2659
585719
2323-S
Montage avec capsule.
453119
314-S
453108
453031
452632
709424
910504
88974
1561-S
709395
709397
453120
709454

NUMÉRO	DÉSIGNATION	COEFFICIENT
	Commande de démarreur et starter	
2.659	Vis T.H. de 5×13 de serrage de gaine.	1
89.591	Vis T.Q. de 4×8 de serrage du câble.	1
585.698	Collier de serrage de gaine.	1
585.719	Demi-collier support de gaine.	1
586.792	Tirette de départ pour starter à commande à main (R. VI).	1
588.369	*Tirette de démarreur, longueur* 1m,200 *(R. VI). Remplacé par* 716.946.	1
716.946	Tirette de démarreur, longueur 0m,940 (R. VI).	1
	Commande d'avance variable	
314-S	Vis T.H. de 6×40×15 de serrage du levier de commande de distributeur.	1
483-S	Vis T.H. de 7×15 de fixat. de remboîtage.	2
665-S	Vis T.H. de 8×15 de fixat. du levier.	1
1.561-S	Bicône pour tube de 4.5.	1
2.323-S	Ecrou H de 5×75 de serrage de gaine.	1
2.371-S	Ecrou H de 6×100 de la vis de serrage du levier.	1
2.541-S	Rondelle 8×18×2 de vis de fixation du levier.	1
2.608-S	Goupille fendue de 2×35. (R. VI).	1
2.659	Vis T.H. de 5×13 de serrage de la gaine de tirette de commande à main.	1
4.622	Ressort de blocage du levier (montage avec commande à main).	1
88.974	Vis raccord de 10×100 pour bicône sur tubulure d'admission.	1
89.591	Vis T.Q. de 4×8 de serrage de câble de tirette de commande à main.	1
451.403	Levier de commande du distributeur avec barillet serre-câble, longueur totale 80mm.	1
451.916	Rondelle feutre d'étanchéité du distributeur (R. I).	1
452.073	Tôle de fixat. du remboîtage de distributeur (montage avec commande à main, comporte une patte pour fixat. de la tirette).	1
452.284	Levier de fixat. du distributeur (cas de l'avance automatique sans tirette).	1
452.286	Tôle de fixat. du remboîtage de distributeur (montage avec distributeur fixe ou à commande par dépression, mais sans capsule).	1
452.632	*Tube de dépression avec raccord en T pour essuie-glace. Ne fournissons plus.*	1
453.031	Tôle de fixat. du remboîtage de distributeur (montage avec capsule à dépression) (R. VI).	1
453.108	Levier de commande du distributeur, longueur totale 60mm (montage avec capsule à dépression).	1
453.119	Remboîtage du distributeur pour montage avec capsule à dépression, petit diamètre 35mm, avec 2 plats.	1
453.120	Capsule à dépression (R. VI). 11L, 11.	1
453.173	Remboîtage du distributeur, petit diamètre 35mm, sans plat.	1
585.698	Collier de serrage de la gaine (montage avec commande à main.	1
586.477	Barillet pour levier.	1
586.478	Goujon fileté à 8×125 de guidage du levier (montage avec commande à main).	1
586.479	Rondelle supérieure de réglage (6 pans, diam. ext. 18mm, montage avec commande à main).	1
586.480	Rondelle inférieure de réglage (6 pans, diam. ext. 18mm, avec nervure d'appui, montage avec commande à main).	1
587.060	Tirette de commande à main d'avance tournante, longueur de la gaine 950mm (R. VI).	1
709.395	Embout de prise de dépression.	1
709.397	Raccord caoutchouc pour fixat. du tube de dépression sur carburateur et sur capsule à dépression.	2
709.424	Tube de dépression pour montage avec capsule à dépression.	1
709.454	Capsule à dépression (R. VI). 7.	1
910.504	Tube de 3×4,5, vendu au mètre, pour commande de capsule à dépression (R. VI).	A.L.D

NUMÉRO	DÉSIGNATION
	Batteries d'accus
	(s'adresser directement aux maisons DININ, TUDOR et FULMEN).
	Gaines au mètre (R. VI)
915.083	Gaine jaune de 7,5.
922.272	Gaine noire de 7,5.
922.273	Gaine rouge de 7,5.
922.276	Gaine jaune de 9,5.
922.279	Gaine jaune de 11,5.
922.284	Gaine de 18.
922.285	Gaine de 20.
922.287	Gaine de 22.
922.288	Gaine de 30.
	Câbles au mètre (R. VI)
3.732	Câble de 20/10e, 1 conducteur.
3.733	Câble de 12/10e, 1 conducteur.
3.734	*Câble de* 12/10e, 2 *conducteurs. Remplacé par* 3.733.
3.736	Câble de 7 mm pour fils de bougies.
921.551	Câble de batterie de 22mm².
921.552	Câble de batterie de 40mm².
921.576	Câble 2 conducteurs sous tresse 12/10e.
921.585	Câble 3 conducteurs 12/10e.
	Câbles de batterie
714.543	Câble de batterie borne + à démarreur, 21mm², longueur 1m,550 (1er montage) 7.
714.544	*Câble de batterie borne — à masse,* 21mm², *longueur* 0m, 200 (1er *montage) 7. Remplacé par* 714.550.
714.549	Câble de batterie borne + à démarreur, 40mm², longueur 0m,880.
714.550	Câble de batterie borne — à masse, 40mm², longueur 0m,200.
714.550/01	Câble de batterie borne — à masse, 40mm², longueur 0m,550.
	Faisceaux de câbles
717.422	Câblerie AV. 7, 11L.
717.446	Câblerie AV. 11.
717.457	Câblerie phares.
717.537	Câblerie AR. 7, 11L.
717.543	Câblerie AR. 11 Berline.
717.549	Câblerie AR 11 Familiale.
722.428	Câblerie de la dynamo au régulateur (sur tablier) 11L, 11.
722.437	Câblerie AV. (régulateur sur tablier) 11L.
722.484	Câblerie AV. (régulateur sur tablier) 11.
722.485	Câblerie AR. 11 Berline.

NUMÉRO	DÉSIGNATION
	Robinets de batterie (R. VI)
711.161	Robinet de batterie à commande rapide Ducellier (monture acier).
711.195	Clé du robinet de batterie Ducellier 711.161.
711.209	Robinet de batterie Paris-Rhône (monture ébonite).
	Équipements divers
2.271-S	Ecrou H de 4×75 d'étrier de fixation de barrette.
3.645	Etrier de fixation de barrette.
3.684	Attache câble Bowden.
4.851-S/52-S	Œillet à sertir, trou de 11 (R. VI).
4.853-S/54-S	Œillet à sertir, trou de 13 (R. VI).
4.855-S/56-S	Œillet à sertir, trou de 15 (R. VI).
4.857-S/58-S	Œillet à sertir, trou de 20 (R. VI).
4.859-S/60-S	Œillet à sertir, trou de 22 (R. VI).
704.217	Collier de guidage du faisceau de câbles, diamètre 38mm (R. VI).
710.008	Barrette 2 bornes (R. VI).
710.022	Ecrou spécial de 5×75 de borne en ébonite (R. VI).
710.085	Collier pour fixation de câble de 18mm.
710.086	Collier pour fixation de câble de 10mm.
710.089	Bague ronde de 8×38 d'entrée de fils, trou de 28mm.
710.122	Capot de protection de barrette, sur côté de coque.
710.134	Protecteur de faisceau de câbles sur AV de coque.
710.161	Barrette 3 bornes.
710.170	Barrette 5 bornes.
711.028	Collier cône de batterie borne + pour câble de 21mm², perçage pour câble de diamètre 7mm (R. VI).
711.029	Collier cône de batterie borne — pour câble de 21mm², perçage pour câble de diamètre 7mm (R. VI).
711.036	Collier cône de batterie borne + pour câble de 40mm², perçage pour câble de diamètre 10mm (R. VI).
711.037	Collier cône de batterie, borne — pour câble de 40mm², perçage pour câble de diamètre 10mm (R. VI).
711.057	Cosse pour fil de bougie, diamètre 21mm, longueur 30mm.
711.310	Douille pour prise de baladeuse (R. VI).
711.467	Cosse pour câble de phare (percée d'un trou de 5mm,5).
711.468	Cosse pour câble de 12 et 20/10e (percée d'un trou de 5mm,5).
711.470	Cosse pour câble de 20/10e (percée d'un trou de 8mm,5).
711.472	Cosse pour câble de 40mm, (percée d'un trou de 8mm,5).
711.637	Cosse pour câble de 10/10e (percée d'un trou de 4mm,5).
719.901	Barrette 4 bornes.
719.902	Barrette 7 bornes.
722 516	Barrette 2 bornes.

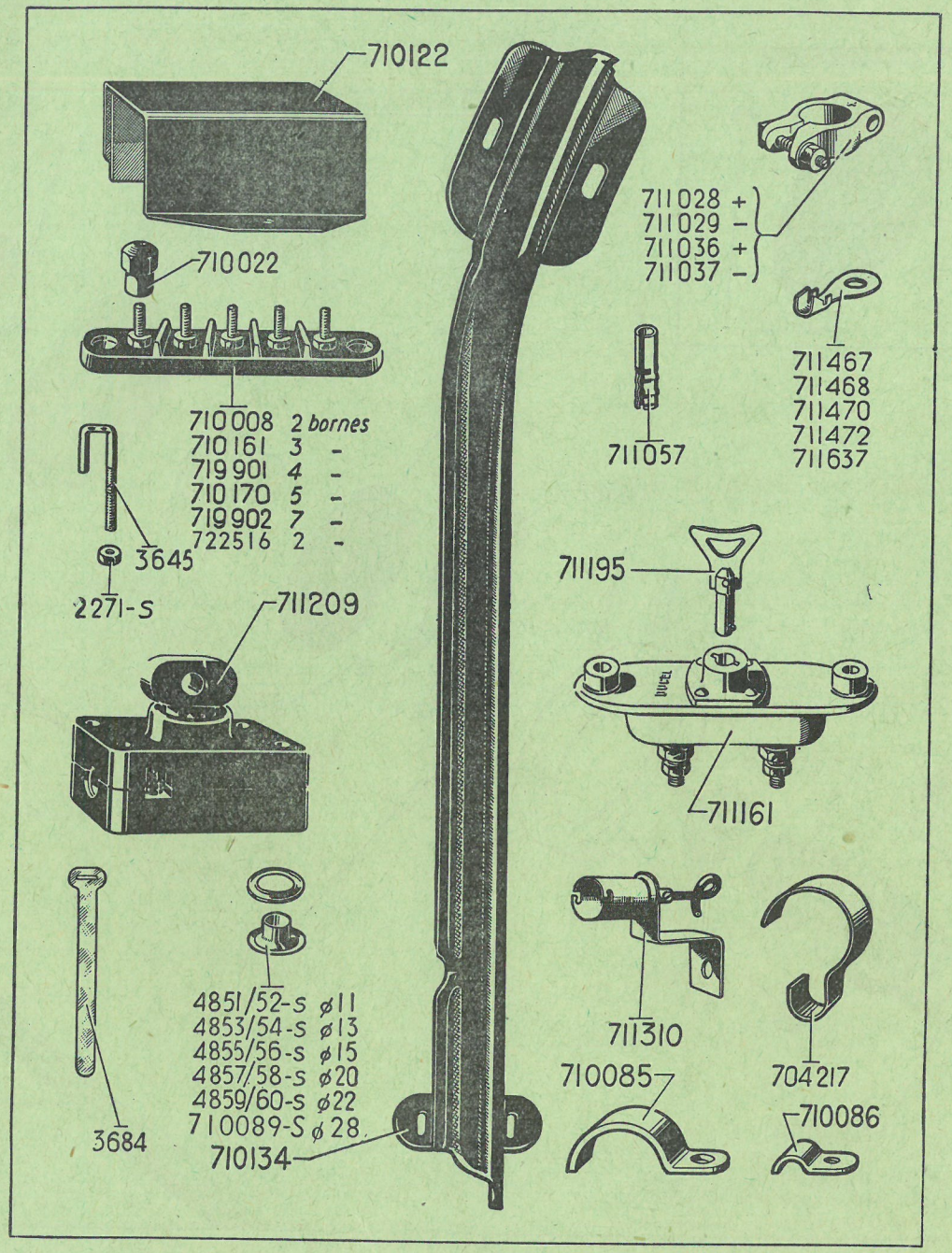
710122
710022
710008 2 bornes
710161 3 -
719901 4 -
710170 5 -
719902 7 -
722516 2 -
3645
2271-S
711209
3684
4851/52-S ø11
4853/54-S ø13
4855/56-S ø15
4857/58-S ø20
4859/60-S ø22
710089-S ø28
710134
711028 +
711029 -
711036 +
711037 -
711057
711467
711468
711470
711472
711637
711195
711161
711310
710085
704217
710086

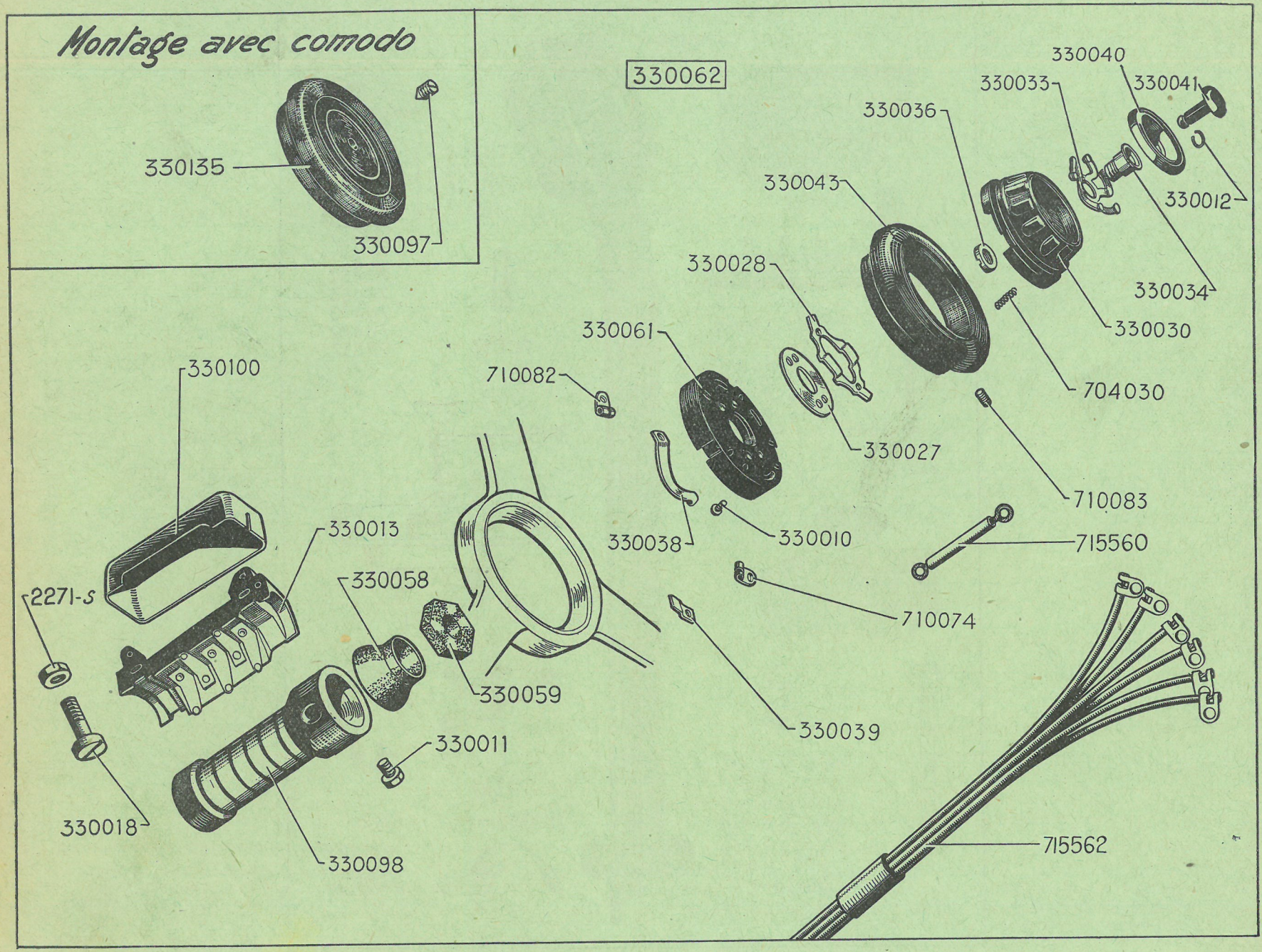
Montage avec comodo
330135
330097
330062
330040
330033
330041
330036
330043
330012
330028
330034
330030
330061
704030
710082
330027
330100
710083
330013
330038
330010
715560
2271-S
330058
710074
330059
330039
330011
330018
330098
715562

NUMÉRO	DÉSIGNATION	COEFFICIENT
	Modèle monté jusqu'en mai 1935	
2.271-S	Ecrou H de 4×75 de la vis de fixat. de la barrette de connexion.	2
330.010	Vis laiton T.R. à pointe de 4×6 de connexion des fils.	12
330.011	Vis T C à pointe de 5×10 de fixat. de douille sur tube.	1
330.012	Jonc de retenue de la vis de fixat. du distributeur.	1
330.013	Ensemble de barrette de connexion (R. VI).	1
330.018	Vis T.R. de 4×42×10 de fixat. de la barrette de connexion sur tube.	2
330.027	Isolant des plots de contact (R. VI).	1
330.028	Distributeur rotatif.	1
330.030	Bouton d'entraînement du commutateur.	1
330.033	Lame de contact étoilée assemblée avec plots.	1
330.034	Douille centrale.	1
330.036	Ecrou spécial de 11×100 de douille centrale.	1
330.038	Lame de contact seule.	1
330.039	Contact fixe.	1
330.040	Couronne de commande de l'avertisseur de ville (R. VI).	1
330.041	Bouton central de commande d'avertisseur de route.	
330.043	Boîtier de retenue du commutateur (R. VI).	1
330.058	Coiffe inférieure d'isolement (caoutchouc), forme ronde, diamètre 47mm, hauteur 32mm.	1
330.059	Coiffe supérieure d'isolement (caoutchouc), forme hexagonale, largeur sur plat 33mm, hauteur 10mm,5.	1
330.061	Plaque de base rivée avec prise et plots.	1
330.062	Ensemble complet des commandes au centre du volant.	1
330.097	Vis sans tête de 6×8 de fixation du bouchon de volant.	3
330.098	Ensemble de douille de distributeur montée avec bagues et barrettes (R. VI).	1
330.100	*Couvercle de la barrette de connexion. Ne fournissons plus.*	1
330.135	Bouchon de volant, cas du comodo (bakélite noire, diam. 91mm, haut. 25mm) (Rayon VI).	1
704.030	Ressort de distributeur rotatif.	2
710.074	Cosse côté bouton pour fils route, code, avertisseur de ville et masse.	4
710.082	Cosse côté bouton pur fils phares et avertisseur de route.	2
710.083	Vis sans tête de 4×5 d'assemblage du boîtier de retenue et de la plaque de base.	3
715.560	Fil de liaison de bouton à la plaque de base 12/10e.	1
715.562	Fil de commande au centre, 6 conducteurs sous tresse vernie, longueur 0m,500.	

NUMÉRO	DÉSIGNATION	COEFF.
	Commutateur Comodo à 2 leviers (Modèle monté de mai 1935 à octobre 1937)	
704.137	Commutateur complet (R. VI).	1
704.138	Toc d'éclairage sans levier, fixat. sur le levier par 3 crans (R. VI). *Remplace la fixat. par 1 cran.* Demander en outre : 1 levier 704.180.	1
704.139	Demi-coquille, côté avertisseur avec plots (R. VI).	1
704.140	Demi-coquille, côté éclairage avec plots (R. VI).	1
704.142	Touche du levier d'éclairage (R. VI).	1
704.143	Touche du levier d'avertisseur (R. V).	1
704.144	Toc d'avertisseur sans levier, fixat. sur le levier par 3 crans (R. VI). *Remplace la fixat. par 1 cran.* Demander en outre : 1 levier 704.179.	1
704.145	Semelle de fixat. sur tube de direction (R. VI).	1
704.157	Ecrou rond de 4×75 de maintien des leviers (R. VI).	2
704.160	Vis pointeau sans tête de 3×7 de maintien des touches (R. VI).	2
704.171	Sangle de fixat. sur tubede direction (R. VI)	1
704.177	Bille de ressort de positionnement des tocs (R. VI).	2
704.179	Levier nu d'avertisseur nickelé, fixat. dans le toc par 3 crans (R. VI). *Remplace la fixat. par 1 cran.* Demander en outre : 1 toc 704.144.	1
704.180	Levier nu d'éclairage nickelé, fixat. dans le toc par 3 crans (R. VI). *Remplace la fixat. par 1 cran.* Demander en outre : 1 toc 704.138.	1
704.185	Levier d'éclairage monté avec toc et touche (R. VI).	1
704.185/01	Levier d'avertisseur monté avec toc et touche (R. VI).	1
717.271	Faisceau de câble sous gaine nickelée (R. VI).	1

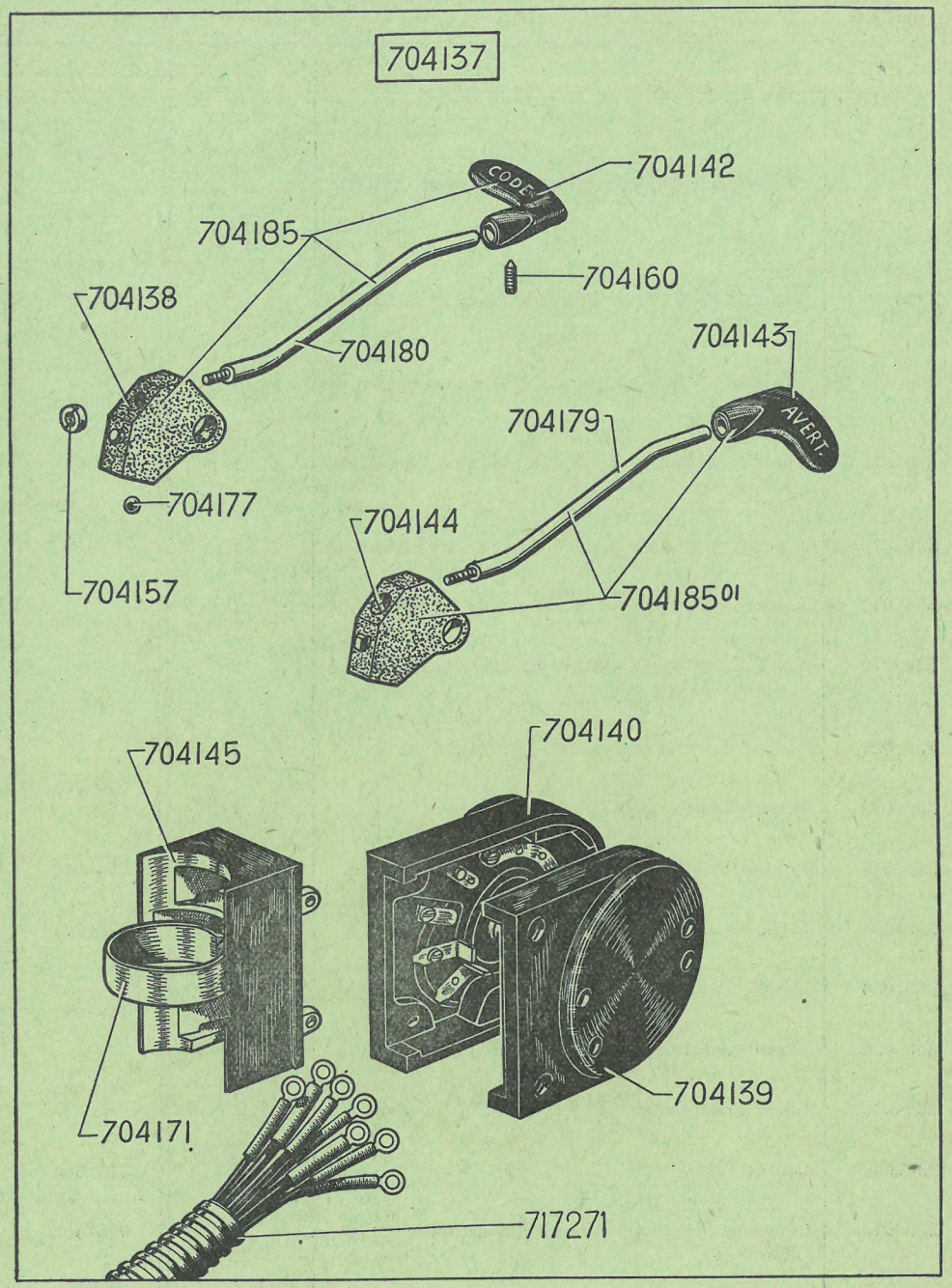

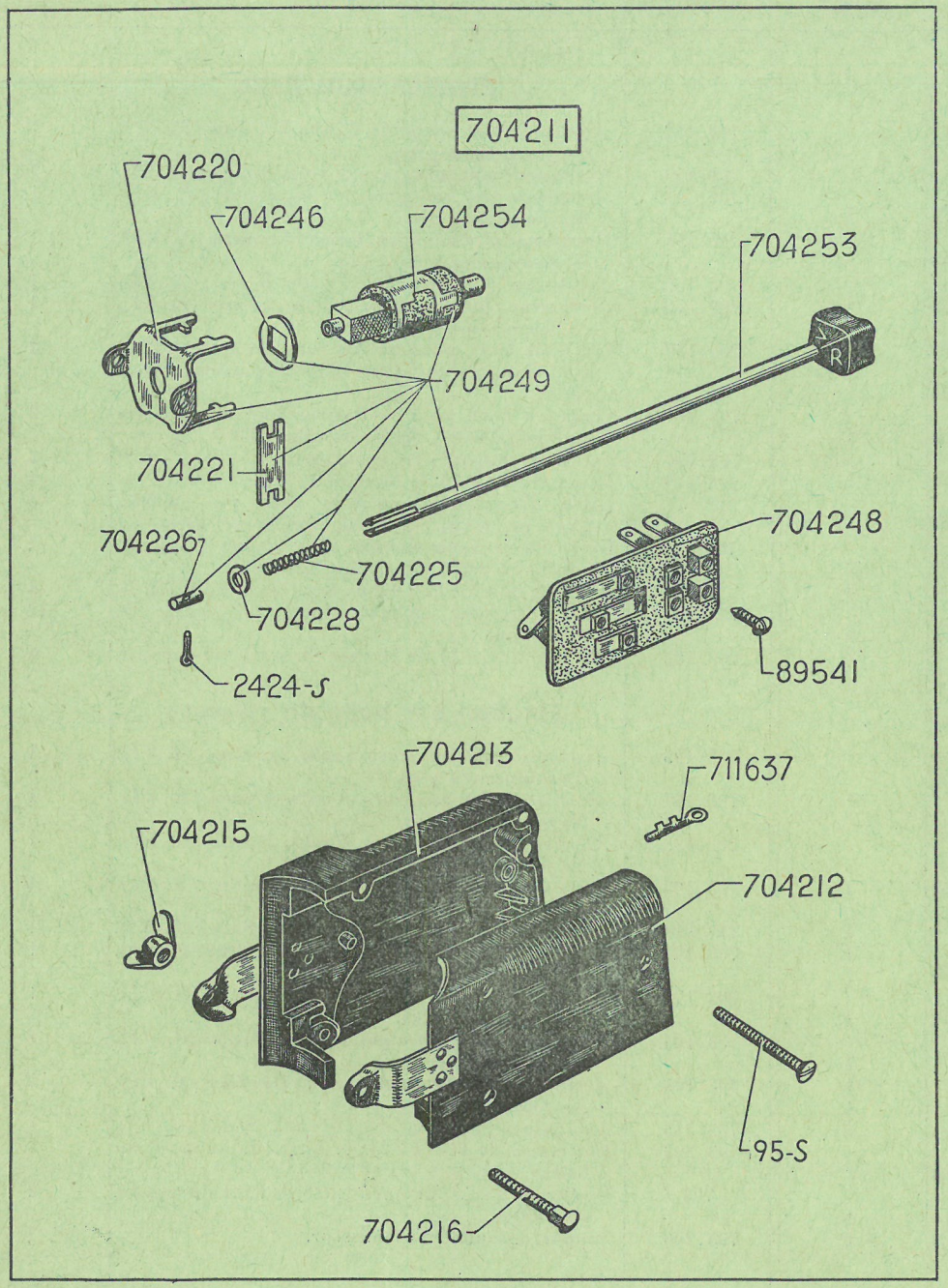

NUMÉRO	DÉSIGNATION	COEFF^t
	Commutateur à un seul levier (Modèle monté à partir d'octobre 1937)	
95-S	Vis T.F. de 4×40 d'assemblage des demi-carter.	4
2.424-S	Goupille fendue 1,5×15 de maintien du nez de contact.	1
89.541	Vis laiton T.R. à pointe de 4×9 de connexion des fils.	7
704.211	Commutateur complet mais sans fils et sans vis de connexion des fils (R. VI).	1
704.212	Demi-carter supérieur (R. VI).	1
704.213	Demi-carter inférieur (R. VI).	1
704.215	Ecrou à oreilles de 5×90 de fixat. du commutateur (R. VI).	1
704.216	Vis T.R. de 5×30 de serrage du commutateur sur tube de direction (R. VI).	1
704.220	Genouillère d'articulation et de maintien des ressorts de rappel (R. VI).	1
704.221	Ressort de rappel du levier (lamelle en acier à ressort) (R. VI).	2
704.225	Ressort de poussée du levier (R. VI).	1
704.226	Charbon de contact (R. VI).	1
704.228	Rondelle cuvette de 6×11 de butée du charbon (R. VI).	1
704.246	Rondelle de 10×20×0,3 de protection entre genouillère et ressort de rappel (R. VI).	1
704.248	Socle complet (R. VI).	1
704.249	Levier avec bouton de manœuvre et barillet de contact (R. VI).	1
704.253	Levier avec bouton de manœuvre (R. VI).	1
704.254	Barillet de contact (R. VI).	1
711.637	Cosse de 4.	7

NUMÉRO	DÉSIGNATION	COEFFICIENT
	Fixation sur pare-chocs	
703.081	Avertisseur plat, son grave, 6 volts (Klaxon à grille chromée (R. VI).	1
703.082	*Avertisseur plat, son grave, 6 volts (Lavalette à grille chromée) (R. VI). Ne fournissons plus.*	1
703.083	*Avertisseur plat, son grave, 6 volts (Gurtner à grille chromée (R. VI). Ne fournissons plus.*	1
703.138	Avertisseur plat, son grave, 6 volts (Phenix à grille chromée) (R. VI).	1
703.090	Avertisseur plat, son aigu, 6 volts (Klaxon à grille chromée) (R. VI).	1
703.091	*Avertisseur plat, son aigu, 6 volts (Lavalette à grille chromée) (R. VI). Ne fournissons plus.*	1
703.092	*Avertisseur plat, son aigu, 6 volts (Gurtner à grille chromée) (R. VI). Ne fournissons plus.*	1
703.137	*Avertisseur plat, son aigu, 6 volts (Phenix à grille chromée) (R. VI). Ne fournissons plus.*	1
703.098	Grille d'avertisseur Klaxon, fixée par 8 vis (R. VI).	2
703.098/03	Grille d'avertisseur Gurtner et Phenix, fixée par 4 vis (R. VI).	2
703.098/04	Grille d'avertisseur Lavalette, fixée par 4 vis (R. VI).	2
703.099	Motif de la grille d'avertisseur (R. VI).	2
	Fixation sous l'aile sur support de pare-chocs	
703.177	*Avertisseur plat, son grave, Lavalette (R. VI). Ne fournissons plus.*	1
703.178	Avertisseur plat, son grave, Klaxon (R. VI).	1
703.179	Avertisseur plat, son grave, Phenix (R. VI).	1
703.184	*Avertisseur plat, son grave, Ducellier (R. VI). Ne fournissons plus.*	1
703.180	*Avertisseur plat, son aigu, Lavalette (R. VI). Ne fournissons plus.*	1
703.181	Avertisseur plat, son aigu, Klaxon (R. VI).	1
703.182	Avertisseur plat, son aigu, Phenix (R. VI).	1
703.185	Avertisseur plat, son aigu, Ducellier (R. VI).	1
298.776	Grille d'avertisseur émaillée avec vis soudées (fixat. par 4 vis).	2
703.147/01	Grille d'avertisseur chromée avec vis soudées (fixat. par 4 vis).	2
298.789	Support côté D assemblé avec ses équerres (R. IV).	1
298.790	Support côté G assemblé avec ses équerres (R. IV).	1

NUMÉRO	DÉSIGNATION	COEFFICIENT
	Fixation dans l'aile	
703.152	*Avertisseur plat, son grave, 6 volts, Lavalette (R. VI). Ne fournissons plus.*	1
703.153	Avertisseur plat, son grave, 6 volts, Klaxon (R. VI).	1
703.154	*Avertisseur plat, son grave, 6 volts, Phenix (R. VI). Ne fournissons plus.*	1
703.155	*Avertisseur plat, son aigu, 6 volts, Lavalette (R. VI). Ne fournissons plus.*	1
703.156	Avertisseur plat, son aigu, 6 volts, Klaxon (R. VI).	1
703.157	*Avertisseur plat, son aigu, 6 volts, Phénix (R. VI). Ne fournissons plus.*	1
703.159	Cercle de fixat. pour avertisseurs Lavalette et Phenix, diamètre extérieur 128mm, épaisseur totale 18mm.	2
703.161	Cercle de fixat. pour avertisseur Klaxon, diamètre extérieur 150mm, épaisseur totale 23mm.	2
703.150	Cercle ou support avec caoutchouc.	2
2.271-S	Ecrou H de 4×75 de fixat. de la grille.	4
703.147	Grille d'avertisseur émaillée avec vis soudées, fixat. par 6 vis, par 4 vis, mêmes entr'axes.	2
703.147/01	Grille d'avertisseur chromée avec vis soudées, fixat. par 6 vis, par 4 vis, mêmes entr'axes.	2
3.027	Rondelle de 4,5×12×0,8 de fixat. de la grille (R. I).	4
703.163	Tube entretoise, longueur 13mm, de blocage de caoutchouc.	12
703.162	Vis T.F. de 5×11 de blocage du cercle ou support.	6
	Fixation sur boîte de vitesses	
703.195	*Avertisseur plat, son grave, 6 volts, Lavalette (R. VI). Ne fournissons plus.*	1
703.191	*Avertisseur plat, son grave, 6 volts, Klaxon (R. VI). Ne fournissons plus.*	1
703.192	*Avertisseur plat, son grave, 6 volts, Phenix (R. VI). Ne fournissons plus.*	1
703.196	*Avertisseur plat, son grave, 6 volts, Ducellier (R. VI). Ne fournissons plus.*	1
703.214	Avertisseur plat, son grave, 6 volts, Sanor (R. VI).	1
703.197	*Avertisseur plat, son aigu, 6 volts, Lavalette (R. VI). Ne fournissons plus.*	1
703 193	*Avertisseur plat, son aigu, 6 volts, Klaxon (R. VI). Ne fournissons plus.*	1
703.194	*Avertisseur plat, son aigu, 6 volts, Phenix (R. VI). Ne fournissons plus.*	1
703.198	*Avertisseur plat, son aigu, 6 volts, Ducellier (R. VI). Ne fournissons plus.*	1
703.215	Avertisseur plat, son aigu, 6 volts, Sanor (R. VI).	1
703.203	Entretoise de 8×12×24 de fixat. du support sur boîte.	2
798-S	Goujon de 8×75, filetage 18×16, de fixat. du support sur boîte.	2
703.200	Support assemblé d'avertisseur.	1

MARQUE DES PHARES	DIAMÈTRE EXTÉRIEUR des phares	FORME DES GLACES	DIAMÈTRE DES GLACES	NUMÉROS DES PHARES	NUMÉROS DES GLACES	NUMÉROS DES PORTES	TYPES DE VOITURES	AUTRES CARATÉRISTIQUES
Cibie	200	plate	190	706.259	D. 2.021	D. 2.020	7	
Cibie	220	plate	205	706.272	D. 2.023	D. 2.022	11L et 11	
Cibie	200	bombée	190		D. 2.027	D. 2.026	7 et 11L	
Cibie	200	bombée	190	706.511	D. 2.027	D. 2.026	7 et 11L	avec voyant rouge saillant.
Cibie	220	bombée	205	706.311	D. 2.029	D. 2.028	11L et 11	
Cibie	220	bombée	205	706.514	D. 2.029	D. 2.028	11L et 11	avec voyant rouge saillant.
Ducellier	200	plate	190	706.260	C. 2.011	C. 2.010	7	
Ducellier	220	plate	205	706.273	C. 2.013	C. 2.012	11L et 11	
Ducellier	200	bombée	190			C. 2.016	7 et 11L	1er modèle : la glace est encochée sur la face d'appui, à l'emplacement de l'attache supérieure.
Ducellier	200	bombée	190		C. 2.040	C. 2.016	7 et 11L	2e modèle : la glace n'a pas d'encoche.
Ducellier	200	bombée	190	706.512	C. 2.040	C. 2.016	7 et 11L	avec voyant rouge saillant.
Ducellier	220	bombée	205		C. 2.019	C 2.018	11 L et 11	1er modèle : la glace est encochée sur la face d'appui, à l'emplacement de l'attaque supérieure.
Ducellier	220	bombée	205		C. 2.041	C. 2.018	11L et 11	2e modèle : la glace n'a pas d'encoche.
Ducellier	220	bombée	205	706.515	C. 2.041	C. 2.018	11L et 11	avec voyant rouge saillant.
Marchal	200	plate	190	706.258*	D. 2.031	D. 2.030	7	*Remplacé par 706.260
Marchal	220	plate	205	706.271	D. 2.033	D. 2.032	11L et 11	
Marchal	200	bombée	180	706.307	D. 3.000	D. 3.001	7 et 11L	
Marchal	200	bombée	180	706.510	D. 3.000	D. 3.001	7 et 11L	avec voyant rouge saillant.
Marchal	220	bombée	205	706.310	D. 2.037	D. 2.036	11L et 11	longueur de la patte inférieure de serrage de la porte : 13mm.
Marchal	220	bombée	205	706.513	D. 2.037	D. 3.002	11L et 11	avec voyant rouge saillant, longueur de la patte inférieure de serrage de la porte : 20mm

NUMÉRO	DÉSIGNATION	COEFFICIENT	NUMÉRO	DÉSIGNATION	COEFFICIENT
2669-S	Ecrou H de 12×175 de fixat. des phares.	4	707.045	Lampe 2 pointes, 6 volts, 3 bougies (R. VI).	2
706.329	Entretoise de fixat. des phares, hauteur 13.	2	707.096	Plafonnier rond à interrupteur (R. VI).	1
706.330	Entretoise de fixat. des phares, hauteur 6.	2	711.199	Verre rond de plafonnier, diamètre 70 (R. VI).	1
707.117	Interrupteur de plafonnier (R. VI).	1	711.199/01	Verre rond de plafonnier. diamètre 85 (R. VI).	1
706.253	Lampe jaune 6 volts, 50 bougies (R. VI).	2			

NUMÉRO	DÉSIGNATION	COEFFICIENT
	Plaque de police AR	
710.090	Bague d'entrée de fil du feu rouge et de la lanterne AR.	1
298.169	Cadre de fermeture de la plaque de police 298.157.	1
2.321-S	Ecrou H de 5×75 de fixat. de plaque de police sur aile AR.	3
2.493-S	Ecrou H de 7×100 de fixat. de la plaque de police.	3
707.214	Etrier de fixat. de la lanterne.	1
707.211	Feu rouge Cataphote sur aile AR droite, diamètre 96mm (R. VI).	1
707.226	Jonc extérieur de maintien du verre de la lanterne 707.223 et 707.256 (R. VI).	1
707.213	Jonc de fixation du verre des feux rouges 707.205 et 707.211 (R. VI).	2
298.198	Joint des feux rouges AR 707.205 et 707.211.	2
707.227	*Joint d'étanchéité entre verre et lanterne* 707.223 *(R. VI). Ne fournissons plus.*	1
707.045	Lampe 2 pointes, 6 volts, 3 bougies, pour plaque lumineuse, feu rouge et lanterne AR (R. VI).	4
181.005	Lanterne verre rouge, diamètre 96mm, 2 lampes (R. VI).	1
707.205	*Lanterne verre rouge, diamètre* 96mm, 1 *lampe. Remplacé par* 181.005 *(R. VI).*	1
707.256	Lanterne verre rouge bombé. voyant jaune 2 lampes, (R. VI).	1
707.223	*Lanterne verre rouge et jaune, diamètre* 95mm, 2 *lampes. Remplacé par* 707.256 *(R. VI).*	1
707.210	*Lanterne verre rouge et jaune, diamètre* 96mm, 2 *lampes. Remplacé par* 707.256 *(R. VI).*	1
298.157	Plaque de police lumineuse AR (1er montage).	1
298.760	Plaque de police sans la lanterne, largeur 300 mm (pour montage sur l'aile AR).	1
299.751	*Plaque de police sans lanterne (spéciale pour roue pilote). largeur* 345mm *(pour montage sur l'aile AR). Remplacé par* 810.284.	1
810.284	Plaque de police sans la lanterne (montage sur aile AR).	1
811.004	Plaque de police sans la lanterne (montage sur aile AR (direction à droite).	1
298 160	Plaque transparente de la plaque lumineuse 298.157.	1
298.775	Renfort sous l'aile de fixat. de la plaque de police.	1
299.758	Renfort sous l'aile de fixat. de la plaque de police (spécial à roue pilote).	1
707.229	Ressort de fixation du verre blanc de lanterne.	1
298.172	Support droit de la plaque 298.157.	1
298.173	Support gauche de la plaque 298.157.	1
707.212/01	Verre rouge, diamètre 90mm des lanternes 707.205 et 707.211 (R. VI).	1
707.257	Verre rouge, voyant jaune, diamètre 80mm de la lanterne 707.256	1
707.212	Verre rouge, diamètre 76 mm des lanternes 707.205 et 707.211, (R. VI).	1
707.222	Verre rouge et jaune, diamètre 76mm de la lanterne 707.210 (R. VI).	1
707.225	Verre rouge et jaune, diamètre 90mm de la lanterne 707.223 (R. VI).	1
707.228	Verre blanc semi-cylindrique pour éclairage des numéros de lanterne 707.223 (R. VI).	1
65-S	Vis T.R. de 4×15 de serrage du cadre de la plaque lumineuse.	1
127-S	Vis T.R. de 5×20 de fixat. de plaque de police sur aile AR.	3
	Stop	
712.170	Contacteur de stop complet, plaque de fixation pliée, levier de commande avec barillet (R. VI).	1
712.192	Contacteur de stop complet, plaque de fixat. droite, levier de commande avec barillet (R. VI).	1
712.370	Contacteur de stop, monture acier, lame flexible formant levier de commande (R. VI).	1
712.376	Contacteur de stop, monture en ébonite, lame flexible formant levier de commande (R. VI).	1
2.271-S	Ecrou H de 4×75 de la tige de contacteur de stop.	1
712.193	Tige de commande de contacteur de stop, longueur 100mm.	1
712.383	Tige de commande de contacteur de stop, longueur 240mm.	1
712.387	Tige de commande de stop, longueur 355mm.	1
712.417	Tige de commande de stop (direction à droite).	1
89.118	Vis T.H. de 4×13 de fixation du contacteur de stop.	2
	Flèche de direction	
712.382	Commutateur de flèche de direction avec voyant rouge au centre (R. VI).	1
221.244	Flèche de direction D, 6 volts, Marchal (R. VI).	1
221.245	Flèche de direction G, 6 volts, Marchal (R. VI).	1
221.244/4501	Flèches de direction D et G, 6 volts, Marchal avec contacteur (R. VI).	1

NUMÉRO	DÉSIGNATION	COEFFICIENT
	Vindrutetorkare	
	1° Essuie-glace à dépression	
3.684	Attache Bowden de maintien du tube de raccordement.	A.L.D.
92.019	Balai nu sans la monture pour essuie-glace Klaxon (R. VI).	1
711.233	Balai complet Klaxon (R. VI).	1
1.561-S	Bicône pour tube de 4,5.	1
711.237	Essuie-glace Klaxon (axe droit) (R. VI).	1
711.617	Essuie-glace Klaxon (axe coudé) (R. VI).	1
88.974	Raccord de 10×100 pour bicône sur tubulure d'admission.	1
711.235	Rondelle de 9,5×18×1 de serrage du caoutchouc d'étanchéité.	1
90.945	Tube caoutchouc de raccordement (R.IV).	A.L.D.
452.632	*Tube de dépression avec raccord en T. Ne fournissons plus.*	1
910.504	Tube au mètre de 3×4,5 (R. VI).	A.L.D.
89.236	Vis T.H. de 10×100, bouchon de la tubulure d'admission (cas de montage d'un essuie-glace électrique).	1
	2° Essuie-glace électrique	
721.005	Essuie-glace 6 volts, S.E.V., avec commande à main, complet (R. VI). **11.**	1
721.007	Essuie-glace 6 volts, S.E.V., avec commande à main, complet (R. VI). **7 et 11L.** 88:-	1
	3° Balai et pièces diverses pour essuie-glace électrique	
711.244	Balai complet pour essuie-glace alternatif Eyquem (R. VI).	1
711.294	Balai complet pour essuie-glace rotatif Eyquem (R. VI).	
711.295	Balai complet pour essuie-glace alternatif Marchal (R. VI).	1
721.011	Balai complet pour essuie-glace alternatif S.E.V. (R. VI).	2
721.013	Balai complet pour essuie-glace Eyquem (R. VI).	2
921.576	Câble 2 conducteurs d'alimentation (vendu au mètre) (R. VI).	A.L.D.
133.889	Entretoise de fixation de l'essuie-glace alternatif.	1

1re disposition : tableau au centre de la planche de bord

NUMÉRO	DÉSIGNATION	COEFF.
330.064	Tableau complet 7 et 11L (R.VI).	1
330.065	Compteur kilométrique (R. VI).	1
330.066	*Manomètre d'huile rond noir, lettres blanches (R. VI). Ne fourn. plus.*	1
330.066/01	Manomètre d'huile fond blanc lettres noires (R. VI).	1
330.067	Ampèremètre fond noir, lettres blanches (R. VI).	1
330.067/01	Ampèremètre fond blanc, lettres noires (R. VI).	1
330.068	Indicateur d'essence, 6 volts, 35 litres, fond noir, lettres blanches (R. VI).	1
330.068/01	Indicateur d'essence, 6 volts, 35 litres, fond blanc, lettres noires (R. VI).	1
330.069	Montre mécanique fond noir, lettres blanches (R. VI).	1
330.069/01	Montre mécanique fond blanc, lettres noires (R. VI).	1
330.070	Renvoi d'équerre du compteur (R. VI).	1
330.071	*Jonc ou cadre chromé. Ne fourn. plus.*	1
330.074	Verre de protection des appareils. Ne fournissons plus.	1
330.075	Douille de lampe (R. VI).	1
330.105	Tableau complet (R. VI). 11.	1
330.106	Montre électrique, 6 volts (R. VI).	1
330.107/01	Indicateur d'essence, 6 volts, 50 litres, fond blanc, lettres noires (R. VI).	1
330.183	*Indicateur d'essence, 6 volts, 45 litres, fond noir, lettres blanches (R. VI). Remplacé par* 330.183/01.	1
330.183/01	Indicateur d'essence, 6 volts, 45 litres, fond blanc, lettres noires (R. VI).	1

2e disposition : tableau dans l'axe de la direction, montre séparée

NUMÉRO	DÉSIGNATION	COEFF.
330.193	Verre de protection des appareils (R. VI).	1
330.195	Jonc ou cadre chromé (R. VI).	1
330.198/01	Support de douille pour éclairage de la montre (R. VI).	1
330.206	Douille mobile de lampe (R. VI).	1
330.213	Montre électrique montée sur planche de bord (R. VI).	1
330.225/01	Tableau complet (R. VI). *Remplace tableau gradué à* 130 *km.* 7 et 11L.	1
330.226/01	Tableau complet (R. VI). *Remplace tableau gradué à* 130 *km.* 11.	1
330.227	Compteur kilométrique à commande verticale (R. VI).	1
330.230	Ampèremètre (R. VI).	1
330.231	Montre mécanique montée sur planche de bord (R. VI).	1
330.233	Indicateur d'essence sans le cadran (R. VI).	1
330.252	Compteur kilométrique à commande latérale (R. VI).	1
330.289/01	Boîte à lumière sans appareils, graduée à 150 km. (R. VI). *Remplace boîte à lumière graduée à* 130 *km.*	1

3e disposition : tableau dans l'axe de la direction, avec montre

NUMÉRO	DÉSIGNATION	COEFF.
330.193	Verre de protection des appareils (R. VI).	1
330.195	Jonc ou cadre chromé (R. VI).	1
330.206	Douille mobile de lampe (R. VI).	1
330.230	Ampèremètre (R. VI).	1
330.233	Indicateur d'essence sans le cadran (R. VI).	1
330.252	Compteur kilométrique à commande latérale, pour tableau gradué à 130 km. (R. VI).	1
330.275	Montre électrique (R. VI).	1
330.285	Tableau complet gradué à 150 km. (R. VI). *Remplace tableau gradué à* 130 *km.* 7 et 11L.	1
330.286	Compteur kilométrique à commande latérale, pour tableau gradué à 150 km. (R. VI). 11.	1
330.291	Boîte à lumière sans appareils (R. VI).	1
330.300	Tableau complet gradué à 150 km. (R. VI). *Remplace tableau gradué à* 130 *km.* 11.	1

Pièces diverses pour tableau

NUMÉRO	DÉSIGNATION	COEFF.
61-S	Vis T.R. de 4×5 de fix. des appar.	8
185-S.30	Vis T.F.B. de 5×15 de fixat. du tableau.	4
2.271-S	Ecrou H de 4×75 de fixat. de la montre sur planche de bord et du support 330.198.	2
5.220	Lampe 6 volts, 3 bougies (R. VI).	1
88.572/01	Rondelle cuvette de 6×13×2,5 pour fixat. du tableau (R. IV).	4
330.072	Joint de lunette de tableau (1re disposition) (R. VI).	1
330.191	Plaque cadran indicateur d'essence pour réservoir de 45 litres (cas du tableau dans l'axe de la direction, montre séparée) (R. VI).	1
330.192	Plaque cadran indicateur d'essence pour réservoir de 50 litres (cas du tableau dans l'axe de la direction, montre séparée) (R.VI). 11.	1
330.198	Support de douille pour lampe indicatrice de pression d'huile (cas du tableau dans l'axe de la direction) (R. VI).	1
330.208	Butée caoutchouc du verre de protection (cas du tableau dans l'axe de la direction) (R. VI).	1
330.220	Voyant indicateur de pression d'huile (cas du tableau dans l'axe de la direction) (R. VI).	1
330.221	Rodoïde teinté vert pour éclairage du tableau dans l'axe de la direction (R. VI).	1
330.250	Bague caoutchouc forme conique, diam. int. 10mm, ext. 18mm et 25mm, d'arrêt du flexible de compteur.	1
330.278	Flexible de commande de compteur, long. 1m,700 (R. VI).	1
330.279	*Flexible de commande de compteur, long.* 1m, 900 *(D à D) (R. VI). Remplacé par* 330.344.	1
330.344	Flexible de compteur, long. 1m,950 (direction à droite) 11L.	1
707.117	Interrupteur à poussoir sur planche de bord (cas du tableau dans l'axe de la direction (R. VI).	1
712.290	*Contacteur de pression d'huile sans écrou raccord sur moteur. Ne fournissons plus.*	1
716.904	Canon isolant épaulé de 4×6×9 des tableaux dans l'axe de la direction (R. VI).	1

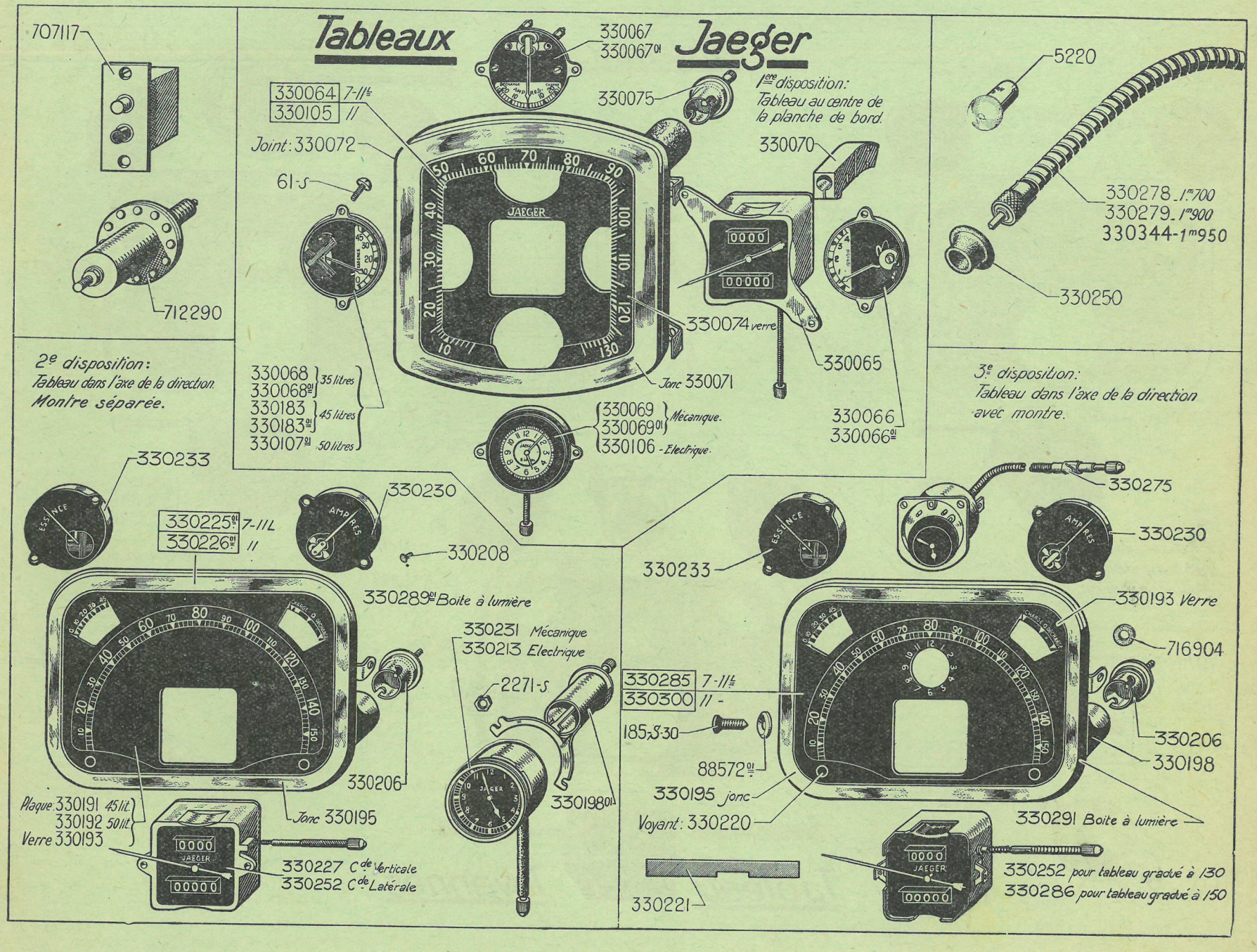
Tableaux
Jaeger
707117
712290
330067
330067 01
330064 7-11/4
330105 //
330075
1ère disposition:
Tableau au centre de la planche de bord.
Joint: 330072
61-S
330070
330074 verre
330065
330066
330066 01
Jonc 330071
330068
330068 01 35 litres
330183
330183 01 45 litres
330107 01 50 litres
330069
330069 01 Mécanique.
330106 - Electrique.
5220
330278 - 1m700
330279 - 1m900
330344 - 1m950
330250
2e disposition:
Tableau dans l'axe de la direction.
Montre séparée.
3e disposition:
Tableau dans l'axe de la direction
avec montre.
330233
330230
330225 01 7-11L
330226 01 //
330208
330289 01 Boite à lumière
330231 Mécanique
330213 Electrique
2271-S
330198 01
330206
Jonc 330195
Plaque: 330191 45 lit.
330192 50 lit.
Verre 330193
330227 Cde Verticale
330252 Cde Latérale
330275
330285 7-11/4
330300 //
185-S-30
88572 01
330195 jonc
Voyant: 330220
330193 Verre
716904
330206
330198
330291 Boite à lumière
330221
330252 pour tableau gradué à 130
330286 pour tableau gradué à 150

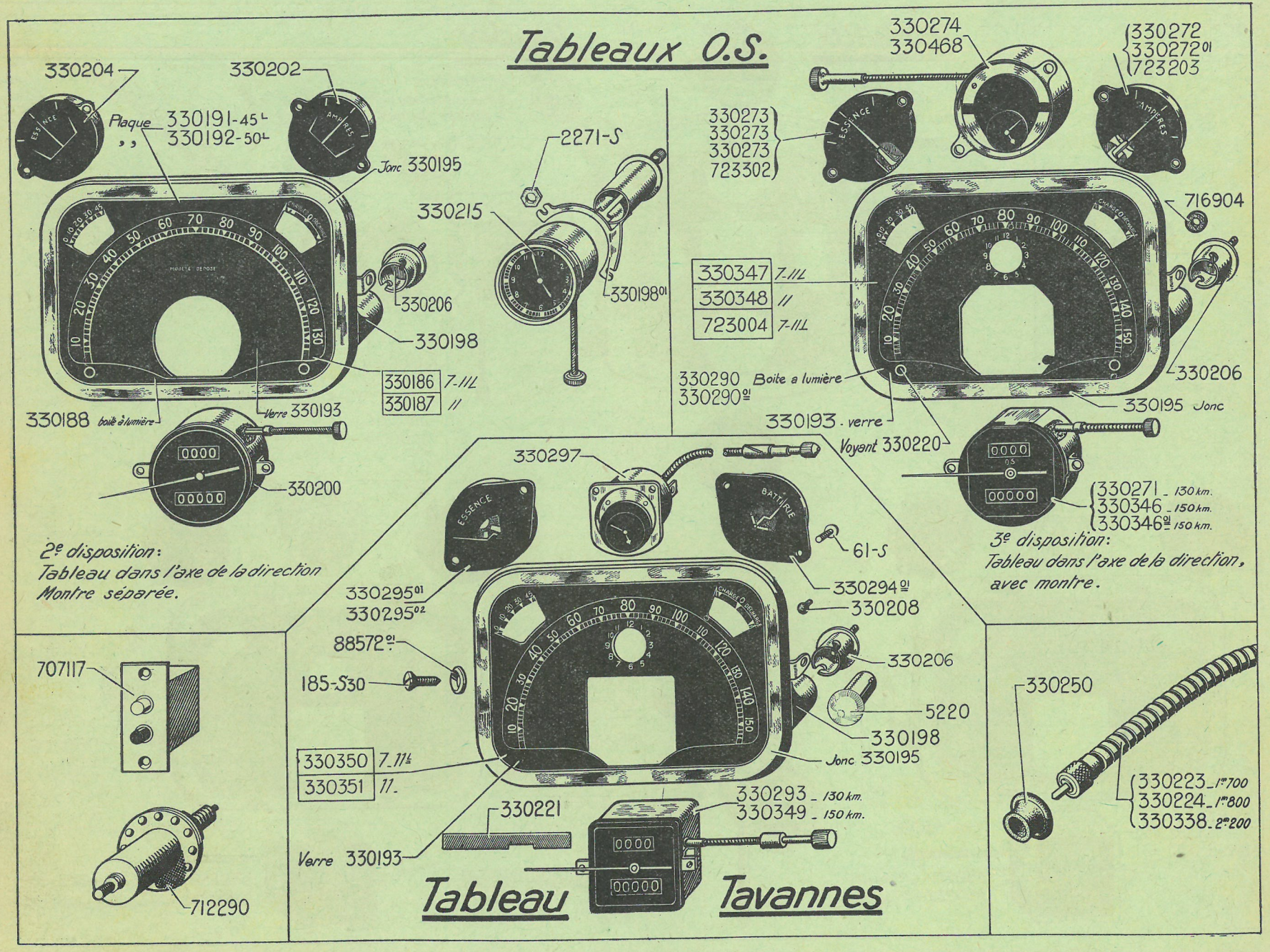
Tableaux O.S.
330204
330202
Plaque 330191-45 L
,, 330192-50 L
Jonc 330195
2271-S
330215
330198 01
330206
330198
330186 7-IIL
330187 //
330188 boîte à lumière
Verre 330193
330200
2e disposition:
Tableau dans l'axe de la direction
Montre séparée.
330274
330468
330272
330272 01
723203
330273
330273
330273
723302
716904
330347 7-IIL
330348 //
723004 7-IIL
330290 Boîte à lumière
330290 01
330206
330195 Jonc
330193 . verre
Voyant 330220
330271 . 130 km.
330346 . 150 km.
330346 01 150 km.
3e disposition:
Tableau dans l'axe de la direction,
avec montre.
330297
61-S
330294 01
330208
330295 01
330295 02
88572 01
185-S30
330206
5220
330198
Jonc 330195
330350 7-11 L
330351 11.
330221
330293 . 130 km.
330349 . 150 km.
Verre 330193
707117
712290
330250
330223 . 1m700
330224 . 1m800
330338 . 2m200
Tableau
Tavannes

NOTA. — *Il n'a pas été monté de tableau O.S. au centre de la planche de bord.*

Tableau O. S.
2e disposition : tableau dans l'axe de la direction, montre séparée

NUMÉRO	DÉSIGNATION	COEFF.
330.186	*Tableau complet gradué à 130 km. (R.VI). Ne fournissons plus.*	1
330.187	Tableau complet gradué à 130 km. (R. VI). **11.**	1
330.188	*Boîte à lumière (R. VI). Ne fournissons plus.*	1
330.193	Verre de protection des appareils (R. VI).	1
330.195	Jonc ou cadre chromé (R. VI).	1
330.198/01	Support de douille pour éclairage de la montre (R. VI).	1
330.200	*Compteur kilométrique (R. VI). Ne fournissons plus.*	1
330.202	Ampèremètre (R. VI).	1
330.204	Indicateur d'essence sans le cadran (R. VI).	1
330.206	Douille mobile de lampe (R. VI).	1
330.215	Montre mécanique (R. VI).	1

Tableau O. S.
3e disposition : tableau dans l'axe de la direction, avec montre

NUMÉRO	DÉSIGNATION	COEFF.
330.193	Verre de protection (R. VI).	1
330.195	Jonc ou cadre chromé (R. VI).	1
330.206	Douille mobile de lampe (R. VI).	1
330.271	Compteur kilométrique pour tableau gradué à 130 km. (R. VI).	1
330.272	Ampèremètre forme ovale (R. VI).	1
330.272/01	Ampèremètre forme ronde (R. VI).	1
330.273	Indicateur d'essence forme ovale, sans le cadran (R. VI).	1
330.273/01	Indicateur d'essence forme ronde (45 litres).	1
330.273/03	Indicateur d'essence forme ronde (50 litres). **11.**	1
330.274	Montre mécanique (R. VI).	1
330.290	Boîte à lumière pour appareils ovales (R. VI).	1
330.290/01	*Boîte à lumière pour appareils ronds (R. VI). Ne fournissons plus.*	1
330.346	Compteur kilométrique à 1 plat pour tableau gradué à 150 km. (R. VI). **11.**	1
330.346/01	Compteur kilométrique à 2 plats pour tableau avec montre électrique.	1
330.347	*Tableau complet gradué à 150 km. (R. VI). Remplace tableau gradué à 130 km. 7-11L. Remplacé par 723.004.*	1
330.348	Tableau complet gradué à 150 km. (R. VI). *Remplace tableau gradué à 130 km.* **11.**	1
330.468	Montre électrique.	1
723.004	Tableau complet gradué à 150 km. (R.VI). **7-11L.**	1
723.203	Ampèremètre O.S. avec inscription (R.VI).	1
723.302	Indicateur d'essence O.S. gradué à 45 litres (R.VI).	1

Tableau Tavannes dans l'axe de la direction

(une seule disposition : tableau avec montre).

NUMÉRO	DÉSIGNATION	COEFF.
330.193	Verre de protection des appareils R. VI).	1
330.195	Jonc ou cadre chromé (R. VI).	1
330.206	Douille mobile de lampe (R. VI).	1
330.293	Compteur kilométrique gradué à 130 km. (R. VI).	1
330.294/01	*Ampèremètre (R. VI). Remplacé par* 330.202.	1
330.295/01	Indicateur d'essence (45 litres) (R. VI).	1
330.295/03	Indicateur d'essence (50 litres). **11.**	1
330.297	Montre électrique (R. VI).	1
330.349	Compteur kilométrique gradué à 150 km. (R. VI).	1
330.350	Tableau complet gradué à 150 km. (R. VI). *Remplace tableau gradué à 130 km.* **7-11L.**	1
330.351	Tableau complet gradué à 150 km. (R. VI). *Remplaceta bleau gradué à 130 km.* **11.**	1

Pièces diverses pour tableau O. S. ou Tavannes

NUMÉRO	DÉSIGNATION	COEFF.
61-S	Vis T.R. de 5×4 de fixat. des appareils.	8
185-S-30	Vis T.F.B. de 5×15 à pointe de fixat. du tableau.	4
2.271-S	Ecrou H de 4×75 de fixat. de la montre sur planche de bord et du support 330.198.	2
5.220	Lampe 6 volts, 3 bougies (R. VI).	1
88.572/01	Rondelle cuvette de 6×13×2,5 pour fixat. du tableau (R. VI).	4
330.191	Plaque cadran indicateur d'essence pour réservoir de 45 litres (cas du tableau dans l'axe de la direction, montre séparée) (R. VI).	1
330.192	Plaque cadran indicateur d'essence pour réservoir de 50 litres (cas du tableau dans l'axe de la direction, montre séparée) (R. VI). **11.**	1
330.198	Support de douilles pour lampe indicatrice de pression d'huile (cas du tableau dans l'axe de la direction) (R. VI).	1
330.208	Butée caoutchouc du verre de protection (cas du tableau dans l'axe de la direction) (R. VI).	1
330.220	Voyant indicateur de pression d'huile (cas du tableau dans l'axe de la direction) (R. VI).	1
330.221	Rodoïde teinté vert pour éclairage du tableau dans l'axe de la direction (R.VI).	1
330.223	Flexible de commande de compteur, long. 1m,700 (cas du tableau dans l'axe de direction pour 7 et 11) (R. VI).	1
330.224	Flexible de commande de compteur, long. 1m,800 (D à D) (R. VI).	1
330.250	Bague caoutchouc forme conique, diam. int. 10mm, ext. 18mm et 25mm, d'arrêt du flexible de compteur.	1
330.338	Flexible de commande de compteur, long. 2m,200 (R. VI).	1
707.117	Interrupteur à poussoir sur planche de bord (cas du tableau dans l'axe de la direction) (R. VI).	1
712.290	*Contacteur de pression d'huile sans écrou raccord sur moteur. Ne fournissons plus.*	1
716.904	Canon solant épaulé de 4×6×9 des tableaux dans l'axe de la direction (R. VI).	1

NUMÉRO	DÉSIGNATION	TYPE	COEFF^t
	Accessoires de roues		
299.797	Branche élastique de fixation de cache-moyeu sur roue pilote.	7 et 11	4
299.793	Cache-moyeu avec calotte chromée, mais sans peinture (spécial pour roue à pneu pilote).	7 et 11	4
390.166	Cache-moyeu assemblé (1er montage), diamètre extérieur 274mm, diamètre du centrage 230mm.	7	5
390.193	Cache-moyeu assemblé (1er montage), diamètre extérieur 310mm, diamètre du centrage 276mm.	11L et 11	5
390.210	Cache-moyeu assemblé (2e montage), diamètre extérieur 310mm, diamètre du centrage 200mm (pour roue à 6 tocs).	11L et 11	5
390.233	Cache-moyeu assemblé (2e montage), diamètre extérieur 274mm, diamètre du centrage 154m (pour roue à 5 tocs).	7 et 11	5
392.503	*Cache-moyeu, diamètre extérieur* 274mm, *pour roue Dunlop (R. VI). Ne fournissons plus.*	7 et 11	5
810.314	Cache-moyeu assemblé avec calotte percée pour roue B.M. diam. extérieur 256mm.	11L,11	4
298.701	Calotte chromée, percée au centre pour roue « pilote ».	7 et 11	4
390.170	Calotte chromée non percée.	7 et 11	5
590.172	Couronne d'appui du cache-moyeu 390.166.	7	5
390.189	Couronne d'appui du cache-moyeu 390.193.	11L et 11	5
619.771	Jonc d'arrêt diamètre 12mm de la vis de fixation du cache-moyeu pour roue B.M.	11L et 11	4
390.171	Ressort d'accrochage du cache-moyeu, largeur du centre 14mm.	7 et 11	15
390.214	Ressort d'accrochage du cache-moyeu, largeur au centre 16mm.	7 et 11	12
2.385	Rivet T.R. de 4×12 de fixat. des ressorts du cache-moyeu.	7 et 11	15
299.796	Rondelle arrêtoir de 10×150 formant écrou de la vis de fixation du cache-moyeu pour roue à pneu « pilote ».	7 et 11	4
299.795	Vis T.H. spéciale de 10×28 de fixat. du cache-moyeu pour roue à pneu « pilote ».	7 et 11	4
621.031	Vis T.H. spéciale de 14×17 de fixation du cache-moyeu pour roue B.M.	11L,11	4

NUMÉRO	DÉSIGNATION	COEFFICIENT
	Outillage	
2.676	*Pompe à pneus (R. VI). Ne fournissons plus.*	1
4.740-S	Pompe à graisse Hydraulic (R. VI).	1
113.083/01	*Clé à molette de* 28 *(R. VI). Remplacé par* 648.136.	1
113.090	Chasse-goupille.	1
113.095/02	Démonte-pneus, le jeu de 2 (R. VI).	1
113.106	Clé de chapeau de roue (R. VI).	1
298.766	Bride de fixat. du bidon d'huile.	1
298.768	Index d'accrochage du bidon d'huile.	1
298.769	Ressort d'accrochage du bidon d'huile.	1
648.012	Clé vedeled pour valve Michelin (R. VI).	1
648.135	*Clé plate de* 17×21. *Ne fournissons plus.*	1
648.136	Clé à molette de 22 (R. VI).	1
648.137	Clé à molette de 15 (R. VI).	1
648.193	Pompe à graisse Técalémit (R. VI).	1
648.217	Clé de pompe à eau (à crochet) (R. VI).	1
648.283	Clé pour bougie de 14mm.	1
648.286	Vilebrequin démonte-roue (R. VI).	1
648.294	*Manivelle de mise en marche avec support en ressort. Remplacé par* 648.424, *demander en outre:* 1-298.553 *(R. IV).*	1
648.380	Manivelle de cric à cardan, 1 articulation (R. VI).	1
648.412	Jauge fibre pour réservoir AR de 45 litres (R. VI). 7, 11L.	1
648.413	Jauge fibre pour réservoir AR de 50 litres (R. VI). 11.	1
648.424	Manivelle de mise en marche avec support droit.	1
648.447	Marteau rivoir de 28 (R. VI).	1
648.448	Pince universelle (R. VI).	1
648.466	Clé plate de serrage des phares pour support ajouré.	1
648.520	Clé pour bougie de 14mm, longueur 80mm.	1
648.521	Tournevis (R. VI).	1
648.535	Cric avec sa manivelle (R. VI). 11.	1
648.536	Cric avec sa manivelle (R. VI). 7, 11L.	1

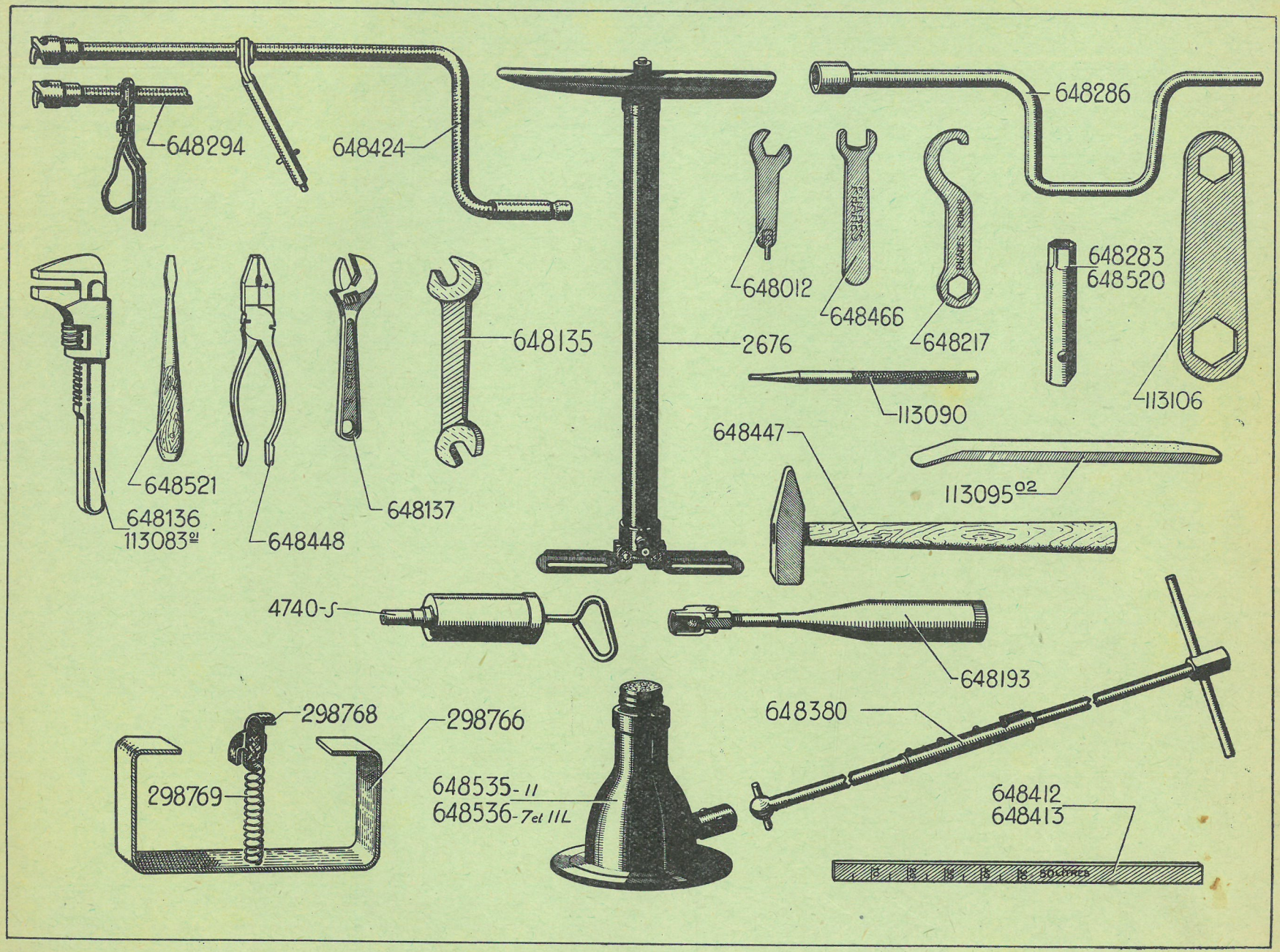
648294
648424
648135
2676
648286
648012
648466
648217
648283
648520
113106
113090
648447
113095 02
648521
648136
113083 01
648448
648137
4740-S
648193
298768
298766
298769
648535-11
648536-7 et 11L
648380
648412
648413
50 CMES

Société Anonyme André CITROEN
Capital : 1.212.750.000 Francs

117 à 167 Quai de Javel
PARIS (XVème)

SERVICE DES PIÈCES DÉTACHÉES
23 rue Ernest-Cognacq
LEVALLOIS-PERRET (Seine)

CORRECTIF N° 16 DU 26 AVRIL 1948

CATALOGUE TOME V-C N° 420

Pour les *"pièces nouvelles"* à ajouter au catalogue, nous avons fait l'impression sur un seul côté de la page, ceci vous permettra de procéder par découpe et collage en bonne place.

Pour les *"corrections diverses"* que vous devez nécessairement recopier à la main sur votre catalogue, nous avons fait l'impression sur les deux côtés de la page.

Numéros	DESIGNATION	Coeff.	Numéros	DESIGNATION	Coeff.
	RAYON I				
	PIECES NOUVELLES A AJOUTER				
	PAGE 6 - (Edition 1945)			*PAGE 56 - (Edition 1945) - (suite)*	
576 S 30	Vis TH à pointe de 7 x 22,5 x 18 de fixation du carter inférieur	14	507.239	Couple conique de 9 x 31 (boite type B) (portée de roulement sur couronne 40 mm)	
	PAGE 21 -			- II L, II, II F, pour roue Pilote 7	1
461.178/ 179 B	Jeu de pignons d'arbre à cames et de vilebrequin pour utilisation des chaînes usagées	1		*PAGE 56 -*	
	PAGE 29 -		508.012	Plateau assemblé avec ses tocs d'entrainement de transmission (16 cannelures) pour boite type B	2
589 S	Vis TH de 7 x 60 de fixation des filtres sur pompe (R III)	1			
	PAGE 56 - (Edition 1945)				
507.238	Couple conique de 8 x 31 (boite type B) (portée de roulement sur couronne 40 mm)	1			
	- 7, II F - II M, pour roues Pilote 7 (Angleterre) II F, II M .				
	RAYON II				
	PAGE 4 -			*PAGE 18 (suite) -*	
3.330 S	Rondelle grower de 31 de fixat. de traverse AV sur coque (R III)	4	621.002	Vis TH de 8 x 32,5 de fixat. de traverse sous moteur (R III)	8
	PAGE 8 -			*PAGE 33 -*	
3.330 S	Rondelle grower de 31 de fixat. de traverse AV sur coque (R III)	4	618.701	Rivet de 4 x 8,5 de fixat. des garnitures	ALD
	PAGE 10 -			*PAGE 34 -*	
3.330 S	Rondelle grower de 31 de fixat. de traverse AV sur coque (R III)	4	491 S	Vis TH de 7 x 35 x 16 de collier de serrage de boite à rotule de barre d'accouplement (1° dispo. (RIII) 7)	2
	PAGE 14 -			*PAGE 73 -*	
3.330 S	Rondelle grower de 31 de fixat. de traverse AV sur coque (R III)	4	431.191	Essieu AR monté avec plateaux moyeux tambours - bras, sans barre de torsion ni barre de triangulation ni traverse AR (disp. roue "B-M")- II L -	1
	PAGE 18 -				
426.726	Vis spéciale TR de 10 x 27,5 de fixat. de silentbloc (direction de crémaillère)	4			

...

Numéros	DESIGNATION	Coeff.	Numéros	DESIGNATION	Coeff.
	PAGE 73 - (suite)			*PAGE 81 -*	
431.192	Essieu AR monté avec plateaux moyeux tambours, bras, sans barre de torsion ni barre de triangulation ni traverse AR (disp. roue "B-M"). II -	1	618.701	Rivet de 4 × 8,5 de fixat. de garniture	ALD
	PAGE 77 -				
426.757	Toc de roue (tambour fonte - roue pilote) 12 × 175 long 31 mm 5	10			
	RAYON III				
	PAGE 28 -			*PAGE 40 - (suite)*	
712.406	Vis TR de 5 × 24,5 × 15 de serrage du levier de contacteur sur axe	1	1.063 S	Oeillet caoutchouc de 14 × 28 × 6 trou de 20 mm	
	PAGE 37 -		1.064 S	Oeillet caoutchouc de 16 × 32 × 7 trou de 25 mm	
456.813	Bougie Marchal de 14 mm (CR 36) (R-VI)	4		*PAGE 50 -*	
	PAGE 40 -		723.046/01	Tableau de bord (sans montre) gradué en 1/4 de réservoir 7 et II	1
1.061 S	Oeillet caoutchouc de 8 × 18 × 4 trou de 12 mm			*PAGE 54 -*	
1.062 S	Oeillet caoutchouc de 12 × 21 × 5 trou de 16 mm		382.545	Etrier sur roue, de fixation du cache moyeu sur roue B.M. II L, II	4

Numéros	DESIGNATION	Numéros	DESIGNATION

RAYON I

PIECES SUPPRIMEES ou REMPLACEES

	PAGE 1 -		*PAGE 43 -*
	NOTA - Nous ne fournissons plus de moteurs neufs sauf : 458.514. Pour les autres numéros, voir notre tarif échange standard Numéro 428.	519.572/01	Boite de vitesses
		519.573/01	Boite de vitesses
		519.624	Boite de vitesses
452.454	Cylindre (R.p. 453.250)		*PAGE 51 -*
		515.516	Tube nu
	PAGE 2 - (Edition 1945)	515.372	Tige (R.p. 515.667)
	NOTA - Les chemises ne sont pas vendues à l'unité, les commandes appairées par jeu sous leurs numéros respectifs de catalogue, suivis de l'indice /04.		*PAGE 52 -*
		500.551	Cale de réglage
		500.619	Pignons (R.p. 500.619/01) (deo 2-508.070)
	PAGE 3 - (Edition 1945)	500.652	Cage de roulement
	NOTA - Les pistons complets ne sont pas vendus en pièces détachées - Voir ensemble chemises et pistons (page 2).	500.719	Rondelle (R.p. 508.070)
			PAGE 56 - (Edition 1945)
	PAGE 5 -	408.486	Couple (R.p. 507.238)
453.024/01	Culasse (R.p. 453.024)	408.487	Couple (R.p. 507.239)
	PAGE 34 -		
480.110	Filtre tamis		
587.883	Pédale d'accélérateur		
	PAGE 41 -		
491.106	Garniture		

CORRECTIONS DIVERSES

	PAGE 1 -		*PAGE 29 -*
489.615	Moteur (R.p. 489.639, etc..)lire	2.494 S	Ecrou (lire : montage avec goujon 452.681)
489.285	I raccord 330.577 au lieu de 329,641	2.503 S	Ecrou (lire : Ecrou H de 7 × 100 de blocage des filtres sur fond de pompe)
489.772	Moteur (R.p. 458.514 etc.. lire pour II L : I câble 543.264 (R VI) pour II : I câble 543.280 (R VI) et pour II L et II : I ressort 543.259 (R II)		*PAGE 34 -*
		2.488 S	Joint (Lire : R III au lieu de R VI)
	PAGE 4 - (Edition 1947)		*PAGE 52 -*
461.971	Bielle (lire : R.p. 461.983 au lieu de 461.933)	500.374	Arretoir (lire de 25,5 au lieu de 24,5)
		500.378	Cale (Lire 500.378/02)
	PAGE 6 - (Edition 1945)		*PAGE 52 - (Edition 1947)*
483 S	Vis (supprimer la mention : du carter inférieur : coeff. 14)	500.720	Bague (lire 500.720 au lieu de 500.7.0)
			PAGE 55 - (Edition 1945)
451.685	Couvercle (lire R.p. 479.091 deo : 12 - 18.961 au lieu de 588/S.)	500.786	Vis (lire : vis TH de 10 × 40 à pointe au lieu de vis T O de 10 × 100
	PAGE 14 -		
2.457 S	Joint (lire R III au lieu de R VI)		
	PLANCHE 19 et 20 -		
451.260	Bouchon (lire 461.260)		

...

Numéros	DESIGNATION
	RAYON II
	PIECES SUPPRIMEES ou REMPLACEES
	PAGE 4 -
304.547	Rondelle (R.p. 3.330/S (R III)
425.682	Contre-plaque
	PAGE 7 -
426.488	Entretoise
	PAGE 8 -
304.547	Rondelle (R.p. 3.330/S (R III)
	PAGE 11 -
304.547	Rondelle (R.p. 3.330/S (R III)
	PAGE 14 -
304.547	Rondelle (R.p. 3.330/S (R III)
426.605	Cales
426.611	Cale
	PAGE 17 -
758 S 30	Vis (R.p. 621.002 (R III)
353.197	Cale (R.p. 353.196)
	PAGE 21 -
353.701	Vis
	PAGE 22 -
353.480	Contreplaque
	PAGE 26 -
420.522	Clavette
420.677/01	Vis
420.678/01	Vis
	PAGE 29 -
425.942	Joint
426.756	Toc (R.p. 420.757)
	PAGE 30 -
62.436	Rivet (R.p. 618.701)
438.305	Bague
	PAGE 33 -
438.591	Garniture
438.619	Plateau
438.670	Garniture
438.671	Garniture
	PAGE 34 -
89.101	Vis (R.p. 491/S (R III)
	PAGE 37 -
601.266	Ressort
601.328	Cage
	PAGE 38 -
601.266	Ressort
601.328	Cage
601.517	Support
601.681	Embout

Numéros	DESIGNATION
	PAGE 41 -
601.927	Support
601.931	Support
	PAGE 43 -
601.527 D	Levier
601.707	Levier
	PAGE 45 -
306.833	Couvercle
601.510	Carter
	PAGE 49 -
601.317	Ecrou
604.024	Volant (R.p. 602.045 (R VI) deo I-330.135 (R VI), 3-330.097 (R III)
	PAGE 61 -
540.619	Bride
	PAGE 62 -
550.935	Tube (R.p. 551.029)
551.194	Raccord
	PAGE 65 -
551.263	Entretoise
551.365	Support (R.p. 553.194 deo I-553.170)
	PAGE 69 -
420.717	Traverse
	PAGE 70 -
89.889	Rondelle
	PAGE 73 -
421.035	Essieu
421.266	Traverse (R.p. 421.366 deo 2-420.939)
	PAGE 77 -
37.566	Chapeau (R.p. 431.172)
420.974	Chapeau (R.p. 431.173)
426.756	Toc (R.p. 426.757)
	PAGE 78 -
62.436	Rivet (R.p. 618.701)
415.505	Plateau
415.717	Plateau
415.718	Plateau
	PAGE 81 -
438.305	Bague
438.591	Garniture
438.625	Plateau
438.670	Garniture

Numéros	DESIGNATION
	CORRECTIONS DIVERSES
	PAGE 25 -
380.675	Ressort (lire diam. 15 mm au lieu de 13 mm)
	PAGE 26 -
390.150	Ecrou (lire R II au lieu de R VI)
	PAGE 49 -
602.045	Volant - Poste rétabli (supprimer la mention R.p. etc..)
602.062	Volant (lire R.p. 602.045 au lieu de : R.p. 604.024 etc..)
	PAGE 61 -
540.964	Ressort (lire diam. 34 × 40 au lieu de 38)
540.965	Ressort (lire diam. 34 × 40 au lieu de 38)
421.356	Axe TH (lire de 25 × 56 pointe sur filet au lieu de 25 × 48)
	PAGE 77 -
390.150	Ecrou (lire R II au lieu de R VI)
	PAGE 77 (suite) -
421.191	Moyeu (ajouter : pour roue pilote)
421.193	Moyeu (ajouter : pour roue pilote)
	PAGE 78 -
415.680	Plateau (lire : Ne fournissons plus au lieu de R.p. etc...)
415.681	Plateau (lire : Ne fournissons plus au lieu de R.p. etc...)

RAYON III

PIECES SUPPRIMEES ou REMPLACEES

	PAGE 3 -
305.527	Cadre
309.612	Pastille
298.062	Ressort
298.310	Demi-capot (R.p. 810.244)
298.428/01	Ressort
298.428/02	Ressort
299.376	Capot (R.p. 810.244)
	PAGE 4 -
88.850	Goujon
304.300	Renfort
308.260	Cale
308.261	Feutre
452.435	Boite (R.p. 456.140 deo I-454.070)
	PAGE 8 -
305.385	Equerre
305.912	Support
	PAGE 12 -
310.330	Caoutchouc
	PAGE 15 -
329.554	Tube (R.p. 329.554/01)
	PAGE 19 -
587.503	Rhéostat
587.689	Gaine
	PAGE 20 -
586.879	Axe
595.007	Tube (R.p. 595.157)
	PAGE 23 -
586.873	Axe
589.603	Membrane
595.007	Tube (R.p. 595.157) (Voir page 20)
	PAGE 24 -
595.007	Tube (R.p. 595.157) (Voir page 27)
	PAGE 27 -
587.803	Ressort
595.007	Tube (R.p. 595.157)
	PAGE 31 -
701.624	Induit (R.p. 701.342)
701.626	Induit (R.p. 701.497)
	PAGE 32 -
700.329	Bobines
	PAGE 34 -
709.184	Douille
	PAGE 35 -
709.355	Piston
	PAGE 36 -
709.248	Plaque

Numéros	DESIGNATION
	PAGE 36 - (suite)
709.288	Goupille
	PAGE 37 -
704.136	Commutateur (R.p. 704.250)
704.136/01	Commutateur (R.p. 704.250)
	PAGE 39 -
453.119	Remboitage (R.p. 453.173)
	PAGE 40 -
922.272	Gaine
922.273	Gaine
922.276	Gaine
922.279	Gaine
922.284	Gaine
922.285	Gaine
922.287	Gaine
922.288	Gaine
921.551	Câble
921.576	Câble
711.028	Collier
711.029	Collier
	PAGE 43 -
330.059	Coiffe
330.062	Ensemble
715.582	Fil
	PAGE 44 -
704.180	Levier
	PAGE 45 -
704.221	Ressort
704.246	Ressort
	PAGE 47 -
	Numéros des Phares
706.259	Phare
706.260	Phare
706.273	Phare

Numéros	DESIGNATION
	PAGE 48 -
712.193	Tige
221.244/45/01	Flèches
	PAGE 49 -
711.233	Balai
711.294	Balai
721.013	Balai (R.p. 721.011)
	PAGE 50 -
330.064	Tableau
330.069	Montre
330.069/01	Montre
330.105	Tableau
330.225/01	Tableau (R.p. 723.046/01)
330.226/01	Tableau (R.p. 723.046/01)
330.285	Tableau (R.p. 723.046/01)
330.300	Tableau (R.p. 723.046/01)
707.117	Interrupteur
	PAGE 53 -
330.295/01	Indicateur
330.350	Tableau (R.p. 723.046/01) (Voir page 50)
330.351	Tableau (R.p. 723.046/01) (Voir page 50)
	PAGE 54 -
648.412	Jauge
648.413	Jauge

CORRECTIONS DIVERSES

	PAGE 3 -
299.764	Ressort (supprimer le R VI)
	PAGE 28 -
2.323 S	Ecrou (lire coeff. 2 au lieu de I)
	PAGE 35 - (Edition 1947)
709.142	Linguet (supprimer la mention avec son ressort)

	PAGE 40 -
3.734	Câble (lire : Ne fournissons plus au lieu de R.p. 3.733)
	PAGE 47 -
706.258	Phare (lire : Ne fournissons plus au lieu de R.p. 706.260)
	PAGE 48 -
810.284	Plaque (ajouter largeur 345 mm)

Société Anonyme André CITROEN
Capital : 1.212.750.000 Francs

117 à 167, *Quai de Javel*
PARIS (XVème)

SERVICE DES PIÈCES DÉTACHÉES
23, rue Ernest-Cognacq,
LEVALLOIS-PERRET (Seine)

CORRECTIF N° 20 DU 7 FEVRIER 1949

CATALOGUE TOME V-C N° 420

Pour les *"pièces nouvelles"* à ajouter au catalogue, nous avons fait l'impression sur un seul côté de la page, ceci vous permettra de procéder par découpe et collage en bonne place.

Pour les *"corrections diverses"* que vous devez nécessairement recopier à la main sur votre catalogue, nous avons fait l'impression sur les deux côtés de la page.

PIECES NOUVELLES A AJOUTER

RAYON I

Numéro	DESIGNATION	Coeff
	PAGE 6	
486-S-30	Vis TH à pointe de 7 × 22,5 × 18,5 de fixation de carter inférieur (R.III)	14
588-S	Vis TH de 7 × 55 × 21 de fixation du couvercle de distribution (R.III)	12
2470-S	Joint de 12,2 × 17 × 2 du bouchon de vidange d'eau du cylindre (R.VI)	1
	PAGE 14	
589-S	Vis TH de 7 × 60 × 15 de fixation des supports d'axe de culbuteur (R.III)	8
	PAGE 22	
2463-S	Joint fibre de 10,2 × 15 × 1 des vis raccord des tuyauteries de graissage des culbuteurs et d'indicateur de pression (R.VI)	3
	PAGE 26	
2463-S	Joint fibre de 10,2 × 15 × 1 des vis raccord des tuyauteries de graissage des culbuteurs et d'indicateur de pression (R.VI)	3
	PAGE 29	
2463-S	Joint fibre de 10,2 × 15 × 1 des vis raccord des tuyauteries de graissage des culbuteurs (R.VI)	2
12685	Vis TF de 7 × 15 de fixation du fond sur corps de pompe	1
470669	Tuyauterie de graissage des culbuteurs	1
	PAGE 30	
638-S	Goujon de 7 × 38 filetages 17 et 10,5 de fixation de la plaque de pompe et de tendeur de dynamo (R.III)	1
	PAGE 33	
452942	Arbre et turbine de 70 mm assemblés	1
	PAGE 38	
483 S 40	Vis TH de 7 × 15 (trou dans la tête) de fixation de l'équerre d'entraînement sur butée à billes (R.III)	1
	PAGE 44	
486-S	Vis TH de 7 × 22,5 × 18,5 de fixation du carter volant (R.III)	4
	PAGE 47	
506148	Bride de prise de compteur	1
507244	Prise de compteur Long. 47,7	1
508002	Carter de boîte (5 trous pour fixation du chapeau AV d'arbre secondaire) boîte type B.	1
508275	Chapeau de roulement AV d'arbre secondaire (5 trous entr'axe des perçages 86 mm (épais. de la bride 12mm) (Boîte type B).	1
	PAGE 55	
508283	Ressort de bille de verrouillage, lg. 21mm, montage avec bille 2714-S	1
508274	Cage de roulement AV d'arbre secondaire (5 trous entr'axes des perçages 86 mm épaisseur de la bride 26 mm) (Boîte type B)	1
508335	Rondelle de 30,1 × 44,2 × 4,5 de sécurité des crabots.	2
508336	Rondelle de 18,2 × 39,5 × 2,7 butée du pignon intermédiaire de marche AR	2
508337	Rondelle de 18,2 × 39,5 × 2,9 de butée du pignon intermédiaire de marche AR	2

Numéro	DESIGNATION	Coeff
	PAGE 55 (suite)	
508338	Rondelle de 18,2 × 39,5 × 3,1 de butée du pignon intermédiaire de marche AR	2

Numéro	DESIGNATION	Coeff
	PAGE 56	
508344	Plateau d'entraînement de transmission 8 cannelures avec tocs assemblés	2

RAYON II

Numéro	DESIGNATION	Coeff
	PAGE 15	
441290	Bras inférieur gauche avec axe d'amortisseur de 16 et butée caoutchouc, long. du bossage de l'axe d'amortisseur 55 m/m	1
441291	Bras inférieur droit (mêmes caractéristiques que 441290).	1
	PAGE 62	
590-S	Vis TH de 7 × 65 × 21 de fixation du chapeau sur support d'arbre de renvoi (R.III) (7 et 11)	4

Numéro	DESIGNATION	Coeff
	PAGE 73	
431186	Essieu AR monté avec plateaux, moyeux, tambour, bras sans traverse AR ni barre de torsion, ni barre de triangulation (Roue pilote) 7,11 L.	1
431187	Essieu AR (Mêmes caractéristiques que 431186) 11.	1
431188	Essieu AR (Mêmes caractéristiques que 431186) 11 F.	1

RAYON III

Numéro	DESIGNATION	Coeff
	PAGE 3 (Capot)	
298361	Vis TH de 6 × 10 à 2 plats de blocage de charnière de capot	2
298817	Plaquette rectangulaire de 16 × 12 × 4 trou central de 6mm,5 d'arrêt de charnière de capot	2
	PAGE 4 (2e disposition : Suspension Lemaire)	
456900	Ressort de maintien droit et gauche du moteur	2
	PAGE 8	
2503-S	Ecrou H de 7 × 100 des vis de fixation des colliers	4
	PAGE 12	
2503-S	Ecrou H de 7 × 100 des vis de fixation des colliers	4
	PAGE 15	
331108	Cache entrée de manivelle (R.VI) 7, 11 L.	1
331109	Cache entrée de manivelle (R.VI) 11	1
	PAGE 16	
329885	Joint caoutchouc de 48 × 78 × 5 de l'obturateur	1
	PAGE 19	
76-S-30	Vis TR de 4 × 30 à pointe de fixation du rhéostat Jaeger	3
330288	Rhéostat de jauge 6 volts Jaeger long. du bras d'axe en axe 163 mm (R.VI)	1
	PAGE 20	
595223	Tube rigide entre pompe et carburateur avec caoutchouc d'isolement, long. 810 mm (1 raccord orientable de 19,5 de hauteur)	1

Numéro	DESIGNATION	Coeff
	PAGE 27	
595223	Tube rigide entre pompe et carburateur avec caoutchouc d'isolement, long. 810 mm (1 raccord orientable de 19,5 de hauteur)	1
	PAGE 28	
2573-S	Rondelle crantée de 8,5 × 14 de serrage de borne de démarreur et de contacteur (R.VI)	4
2694-S	Rondelle crantée de 12,5 × 22 de la vis de fixation de démarreur sur moteur (R.VI)	1
	PAGE 32	
2694-S	Rondelle crantée de 12,5 × 22 d'écrou de la poulie (R.VI)	1
700554	Régulateur de tension 6 volts Ducellier sur dynamo (S.P.I) (R.VI) 7 & 11	1
702168	Régulateur de tension 6 volts (sur tablier) (S.N.A) (R.VI) 11 L. et 11	1
	PAGE 36	
709670	Rupteur complet plaque rectangulaire ressort avec boutonnière (2ème montage) (R.VI)	1
709671	Rupteur complet, plaque rectangulaire ressort avec encoche (Montage avec nouvelle borne primaire) (3ème montage) (R.VI)	1
	PAGE 40 (Equipements divers)	
2371-S	Ecrou H de 6 × 100 de la vis de collier de batterie	
719924	Vis TC de 6 × 27,5 × 17,5 de collier de batterie	
	PAGE 46 (Fixation sur boîte de vitesses)	
703296	Avertisseur son grave 6 volts Klaxon (R.VI)	1
703297	Avertisseur son aigu 6 volts Klaxon (R.VI)	1

Numéro	DESIGNATION	Coeff
	PAGE 47	
5220	Lampe de plafonnier ballon de 19,6 volts, 3 bougies (R.VI)	1
706422	Lampe jaune de phares, 6 volts, 50 bougies (R.VI)	2
707193	Lampe de phares, 2 pointes, 6 volts, 3 bougies (R.VI)	2
	PAGE 48 (Plaque de police AR)	
707046	Lampe 2 pointes, 6 volts, 3 bougies pour plaque lumineuse, feu rouge et lanterne AR (R.VI)	4
706540	Lanterne AR, diamètre 90 mm (R.VI) (interchangeable avec 707256)	1
706539	Verre de la lanterne AR 706540, diamètre 90 mm (R.VI)	1
	(Flèche de direction)	
712178	Commutateur de flèche de direction (R.VI)	1
	PAGE 49 (3e Balai et pièces diverses)	
804011	Bague caoutchouc d'étanchéité de 8 x 12,5 x 20 x 11 d'essuie-glace (R.VI)	2
	PAGE 50 (3e disposition, tableau dans l'axe de la Direction)	
723039	Tableau complet avec montre, gradué en miles (R.VI) 11 L.	1
723046	Tableau complet avec montre, 150 km, gradué en 1/4 de réservoir (R.VI) 7 et 11.	1

Numéro	DESIGNATION	Coeff
	PAGE 50 (suite)	
723039	Tableau sans appareils gradué en miles (R.VI) 11 L.	1
723070	Compteur kilométrique pour tableau gradué en miles (R.VI) 11 L.	1
723071	Jauge (marquée pétrol) pour tableau gradué en miles (R.VI) 11 L.	1
	(Pièces diverses pour tableau)	
712289	Interrupteur à poussoir sur planche de bord, d'éclairage du tableau (R.VI)	1
723045	Flexible de compteur, longueur 1m,685 (R.VI) 11	1
	PAGE 53 (Tableau O.S. 3e disposition)	
723004/01	Tableau sans montre, gradué à 150 km (R.VI) 7, 11 L.	1
	(Pièces diverses pour tableau)	
712289	Interrupteur à poussoir sur planche de bord, d'éclairage du tableau (R.VI)	1
	PAGE 54 (Outillage)	
650139	Clé de 17 x 21 (fermée 6 pans) de serrage des phares et bouchons de vidange (R.VI)	1

Numéro	DESIGNATION

RAYON I

PIECES SUPPRIMEES ou REMPLACEES

	PAGE 2 Tableau Chemises
452359/01	
451965	
	PAGE 3 Tableau Pistons et Segments
461140	Segments d'étanchéité (R.p. 461309)
461141	Segment râcleur (R.p. 461311)
	PAGE 4 Tableau Bielles
461980	(R.p. 461986/04)
461977	(R.p. 461983/04)
	PAGE 6
576-S-30	Vis (R.p. 486-S-30) (R.III)
18961	Vis (R.p. 588-S) (R.III)
	PAGE 9
451827	Ecran (R.p. 452280)
452305	Ecran
456509	Joint (R.p. 2470-S) (R.VI)
	PAGE 10
451679	Bouchon
	PAGE 17
461219	Axe
	PAGE 21
461178/179	Jeu de pignons
	PAGE 22
1099	Joint (R.p. 2463-S) (R.VI)
	PAGE 25
452343	Raccord
	PAGE 26
1099	Joint (R.p. 2463-S) (R.VI)
470665	Raccord
	PAGE 29
1099	Joint (R.p. 2463-S) (R.VI)
89435	Vis (R.p. 12685)
	PAGE 30
451425	Goujon (R.p. 638-S) (R.III)
	PAGE 34 (Carburateur)
489305	Tube
	PAGE 38
482-S-40	Vis (R.p. 483-S-40) (R.III)
451931	Plaque (R.p. 452472)
490313	Rivet
	PAGE 41
490635	Fourche
490659	Garniture
	PAGE 47
500837	Prise (R.p. 506148)
	PAGE 55
508052	Rondelle
	PAGE 56
408313/02	Segment
408317	Plateau (R.p. 508344)
408454	Plateau (R.p. 508012)
506902	Couple

CORRECTIONS DIVERSES

	PAGE 1
489772	Moteur (R.p... dans les d.e.o. ajouter : 1-543259 (R.II)
451622	Cylindre (lire : R.p. 453250 au lieu de 452454)
452113	Cylindre (lire : R.p. 453250 au lieu de 452454)
	PAGE 14
461713	Culbuteur
461714	Culbuteur
	Lire: non bagué, remplace modèle avec bague
	PAGE 33
451847	Tendeur (lire : Long. 230 m/m, au lieu de 265 m/m)
	PAGE 41
493019	Ressort (lire : 40 × 23,5 × 47 au lieu de 40)
493022	Embrayage (Ajouter : montage à 6 ressorts)
	PAGE 44
489-S	Vis (Supprimer la fonction du carter volant coeff. 2)
	PAGE 47
490708	Vis (Lire : coefficient 2 au lieu de 6)
500504	Prise (Ajouter : long. 84,5 m/m)
501001	Chapeau (Ajouter : épais. de la bride 10mm)

...

Numéro	DESIGNATION
	PAGE 52
2714-S	Bille (Lire : coefficient 3 au lieu de 2)

Numéro	DESIGNATION
	PAGE 55
500999	Cage (Ajouter : épais. de la bride 28 m/m)

RAYON II

PIECES SUPPRIMEES ou REMPLACEES

	PAGE 1
428428	Essieu
	PAGE 4
63-S	Vis (R.p. 78-S) (R.III)
2385	Rivet
89140	Vis (R.p. 936-S) (R.III)
	PAGE 7
425931	Cuvette
	PAGE 8
63-S	Vis (R.p. 78-S) (R.III)
2385	Rivet
89140	Vis (R.p. 936-S) (R.III)
425931	Cuvette
428488	Entretoise
	PAGE 10
63-S	Vis (R.p. 78-S) (R.III)
2385	Rivet
89140	Vis (R.p. 936-S) (R.III)
	PAGE 11
308719	Traverse
308732	Traverse
425931	Cuvette
	PAGE 17
353053	Ecrou
428053	Ecrou
	PAGE 22
1999-S-30	Vis (R.p. 949-S-30) (R.III)
353831/02	Jeu d'amortisseurs
	PAGE 25
4733-S	Graisseur (R.p. 4732-S) (R.VI)
	PAGE 26
88514	Goupille (R.p. 2717-S) (R.III)
421078	Vis
	PAGE 29
425913	Cage
	PAGE 30
62436	Rivet
438319	Came

	PAGE 33
618701	Rivet
	PAGE 34
601161	Bague
	PAGE 37
601580	Embout
601594	Barre
	PAGE 38
601161	Bague
601594	Barre
	PAGE 43
601524	Levier
601805	Levier
	PAGE 45
88383	Goujon (R.p. 997-S) (R.III)
89861	Rondelle (R.p. 2634-S) (R.VI)
601266	Ressort
601328	Cage
601478	Cuvette
	PAGE 46
601640	Vis
601801	Arbre
600348	Rivet
	PAGE 49
1329	Vis
601667	Arbre
	PAGE 57
540555	Bride
	PAGE 58
540555	Bride
540655	Câble
540739	Pédale
540745	Vis
	PAGE 62
18366	Vis
31751	Vis
	PAGE 65
551363	Ressort (R.p. 553194, d.e.o. : 1-553170)
551669	Tampon

Numéro	DESIGNATION
	PAGE 66
500-S	Vis (R.p. 590-S) (R.III)
2360	Rivet
89140	Vis (R.p. 936-S) (R.III)
221449	Butée
352829	Palet
	PAGE 69
420979	Tube
	PAGE 70
37231	Vis (R.p. 940-S-30) (R.III)
221449	Butée

Numéro	DESIGNATION
	PAGE 74
420598	Rondelle
420843	Ecrou
422030	Cage
	PAGE 78
415569	Levier
	PAGE 81
438319	Came
438616	Plateau
618701	Rivet

CORRECTIONS DIVERSES

	PAGE 1
441265	Essieu (Lire : type 11)
	PAGE 7
425956	Ecrou (Ajouter : R.VI)
426343	Entretoise (Ajouter : R.VI)
	PAGE 8
306954	Entretoise (Lire : 306954)
426343	Entretoise (Ajouter : R.VI)
	PAGE 13
426343	Entretoise (Ajouter : R.VI)
426530	Bras (Lire : R.p. 427188 au lieu de 427187)
	PAGE 15
426618	Coupelle (Ajouter : R.VI)
	PAGE 17
936-S	Vis (Lire : coefficient 4 au lieu de 8)
353196	Cale (Lire : épais. 3 mm au lieu de 1mm,5)
	PAGE 18
426144	Arbre (Lire : 7 & 11 L. au lieu de 7 et 11)
427010G	Barre (Lire : Diam. 24 m/m au lieu de 24m/m,2)
	PAGE 25
380472	Bride (Ajouter : 4 trous de 8 m/m)
	PAGE 30
82284	Ecrou (Lire : 88284)
438303	Plateau (Lire : Ne fournissons plus au lieu de R.p...etc.)
438322	Rondelle (Lire : Alés. 10,5 au lieu de 0,5)
438380	Segment (Lire : d.e.o.: 1-438770 au lieu de 438597)
438398	Segment (Lire : d.e.o.: 1-438770 au lieu de 438597)
438409	Segment (Lire : d.e.o.: 1-438770 au lieu de 438597)

	PAGE 30 (suite)
438415	Segment (Lire : d.e.o.: 1-438770 au lieu de 438597)
438489	Segment (Lire : d.e.o.: 1-438770 au lieu de 438597)
438490	Segment (Lire : d.e.o.: 1-438770 au lieu de 438597)
	PAGE 33
438674	Segment (Ajouter : 3ème montage 11 L.)
438675	Segment (Ajouter : 3ème montage 11 L.)
	PAGE 37
501533	Barre (Lire : 601533)
	PAGE 38
601515	Support (Lire : coefficient 1.)
	PAGE 45
601543	Ecrou (Lire : Diam. 19m/m,05 au lieu de 19m/m,5)
	PAGE 50
601843	Ecrou (Lire : Diam. 36m/m,80 Long.23,5m/m au lieu de Diam. 36,6m/m Long.22m/m)
601846	Rotule (Lire : Long. 76 m/m au lieu de 73,5 m/m)
	PAGE 53
60003	Guide (Lire : 602003)
602015	Arbre (Lire : R.p. 602350 etc.. au lieu de R.p. 602184 etc..)
602048	Rondelle (Lire : de barre latérale au lieu de came latérale)
602049	Cale (Lire : Epais.0,05mm au lieu de 0m,05)
602050	Cale (Lire : Epais.0,20mm au lieu de 0m,20)
602053	Cale (Lire : Epais.0,15mm au lieu de 0m,15)
602054	Cale (Lire : Epais.0,25mm au lieu de 0m,25)
	PAGE 54
602116	Cale (Lire : Epais.0,05mm au lieu de 0m,05)
602152	Arbre (Lire : R.p. 602350 etc.. au lieu de R.p. 602184 etc..)

Numéro	DESIGNATION
	PAGE 54 (suite)
602153	Arbre (Lire : R.p. 602351 etc.. au lieu de R.p. 602185 etc..)
602189	Bague (Rayer : R.VI)
602333	Plaquette (Lire : avec 602350 au lieu de avec 602184)
602334	Rondelle (Lire : avec 602350 au lieu de avec 602184)
	PAGE 61
614002	Contre-écrou (Lire : 614201)
	PAGE 62
551029	Tube (Ajouter : R.VI)
	PAGE 65
551511	Tube (Lire : Long.0m,405 au lieu de 0m,395)
551594	Tube (Lire : Long.2m,270 au lieu de 2m,300)
551598	Tube (Lire : Long.0m,245 au lieu de 0m,260)
551600	Tube (Lire : Long.0m,850 au lieu de 0m,880)
551653	Tube (Lire : Long.2m,055 au lieu de 2m,090)
551657	Tube (Lire : Long.0m,185 au lieu de 0m,210)
	PAGE 69
420820/01	Essieu (Lire : ne fournissons plus au lieu de R.p. ..)
	PAGE 70
421916^{D}	Barre (Lire : 420916^{D}
420972	Traverse (Lire : R.p. 421366 d.e.o.: 2-421322 - 2-421325 - 2-302285 (R.III) - 1-309187 (R.III) - 1-309189 (R.III) - 2-420939 au lieu de R.p. 421266 etc.)

Numéro	DESIGNATION
	PAGE 77
57566	Chapeau (Poste rétabli, supprimer la mention R.p.)
420974	Chapeau (Poste rétabli, supprimer la mention R.p.)
431175	Toc (Ajouter : R.VI)
	PAGE 78
2080	Rondelle de 6,5 x 16 x 1,5 de colonnette de guidage (R.III) au lieu de Rondelle d'appui etc..
62436	Rivet (Lire : ne fournissons plus au lieu de R.p. 618701)
415558	Segment (Lire : d.e.o.: 1-418220 - 1-438770 au lieu de 1-418220 - 1-438597)
415559	Segment (Lire : d.e.o.: 1-418219 - 1-438770 au lieu de 1-418219 - 1-438597)
415605	Segment (Lire : d.e.o.: 1-418219 - 1-438770 au lieu de 1-418219 - 1-438597)
415606	Segment (Lire : d.e.o.: 1-418220 - 1-438770 au lieu de 1-418220 - 1-438597)
	PAGE 81
437358	Joint (Lire : 438358)
	PAGE 85
353831	Axe (Lire : type 11 au lieu de 7 et 11)

RAYON III

PIECES SUPPRIMEES ou REMPLACEES

	PAGE 3 (AV de coque)
232300	Jonc
	(Capot)
222465	Cavalier (R.p. 224376)
810245	Demi-capot (R.p. 810243)
810246	Demi-capot (R.p. 810243)
810247	Demi-capot (R.p. 810244)
810248	Demi-capot (R.p. 810244)
	PAGE 4 (2e disposition suspension Lemaire)
306007	Etrier
452079	Ressort (R.p. 2-456900)
	PAGE 6
305086	Silencieux
	PAGE 8 et 12
1128	Ecrou (R.p. 2503-S)

	PAGE 11
305973	Tube (R.p. 307756 d.e.o.: 1-305400)
307637	Tube
	PAGE 15
329555	Tube (R.p. 329555^{01})
331035	Bouchon (R.p. 329627)
329601	Durit (R.p. 329555^{01})
	PAGE 19
587553	Réservoir
587613	Réservoir
589235	Réservoir
	PAGE 20
590033	Tube (R.p. 595157 (R.III)
595159	Tube (R.p. 595223)
	PAGE 23
586867	Filtre

Numéro	DESIGNATION
	PAGE 23 (suite)
586870	Joint
586871	Couvercle
586872	Joint
590033	Tube (R.p. 595157 (R.III) (Voir page 20)
595159	Tube (R.p. 595223) (Voir page 20)
	PAGE 24
586857	Cuve
587426	Ressort
590033	Tube (R.p. 595157 (R.III) (Voir page 27)
595159	Tube (R.p. 595223) (Voir page 27)
	PAGE 27
590033	Tube (R.p. 595157 (R.III)
595159	Tube (R.p. 595223)
	PAGE 32
700454	Régulateur (R.p. 700554)
700488	Dynamo
700821	Dynamo (R.p. 700411)
702054	Régulateur (R.p. 702168)
702162	Régulateur (R.p. 700700)
702164	Régulateur (R.p. 700554)
	PAGE 34
709158	Vis
709174	Vis
709180	Patte
709183	Masse
709189	Rondelle
709190	Rondelle
	PAGE 35
709138	Feutre
709152	Vis
709355	Piston
	PAGE 36
709350	Came
709374	Distributeur (R.p. 709615)
	PAGE 37
452893	Bougie (R.p. 456813)
456093	Bougie (R.p. 456813)
456468	Bougie (R.p. 456813)
704136 01	Commutateur (R.p. 704250)
711058	Ecrou
716785	Jonc
	PAGE 39
453120	Capsule (R.p. 709454)
	PAGE 40 (Câbles au mètre)
921585	Câble

Numéro	DESIGNATION
	PAGE 40 (Equipements divers)
4851-S/52-S	Oeillet (R.p. 1061-S (R.III)
4855-S/56-S	Oeillet (R.p. 1062-S (R.III)
4857-S/58-S	Oeillet (R.p. 1063-S (R.III)
4859-S/60-S	Oeillet (R.p. 1064-S (R.III)
	PAGE 43
330010	Vis
330018	Vis
	PAGE 45
704220	Genouillère
704225	Ressort
704226	Charbon
704228	Rondelle
704248	Socle
	PAGE 46 (Fixation sur pare-chocs)
703081	Avertisseur (R.p. 703296)
703090	Avertisseur (R.p. 703297)
	(Fixation dans l'aile)
703159	Cercle
703147	Grille
	PAGE 47 (Numéro des phares)
706272	Phare
706311	Phare (R.p. 706514)
706515	Phare
706307	Phare (R.p. 706510)
706310	Phare (R.p. 706513)
	(Numéro des glaces)
C 2041	Glace
D 2037	Glace
	(Numéro des portes)
D 3002	Porte
	(Texte)
707117	Interrupteur
706253	Lampe (R.p. 706422)
707045	Lampe (R.p. 707193)
	PAGE 48 (Plaque de police AR)
707045	Lampe (R.p. 707046)
181005	Lanterne
298172	Support
707212	Verre
	(Stop)
712370	Contacteur (R.p. 712376)
712383	Tige (R.p. 712387)
	(Flèche de direction)
712382	Commutateur (R.p. 712178)
221245	Flèche

...

Numéro	DESIGNATION
	PAGE 49 (Essuie-glace à dépression)
711617	Essuie-glace
	(Balai et pièces diverses)
921576	Câble
	PAGE 50 (1ère disposition)
330068/01	Indicateur
	(2ème disposition)
330213	Montre
330227	Compteur
330289/01	Boîte
	(3ème disposition)
330291	Boîte
	(Pièces diverses)
707117	Interrupteur
716904	Canon
	PAGE 53 (2ème disposition)
330187	Tableau
330202	Ampèremètre

Numéro	DESIGNATION
	PAGE 53 (3ème disposition)
330348	Tableau (R.p. 723046 voir page 50, d.e.o.: 1-330288 voir page 19)
	(Tableau Tavannes)
330293	Compteur
330297	Montre
330349	Compteur
	(Pièces diverses)
330223	Flexible (R.p. 330278, voir page 51)
707117	Interrupteur
716904	Canon
	PAGE 54 (Accessoires de roues)
390172	Couronne
2385	Rivet
	(Outillage)
648012	Clé
648217	Clé

CORRECTIONS DIVERSES

	PAGE 3
711262	Bride (Ajouter : Entr'axe 280 m/m)
299763	Ressort (Supprimer : R.VI)
299764	Ressort (Supprimer : R.VI)
	PAGE 4
452088	Butée (Ajouter : épaisseur 45 m/m)
452092/01	Boîte (Lire : R.p. 456147 d.e.o.: 1-454070 au lieu de R.p. 452448 d.e.o.: 2 cales 308260 et 2 feutres 308261)
	PAGE 15
329696	Tube (Ajouter : Longueur 320 m/m)
331036	Bouchon (Lire : R.p. 329627 au lieu de 331035)
	PAGE 19
595157	Flexible (Lire : Longueur 0m,190 au lieu de 0m,290)
	PAGES 20, 23, 24, 27
586701	Tube (Lire : Longueur 417 m/m au lieu de 405 m/m)
	PAGE 31
89770	Rondelle (Lire : 14,5 au lieu de 15,5 de butée côté pignon supprimer : "et côté collecteur")
89760	Rondelle (Lire : de butée côté collecteur, supprimer côté pignon et)
	PAGE 32
6303	Roulement (Supprimer AC)

	PAGE 34
709345	Corps (A supprimer)
	PAGE 35
709352	Corps (A supprimer)
709353	Piston (A supprimer)
709354	Ressort (A supprimer)
	PAGE 37
453071	Bougie (Lire : R.p. 456813 au lieu de 456093)
704251	Jonc (Ajouter : R.VI)
715554	Fil (Lire: Long. 580 m/m au lieu de 640m/m)
716790	Commutateur (Lire : Ne fournissons plus au lieu de R.p. etc..)
	PAGE 39
587060	Tirette (Lire : Longueur 1m,030, supprimer: de la gaine 950m/m)
709454	Capsule (Supprimer 7 CV)
	PAGE 40
915083	Gaine (Lire : 6,5 au lieu de 7,5)
	PAGE 48
707205	Lanterne (Lire: ne fournissons plus au lieu de R.p.)
712387	Tige (Lire : longueur 255m/m au lieu de 355m/m)
	PAGE 50
330278	Flexible (Lire : 1m,625 au lieu de 1m,700 et ajouter 7 et 11 L.)