A 01

PIECES D'ORIGINE
ORIGINAL-TEILE
GENUINE PARTS
PIEZAS DE ORIGEM
RICAMBI ORIGINALI

AMI SUPER 12/72 ► 06/76

MIC 000166
Réédition 12/84

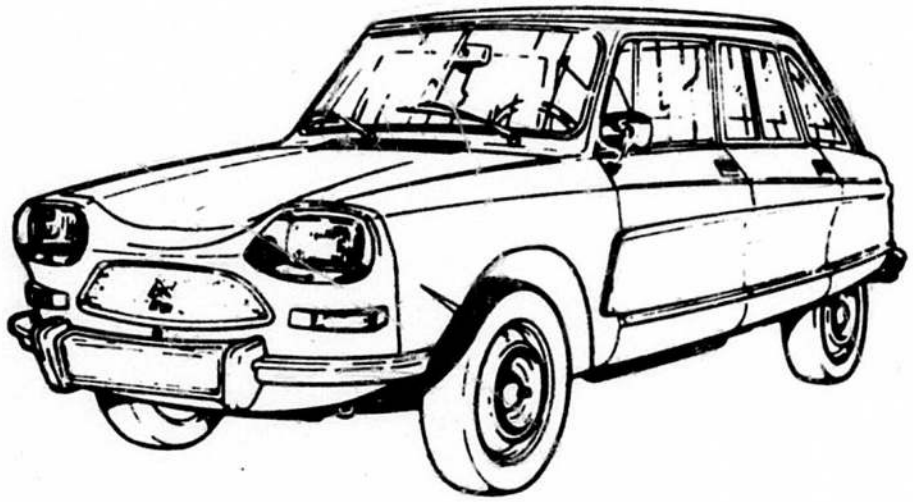

AUTOMOBILES CITROËN
SERVICE A LA CLIENTÈLE
DÉPARTEMENT PIÈCES DE RECHANGE
GESTION COMMERCIALE

141, Bd Mac-Donald
B.P. n° 8
7592. PARIS Cedex 19

DÉSIGNATION DES TYPES DE VÉHICULES
KENNZEICHNUNG DER WAGENTYPEN
DESCRIPTION OF CAR TYPES
DESIGNACION DE LOS TIPOS DE VEHICULOS
DENOMINAZIONE DEI TIPPI DI VETTURE

AMI - SUPER 5L
AMF 4
12/72 ▶6/76

MOTEUR : 4 CYL. 74 x 59
MOTOR : 4 ZYL. 74 x 59
ENGINE : 4 CYL: 74 x 59
MOTOR , 4 CYL. 74 x 59
MOTORE : 4 CIL. 74 x 59

EMBRAYAGE : NORMAL
KUPPLUNG : NORMAL
CLUTCH : NORMAL
EMBRAGUE : NORMAL
FRIZIONE : NORMALE

COUPLE CONIQUE : 8 x 33
TELLER-UND KEGELRAD : 8 x 33
CROWN WHEEL AND PINION : 8 x 33
GRUPO CONICO : 8 x 33
COPPIA CONICA : 8 x 33

FREINS AV A DISQUES
SCHEIBENBREMSEN (VORN)
FRONT DISC TYPE BRAKES
FRENOS DELANTEROS DE DISCOS
FRENI ANTERIORI A DISCHI

FREINS AR A TAMBOURS
TROMMELBREMSEN (HINTEN)
REAR DRUM TYPE BRAKES
FRENOS TRASEROS DE TAMBORES
FRENI POSTERIORI A TAMBURI

CARROSSERIE : VERSION «BERLINE» 4 PORTES - 4 PLACES
KAROSSERIE : MODELL «LIMOUSINE» - 4 TUEREN - 4-SITZPLAETZE
BODY : «SALOON» VERSION - 4-SEATER - 4 DOORS
CARROCERIA : VERSION «BERLINA» - 4 PUERTAS - 4 PLAZAS
CARROZZERIA : VERSIONE «BERLINA» - 4 PORTE - 4 POSTI

AMI - SUPER 5K
12/72 ▶6/76

MEMES CARACTERISTIQUES SAUF POUR CARROSSERIE
DIESELBEN DATEN MIT AUSNAHME DER KAROSSERIE
SAME CHARACTERISTICS EXCEPT BODY
MISMAS CARACTERISTICAS SALVO CARROCERIA
STESSE CARATTERISTICHE SALVO CARROZZERIA

AMF 4
▶6/76

VERSION «FAMILIALE»
MODELL «FAMILIALE»
«FAMILIAL» VERSION
VERSION «FAMILIAL»
VERSIONE »FAMILIALE»

AMF 2
▶ 6/75

VERSION «COMMERCIALE GLACE»
MODELL «COMMERCIALE» MIT SEITLICHEN GLASSSCHEIBEN (HINTEN)
«COMMERCIAL» VERSION WITH GLAZED SIDE PANELS
VERSION »COMERCIAL» CON PANELES LATERALES CON CRISTALES
VERSIONE »COMMERCIALE» A PANNELLI LAT. A CRISTALLI

AMF 2
▶ 6/75

VERSION «COMMERCIALE TOLE»
MODELL «COMMERCIALE» OHNE SEITLICHE GLASSSCHEIBEN (HINTEN)
«COMMERCIAL» VERSION WITH UNGLAZED SIDE PANELS
VERSION «COMERCIAL» CON PANELES LATERALES SIN CRISTALES
VERSION «COMMERCIALE» A PANNELLI LAT. SENZA CRISTALLI

▶ 6/75

VERSION «CLUB»
MODELL «CLUB»
«CLUB» VERSION
VERSION «CLUB»
VERSIONE «CLUB»

CODE COULEUR
FARBENVERMERKUNG
COLOUR CODIFYING
CODIGO DE COLORES
CODICE DEI COLORI

I : COLONNE CODE COULEUR INTÉRIEURE
I : VERMERKUNGSNUMMERSPALTE F. INNERE FARBE
I : CODIFYING NUMBER ROW F. INTERIOR COLOUR
I : COLUMNA CODIGO PARA COLOR INTERIOR
I : COLONNA CODICE PER COLORE INTERNO

II : COLONNE CODE COULEUR EXTÉRIEURE (AC)
II : VERMERKUNGSNUMMERSPALTE F. AEUSSERE FARBE (AC)
II : CODIFYING NUMBER ROW F. EXTERIOR COLOUR (AC)
II : COLUMNA CODIGO PARA COLOR EXTERIOR (AC)
II : COLONNA CODICE PER COLORE ESTERNO (AC)

DÉSIGNATION COULEUR BEZEICHNUNG DER FARBE DESCRIPTION OF COLOUR DESIGNACION DE COLOR DENOMINAZIONE COLORE	I	II
BRUN DE SANTAL SANDEL-BRAUN SANDAL-BROWN PARDO SANDALO BRUNO SANDALO	102	
BRUN BRAUN BROWN PARDO BRUNO	107	
TABAC TABAKFARBEN TOBACCO TABACO TABACCO	121	
MARRON KASTANIENBRAUN CHESTNUT-COLOURED COLOR CASTANA MARRONE	152	
NOISETTE HAZELNUSSBRAUN HAZEL AVELLANA MARRONE CHIARO	162	
CARAMEL KARAMEL CARAMEL CARAMELO CARAMELA	193	
ROUGE ROT RED ROJO ROSSO	200	
ROUGE VERMILLON ZINNOBERROT VERMILON RED ROJO BERMELLON ROSSO VERMIGLIO	210	
ROUGE DE RIO RIO-ROT RIO RED ROJO DE RIO ROSSO RIO	261	
BLEU PETREL PETREL-BLAU PETREL-BLUE AZUL PETREL BLU PROCELLARIA	300	
BLEU BLAU BLUE AZUL BLU	301	
BLEU VERT BLAU-GRUEN BLUE GREEN AZUL VERDE BLU VERDE	303	
BLEU DELTA DELTA-BLAU DELTA-BLUE AZUL DELTA BLU DELTA	306	
BLEU CAMARGUE CAMARGUE-BLAU CARMARGUE-BLUE AZUL CAMARGUE BLU CAMARGUE	309	
BLEU GRIGNAN GRIGNAN-BLAU GRIGNAN BLUE AZUL GRIGNAN BLU GRIGNAN	311	
BLEU LAGUNE LAGUNEN-BLAU LAGOON BLUE AZUL LAGUNA BLU LAGUNA	334	
VERT GRUEN GREEN VERDE VERDE	401	
VERT NOPAL NOPAL-GRUEN NOPAL-GREEN VERDE NOPAL VERDE NOPALE	407	
VERT ARGENTÉ SILBERN-GRUEN SILVERY GREEN VERDE ARGENTEO VERDE ARGENTATO	409	
VERT JURA JURA-GRUEN JURA GREEN VERDE JURA VERDE JURA	411	
JAUNE CEDRAT ZEDRAT-GELB CEDRETTE YELLOW AMARILLO CIDRO ARANCIONE CEDRATO	509	
ORANGE TENERE TENERE-ORANGE TENERE ORANGE ANARANJADO TENERE ARANCIONE TENERE	512	
GRIS ANTHRACITE ANTHRAZIT-GRAU ANTHRACITE GREY GRIS ANTRACITA GRIGIO ANTRACITE	600	
GRIS GRAU GREY GRIS GRIGIO	601	
GRIS AC 129 GRAU AC 129 GREY AC 129 GRIS AC 129 GRIGIO AC 129	602	
NOIR SATINÉ SCHWARZ, SATINIERT SATIN BLACK NEGRO SATINADO NERO LUCIDO	700	
NOIR SCHWARZ BLACK NEGRO NERO	706	

CODE COULEUR
FARBENVERMERKUNG
COLOUR CODIFYING
CODIGO DE COLORES
CODICE DEI COLORI

I : COLONNE CODE COULEUR INTÉRIEURE
I : VERMERKUNGSNUMMERSPALTE F. INNERE FARBE
I : CODIFYING NUMBER ROW F. INTERIOR COLOUR
I : COLUMNA CODIGO PARA COLOR INTERIOR
I : COLONNA CODICE PER COLORE INTERNO

II : COLONNE CODE COULEUR EXTÉRIEURE (AC)
II : VERMERKUNGSNUMMERSPALTE F. AEUSSERE FARBE (AC)
II : CODIFYING NUMBER ROW F. EXTERIOR COLOUR (AC)
II : COLUMNA CODIGO PARA COLOR EXTERIOR (AC)
II : COLONNA CODICE PER COLORE ESTERNO (AC)

DÉSIGNATION COULEUR BEZEICHNUNG DER FARBE DESCRIPTION OF COLOUR DESIGNACION DE COLOR DENOMINAZIONE COLORE	I	II
IVOIRE BORELY BORELY-ELFENBEINFARBEN BORELY IVORY COLOUR COLOR MARFIL BORELY COLORE AVORIO BORELY	803	
BLANC MEIJE MEIJE-WEISS MEIJE WHITE BLANCO MEIJE BIANCO MEIJE	811	
BEIGE VANNEAU VANNE-BEIGE VANNEAU-BEIGE BEIGE VANNEAU BEIGE VANNEAU	812	

166 **SYMBOLES UTILISÉS DANS LE TEXTE**
ZEICHENERKLAERUNG
SYMBOLS USED IN THE TEXT
A–09 LEYENDA DE LOS SIMBOLOS
PROSPETTO DEI SIMBOLI

26

( )	**MONTAGE XT : (CH) : SUISSE** MONTAGE FUER XT : (CH) : SCHWEIZ FITTING XT : (CH) : SWITZERLAND MONTAJE XT : (CH) : SUIZA MONTAGGIO XT : (CH) : SVIZERRA
A	**AMPERE** AMPERE AMPERE AMPERIO AMPERE
ADM	**ADMISSION** EINLASS INLET ADMISION ASPIRAZIONE
AEI	**ALLUMAGE ÉLECTRONIQUE INCORPORÉ** EINGEBAUTE ELEKTRONISCHE ZUENDUNG INCORPORATED ELECTRONIC IGNITION ENCENDIDO ELECTRONICO INCORPORADO ACCENSIONE ELETTRONICA INCORPORATA
AH	**AMPERE HEURES** AMPERE-STUNDE AMPERE HOUR AMPERIO HORA AMPERE ORA
AMBU	**VERSION AMBULANCE** MODEL AMBULANCE AMBULANCE MODEL VERSION AMBULANCIA VERSIONE AMBULANCE
AR	**ARRIERE** HINTEN REAR ATRAS POSTERIORE
ATTREM	**MONTAGE POUR ATTELAGE REMORQUE** MONTAGE ANHAENGERZUGVORRICHTUNG FITTING FOR TRAILER TOWING MONTAJE DE REMOLQUE MONTAGGIO PER TRAINO
AUTO-ÉCOLE	**AUTO-ÉCOLE** FAHSCHULE DRIVING SCHOOL AUTO-ESCUELA AUTO SCUOLA
AV	**AVANT** VORN FRONT DELANTE ANTERIORE
BK	**CARROSSERIE BREAK, TOUTES VERSIONS** BREAK-KAROSSERIEN, ALLE MODELLE ESTATE CAR BODY, ALL MODELS CARROCERIA BREAK, TODAS VERSIONES CARROZZERIA BREAK, TUTTE VERSIONI
BL	**CARROSSERIE BERLINE, TOUTES VERSIONS** BERLINENKAROSSERIEN, ALLE MODELLE SALOON BODY, ALL MODELS CARROCERIA BERLINA, TODAS VERSIONES CARROZZERIA BERLINA, TUTTE VERSIONI
BLD	**BERLINE BLINDÉE** GEPANZERTE BERLINE ARMOURED SALOON BERLINA BLINDADA BERLINA BLINDATA
BREAK	**VERSION BREAK** MODELL BREAK BREAK MODEL VERSION BREAK VERSIONE BREAK
BV	**BOITE DE VITESSES** GETRIEBE GEARBOX CAJA DE VELOCIDADES SCATOLA CAMBIO
BV AUTO	**BOITE DE VITESSES AUTOMATIQUE** AUTOMATISCHES GETRIEBE AUTOMATIC GEARBOX CAJA DE VELOCIDADES AUTOMATICA SCATOLA CAMBIO AUTOMATICA
BV 5	**BOITE 5 VITESSES** 5-GANGGETRIEBE 5-SPEEDS GEARBOX CAJA DE 5 VELOCIDADES SCATOLA CAMBIO A 5 MARCE
BVH	**BOITE DE VITESSES HYDRAULIQUE** GETRIEBE (HYDRAULISCHE SCHALTUNG) GEARBOX (HYDRAULIC CONTROL) CAJA DE VELOCIDADES (HIDRAULICA) SCATOLA CAMBIO (IDRAULICA)
BVM	**BOITE DE VITESSES MÉCANIQUE** GETRIEBE (MECHANISCHE SCHALTUNG) GEARBOX (MANUAL CONTROL) CAJA DE VELOCIDADES (MECANICA) SCATOLA CAMBIO (MECCANICA)
C	**COUPLE** SATZ VON 2 ZAHNRAEDERN TWO-GEAR SET GRUPO COPPIA
CAGE	**ÉCROU EN CAGE** KAEFIGMUTTER CAGE NUT TUERCA EN CAJILLA DADO IN GABBIA
CAN	**CANNELURES** NUTEN SPLINES RANURAS SCANALATURE
CARBU	**MONTAGE CARBURATEUR** VERGASER EINBAU CARBURETTOR EQUIPMENT MONTAJE CARBURADOR MONTAGGIO CARBURATORE
CC	**CAOUTCHOUC** GUMMI RUBBER CAUCHO GOMMA
CDE	**COMMANDE** BETAETIGUNG CONTROL MANDO COMANDO
CENT	**CENTRAL** MITTLER CENTRAL CENTRAL CENTRALE
CH	**CHAUFFAGE** HEIZUNG HEATING CALEFACCION RISCALDAMENTO
CHC	**VIS TETE 6 PANS CREUX** INBUSSCHRAUBE SCREW WITH HEXAGON GROOVE TORNILLO CABEZA HUECA HEXAGONAL VITE A TESTA A INCAVO ESAGONALE

CLIMAT	**CLIMATISEUR** KLIMAANLAGE AIR CONDITIONER CLIMATIZADOR CLIMATIZZATORE
CLIN	**VERSION CLINIQUE** KLINIK-KRANKENWAGEN HOSPITAL MODEL VERSION CLINICA VERSIONE CLINICA
CLIP	**ÉCROU A CLIPPER** MUTTER ZUM EINFASSEN CLIPPING NUT TUERCA DE ABROCHAR DADO DA INCASTONARE
CLUB	**HABILLAGE «CLUB»** AUSRUESTUNG «CLUB» FITTING «CLUB» EQUIPO «CLUB» EQUIPAGGIAMENTO «CLUB»
CO	**RONDELLE «CONTACT»** GERIFFELTE SCHEIBE SHAKE-PROOF WASHER ARANDELA ESTRELLADA RONDELLA STRIATA
COL	**VIS COLONNETTE** STUTZSCHRAUBE SHOULDERED SCREW TORNILLO COLUMNILLA VITE COLONNETTA
COMM	**VERSION COMMERCIALE** MODELL COMMERCIALE COMMERCIAL MODEL VERSION COMERCIAL VERSIONE COMMERCIALE
CR	**RONDELLE CRANTÉE** VERZAHNTE SCHEIBE TOOTHED WASHER ARANDELA DENTADA RONDELLA DENTATA
CU	**CUIVRE** KUPFER COPPER COBRE RAME
D	**COTÉ DROIT** RECHTE SEITE RIGHT HAND SIDE LADO DERECHO LATO DESTRO
DA	**DIRECTION ASSISTÉE** HYDRAULISCHE LENKUNG POWER STEERING DIRECCION ASISTIDA STERZO ASSISTITO
DAD	**DIRECTION A DROITE** RECHTSLENKUNG RIGHT HAND STEERING DIRECCION A DERECHA GUIDA A DESTRA
DAG	**DIRECTION A GAUCHE** LINKSLENKUNG LEFT HAND STEERING DIRECCION A IZQUIERDA GUIDA A SINISTRA
DECAP	**BERLINE DÉCAPOTABLE** BERLINE MIT AUFKLAPPBAREM VERDECK CONVERTIBLE SALOON BERLINA DECAPOTABLE BERLINA APRIBILE
DENT	**DENTS OU DENTELURES** ZAEHNE ODER ZACKEN TEETH OR NOTCHES DIENTES O ESTRIAS DENTI O STRIE
DEO	**DEMANDER EN OUTRE** DAZU ORDER IN ADDITION PEDIR ADEMAS RICHIEDERE INOLTRE
DI	**DIESEL** DIESEL DIESEL DIESEL DIESEL
DNA	**DIRECTION NON ASSISTÉE** MECHANISCHE LENKUNG MANUAL STEERING DIRECCION NON ASISTIDA STERZO NON ASSISTITO
É	**ÉPAISSEUR** STAERKE THICKNESS ESPESOR SPESSORE
ÉCH	**ÉCHAPPEMENT** AUSLASS EXHAUST ESCAPE SCARICO
ÉCO	**VERSION ÉCONOMIQUE** SPARMODELL ECONOMIC VERSION VERSION ECONOMICA VERSIONE ECONOMICA
EGTEMP	**ESSUIE-GLACE TEMPORISÉ** SCHEIBENWISCHER M. VERZOEG. BETAET. WINDOW WIPER WITH DELAYED ACTION LIMPIA CRISTAL TEMPORIZADO TERGICRISTALLO TEMPORIZZATO
ÉLAS	**RONDELLE ÉLASTIQUE** FEDERSCHEIBE FLEXIBLE WASHER ARANDELA ELASTICA RONDELLA ELASTICA
EMBASSE	**EMBRAYAGE ASSISTÉ** GEHOLFENE KUPPLUNG BOOSTER CLUTCH EMBRAGUE ASISTIDO FRIZIONE ASSISTITA
EMBAUT	**EMBRAYAGE AUTOMATIQUE** AUTOMATISCHE KUPPLUNG AUTOMATIC CLUTCH EMBRAGUE AUTOMATICO FRIZIONE AUTOMATICA
EMBCEN	**EMBRAYAGE CENTRIFUGE** FLIEHKRAFKUPPLUNG CENTRIFUGAL CLUTCH EMBRAGUE CENTRIFUGO FRIZIONE CENTRIFUGA
EMBNOR	**EMBRAYAGE NORMAL** NORMALKUPPLUNG NORMAL CLUTCH EMBRAGUE NORMAL FRIZIONE NORMALE

166 **SYMBOLES UTILISÉS DANS LE TEXTE (Suite)**
ZEICHENERKLAERUNG (Forts.)
SYMBOLS USED IN THE TEXT (Cont.)
A–11 LEYENDA DE LOS SIMBOLOS (Cont.)
PROSPETTO DEI SIMBOLI (Cont.)

26

ENS	**ENSEMBLE** SATZ TEILE PARTS SET CONJUNTO INSIEME
ENT	**ENTRAXE** ACHSABSTAND DISTANCE BETWEEN CENTRES ENTRE EJES INTERASSE
ESGLAR	**ESSUIE-GLACE ARRIERE** HINT. SCHEIBENWISCHER REAR WINDOW WIPER LIMPIA CRISTAL TRASERO TERGICRISTALLO POSTERIORE
ESGLAV	**ESSUIE-GLACE AVANT** VORDERE SCHEIBENWISCHER FRONT WINDOW WIPER LIMPIA CRISTAL DELANTERO TERGICRISTALLO ANTERIORE
ESS	**ESSENCE** BENZIN PETROL GASOLINA BENZINA
EXT	**EXTÉRIEUR** AUSSENSEITE EXTERNAL EXTERIOR ESTERNO
F	**LONGUEUR DE FILETAGE** GEWINDELAENGE THREADING LENGHT LONGITUD DEL ENROSCAMIENTO LUNGHEZZA FILLETTATURA
FAMI	**VERSION FAMILIALE** MODELL FAMILIALE FAMILIAL MODEL VERSION FAMILIAL VERSIONE FAMILIALE
FHC	**TETE FRAISÉE A 6 PANS CREUX** INBUSSCHRAUBE MIT FRAESKOPF COUNTERSUNK HEAD WITH HEX. GROOVE CABEZA AVELLANADA HUECO HEXAGONAL TESTATA SVASATA A INCAVO ESAGONALE
G	**COTÉ GAUCHE** LINKE SEITE LEFT HAND SIDE LADO IZQUIERDO LATO SINISTRO
GA	**GRANDES ADMINISTRATIONS** GROSSE BEHOERDEN GOVERNMENT SERVICES GRANDES ADMINISTRACIONES GRANDI AMMINISTRAZIONI
GE	**VERSION : GRANDE EXPORTATION – PO** AUSFUEHR. GRANDE EXPORTACION – PO MODEL : GRANDE EXPORTATION – PO VERSION : GRAN EXPORTACION – PO VERSIONE : GRAND'ESPORTAZIONE – PO
GLACE	**VERSION AVEC GLACE** AUSFUEHRUNG MIT SEITLICHEN FENSTERN EQUIPMENT WITH GLAZED SIDE PANELS VERSION CON CRISTALES LATERALES VERSIONE A CRISTALLI LATERALI
GW	**RONDELLE GROWER** FEDERRING GROWER RING ARANDELA GROWER RONDELLA GROWER
H	**HAUTEUR** HOEHE HEIGHT ALTURA ALTEZZA
HC	**VIS SANS TETE A 6 PANS CREUX** INBUSSCHRAUBE OHNE KOPF HEX. GROOVE SCREW W/O HEAD TORNILLO DE HUECO HEX. SIN CABEZA VITE A INCAVO ESAG. SENZA TESTA
HE	**HEXAGONAL** SECHSKANT HEXAGONAL EXAGONAL ESAGONALE
HEF	**ÉCROU AUTO-FREINE** SEBLSTSICHERNDE MUTTER SELF LOCKING NUT TUERCA AUTOFRENADA DADO AUTOFRENATO
HEK	**ÉCROU CRÉNELÉ** KRONENMUTTER CASTELLATED NUT TUERCA ALMENADA DADO A CORONA
HEMB	**ÉCROU A EMBASE** MUTTER M. BREITER ANLAUFFLAECHE NUT WITH LARGER BASE TUERCA CON BASILLA DADO A BASETTA
HERI	**ÉCROU HE AVEC RONDELLE IMPERDABLE** MUTTER MIT SCHEIBE NUT WITH WASHER TUERCA CON ARANDELA IMPERDIB. DADO CON RONDELLA IMPERDIBILE
IE	**INJECTION ÉLECTRONIQUE** ELEKTRONISCHE EINSPRITZUNG ELECTRONIC INJECTION INYECCION ELECTRONICA INIEZIONE ELETTRONICA
INF	**INFÉRIEUR** UNTERN LOWER INFERIOR INFERIORE
IN.ME.CO	**INTERROGATION - MESURE - CONTROLE** FRAGE - MESSEN - KONTROLLE INTERROGATION - MESURING - CHECK INTERROGACION - MEDIDA - COMPROBACION INTERROGAZIONE - MISURA - CONTROLLO
INT	**INTÉRIEUR** INNEN INTERNAL INTERIOR INTERNO
INTM	**INTERMÉDIAIRE** ZWISCHENGELEGEN INTERMEDIATE INTERMEDIO INTERMEDIO
ISOTER	**POUR MONTAGE ISOTHERMIQUE** FUER ISOTHERMISCHE MONTAGE FOR ISOTHERMIC EQUIPMENT PARA MONTAJE ISOTERMICO PER MONTAGGIO ISOTERMICO
LAR	**LARGEUR** BREITE WIDTH ANCHURA LARGHEZZA

3

LAT	LATÉRAL SEITLICH LATERAL LATERAL LATERALE
LEVGLAV	LEVE-GLACE AVANT (ÉLECTRIQUE) SCHEIBENHEBER, VORN (ELEKTRISCH) WINDOW WINDER, FRONT (ELECTRIC) LEVACRISTAL DELANTERO (ELECTRICO) ALZACRISTALLO ANTERIORE (ELETTRICO)
LEVGLAR	LEVE-GLACE ARRIERE (ÉLECTRIQUE) SCHEIBENHEBER, HINTEN (ELEKTRISCH) WINDOW WINDER, REAR (ELECTRIC) ELEVACRISTAL TRASERO (ELECTRICO) ALZACRISTALLO POSTERIORE (ELETTRICO)
LEVMAL	OUVERTURE DE MALLE ARRIERE AGRANDIE BEI VERGROESS, HECKTUEROEFFNUNG ENLARGED BOOT DOOR OPENING ABERTURA DE MALETA AGRANDADA APERTURA COF. BAULE INGRANDITA
LIMOU	BERLINE LONGUE LANGE LIMOUSINE LONG SALOON BERLINA LARGA BERLINA LUNGA
LON	LONGUEUR LAENGE LENGHT LONGITUD LUNGHEZZA
LUNCHA	LUNETTE AR. CHAUFFANTE HEIZBARE RUECKFENSTER REAR HEATED WINDOW LUNETA TRAS. TERMICA LUNOTTO POST. TERMICO
LUXE	HABILLAGE INTÉRIEUR ORDINAIRE EINFACHE INNENAUSRUESTUNG INSIDE PLAIN FITTING EQUIPO INTERIOR ORDINARIO EQUIPAGGIAMENTO INTERNO ORDINARIO

M. AR.	MARCHE ARRIERE RUECKWAERTSGANG REVERSE MARCHA ATRAS RETROMARCIA
MEP	RONDELLE A MÉPLAT SCHEIBE MIT ABFASUNG WASHER WITH FLAT PART ARANDELA DE CORTE RONDELLA A TABLIO
(NC)	NOUVELLE-CALÉDONIE NEUKALEDONIEN NEW CALEDONIA NUEVA CALEDONIA NUOVA CALEDONIA
NFP	NE FOURNISSONS PLUS NICHT MEHR LIEFERBAR NO LONGER SUPPLIED NO FABRICAMOS MAS NON PIU FORNITO
OPTION	OPTION WAHLWEISE OPTIONAL OPCION OPZIONE
PA	PALLAS (PRÉSENTATION AMÉLIORÉE) PALLAS (VERBESSERTES AUSSEHEN) PALLAS (IMPROVED APPEARANCE) PALLAS (PRESENTACION MEJORADA) PALLAS (PRESENTAZIONE MIGLIORATA)
PHABAR	FEU DE BROUILLARD AR. HINTERE NEBELLEUCHTE REAR FOG LIGHT LUZ DE NIEBLA TRAS. FANALINO NEBBIA POST.
PHAREC	PHARE DE RECUL RUECKFAHRLEUCHTE BACKING LIGHT FARO DE RETROCESO FARO RETROMARCIA
PO	ÉQUIPEMENT ANTI-POUSSIERE AUSRUESTUNG MIT STAUBSCHUTZ DUST PROOF EQUIPMENT EQUIPO CONTROL EL POLVO EQUIPAGGIAMENTO CONTROL LA POLVERE
PORCOU	MONTAGE PORTE COULISSANTE EINBAU SCHEIBETUER SLIDING DOOR EQUIPMENT MONTAJE PUERTA DESLIZANTE MONTAGGIO PORTIERA SLITTANTE

PREAME	PRÉSENTATION AMÉLIORÉE VERBESSERTES AUSSEHEN IMPROVED APPEARANCE PRESENTACION MEJORADA PRESENTAZIONE MIGLIORATA
PRÉCLI	POUR MONTAGE CLIMATISEUR FUER EINBAU EINER KLIMAANLAGE FOR FITTING A AIR CONDITIONER PARA MONTAJE UN CLIMATIZADOR PER MONTARE UN CLIMATIZZATORE
PT	PRESTIGE (BL LONGHE - PREAME) PRESTIGE (LANGE LIMOUSINE PREAM) PRESTIGE (LONG SALOON PREAM) PRESTIGE (LARGA BERLINA PREAM) PRESTIGE (LUNGA BERLINA PREAM)
Q	ÉCROU CARRÉ VIERKANTMUTTER SQUARE NUT TUERCA CUADRADA DADO QUADRATO
RAPVOL	RAPPORT VOLUMÉTRIQUE VOLUMENVERHAELTNIS VOLUME RATIO RELACION VOLUMETRICA RAPPORTO VOLUMETRICO
REGVIT	REGULATION DE VITESSES GESCHWINDLIGKEITSREGULIERUNG SPEED REGULATION REGULACION DE VELOCIDAD REGOLAZIONE DELLA VELOCITA
REP	REPERE MARKIERUNG MARKING MARCO SEGNO
RM	REMPLACE MODELE ERSETZT DIE AUSFUEHRUNGEN REPLACES MODELS REEMPLAZA MODELOS SOSTITUISCE MODELLI
RMP	REMPLACE MODELE PRÉCÉDENT ERSETZT DIE FRUEHEREN AUSFUEHRUNGEN REPLACES PREVIOUS MODELS REEMPLAZA LOS MODELOS PRECEDENTES SOSTITUISCE I MODELLI PRECEDENTI

ROUALL	ROUE EN ALLIAGE LÉGER RAD AUS LEICHTER LEGIERUNG LIGHT-ALLOY WHEEL RUEDA EN ALEACION LIGERA RUOTA IN LEGA LEGGERA
RP	REMPLACÉ PAR ERSETZT DURCH SUPERSEDED BY REEMPLAZADO POR SOSTITUITO DA
RTABOR	RHÉOSTAT DE TABLEAU DE BORD RHEOSTAT AM ARMATURENBRETT INSTRUMENT PANEL RHÉOSTAT REOSTATO DE TABLERO ABORDO REOSTATO QUADRO STRUMENTAZIONE
SAUF	EXCEPTÉ MIT AUSNAHME EXCEPT EXCEPTO SALVO
SAVESC	SIEGES AV. ESCAMOTABLE AUFKLAPPBARER SITZ, VORN FRONT FOLDING SEAT ASIENTO DELANT. PLEGABLE SEDILE ANT. PLEGABILE
SERT	ÉCROU A SERTIR MUTTER ZUM EINFASSEN NUT TO BE INSERTED TUERCA PARA ENCAJAR DADO DA INCASTONARE
SIECHAU	MONTAGE SIEGE CHAUFFANT ANBAU HEIZBARER SITZ EQUIPMENT WITH HEATING SEAT MONTAJE ASIENTO TERMICO MONTAGGIO SEDILE TERMICO
SOUD	ÉCROU SOUDABLE SCHWEISSBARER MUTTER NUT TO BE WELDED TUERCA SOLDABLE DADO SALDABILE
SPIR	SPIRES (RESSORT) WINDUNGEN (FEDER) TURNS (SPRING) ESPIRAS (MUELLE) SPIRE (MOLLA)
SUP	SUPÉRIEUR OBEN UPPER SUPERIOR SUPERIORE
TA	TARAUDEUSE BLECHSCHRAUBE THREADCUTTER SCREW TERRAJANTE FILETTANTE
TCA	VIS A TETE CARRÉE VIERKANTKOPFSCHRAUBE SQUARE HEAD SCREW TORNILLO DE CABEZA CUADRADA VITE A TESTA QUADRATA
TCB	TETE CYLINDRIQUE BOMBÉE GEWOELBTER ZYLINDERKOPF ROUNDED CYLINDRICAL HEAD CABEZA CILINDRICA COMBADA TESTATA CILINDRICA TONDA
TCF	TETE CYLINDRIQUE FENDUE SPALTZYLINDERKOPF SLOTTED CYLINDRICAL HEAD CABEZA CILINDRICA HENDIDA TESTA CILINDRICA TAGLIATA
TF	TETE FRAISÉE FRAESKOPF COUNTERSUNK HEAD CABEZA AVELLANADA TESTATA SVASATA
TFB	TETE FRAISÉE BOMBÉE GEWOELBTER FRAESKOPF ROUNDED COUNTERSUNK HEAD CABEZA AVELLANADA COMBADA TESTATA SVASATA TONDA
TH	TETE HEXAGONALE SECHSKANTKOPF HEXAGONAL HEAD CABEZA EXAGONAL TESTATA ESAGONALE
THEMB	VIS A EMBASE SCHRAUBE MIT BREITEM KOPF SCREW WITH LARGE HEAD TORNILLO DE BASILLA VITE A BASETTA
THRI	VIS TH AVEC RONDELLE IMPERDABLE SCHRAUBE MIT SCHEIBE SCREW WITH WASHER TORNILLO CON ARANDELA IMPERDIBLE VITE CON RONDELLA IMPERDIBILE
TO	JOINT TORIQUE RING DICHTUNG RING SEAL JUNTA TORICA GOMMINO
TOIOUV	TOIT OUVRANT SCHIEBEDACH OPENING ROOF TECHO ABRIDERO TETTO APRIBILE
TOLE	VERSION SANS GLACE AUSFUEHRUNG OHNE SEITLICHE FENSTER EQUIPMENT WITH UNGLAZED SIDE PANELS VERSION SIN CRISTALES LATERALES VERSIONE SENZA CRISTALLI LATERALI
TPB	VIS BOMBÉE (POËLIER) SCHRAUBE M. GEWOELBTEM KOPF SCREW WITH ROUNDED HEAD TORNILLO CABEZA COMBADA VITE A TESTA TONDA
TR	TETE RONDE RUNDKOPF ROUND HEAD CABEZA REDONDA TESTA TONDA
TRANS	TRANSFORMABLE WAGEN OHNE AUFBAU TRANSFORMABLE TRANSFORMABLE TRASFORMABILE
TT	TOUS TYPES ALLE TYPEN ALL TYPES TODOS TIPOS TUTTI TIPI
V	VOLT VOLT VOLT VOLTIO VOLT
VERAUT	VERROUILLAGE AUTOMATIQUE DES PORTES VERRIEGELUNG DER TUEREN (AUTOMATISCH) AUTOMATIC DOOR LOCKING BLOQUE AUTOMATIC PUERTAS BLOCCAGGIO AUTOM. PORTIERE

VOILARG	**VOIE ÉLARGIE** ERWEITERTE SPURWEITE WINDENED TREAD VIA EXTENDIDA CARREGGIATA ALLARGATA
W	**WATT** WATT WATT VATIO WATT
XT	**MONTAGE EXPORT** EXPORT AUSFUEHRUNG EXPORT FITTING MONTAJE EXPORT MONTAGGIO ESPORT
ϕ	**DIAMETRE** DURCHMESSER DIAMETER DIAMETRO DIAMETRO
?	**NOMBRE D'EXEMPLAIRES VARIABLE** STUECKZAHL NACH BEDARF AS NECESSARY SEGUN NECESIDADES SECONDA RICHIESTA
1o - 2o	**PREMIERE - DEUXIEME POSSIBILITÉ** ERSTE - ZWEITE AUSFUEHRUNG FIRST - SECOND POSSIBILITY PRIMERA - SEGUNDA POSIBILIDAD PRIMA - SECONDA POSSIBILITA
1e - 2e	**PREMIERE - DEUXIEME VITESSE** ERSTER - ZWEITER GANG FIRST - SECOND GEAR PRIMERA - SEGUNDA MARCHA PRIMA - SECONDA MARCIA

▶ 2/74	**JUSQUE (VOIR NOTA)** BIS (SIEHE ANMERKUNG) UNTIL (SEE NOTE) HASTA (VER NOTA) FINO A (VEDERE NOTA)
2/74 ▶	**DEPUIS (VOIR NOTA)** AB (SIEHE ANMERKUNG) SINCE (SEE NOTE) DESDE (VER NOTA) DA (VEDERE NOTA)
8	**REPERE SOULIGNÉ DANS COLONNE «I» :** **PIECE EXISTANT EN «PIECE SPÉCIALE» EN FIN DE CHAPITRE** UNTERSTRICHENE ZENNZIFFER IN DER «I» SPALTE : SIEHE AUCH «SPEZIALTEIL» AM ENDE DES KAPITELS UNDERLINED MARK - NUMBER IN «I» COLUMN : SEE «SPECIAL PART» AT THE CAPTER END CIFRA DE SENAL SUBRAYADA EN COLUMNA «I» VER TAMBIEN «PIEZA ESPECIAL» EN FIN DEL CAPITULO NUMERO DI RIFERIMENTO SOTTOLINEATO NELLA COLONNA «I» : VEDERE «PEZZO SPECIALE» FINI CAPITOLO

NOTA : LA VALIDITÉ D'UN MONTAGE PEUT ETRE INDIQUÉE POUR :
ANM. : DIE GULTICKEIT EINES EINBAUES KANN ANGES EIGT SEIN FUER :
NOTE : THE VALIDITY OF A FITTING CAN BE INDICATED FOR :
NOTA : LA VALIDEZ DE UN MONTAJE PUEDE SER INDICADA PARA :
NOTA : LA VALIDITA MONTAGGIO PODE ESSERE INDICATA PER :

– TT.	PAR,	**1o DATE**	– EX. :	
	MIT,	1o DATUM	– B.W :	
	WITH,	1o DATE	– E.G.:	7/84▶ 7/85
	CON,	1o FECHA	– EX. :	
	CON,	1o DATA	– ES. :	
		2o No D'ORGANISATION	– EX. :	
		2o ORGANISATIONSNUMMER	– B.W.:	
		2o ORGANIZATION NUMBER	– E.G. :	2793▶3157 (SAUF «C 25» - «C 25»)
		2o No DE ORGANIZACION	– EX. :	
		2o No ORGANIZZAZIONE	– ES. :	
– «C 25».	PAR,	**No DE CHASSIS**	– EX. :	
	MIT,	FAHRGESTELLNUMMER	– BW. :	
	WITH,	CHASSIS NUMBER	– EG. :	0111000 ▶
	CON,	No DE CHASIS	– EX. :	
	CON,	No DI TELAIO	– ES. :	
– «C 25».	PAR,	**No D'ORGANISATION PR**	– EX. :	
	MIT,	ERSETZTEILORGANISATIONSNR	– B.W. :	
	WITH,	SPARE PART ORGANIZATION No	– E.G. :	21500 ▶ 32800
	CON,	No DE ORGANIZACION P.R.	– EX. :	
	CON,	No ORGANIZZAZIONE P.R.	– ES. :	

166 **TABLEAU DES VUES** 02/88 **GROUPE**
AUFSTELLUNG DER BILDER **GRUPPE**
TABLE OF PICTURES **GROUP** 1
B–01 **TABLA DE VISTAS** **GRUPO**
TABELLA DELLE VEDUTE **GRUPPO**

SOUS-GROUPE UNTERGRUPPE SUBGROUP SUBGRUPO SOTTOGRUPPO	N° Nr N° N° N°	VUE BILD PICTURE VISTA VEDUTA
MOTEUR - POCHETTE DE JOINTS MOTOR - SATZ DICHTUNGEN ENGINE - GASKET SET MOTOR - CONJUNTO DE JUNTAS MOTORE - INSIEME GUARNIZIONI –	1-001	D-03
CULASSES ZYLINDERKOEPFE CYLINDER-HEADS CULATAS TESTATE –	1-112	D-04 D-05
CARTER MOTEUR – CYLINDRES MOTORGEHAEUSE – ZYLINDER CRANKCASE – ZYLINDERS CARTER MOTOR – CILINDROS CARTER MOTORE – CILINDRI –	1-114	D-06 D-07 D-08
VILEBREQUIN KURBELWELLE CRANKSHAFT CIGUENAL ALBERO MOTORE –	1-121	D-09 D-10
DISTRIBUTION VENTILSTUERUNG TIMING DISTRIBUCION DISTRIBUZIONE –	1-122	D-11 D-12
ARBRE A CAMES - CULBUTEURS SOUPAPES NOCKENWELLEN - KIPPHEBEL - VENTILE CAMSHAFTS - VALVES - ROCKERS ARBOLES DE LEVA - BALANCINES – VALVULAS ALBERI DISTRIBUZIONE - BILANCIERE - VALVOLE –	1-123	D-13 D-14
POMPE A HUILE OELPUMPE OIL PUMP BOMBA DE ACEITE POMPA DELL'OLIO –	1-222	D-15
CIRCUIT D'HUILE OELKREISLAUF OIL CIRCUIT CIRCUITO DE ACEITE CIRCUITO DELL'OLIO –	1-225	E-15 E-14 E-13
BOITE DE VITESSES - CARTER GETRIEBE - GETRIEBEGEHAEUSE GEARBOX - GEARBOX HOUSING CAJA DE VELOCIDADES - CARTER SCATOLA CAMBIO - CARTER –	1-033	E-12 E-11
BOITE DE VITESSES - PIGNONS GETRIEBE - RAEDER GEARBOX - PINIONS CAJA DE VELOCIDADES - PINONES SCATOLA CAMBIO - INGRANAGGI –	1-333	E-10 E-09 E-08
AXES ET FOURCHETTES SCHALTGABELN UND ACHSEN FORKS AND SPINDLES EJES Y HORQUILLAS ASTE E FORCELLE –	1-334	E-07 E-06
COMMANDE DE VITESSES SCHALTGESTAENGE GEAR-CHANGE CONTROL MANDO DE VELOCIDADES COMANDO CAMBIO MARCE –	1-334-01	E-05 E-04
DIFFÉRENTIEL DIFFERENTIAL DIFFERENTIAL DIFERENCIAL DIFFERENZIALE –	1-343	E-03 E-02

TABLEAU DES VUES 02/88
AUFSTELLUNG DER BILDER
TABLE OF PICTURE
TABLA DE VISTAS
TABELLA DELLE VEDUTE

GROUPE / GRUPPE / GROUP / GRUPO / GRUPPO **2**

SOUS-GROUPE / UNTERGRUPPE / SUBGROUP / SUBGRUPO / SOTTOGRUPPO	NUMÉRO / NUMMER / NUMBER / NUMERO / NUMERO	VUE / BILD / PICTURE / VISTA / VEDUTA
TUBULURE ADMISSION-ÉCHAPPEM.		
EINLASS-UND AUSLASSKRUEMMER		
INLET AND EXHAUST MANIFOLDS		
COLECTOR ADMISION Y ESCAPE		
COLLETTORE ASPIR. E SCARICO		
–	2-141	G-03 G-04
COMMANDE D'ACCÉLÉRATEUR		
GASHEBELGESTAENGE		
ACCELERATOR CONTROL		
MANDO DE ACELERATORE		
COMANDO ACCELERATORE		
– **SOLEX** ▶ 7/75	2-142	G-05
– **WEBER**	2-142-01	G-06
CARBURATEUR DÉPOLLUÉ		
VERGASER ABGASENTGIFTE		
CARBURETOR F. EXHAUST EM. CONTROL		
CARBURADOR ANTI-POLUCION		
CARBURATORE ANTI-POLLUZIONE		
– **SOLEX** ▶ 7/75	2-143	G-07
– **WEBER**	2-143-01	G-08
FILTRE A AIR		
LUFTFILTER		
AIR FILTER		
FILTRO DE AIRE		
FILTRO DELL'ARIA		
– ▶ 1/74	2-171	G-09 G-10
– 1/74▶	2-171-01	G-11 G-12
– **PO** 1/74▶	2-171-02	G-13 G-14
ALLUMEUR		
SUENDVERTEILER		
IGNITION DISTRIBUTOR		
ENCENDEDOR		
SPINTEROGENO		
– **DUCELLIER**	2-211	G-15 H-15
– **SEV MARCHAL**	2-211-01	H-14 H-13
BOBINE - BOUGIE - FIL DE BOUGIE		
ZUENDSPULE - SATZ KUENDKABEL		
IGNITION COIL - LEAD ASSY - SPARK PLUGS		
BOBINA - HAZ DE CABLES - BUJIAS		
BOBINA - FASCIO CAVETTI - CANDELLE		
–	2-212	H-12
EMBAYAGE		
KUPPLUNG		
CLUTCH		
EMBRAGUE		
FRIZIONE		
–	2-312	H-11
COURROIE – RÉGULATEUR		
RIEMEN – REGLER		
BELT – REGULATOR		
CORREA – REGULADOR		
CINGHIA – REGOLATORE		
–	2-532	H-10
ALTERNATEUR 12 V.		
DREMSTROM-LICHTMASCHINE		
ALTERNATOR		
ALTERNADOR		
ALTERNATORE		
– **DUCELLIER** ▶ 9/74	2-532-01	H-09 H-08
– **DUCELLIER** 9/74▶	2-532-01-A	H-07 H-06
– **PARIS-RHONE**	2-532-02	H-05 H-04 H-03
– **SEV-MARCHAL**	25-32-03	H-02
DÉMARREUR 12 V		
ANLASSER 12 V		
STARTER MOTOR 12 V		
ARRANCADOR 12 V		
MOTORINO D'AVVIAMENTO 12 V		
– **DUCELLIER** ▶ 6/73	2-533	H-01 J-01
– **DUCELLIER** 6/73 ▶ 2/76	2-533-00-A	J-02 J-03
2/76▶	2-533-00-B	J-04
– **PARIS-RHONE**	2-533-01	J-06 J-07

166 **TABLEAU DES VUES** 02/88 **GROUPE**
AUFSTELLUNG DER BILDER **GROUP**
TABLE OF PICTURE **GROUP 3**
B–03 ↑ **TABLA DE VISTAS** **GRUPO**
TABELLA DELLE VEDUTE **GRUPPO**

SOUS-GROUPE UNTERGRUPPE SUBGROUP SUBGRUPO SOTTOGRUPPO	NUMÉRO NUMMER NUMBER NUMERO NUMERO	VUE BILD PICTURE VISTA VEDUTA
ESSIEU AVANT VORDERE ACHSE FRONT AXLE EJE DELANTERO ASSALE POST. –	3-412	L-03
PIVOTS ACHSKOERPER PIVOTS PIVOTES PIVOTS –	3-413	L-04
MOYEUX AVANT – JANTES VORDERRADNABEN – RADFELGEN FRONT HUBS – WHEELS NUCLEOS DELANTEROS – RUEDAS MOZZI ANT. – RUOTE –	3-416	L-06 L-07
ESSIEU ARRIERE HINTERE ACHSE REAR AXLE EJE TRASEROS ASSALE POSTERIORI –	3-422	L-08
MOYEUX ARRIERE HINTERRADNABEN REAR HUBS NUCLEOS TRASEROS MOZZI POSTERIORI –	3-426	L-09
POT DE SUSPENSION FEDERUNGSTOPF SUSPENSION UNIT TUBO DE SUSPENSION CILINDRI DI SOSPENSIONE –	3-434	L-10 L-11
BARRE ANTI-ROULIS STABILISATORSTAEBE ANTIROLL BARS BARRA ESTABILIZADORAS BARRE ANTIRULLIO –	3-435	L-12
AMORTISSEURS STOSSDAEMPFER SHOCK ABSORBERS AMORTIGUADORES AMMORTIZZATORI –	3-436	L-13
DIRECTION – VOLANT – ANTIVOL LENKRAD - DIEBSTAHLSICHERUNG STEERING WHEEL - ANTI-THEFT - DEVICE DIRECCION - VOLANTE - ANTIRROBO STERZO - VOLANTE - ANTI-FURTO –	3-441-	L-14 L-15
DIRECTION - PIGNON - GLISSIERE LENKUNG - RITZEL UND FUEHRUNG STEERING - PINION AND SLIDE DIRECCION - PINON Y DESLIZADERA STERZO - PIGNONE E SLITTA –	3-442	M-15 M-14
DIRECTION – CRÉMAILLERE LENKUNGSZAHNSTANGE STEERING RACK DIRECCION - CREMALLERA STERZO - CREMAGLIERA –	3-442-01	M-13 M-12
DIRECTION – BARRES SPURSTANGEN STEERING RODS DIRECCION – BARRAS STERZO – BARRE –	3-443	M-12

166 **TABLEAU DES VUES** 02/88 **GROUPE**
AUFSTELLUNG DER BILDER **GRUPPE**
TABLE OF PICTURE **GROUP** **4**
B–04 **TABLA DE VISTAS** **GRUPO**
TABELLA DELLE VEDUTE **GRUPPO**

SOUS-GROUPE UNTERGRUPPE SUBGROUP SUBGRUPO SOTTOGRUPPO	NUMÉRO NUMMER NUMBER NUMERO NUMERO	VUE BILD PICTURE VISTA VEDUTA
PÉDALIER PEDALWERK PEDALGEAR PEDALES Y SOPORTE PEDALIERA –	4-314	P-03 P-04
TRANSMISSIONS GELENKWELLEN DRIVE-SHAFTS TRANSMISIONES TRASMISSIONI –	4-373	P-05 P-06
FREINS AVANT VORDERRADBREMSEN FRONT BRAKES FRENOS DELANTEROS FRENI ANTERIORI –	4-451	P-07 P-08
FREINS ARRIERE HINTERRADBREMSEN REAR BRAKES FRENOS TRASEROS FRENI POSTERIORI –	4-451-01	P-09
TUYAUTERIES DE FREINS AVANT BREMSLEITUNGEN BRAKE PIPINGS CANALIZACIONES DE FRENOS CANALIZZAZIONI FRENI –	4-453	P-10 P-11 P-12
TUYAUTERIES DE FREINS ARRIERE BREMSLEITUNGEN BRAKE PIPINGS TUBOS DE FRENOS CANALIZZAZIONI FRENI –	4-453-01	P-13
CYLINDRES DE FREINS BREMSZYLINDERN BRAKE CYLINDERS BOMBAS DE FRENOS CILINDRI DEI FRENI –	4-453-02	P-14 P-15 Q-15
FREIN A MAIN – TIRETTE HANDBREMSE – ZUGSTANGE HANDBRAKE – CONTROL FRENO DE MANO – TIRADOR FRENO A MANO – TIRANTE –	4-454	Q-14
FREIN A MAIN - LEVIERS - CABLES HANDBREMSE - HEBEL UND ZUEGE HAND BRAKE - LEVERS AND CABLES FRENO DE MANO – PALANCA Y CABLES FRENO A MANO – LEVE E CAVI –	4-454-01	Q-13 Q-12
LIMITEUR DE FREINS ARRIERE BREMSBEGRENZER BRAKE LIMITER LIMITADOR DE FRENOS LIMITATORE FRENI –	4-456	Q-11

166 B–05

TABLEAU DES VUES 02/88
AUFSTELLUNG DER BILDER
TABLE OF PICTURE
TABLA DE VISTAS
TABELLA DELLE VEDUTE

GROUPE
GROUP
GROUP 5
GRUPO
GRUPPO

SOUS-GROUPE UNTERGRUPPE SUBGROUP SUBGRUPO SOTTOGRUPPO	NUMÉRO NUMMER NUMBER NUMERO NUMERO	VUE BILD PICTURE VISTA VEDUTA
CABLERIES KABELBUENDEL WIRING HACES DE CABLES FASCI ELETTRICI –	5-511	C-03 C-04 C-05
ÉQUIPEMENT ÉLECTRIQUE ELEKTRISCHE AUSRUESTUNG ELECTRICAL EQUIPMENT EQUIPO ELECTRICO EQUIPAGGIAMENTO ELETTRICO –	5-512	C-06 C-07
LAMPES GLUEHBIRNEN BULBS LAMPARAS LAMPADE –	5-512-01	C-08
TABLEAU DE BORD ARMATURENBRETT INSTRUMENT PANEL TABLERO ABORDO QUADRO STRUMENTAZIONE –	5-521	C-09 C-10 C-11
TABLEAU DE BORD - ACCESSOIRES ARMATURENBRETT - ZUBEHOER INSTRUMENT PANEL - ACCESSORIES TABLERO ABORDO - ACCESORIOS QUADRO STRUMENTAZIONE - ACCESSORI –	5-522	C-12 C-13 C14
BATTERIE – SUPPORT BATTERIE – TRAEGER BATTERY – SUPPORT BATERIA – SOPORTE BATTERIA – SUPPORTO –	5-531	C-15
PHARES - COMMANDE DE PHARES SCHEINWERFER UND EINSTELL-BETAETIGUNG HEADLAMPS AND ADJUSTING CONTROL FAROS Y MANDO DE REGLAJE FARI E COMANDO REGOLAZIONE –	5-541	D-15 D-14
INDICATEURS AV. - PLAFONNIER VORDERE UND INNENLEUCHTEN FRONT IND. LIGHTS - INT. LIGHT INDICADORES DEL. - LUZ INTERIOR INDICATORI ANT. - PLAFONIERA –	5-541-01	D-13 D-12
ÉCLAIRAGE ARRIERE HINTERE BELEUCHTUNG REAR LIGHTS LUCES TRASERAS LUCI POSTERIORI –	5-544	D-11 D-10
ESSUIE-GLACE SCHEIBENWISCHER WINDSCREEN WIPER LIMPIA-PARABRISAS TERGICRISTALLO –	5-561	D-09 D-08
LAVE-GLACE SCHEIBENWASCHANLAGE WINDSCREEN WASHER LAVA-PARABRISAS LAVACRISTALLO –	5-564	D-07
AVERTISSEUR SIGNALHORN HORN BOCINA AVVERTITORE –	5-571	D-06
ANTENNE – HAUT-PARLEUR ANTENNE – LAUTSPRECHER AERIAL – LOUDSPEAKER ANTENA – ALTAVOZ ANTENNA – ALTOPARLANTE –	5-853	D-05

TABLEAU DES VUES 02/88
AUFSTELLUNG DER BILDER
TABLE OF PICTURE
TABLA DE VISTAS
TABELLA DELLE VEDUTE

GROUPE / GRUPPE / GROUP / GRUPO / GRUPPO **6**

SOUS-GROUPE / UNTERGRUPPE / SUBGROUP / SUBGRUPO / SOTTOGRUPPO	NUMÉRO / NUMMER / NUMBER / NUMERO / NUMERO	VUE / BILD / PICTURE / VISTA / VEDUTA
SUSPENSION MOTEUR – BV MOTOR-UND GETRIEBEAUFHAENGUNG ENGINE AND GEARBOX SUSPENSION SUSPENSION MOTOR Y C.V. SOSPENSIONE MOTORE E S.C.		
–	6-133	F-03
CANALISATION D'ESSENCE BENZINLEITUNGEN FUEL PIPING CANALIZACION DE GASOLINA CANALIZZAZIONE BENZINA		
–	6-173	F-04 F-05
RÉSERVOIR ET JAUGE D'ESSENCE BENZINTANK UND MESSRHEOSTAT FUEL TANK AND GAUGE UNIT DEPOSITO DE GASOLINA Y REOSTATO SERBATOIO BENZINA E REOSTATO		
–	6-175	F-06 F-07
ÉCHAPPEMENT AVANT AUSPUFFANLAGE, VORN EXHAUST, FRONT PART ESCAPE DELANT. SCARICO ANT.		
–	6-182	F-08 F-09
ÉCHAPPEMENT ARRIERE AUSPUFFANLAGE, HINTEN EXHAUST, REAR PART ESCAPE TRAS. SCARICO POST.		
–	6-182-01	F-10 F-11
REFROIDISSEMENT MOTEUR MOTORKUEHLUNG ENGINE COOLING REFRIGERACION DE MOTOR RAFFREDDAMENTO MOTORE		
–	6-242	F-12 F-13
PARE-CHOCS AVANT VORDERE STOSSSTANGE FRONT BUMPER PARACHOQUES DELANTEROS PARAURTI ANTERIORI		
–	6-615	F-14
PARE-CHOCS ARRIERE HINTERE STOSSSTANGE REAR BUMPER PARACHOQUES TRASEROS PARAURTI POSTERIORI		
–	6-615-01	F F-15
PRISE DE CHAUFFAGE HEIZUNGSANSCHLUSS HEATING INTAKE TOMA DE CALEFACCION PRESA RISCALDAMENTO		
–	6-642	G-15 G-14
CHAUFFAGE · DÉGIVRAGE · AÉRATION HEIZUNG · ENTFROSTUNG – LUEFTUNG HEATING · DEFROSTING · VENTILATION CALEFACCION · DESHIELO · AIREACION RISCALDAMENTO · SBRINATURA · AERAZIONE		
–	6-642-01	G-13 G-12
COMMANDE CHAUFFAGE – DÉGIVRAGE HEIZUNGS-UND ENTFROSTUNGSBET. HEATING AND DEFROSTING CONTROLS MANDO DE CALEFACCION Y DESHIELO COMANDO RISCALDAM. E SBRINATURA		
–	6-642-02	G-11 G-10
PLATE-FORME RAHMEN PLATFORM PLATAFORMA PIATTAFORMA		
–	6-721	G-09

166 **TABLEAU DES VUES** 02/88 **GROUPE**
AUFSTELLUNG DER BILDER **GRUPPE**
B–07 ↑ **TABLE OF PICTURE** **GROUP 7**
TABLA DE VISTAS **GRUPO**
TABELLA DELLE VEDUTE **GRUPPO**

SOUS-GROUPE / UNTERGRUPPE / SUBGROUP / SUBGRUPO / SOTTOGRUPPO	NUMÉRO / NUMMER / NUMBER / NUMERO / NUMERO	VUE / BILD / PICTURE / VISTA / VEDUTA
ÉLÉMENTS D'UNIT AVANT KAROSSERIETEILE, VORN BODY FRONT ELEMENTS ELEMENTOS DELANT. CARROCERIA ELEMENTI ANT. SCOCCA		
–	7-741	J-04 J-05
ÉLÉMENTS D'UNIT ARRIERE KAROSSERIETEILE, HINT. BODY REAR ELEMENTS ELEMENTOS TRAS. CARROCERIA ELEMENTI POST. SCOCCA		
– AMS 4	7-742	J-06 J-07
– AMF 4	7-742-01	J-08 J-09 J-10
CARROSSERIES KAROSSERIEN BODIES CARROCERIAS CARROZZERIE		
–	7-008	J-11
ÉLÉMENTS CARROS. – AILE AR. KAROSSERIETEILE – HINTERE KOTFLUEGEL BODY ELEMENTS – REAR WINGS ELEM. CARROCERIA – ALETAS TRASERAS ELEM. SCOCCA – PARAFANGHI POSTERIORI		
– AMF 2	7-812	J-12 J-13
PANNEAUX DE CÔTÉ SEITENBLECHE LATERAL PANELS PANELES LATERALES PANNELLI LATERALI		
– AMS 4	7-821	J-14 J-15 K-15 K-14
– AMF 4	7-821-01	K-13 K-12 K-11

PAVILLON DACH ROOF TECHO TETTO		
– AMS 4	7-825	K-10 K-09
– BK	7-825-01	K-08 K-07
PORTES AVANT VORDERE TUEREN FRONT DOORS PUERTAS DELANTERAS PORTIERE ANTERIORI		
–	7-841	K-06 K-05 K-04
PORTES ARRIERE HINTERE TUEREN REAR DOORS PUERTAS TRASERAS PORTIERE POSTERIORI		
–	7-842	K-03 K-02
PORTE DE COFFRE HECKKLAPPE BOOT DOOR PUERTA DE MALETA PORTELLO COFANO BAULE		
– AMS 4	7-844	K-01 L-01 L-02
– BK	7-844-01	L-03 L-04
AILES AVANT VORDERE KOTFLUEGEL FRONT WINGS ALETAS DELANTERAS PARAFANGHI ANTERIORI		
–	7-851	L-05 L-06
AILES ARRIERE HINTERE KOTFLUEGEL REAR WINGS ALETAS TRASERAS PARAFANGHI POSTERIORI		
–	7-851-01	L-07
CAPOT MOTORHAUBE BONNET CAPOT COFANO MOTORE		
–	7-852	L-08 L-09

TOLE D'HABILLAGE VORDERE VERKLEIDUNGSBLECH FRONT PANEL CHAPA DE REVEST. DELANTERA LAMIERA DI RIVESTIMENTO ANT.		
–	7-853	L-10 L-11
CONSOLE CENTRALE MITTLERE KONSOLE CENTRE CONSOLE CONSOLA CENTRALE MENSOLA CENTRALE		
–	7-853-01	L-12
ENJOLIVEMENT EXTÉRIEUR AEUSSERE ZIERLEISTEN EXTERIOR FINISHERS PERFILES EXTERIORES MODANATURE ESTERNE		
–	7-854	L-13 L-14
PLANCHE DE BORD ARMATURENBRETT FACIA PANEL PLANCHA DE ABORDO CRUSCOTTO		
– DAG	7-856	L-15 M-15
– DAD	7-856-01	M-14 M-13
SERRURES TUERSCHLOESSER LOCKS CERRADURAS SERRATURE		
–	7-861	M-12 M-11
SERRURES DE PORTE ARRIERE SCHLOSS F. HECKKLAPPE REAR DOOR LOCK CERRADURA DE PUERTA TRAS. SERRATURA PER PORTELLO POST.		
–	7-861-01	M-10 M-09
GLACES DE PORTES AVANT TUERSCHEIBEN, VORN FRONT DOORS GLASSES CRISTALES DE PUERTAS DELANT. CRISTALLI PER PORTIERE ANT.		
–	7-961	M-08 M-07
GLACES DE PORTES ARRIERE TUERSCHEIBEN, HINTEN REAR DOOR GLASSES CRISTALES DE PUERTAS TRASERAS CRISTALLI PER PORTIERE POST.		
–	7-961-01	M-06

166 **TABLEAU DES VUES** 02/88 **GROUPE**
AUFSTELLUNG DER BILDER **GRUPPE**
TABLE OF PICTURE **GROUP** **7**
B–08 **TABLA DE VISTAS** **GRUPO**
TABELLA DELLE VEDUTE **GRUPPO**

SOUS-GROUPE UNTERGRUPPE SUBGROUP SUBGRUPO SOTTOGRUPPO	NUMÉRO NUMMER NUMBER NUMERO NUMERO	VUE BILD PICTURE VISTA VEDUTA
GLACES LATERALES ARRIERE HINTERE SEITENFENSTERN REAR SIDE WINDOWS CRISTALES LAT. TRASEROS CRISTALLI LATERALI POSTERIORI –	7-961-02	M-05

TABLEAU DES VUES 02/88
AUFSTELLUNG DER BILDER
TABLE OF PICTURE
TABLA DE VISTAS
TABELLA DELLE VEDUTE

GROUPE / GRUPPE / GROUP / GRUPO / GRUPPO **8**

SOUS-GROUPE / UNTERGRUPPE / SUBGROUP / SUBGRUPO / SOTTOGRUPPO	NUMÉRO / NUMMER / NUMBER / NUMERO / NUMERO	VUE / BILD / PICTURE / VISTA / VEDUTA
RÉTROVISEUR INTÉRIEUR INNERER SPIEGEL REAR VIEW MIRROR INNER RETROVISOR INTERIOR RETROVISORE INTERNO		
–	8-551	P-04
PARE-SOLEIL SONNENBLENDE SUN VISOR PARA-SOL PARASOLE		
–	8-554	P-05
CEINTURES DE SÉCURITÉ SICHERHEITSGURTE SAFETY BELTS CINTURONES DE SEGURIDAD CINTURE SICUREZZA		
–	8-616	P-06
ACCESSOIRES DE ROUES RADZUBEHOER WHEEL ACCESSORIES ACCESORIOS DE RUEDAS ACCESSORI RUOTE		
–	8-622	P-07
OUTILLAGE WERKZEUGE TOOLS HERRAMIENTA ATTREZZI		
–	8-623	P-08
BANQUETTE AV - ARMATURE VORD. SITZBANK - ARMATUR FRONT BENCH - FRAME BANQUETA DEL. - ARMADURA SEDILE ANT. A 2 POSTI-ARMATURA		
– CONF - AMF 2 ▶ 6/75	8-922	P-09
BANQUETTE AV - MATELASSURE VORD. SITZBANK - POLSTERUNG FRONT BENCH - PADDING BANQUETA DEL. - RELLENO SEDILE ANT. A 2 POSTI - IMBOTTIT.		
– CONF - AMF 2 ▶ 6/75	8-922-01	P-10
BANQUETTE AV. – GARNITURE VORDERE SITZBANK – BEZUG FRONT BENCH – TRIMMING BANQUETA DEL. – GUARNECIDO SEDILE ANT. A 2 POSTI – RIVESTIM.		
– CONF - AMF 2 ▶ 6/75	8-922-02	P-11
BANQUETTE AR FIXE – ARMATURE HINT. SITZBANK, FESTST.-ARMATUR REAR FIXED BENCH - FRAME BANQUETA TRAS. FIJA - ARMADURA SEDILE POST. FISSO - ARMATURA		
–	8-922-03	P-12
BANQUETTE AR FIXE - MATELASS. HINT. SITZBANK, FESTST.-POLSTER. REAR FIXED BENCH - PADDING BANQUETA TRAS. FIJA - RELLENO SEDILE POST. FISSO - IMBOTTITURA		
–	8-922-04	P-13
BANQUETTE AR FIXE - GARNITURES HINT. SITZBANK, FESTST. - BEZUG REAR FIXED BENCH - TRIMMING BANQUETA TRAS. FIJA - GUARNECIDO SEDILE POST. FISSO - RIVESTIM.		
–	8-922-05	P-14
BANQUETTE RABAT. - ARMATURE UMKLAPPBARE SITZBANK - ARMATUR FOLDING BENCH - FRAME BANQUETA PLEGABLE - ARMADURA SEDILE RIBALTABILE - ARMATURA		
–	8-922-06	P-15
BANQUETTE RABAT. - MATELASS. UMKLAPPBARE SITZBANK-POLSTER. FOLDING BENCH - PADDING BANQUETA PLEGABLE - RELLENO SEDILE RIBALTABILE-IMBOTTITURA		
–	8-922-07	Q-15
BANQUETTE RABAT. - GARNITURES UMKLAPPBARE SITZBANK - BEZUG FOLDING BENCH - TRIMMING BANQUETA PLEGABLE-GUARNECIDO SEDILE RIBALTABILE - RIVESTIM.		
– GA - COMM	8-922-08	Q-14
– CONF	8-922-09	Q-13
BANQUETTE AR. COMPLETE HINT. SITZBANK, KOMPLETT REAR COMPLETE BENCH BANQUETA TRAS. COMPLETA SEDILE POST. COMPLETO		
–	8-922-10	Q-12
SIEGES AV ARTICULÉS-ARMATURES VORD. ANGELENGTE SITZE - ARMAT. FRONT HINGED SEATS - FRAMES ASIENTOS DE ARTICUL.-ARMADURA SEDILI ANT. ARTICOLATI-ARMAT.		
–	8-932	Q-11 Q-10
SIEGES AV ARTICULÉS - MATELASS. VORD.-ANGELENGTE SITZE POLSTERUNG FRONT HINGED SEATS - PADDING ASIENTOS ARTIC. DEL. - RELLENOS SEDILI ANT. ARTICOL. - IMBOTTIT.		
–	8-932-01	Q-09
SIEGES AV ARTICULÉS-GARNITURES VORD. ANGELENGTE SITZE - BEZUG FRONT HINGED SEATS - TRIMMING ASIENTOS DEL. ARTICUL.-GUARNEC. SEDILI ANT. ARTICOLATI-RIVESTIM.		
– CONF ▶ 7/73	8-932-02	Q-08
– CLUB ▶ 7/73	8-932-03	Q-07
– CONF - CLUB 7/73 ▶	8-932-03-A	Q-06
SIEGES AV. – VIDE-POCHES VORD. SITZE - ABLAGETASCHEN FRONT SEATS - MAP POCKETS ASIENTOS DEL. - BOLSAS SEDILI ANT. - TASCHE		
– CLUB ▶ 7/73	8-932-04	Q-05
SIEGES AV - DOSSIER FIXE - ARMAT. FESTSTEHENDE SITZE - ARMATUR FIXED FRONT SEATS - FRAMES ASIENTOS DEL. FIJOS-ARMADURAS SEDILI ANT. FISSI - ARMATURE		
– CONF - COMM ▶ 6/75	8-932-05	Q-04 Q-03
SIEGES AV - DOSSIER FIXE - MATELASSURE FESTSTEHENDE SITZE - ARMATUR FIXED FRONT SEATS - PADDING ASIENTOS DEL. FIJOS - RELLENOS SEDILI ANT. FISSI - IMBOTTITURE		
– CONF ▶ 6/75	8-932-06	Q-02
– COMM ▶ 6/75	8-932-07	Q-01
SIEGES AV-DOSSIER FIXE-CARNIT. FESTSTEHENDE SITZE - BEZUEGE FIXED FRONT SEATS - TRIMMING ASIENTOS DEL. FIJOS-GUARNECIDO SEDILI ANT. FISSI - RIVESTIMENTI		
– CONF ▶ 6/75	8-932-08	R-01
– COMM ▶ 6/75	8-932-09	R-02
SIEGES AV. COMPLETS VORDERE SITZE, KOMPLETT FRONT COMPLETE SEATS ASIENTOS DELANT. COMPL. SEDILI ANT. COMPLETI		
– 7/73 ▶	8-932-10	R-03

TABLEAU DES VUES 02/88 **GROUPE**
AUFSTELLUNG DER BILDER **GRUPPE**
TABLE OF PICTURES **GROUP** **8**
B-10 **TABLA DE VISTAS** **GRUPO**
TABELLA DELLE VEDUTE **GRUPPO**

SOUS-GROUPE UNTERGRUPPE SUBGROUP SUBGRUPO SOTTOGRUPPO	No Nr No No No	VUE BILD PICTURE VISTA VEDUTA
INSONORISATION – TAPIS BODENMATTEN UND GERAEUSCHD. CARPETS AND FLOOR SOUND-PROOF INSONORIZACION - PISO TAPPETI E INSONORIZZAZIONE		
–	8-981	R-04
INSONORISATION -- TABLIER GERAEUSCHDAEMPFUNG DER SPRITZ WAND FRONT PARTITION SOUND-PROOF. INSONORIZACION DEL SALPICADERO INSONORIZZAZIONE PARATIA ANT.		
– DAG	8-981-01	R-05
– DAD	8-981-02	R-06
GARNITURES INTÉRIEURES INNENVERKLEIDUNG INTERIOR TRIMMING GUARNECIDOS INTERIORES RIVESTIMENTI INTERNI		
–	8-982	R-07 R-08
PANNEAUX DE PORTES AVANT - ACCOUDOIRS VORDERE TUERFUELLUNGEN FRONT DOOR PANELS PANELES DE PUERTAS DEL. PANNELLI PORTIERE ANT.		
– ▶ 7/73	8-983	R-09
– 7/73 ▶	8-983-00-A	R-10
PANNEAUX DE PORTES ARRIERE - ACCOUDOIRS HINTERE TUERFUELLUNGEN REAR DOOR PANELS PANELES DE PUERTAS TRAS. PANNELLI PORTIERE POST.		
–	8-983-01	R-11
POIGNÉE DE TIRAGE ARRIERE HINTERE ZUGGRIFFE REAR PULLING HANDLES EMPUNADURAS TRAS. DE TIRO MANIGLIE PER TIRARE POST.		
– AMF 4	8-983-02	R-12

166 **TABLEAU DES VUES** 02/88 **GROUPE**
AUFSTELLUNG DER BILDER **GRUPPE**
TABLE OF PICTURES **GROUP** **1**
D–02↑ **TABLA DE VISTAS** **GRUPO**
TABELLA DELLE VEDUTE **GRUPPO**

SOUS GROUPE / UNTERGRUPPE / SUBGROUP / SUBGRUPO / SOTTOGRUPPO	Nº / Nr / Nº / Nº / Nº	VUE / BILD / PICTURE / VISTA / VEDUTA
MOTEUR - POCHETTE DE JOINTS MOTOR - SATZ DICHTUNGEN ENGINE - GASKET SET MOTOR - CONJUNTO DE JUNTAS MOTORE - INSIEME GUARNIZIONI –	1-001	D-03
CULASSES ZYLINDERKOEPFE CYLINDER-HEADS CULATAS TESTATE –	1-112	D-04 D-05
CARTER MOTEUR – CYLINDRES MOTORGEHAEUSE – ZYLINDER CRANKCASE – ZYLINDERS CARTER MOTOR – CILINDROS CARTER MOTORE – CILINDRI –	1-114	D-06 D-07 D-08
VILEBREQUIN KURBELWELLE CRANKSHAFT CIGUENAL ALBERO MOTORE –	1-121	D-09 D-10
DISTRIBUTION VENTILSTUERUNG TIMING DISTRIBUCION DISTRIBUZIONE	1-122	D-11 D-12
ARBRE A CAMES - CULBUTEURS SOUPAPES NOCKENWELLEN - KIPPHEBEL - VENTILE CAMSHAFTS - VALVES - ROCKERS ARBOLES DE LEVA - BALANCINES – VALVULAS ALBERI DISTRIBUZIONE - BILANCIERE - VALVOLE –	1-123	D-13 D-14
POMPE A HUILE OELPUMPE OIL PUMP BOMBA DE ACEITE POMPA DELL'OLIO –	1-222	D-15
CIRCUIT D'HUILE OELKREISLAUF OIL CIRCUIT CIRCUITO DE ACEITE CIRCUITO DELL'OLIO –	1-225	E-15 E-14 E-13
BOITE DE VITESSES - CARTER GETRIEBE - GETRIEBEGEHAEUSE GEARBOX - GEARBOX HOUSING CAJA DE VELOCIDADES - CARTER SCATOLA CAMBIO - CARTER –	1-033	E-12 E-11
BOITE DE VITESSES - PIGNONS GETRIEBE - RAEDER GEARBOX - PINIONS CAJA DE VELOCIDADES - PINONES SCATOLA CAMBIO - INGRANAGGI –	1-333	E-10 E-09 E-08
AXES ET FOURCHETTES SCHALTGABELN UND ACHSEN FORKS AND SPINDLES EJES Y HORQUILLAS ASTE E FORCELLE –	1-334	E-07 E-06
COMMANDE DE VITESSES SCHALTGESTAENGE GEAR-CHANGE CONTROL MANDO DE VELOCIDADES COMANDO CAMBIO MARCE –	1-334-01	E-05 E-04
DIFFÉRENTIEL DIFFERENTIAL DIFFERENTIAL DIFERENCIAL DIFFERENZIALE –	1-343	E-03 E-02

166

1–001

D–03

MOTEUR
MOTOR
ENGINE
MOTOR
MOTORE

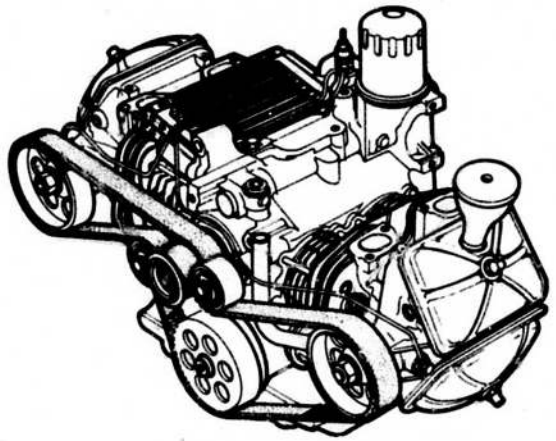

166 1-001

I	NUMEROS	K		DESIGNATIONS
	5 415 367	1	74 x 59 60V	**MOTEUR COMPLET** KOMPLETTER MOTOR COMPLETE ENGINE MOTOR COMPLETO MOTORE COMPLETO
	5 440 081 RP 75 526 003	1		**POCHETTE DE JOINTS MOTEUR** SATZ MOTORDICHTUNGEN SET OF ENGINE GASKETS JUEGO DE JUNTAS DE MOTOR SERIE DI GUARNIZIONI MOTORE

GX 01 459 01 A	50 CC	**LOCTITE OLEO ÉTANCHE** ABDICHTUNGSFLUESSIGKEIT SEALING FLUID LIQUIDO PARA JUNTAS LIQUIDO PER GUARNIZIONI
GX 01 460 01 A	50 CC	**LOCTITE BLOC PRESSE** ABSDICHTUNGSFLUESSIGKEIT SEALING FLUID LIQUIDO PARA JUNTAS LIQUIDO PER GUARNIZIONI
GX 01 461 01 A		**AÉROSOL LOCQUIC «T»** **ACTIVATEUR** ABDICHTSPRUEHDOSE (BESCHLEUNIGENDE WIRKUNG) SEALING AEROSOL (ACTIVATING) ACTIVATOR PARA JUNTAS AEROSOL PER GUARNIZIONI (ATTIVATORE)

166

1–112

D–04

CULASSE - COUVRE - CULASSE
ZYLINDERKOPF – ZYLINDERKOPFDECKEL
CYLINDER HEADS – CYLINDER HEAD COVERS
CULATAS – TAPAS DE CULATAS
TESTATE – COPERCHI TESTATE

02/80

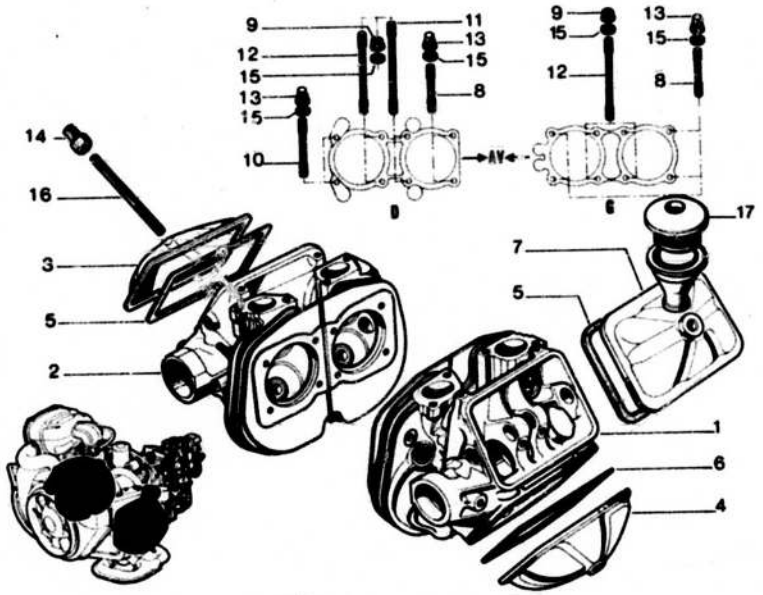

166 1-112

I	NUMEROS	K		DESIGNATIONS
1	5 457 298	1	G 1/74 ▶ RMP	**CULASSE COMPLETE** KOMPLETTER ZYLINDERKOPF COMPLETE CYLINDER HEAD CULATA COMPLETA TESTATA COMPLETA
	GX 01 188 02 A	1	G ▶ 1/74	**CULASSE NUE** ZYLINDERKOPF O-AUSRUEST. CYLINDER HEAD ONLY CULATA DESNUDA TESTATA NUDA
	75 521 040	1	G 1/74 ▶	–
2	5 457 300	1	D 1/74 ▶	**CULASSE COMPLETE** KOMPLETTER ZYLINDERKOPF COMPLETE CYLINDER HEAD CULATA COMPLETA TESTATA COMPLETA
	GX 01 189 02 A	1	D ▶1/74	**CULASSE NUE** ZYLINDERKOPF O-AUSRUEST. CYLINDER-HEAD ONLY CULATA DESNUDA TESTATA NUDA
	75 521 045	1	D 1/74 ▶	–
3	GX 01 267 01 A	1	LAR 117	**CACHE-CULBUTEUR ADMIS.** EINLASSKIPPHEBELDECKEL INLET ROCKER COVER TAPA BALANCINES ADMISION COPERCHIO BILANCIERI ASP.
4	GX 01 270 01 A	2	LAR 126	**CACHE-CULBUTEUR ÉCHAP.** AUSLASSKIPPHEBELDECKEL EXHAUST ROCKER COVER TAPA BALANCINES SCAR. COPERCHIO BILANCIERI SCAR.
5	GX 01 274 01 A	2	LAR 116 - E 2,5	**JOINT** DICHTUNG JOINT JUNTA GUARNIZIONE
6	GX 01 275 01 A RP 5 491 244	2	LAR 127 - E 2,5	**JOINT** DICHTUNG JOINT JUNTA GUARNIZIONE
7	GX 01 306 01 B	1	G - LAR 117 7/73 ▶ RMP DEO 1 - 5 413 859 U	**CACHE-CULBUTEUR ADMIS.** EINLASSKIPPHEBELDECKEL INLET ROCKER COVER TAPA BALANCINES ADMISION COPERCHIO BILANCIERI ASP.
8	GX 01 280 01 C	6	ϕ 9 - LON 141,5	**GOUJON** STEHBOLZEN STUD ESPARRAGO PRIGIONIERO
9	75 521 043	8	HE 9 x 9	**ÉCROU** MUTTER NUT TUERCA DADO
10	GX 01 344 01 C	2	ϕ 9 - LON 164	**GOUJON** STEHBOLZEN STUD ESPARAGO PRIGIONIERO
11	GX 01 307 01 B	2	ϕ 9 - LON 266	**GOUJON GAINE** STEHBOLZEN MIT HUELLE SHEATHED STUD ESPARRAGO CON VAINA PRIGIONIERO CON GUAINA
12	GX 01 294 01 B	6	ϕ 9 - LON 243,5	–
13	75 521 044	8	HE 9 x 21	**ÉCROU BORGNE** HUTMUTTER CAP NUT TUERCA CIEGA DADO CIEGO

CULASSE – COUVRE-CULASSE (Suite)
ZYLINDERKOPF – ZYLINDERKOPFDECKEL (Forts.)
CYLINDER HEADS – CYLINDER HEAD COVERS (Cont.)
CULATAS – TAPAS DE CULATAS (Cont.)
TESTATE – COPERCHI TESTATE (Cont.)

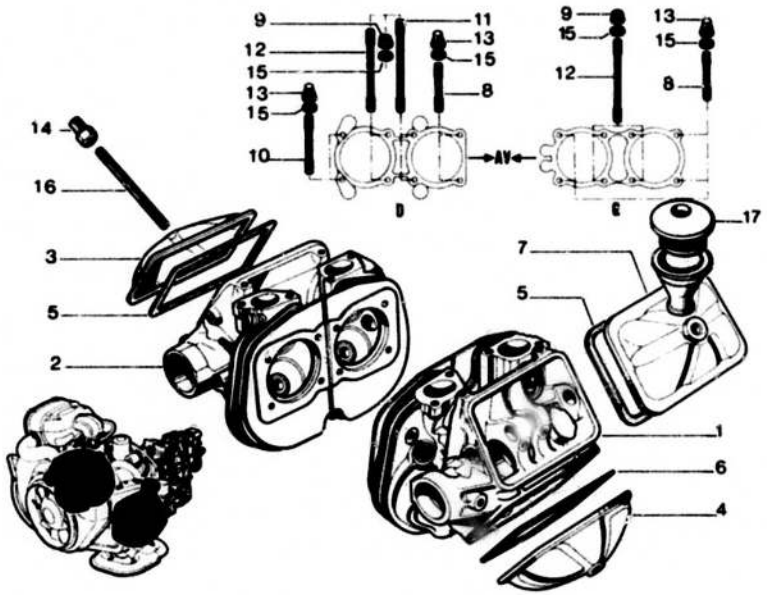

166 1-112

I	NUMEROS	K		DESIGNATIONS
14	75 420 118	4	HE 7 x 20	**ÉCROU BORGNE** HUTMUTTER CAP NUT TUERCA CIEGA DADO CIEGO
15	22 217 009	16	9,5 x 16 x 2	**RONDELLE** SCHEIBE WASHER ARANDELA RONDELLA
16	26 161 379	4	ϕ 7 x 84	**GOUJON** STEHBOLZEN STUD ESPARAGO PRIGIONIERO
17	*5 413 859* RP 95 494 621	1	3/73 ▶	**BOUCHON** STOPFEN PLUG TAPON TAPPO

166
1–114
D–06

CARTER – MOTEUR – CYLINDRES – PISTONS
MOTORGEHAEUSE – ZYLINDER – KOLBEN
CYLINDER-BLOCK – CYLINDERS – PISTONS
BLOQUE MOTOR – CILINDROS – PISTONES
MONOBLOCCO – CILINDRI – PISTONI

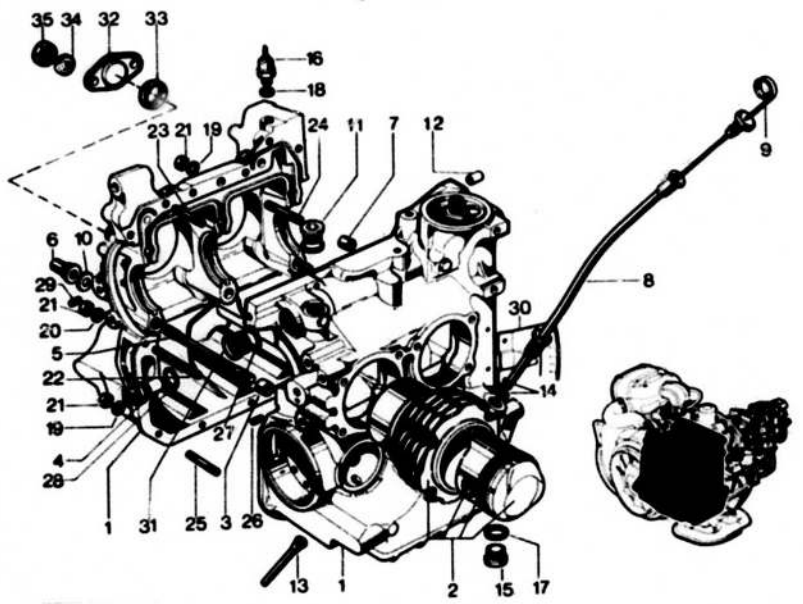

166 1-114

I	NUMEROS	K		DESIGNATIONS
1	*GX 01 205 03 B* RP 5 507 468 DEO 1 - 5 440 756 1 - 25 017 009 2 - 22 904 019 2 - 25 241 009 1 - 5 464 448 1 - 5 464 449 1 - 5 482 450 1 - 26 162 739	1		**CARTER MOTEUR** MOTORGEHAEUSE CYLINDER-BLOCK BLOQUE MOTOR MONOBLOCCO
2	*GX 01 458 01 B* RP 5 502 226	1	φ 74	**JEU DE 4 CYLINDRES** SATZ VON 4 ZYLINDERN SET OF 4 CYLINDERS JUEGO DE 4 CILINDROS SERIE DI 4 CILINDRI
3	75 521 047	2	14 x 11	**PIED DE CENTRAGE** ZENTRIERSTUECK CENTRING DOWEL PIE DE CENTRADO GRANA DI CENTRAGGIO
4	GX 01 487 02 A	1	φ 16 x 1,50	**SONDE TEMPÉRATURE D'HUILE** OELTEMPERATURSONDE OIL TEMPERATURE FEELER SONDA TEMPERATURA ACEITE SONDA TEMPERATURA OLIO
5	75 521 049	6	φ 10 - LON 114	**GOUJON** STEHBOLZEN STUD ESPARRAGO PRIGIONIERO
6	75 521 051	6	HE 10 x 25,5	**ÉCROU BORGNE** HUTMUTTER CAP NUT TUERCA CIEGA DADO CIEGO
7	75 521 048	1	7,6 x 10 x 11	**BAGUE DE CENTRAGE** ZENTRIERBUECHSE CENTRING BUSH ANILLO DE CENTRADO BOCCOLA DI CENTRAGGIO
8	*GX 01 347 01 A* RP 75 531 340	1	7,8 x 9,8 x 328	**GUIDE DE JAUGE** FUEHRUNG F. OELMESSSTAB DIPSTICK GUIDE GUIA DE VARILLA GUIDA PER ASTINA
9	75 475 224	1	LON 464,5 - LAR 6 9/75 ▶ RMP *GX 01 349 01 A*	**JAUGE D'HUILE** OELMESSSTAB OIL DIPSTICK VARILLA DE NIVEL ACEITE ASTINA LIVELLO OLIO
10	*GX 01 368 01 A* RP 75 521 050	6	10,2 x 18 x 0,9	**JOINT** DICHTUNG JOINT JUNTA GUARNIZIONE
11	GX 01 388 02 A	2	φ 18 x 10 - H 16	**BOUCHON** STOPFEN PLUG TAPON TAPPO
12	GX 01 417 01 A	2	14 x 22	**BAGUE DE CENTRAGE** ZENTRIERBUECHSE CENTRING BUSH ANILLO DE CENTRADO BOCCOLA DI CENTRAGGIO
13	*GX 01 425 01 A* RP 5 465 463	1	6 x 8 x 82,5	**TUBE RETOUR D'HUILE** OELRUECKLAUFROHR OIL RETURN PIPE TUBO DE RETORNO DE ACEITE TUBO RITORNO OLIO
14	75 440 938	1	9,5 x 13,8 x 3,5	**JOINT** DICHTUNG JOINT JUNTA GUARNIZIONE

166 **CARTER – MOTEUR – CYLINDRES – PISTONS (Suite)**
MOTORGEHAEUSE – ZYLINDER – KOLBEN (Forts.)
1–114 **CYLINDER-BLOCK – CYLINDERS – PISTONS (Cont.)**
BLOQUE MOTOR – CILINDROS – PISTONES (Cont.)
D-07 ↑ **MONOBLOCCO – CILINDRI – PISTONI (Cont.)**

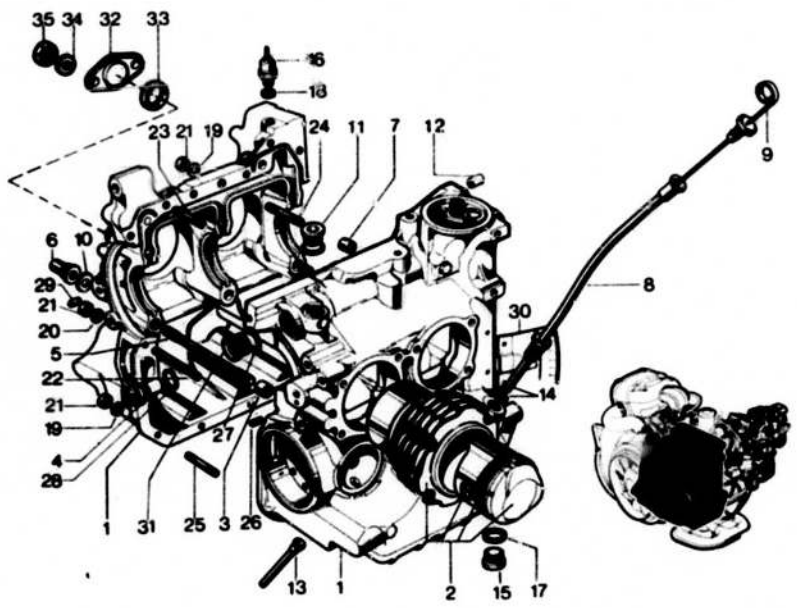

166 1-114

I	NUMEROS	K		DESIGNATIONS
15	*75 415 582* RP 95 573 978	1	TH 16 x 1,50	**BOUCHON** STOPFEN PLUG TAPON TAPPO
16	GX 01 477 02 A	1		**MANO-CONTACT** OELDRUCKSCHALTER OIL PRESSURE SWITCH MANO-CONTACTO MANOCONTATTO
17	22 478 009	2	16,3 x 22 x 2	**JOINT** DICHTUNG JOINT JUNTA GUARNIZIONE
18	22 458 009	1	12,2 x 17 x 1	–
19	22 482 009	13	7,5 x 14 x 1,5	**RONDELLE** SCHEIBE WASHER ARANDELA RONDELLA
20	22 904 019	2	CO 7,2 x 14,2 x 1,4	–
21	25 241 009	13	HE 7 x 5,5	**ÉCROU** MUTTER NUT TUERCA DADO
	75 521 052	2		**ÉCROU BORGNE** HUTMUTTER CAP NUT TUERCA CIEGA DADO CIECO
22	26 162 549	2	ϕ 7 x 79	**GOUJON** STEHBOLZEN STUD ESPARRAGO PRIGIONIERO
23	26 162 159	4 1	ϕ 7 x 44	▶ 6/74 6/74 ▶ –
	26 162 499	1	ϕ 7 x 32,5	–
24	26 162 529	1 4	ϕ 7 x 49	▶ 6/74 6/74 ▶ –
25	26 162 539	7	ϕ 7 x 39	–
26	26 170 209	2	5,5 x 10	**GOUPILLE** PASSSTIFT PIN GRUPILLA COPIGLIA
27	GX 01 463 01 A	1	24 x 29 x 1	**JOINT CUIVRE** KUPFERDICHTUNG COPPER GASKET JUNTA COBRA GUARNIZIONE RAME
28	GX 01 472 01 A	2	18,2 x 22,6 x 1	–
29	GX 01 371 01 A	1	8 x 7	**BOUCHON** STOPFEN PLUG TAPON TAPPO
30	GX 01 474 01 A	1		**SECTEUR ET PLAQUE ASSEMBLÉS** SEGMENT M. ANZEIGEPLATTE QUADRANT AND INDIC. PLATE SECTOR Y PLACA IND. UNIDOS SETTORE E PLACCA ASSIEM.
31	GX 01 490 01 A	1	ϕ 24 x 1,50 - ϕ 16 x 1,50	**RACCORD** VERBINDUNG UNION RACOR RACCORDO

166 **CARTER – MOTEUR – CYLINDRES – PISTONS (Suite)**
MOTORGEHAEUSE – ZYLINDER – KOLBEN (Forts.)
1-114 **CYLINDER BLOCK – CYLINDERS – PISTONS (Cont.)**
BLOQUE MOTOR – CILINDROS – PISTONES (Cont.)
D-08 **MONOBLOCCO – CILINDRI – PISTONI (Cont.)**

02/88

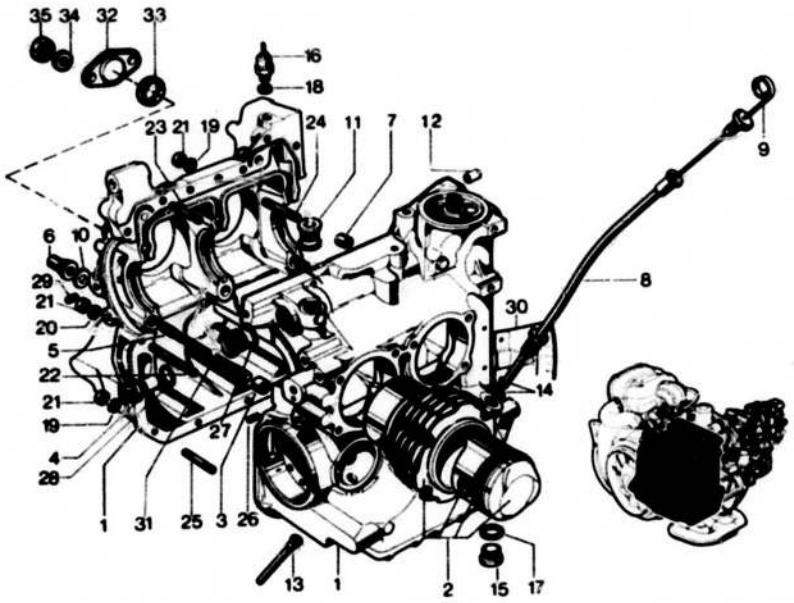

166 1-114

I	NUMEROS	K		DESIGNATIONS
32	5 440 756	1	2 ϕ 8 - ENTR 64	**PLAQUE ORIFICE POMPE HP** VERSCHLUSSPLATTE F. PUMPE COLSING PLATE F. HP PUMP PLACA CIERRE BOMBA AP PLACCA CHIUSURA POMPA AP
33	25 017 009	1	25,1 x 32,3 x 3,6	**JOINT** DICHTUNG SEAL JUNTA GUARNIZIONE
34	22 904 019	2	CO 7,2 x 14 2 x 1,4	**RONDELLE** SCHEIBE WASHER ARANDELA RONDELLA
35	25 241 009	2	HE 10 x 25,5	**ÉCROU** MUTTER NUT TUERCA DADO

166

1-121

D-09

VILEBREQUIN
KURBELWELLE
CRANKSHAFT
CIGUENAL
ALBERO MOTORE

02/88

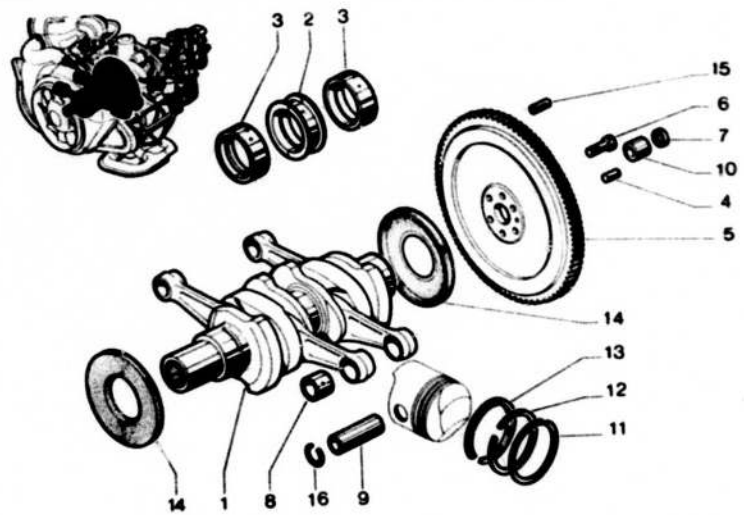

166 1-121

I	NUMEROS	K		DESIGNATIONS
1	5 479 078	1	12/75 ▶ RMP *GX 01 457 05 A*	**COFFRET D'EMBIELLAGE** KURBELWELLE MIT PLEUELN CRANKSHAFT AND CON. RODS CIGUENAL CON BIELAS ALBERO MOTORE CON BIELLE
2	GX 01 511 01 A	1	1º - ϕEXT 74 - LON 25,9	**COUSSINET CENTRAL** MITTLERE LAGERSCHALE CENTRE BEARING CASQUILLO CENTRAL BRONZINA CENTRALE
	GX 01 511 02 A	1	2º	– **REPERE ROUGE** – ROTE MARKIERUNG – RED MARKING – MARCA ROJA – SEGNO ROSSO
3	GX 01 512 01 A	2	1º ϕ EXT 62,4 - LON 20,8	**COUSSINET** LAGERSCHALE BEARING CASQUILLO BRONZINA
	GX 01 512 02 A	2	2º	**REPERE ROUGE** – ROTE MARKIERUNG – RED MARKING – MARCA ROJA – SEGNO ROSSO
4	GX 01 147 01 A	1	1º - ϕ6 - LON 15 ▶ 3/75	**PIED DE CENTRAGE** ZENTRIERBOLZEN CENTRING DOWEL PIE DE CENTRADO GRANO DI CENTRAGGIO
	GX 01 147 02 A	1	2º - ϕ6 x 6,2 - LON 9,7 ▶ 3/75	–
	26 170 249	1	ϕ 6,5 - LON 15 3/75 ▶	**GOUPILLE MECANINDUS** PASSSTIFT PIN GRUPILLA COPIGLIA
5	5 449 938	1	7/74 ▶ RMP	**VOLANT SANS ENTRÉE DE DENTS** SCHWUNGRAD O. ZAHNABFASUNG FLYWHEEL (UNCHAMF. TEETH) VOLANTE SIN ENTRADA DIENTES VOLANO SENZA ENTRATA DENTI
	75 449 936	1	7/74 ▶ RMP	**COURONNE DE DÉMARREUR** ANLASSERKRANZ GEAR-RING CORONA DE ARANQUE CORONA D'AVVIAMENTO
6	75 521 069	6	TH 8 x 29	**VIS** SCHRAUBE SCREW TORNILLO VITE
7	75 420 105	1	12 x 18 x 4 - 1º	**JOINT** DICHTUNG SEALING JUNTA GUARNIZIONE
	75 420 104 RP 95 496 417	1	12 x 18,2 x 4 - 2º	–
8	75 420 101	4	20 x 22 x 25	**BAGUE FENDUE** GESCHLITZTE BUECHSE SPLIT BUSH CASQUILLO HENDIDO BOCCOLA TAGLIATA

166

1-121

D-10

VILEBREQUIN (Suite)
KURBELWELLE (Forts.)
CRANKSHAFT (Cont.)
CIGUENAL (Cont.)
ALBERO MOTORE (Cont.)

02/88

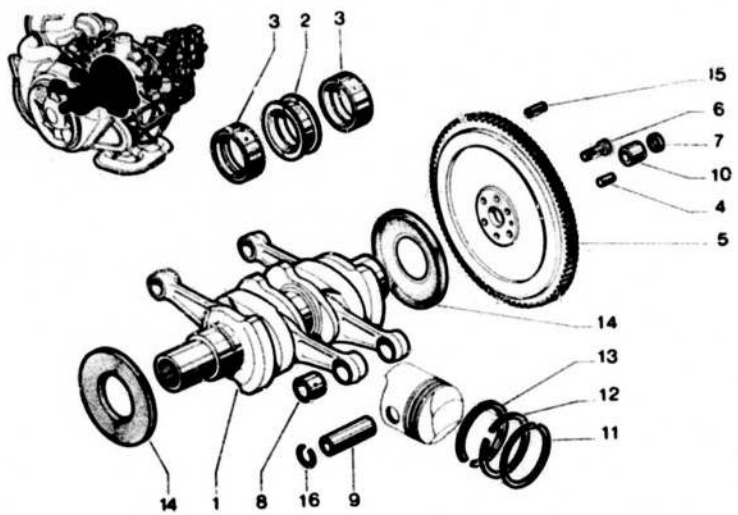

17 = 11+12+13

I = 2+3+6+7+8+10+14

166 1-121

I	NUMEROS	K		DESIGNATIONS
9	75 420 191	4	20 x 63,9	**AXE DE PISTON** KOLBENBOLZEN GUDGEON PIN EJE DE PISTON SPINOTTO PER PISTONE
10	75 420 103	1	12 x 18 x 16 - 1o	**BAGUE DE CENTRAGE** ZENTRIERBUECHSE CENTRING BUSH ANILLO DE CENTRADO BOCCOLA DI CENTRAGGIO
	75 420 102	1	12 x 18,2 x 16 - 2o	–
11	GX 01 437 01 A	4	74 x 1,5	**SEGMENT COUP DE FEU** KOLBEN-FLAMMRING PISTON FIRE-RING SEGMENTO DE DISPARO SEGMENTO COLPO DI FUOCO
12	5 420 190	4	74 x 2	**SEGMENT D'ETANCHEITE** OELABSTREIFRING PISTON SEALING RING SEGMENTO DE ESTANQUEIDAD SEGMENTO DI TENUTA
13	*5 420 110* RP 5 426 566	4	1o - 74 x 4	**SEGMENT REFOULEUR** OELABWEISRING SCRAPER RING SEGMENTO RASCADOR SEGMENTO RASCHIAOLIO
	5 426 566	4	2o - 74x4 - «UFLEX»	–
14	*ZC 9 612 555 U*	2	57,5 x 120,2 x 10 NFP	**JOINT DE PALIERS** LAGERDICHTUNG BEARING SEAL JUNTA DE SOPORTES GUARNIZIONE PER SUPPORTI
	79 03 087 092	1	AV	–
	79 03 087 093	1	AR	–
15	ZC 9 617 089 U	3	ϕ 6 x 6,3 - LON 16	**GOUPILLE DE CENTRAGE** ZENTRIERSTIFT CENTRING PIN PASADOR DE CENTRADO COPIGLIA DI CENTRAGGIO
16	26 205 599	8	21 x 1,5	**JONC D'ARRET** SICHERUNGSRING CIRCLIP ANILLO DE RETENCION ARRESTO ELASTICO
17	GX 01 524 01 A	1		**ENSEMBLE SEGMENTS** SATZ KOLBENRINGE SET OF PISTON RINGS CONJUNTO DE SEGMENTOS INSIEME DI SEGMENTI

166

1-122

D-11 ↑

DISTRIBUTION
VENTILSTEUERUNG
TIMMING
DISTRIBUCION
DISTRIBUZIONE

02/88

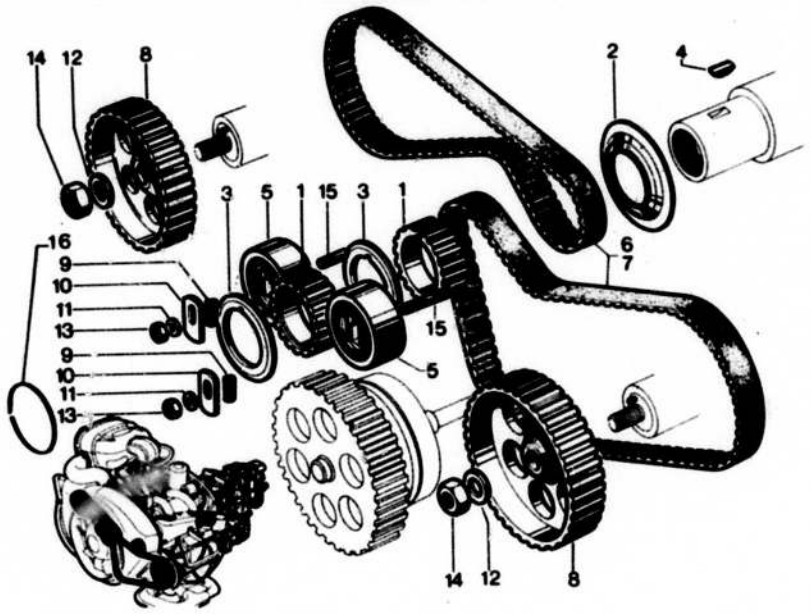

166 1-122

I	NUMEROS	K		DESIGNATIONS
1	5 467 379	2	44 x 59,2 x 65 x 24 12/75 ▶ RMP *GX 01 288 01 A* DEO 1 - 26 195 629 NT 78 G	**PIGNON DE VILEBREQUIN** RITZEL AUF KURBELWELLE CRANKSHAFT PINION PINON DE CIGUENAL PIGNONE ALBERO POTORE – **JOUE INCORPORÉE** – MIT EINGEBAUTEM FLANSCH – WITH INCORPORATED CHEEK – CON LATERAL INCORPOR. – CON FIANCATA INCORPOR.
2	GX 01 287 01 A	1	ϕ 44	**TOLE DE PROTECTION** ABSCHIRMBLECH PROTECTION SCREEN CHAPA DE PROTECCION LAMIERA DI PROTEZIONE
3	GX 01 289 01 A	2	44 x 66,5 x 2,5 ▶ 12/75	**FLASQUE** FLANSCH FLANGE PLATA FLANGIA
4	GX 01 290 01 A	1	6 x 6,5 - LON 20 ▶ 3/73	**CLAVETTE** KEIL KEY CHAVETA CHIAVETTA
	GX 01 290 01 B	1	6 x 6,5 - LON 28 3/73 ▶	
5	GX 01 292 01 B	2	57 x 25	**GALET TENDEUR ASSEMBLÉ** SPANNROLLE, INSGESAMT TENSIONING ROLLER ASSY RODILLO TENSOR UNIDO RULLO TENDICINGHIA ASSIEM.
6	GX 01 452 01 A	1	DG «UNIROYAL»	**JEU DE COURROIES** SATZ RIEMEN SET OF BELTS JUEGO DE CORREAS SERIE DI CINGHIE
7	GX 01 453 01 A	1	DG «PIRELLI»	–
8	GX 01 356 01 A	2	26 x 119,8 - 1 12,7	**ROUE D'ARBRE A CAMES** NOCKENWELLENZAHNRAD CAMSHAFT WHEEL RUEDA DE ARBOL DE LEVAS RUOTA DEL ALBERO DISTRIB.
9	GX 01 405 01 A	2	11,2 x 11,5	**RESSORT** FEDER SPRING MUELLE MOLLA
10	GX 01 406 01 B	2	ϕ 35,5	**PLAQUE DE FERMETURE** VERSCHLUSSPLATTE CLOSING PLATE PLACA DE CIERRE PLACCA DI CHIUSURA
11	ZD 9 290 500 Z	2	CO 7,2 x 18,2 x 1,4	**RONDELLE** SCHEIBE WASHER ARANDELA RONDELLA
12	22 762 009	2	7,5 x 20 x 2	–
13	22 662 009	2	12 x 22 x 2,5	–
	25 241 009	2	HE 7 x 5,5	**ÉCROU** MUTTER NUT TUERCA DADO
14	25 246 009	2	HE 12 x 10	–

166
1–122
D–12↑

DISTRIBUTION (Suite)
VENTILSTEUERUNG (Forts.)
TIMING (Cont.)
DISTRIBUCION (Cont.)
DISTRIBUZIONE (Cont.)

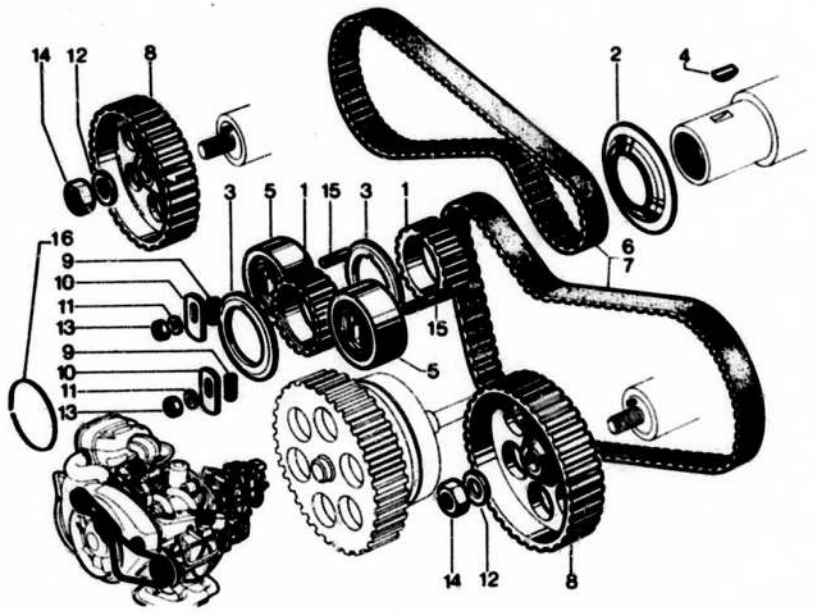

166 1-122

I	NUMEROS	K		DESIGNATIONS
15	26 161 769	2	ϕ 7 x 38	**GOUJON** STEHBOLZEN STUD ESPARRAGO PRIGIONIERO
16	26 205 919	1	41 x 44,5 x 1 12/75 ▶	**JONC D'ARRET PIGNON DE DISTRIBUTION** SICHERUNGSRING F. RITZEL PINION STOP RING ANILLO RETENCION DE PINON ARRESTO ELASTICO PER PIGNONE

166 **ARBRES A CAMES – CULBUTEURS – SOUPAPES** 02/88
NOCKENWELLEN – KIPPHEBEL – VENTILE
1–123 **CAMSHAFTS – VALVES – ROCKERS**
ARBOLES DE LEVA – BALANCINES – VALVULAS
D–13 ↑ **ALBERI DISTRIBUZIONE – BILANCIERI – VALVOLE**

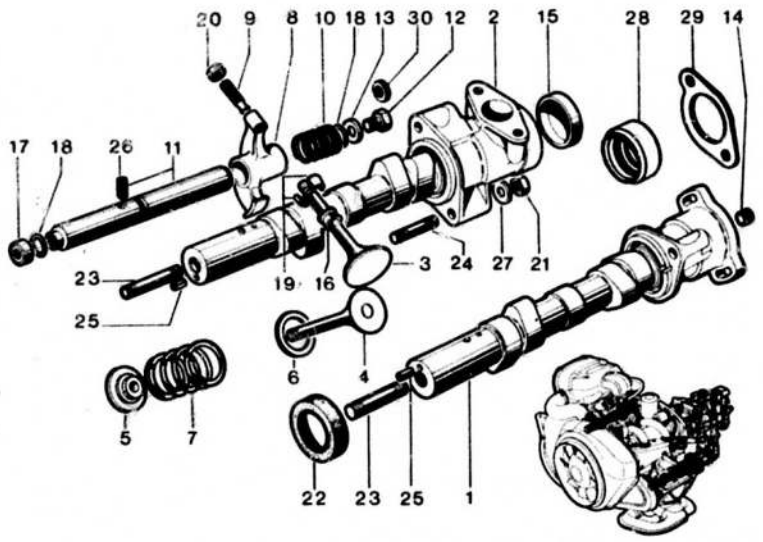

166 1-123

I		NUMEROS	K			DESIGNATIONS
1		*5 456 894* RP 95 545 148 DEO 4 - 75 484 997	1	RMP	1/74►	**ARBRE A CAMES GAUCHE** LINKE NOCKENWELLE LHS CAMSHAFT ARBOL DE LEVAS IZQUIERDO ALBERO DISTRIBUZIONE S.
2		*5 456 893* RP 95 545 151 DEO 4 - 75 484 997	1	RMP	1/74►	**ARBRE A CAMES DROIT** RECHTE NOCKENWELLE RHS CAMSHAFT ARBOL DE LEVAS DERECHO ALBERO DISTRIBUZIONE D.

3		*5 457 480* RP 75 517 313	4	ϕ 8 - ϕ39 - LON 97,2 1 = 3 + 5 + 19	**SOUPAPE ADMISSION** EINLASSVENTIL INLET VALVE VALVULA DE ADMISION VALVOLA D'ASPIRAZIONE
4		*5 457 481* RP 95 551 306	4	ϕ 8,5 - ϕ 34 - LON 96,1 1 = 4 + 5 + 19	**SOUPAPE ÉCHAPPEMENT** AUSLASSVENTIL EXHAUST VALVE VALVOLA DE ESCAPE VALVOLA DI SCARICO
5		75 521 100	8	SUP 17,1 x 24,1 x 31,5	**CUVETTE** FEDERTELLER CUP CUBETA SCODELLINO
6		75 521 101	8	EXT 20,5x33,2x7,25	**CENTRAGE RESSORT** ZENTRIERSTUECK F. FEDER SPRING CENTERING PIECE CENTRADO DE MUELLE CENTRAGGIO PER MOLLA
7		GX 01 222 01 B	8	EXT 24,6 x 32,8 «OTEVA»	**RESSORT** FEDER SPRING MUELLE MOLLA
8		GX 01 515 01 A	8	ϕ INT 17	**CULBUTEUR** KIPPHEBEL ROCKER BALANCIN BILANCIERE
9		75 521 104	8	ϕ 7 x 31	**VIS ROTULE** EINSTELLSCHRAUBE BALL-HEADED SCREW TORNILLO-ROTULA VITE ROTULA
10		75 521 105	8	17,5 x 20,7	**RESSORT D'APPUI** STUETZFEDER THRUST WASHER MUELLE DE APOYO MOLLA D'APPOGGIOA
11		*5 438 772* RP 95 581 562	2	ϕ 16,9 - LON 169,7 2 ϕ 2,5	**AXE DE CULBUTEURS** KIPPHEBELACHSE ROCKER SPINDLE EJE DE BALANCIN PERNO PER BILANCIERE
		5 438 773 RP 95 581 563		ϕ 16,9 - LON 169,7	–
12		75 521 108	8	TH 9 x 10	**VIS** SCHRAUBE SCREW TORNILLO VITE
13		75 521 109	4	9,5 x 17 x 2,5	**RONDELLE** SCHEIBE WASHER ARANDELA RONDELLA
14		75 521 078	1	12 x 12	**BOUCHON** STOPFEN PLUG TAPON TAPPO
15		75 521 089	1	42 x 10	–

166 **ARBRES A CAMES – CULBUTEURS – SOUPAPES (Suite)** 02/88
NOCKENWELLEN – KIPPHEBEL – VENTILE (Forts.)
1–123 **CAMSHAFTS – VALVES – ROCKERS (Cont.)**
ARBOLES DE LEVA – BALANCINES – VALVULAS (Cont.)
D–14 ↑ **ALBERI DISTRIBUZIONE – BILANCIERI – VALVOLE (Cont.)**

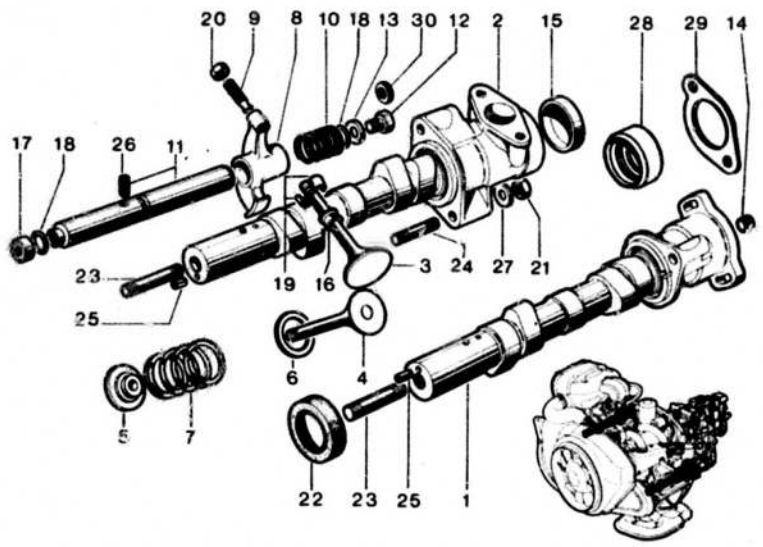

166 1-123

I	NUMEROS	K		DESIGNATIONS
16	AYA 124 63	2		**POCHETTE DE JOINTS** SATZ DICHTUNGEN SET OF JOINTS JUEGO DE JUNTAS SERIE DI GUARNIZIONI
17	75 521 110	4	12,5 x 17 x 6,3 1 ϕ 9,5	**COUPELLE** TELLER CUP COPELA SCODELLINO
18	25 110 009	8	13,4 x 17,2 x 1,9	**JOINT TORIQUE** RINGDICHTUNG RING SEAL JUNTA TORICA GOMMINO
19	75 412 011	16	H 7,5	**DEMI-SEGMENT** VENTILKEIL SPLIT COTTER MEDIO-SEGMENTO SEMIROSETTA
20	75 412 014	8	HE 7 x 6	**ÉCROU** MUTTER NUT TUERCA DADO
21	25 241 009	4	H 7 x 5,5	--
22	26 125 579	2	28 x 52 x 10	**JOINT** DICHTUNG JOINT JUNTA GUARNIZIONE
23	75 521 079	2	ϕ 12 x 66,7	**GOUJON** STIFTSCHRAUBE STUD ESPARRAGO PRIGIONIERO
24	26 162 729	4	ϕ 7 x 48,5 ▶ 6/73	–
	26 161 579	4	ϕ 7 x 50,5 6/73 ▶ 3/75	–
	26 162 739	4	ϕ 7 x 52,5 3/75 ▶	–
25	26 170 659	2	4,5 x 10	**GOUPILLE** PASSSTIFT PIN GRUPPILLA COPPIGLIA
26	*ZC 9 621 362 U* RP 95 534 487	4	ϕ 6 x 12	**VIS** SCHRAUBE SCREW TORNILLO VITE
27	22 904 019	4	7,2 x 14,2	**RONDELLE** SCHEIBE WASHER ARANDELA RONDELLA
28	26 126 359	2	AR 30 x 42 x 8	**JOINT D'ÉTANCHÉITÉ** DICHTUNG SEALING JOINT JUNTA DE ESTANQUEIDAD GUARNIZIONE DI TENUTA
29	75 521 084	2	AR ϕ INT 47,7	**JOINT** DICHTUNG SEALING JUNTA GUARNIZIONE
30	22 417 009	4	9,2 x 14 x 11	–

166

1-222

D-15 →

02/88

POMPE A HUILE
OLPUMPE
OIL PUMP
BOMBA DE ACEITE
POMPA DELL' OLIO

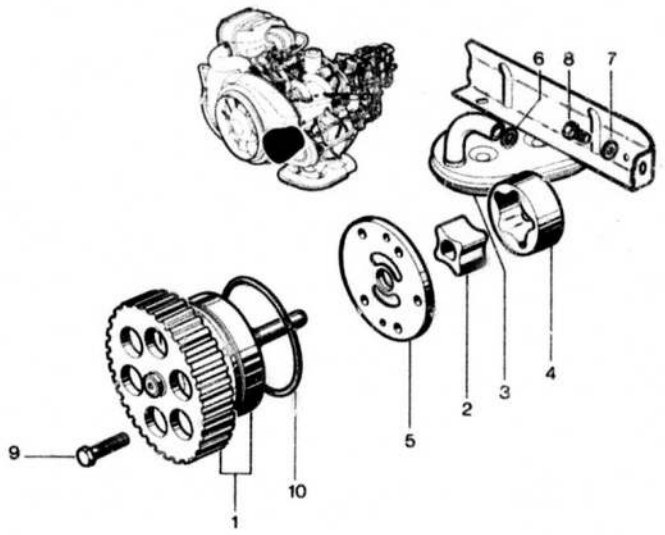

166 1-222

I	NUMEROS	K		DESIGNATIONS
1	*5 415 379* RP 75 519 903	1		**COMMANDE DE POMPE** PUMPENANTRIEB PUMP CONTROL MANDO DE BOMBA COMANDO PUMPA
2	GX 01 137 02 A	1	E 22	**PIGNON** RITZEL PINION PINON PIGNONE
3	75 521 135	1		**CRÉPINE D'ASPIRATION** ANSAUGDECKEL SUCTION COVER TAPA DE ASPIRACION COPERCHIO ASPIRAZIONE
4	75 521 134	1	ϕ 51,8 - LAR 20	**ROUE A DENTURE INTÉRIEURE** RAD M. INNENVERZAHNUNG WHEEL WITH INNER TOOTHING RUEDA CON DIENTES INTERSSI. RUOTA A DENTATURA INTERNA
5	GX 01 155 01 A	1	ϕ 86 - E 3,8 - 5 ϕ 8 ▶12/73	**PLAQUE DE FERMETURE** VERSCHLUSSCHEIBE CLOSING DISC PLACA DE CIERRE PLASTRA DI CHIUSURA
	75 449 934 RP 5 482 450	1	ϕ 86 - E 3,8 - 5 ϕ 8 12/73 ▶	–
6	GX 01 434 02 A	1	15,5 x 20,1 x 3	**JOINT** DICHTUNG JOINT JUNTA GUARNIZIONE
7	22 904 019	2	7,2 x 14,2 x 1,4	**RONDELLE** SCHEIBE WASHER ARANDELA RONDELLA
8	23 450 319	2	TH 7 x 16	**VIS** SCHRAUBE SCREW TORNILLO VITE
9	23 724 019	5	TH 7 x 45	–
10	24 884 009	1	80,4 x 86,4 x 3	**JOINT** DICHTUNG JOINT JUNTA GUARNIZIONE
11	GX 01 499 01 A	1	⋈ 1/74	**TOLE ANTI-REMOUS** ABWEISBLECH PLATE CHAPA LAMIERA

166

1–225

E-15

CIRCUIT D'HUILE
OELKREISLAUF
OIL CIRCUIT
CIRCUITO DE AIRE
CIRCUITO DELL'OLIO

02/88

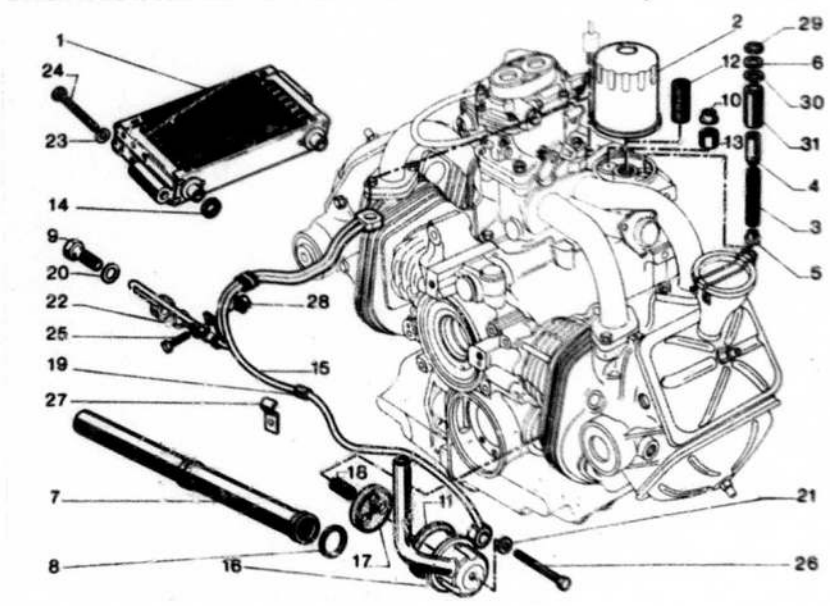

166 1-225

I	NUMEROS	K		DESIGNATIONS
1	GX 01 320 03 A	1	14 ÉLÉMENTS	**RÉFRIGÉRATEUR D'HUILE** OELKUEHLER OIL COOLER REFRIGERADOR DE ACEITE RADIATORINO DELL'OLIO
2	*5 490 672* RP 95 495 894	1	φ 79 - H 89,5 - φ 18 1º «PURFLUX» 10/75 ▶ RMP *GX 01 314 01 A*	**CARTOUCHE D'HUILE** FILTERPATRONE FILTER CARTRIDGE CARTUCHO DE ACEITE CARTUCCIA DELL'OLIO
3	GX 01 116 01 A	1	9,4 x 12,8 x 57,1	**RESSORT DE CLAPET** VENTILFEDER VALVE SPRING MUELLE DE VALVULA MOLLA PER VALVOLA
4	*5 449 847* RP GX 01 116 01 A	1	φ 14 - LON 36	**PISTON DU CLAPET** VENTILKOLBEN VALVE PISTON PISTON DE VALVULA PISTONCINO PER VALVOLA
5	GX 01 119 01 A	1	INF 9,1 x 18,7 x 7 1φ 6,5	**COUPELLE** TELLER CUP COPELA SCODELLINO
6	5 435 893	3 2	11 x 20 x 1 ▶ 5/76 5/76 ▶	**RONDELLE** SCHEIBE WASHER ARANDELA RONDELLA
7	GX 01 378 02 A	2	φ 26 - LON 282,4	**TUBE RETOUR D'HUILE** OELRUECKLAUFROHR OIL RETURN PIPE TUBO DE RETORNO DE ACEITE TUBO PER RITORNO DELL'OLIO
8	GX 01 378 01 A 75 521 148	2 4	LON 282,4 - (D) (S) 24 x 32 x 4	– **JOINT** DICHTUNG JOINT JUNTA GUARNIZIONE
9	75 521 151	2	TH 10 x 16 - φ INT 4,5	**VIS RACCORD** VERBINDUNGSSCHRAUBE UNION SCREW TORNILLO RACOR VITE RACCORDO
10	5 435 897	2	φ 20 - H 5,5 ▶ 5/76 5/76 ▶	**COUPELLE** TELLER CUP COPELA SCODELLINO
11	75 521 154	1	63,3 x 69,5 x 2,5	**JOINT** DICHTUNG JOINT JUNTA GUARNIZIONE
12	GX 01 315 01 A	1	φ 18 x 34 - φ INT 12	**INSERT. FIXATION CARTOUCHE** BEFESTIGUNGSEINSATZ SECURING INSERT MANGUITO DE SUJECION MANICOTTO DI FISSAGGIO
	5 490 726 RP 95 495 894	1	2º «GUIOT» 10/75 ▶ RMP *GX 01 314 02 A*	–
	5 490 840	1	3º «MANN» 11/75 ▶	–

166

1-225

E-14 ↓

CIRCUIT D'HUILE (Suite)
ÖELKREISLAUF (Forts.)
OIL CIRCUIT (Cont.)
CIRCUITO DE ACEITE (Cont.)
CIRCUITO DELL'OLIO (Cont.)

02/88

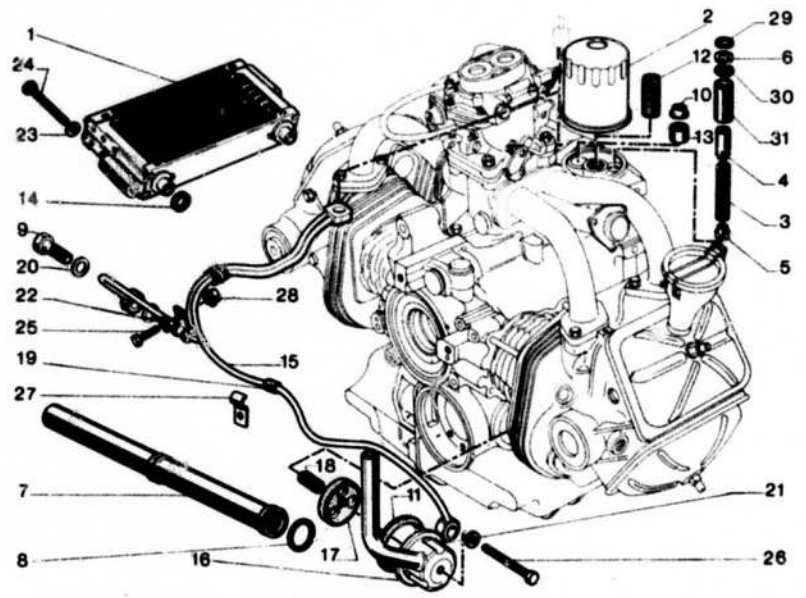

166 1-225

I	NUMEROS	K		DESIGNATIONS
13	GX 01 318 02 A	1	20 x 13	**CLAPET DE RÉFRIGÉRATEUR** KUEHLERVENTIL COOLER VALVE VALVULA DE REFRIGERADOR VALVOLA PER RADIATORINO
	GX 01 318 04 A	1	20 x 13 ▶ 5/76	**CLAPET DE CARTOUCHE** PATRONENVENTIL CARTRIDGE VALVE VALVULA DE CARTUCHO VALVOLA PER CARTUCCIA

14		75 521 656	2	13,5 x 22 x 6,8	**JOINT** DICHTUNG JOINT JUNTA GUARNIZIONE
15		GX 01 397 03 B	1	3 φ INT 10,25	**TUBE DE GRAISSAGE** SCHMIERROHR LUBRIFICATION PIPE TUBO DE ENGRAJE TUBO DI LUBRIFICAZIONE
16					**RENIFLARD** ENTLUEFTER BREATHER RESPIRADERO SFIATATOIO
		5 470 481	1	φ 69 - 1 φ 7,5 6/75 ▶ RMP *GX 01 413 02 A*	**AVEC JOINTS** – MIT DICHTUNG – WITH JOINT – CON JUNTA – CON GUARNIZIONE
17		5 448 183	1	1 φ 8,5 - 1 φ 51,7 - H 6 RMP *GX 01 402 01 A* 9/74 ▶	**DÉFLECTEUR** UMLENKSCHEIBE DEFLECTOR DEFLECTOR DEFLETTORE
18		GX 01 421 01 A	1	φ INT 9 - φ EXT 12	**RESSORT (4 SPIRES)** FEDER (4 WICKLUNGEN) SPRING (4 TURNS) MUELLE (4 SPIRAS) MOLLA (4 SPIRE)
19		5 417 242	1	6 x 10 x 15	**BAGUE** HUELSE BUSH ANILLO BOCCOLA
20		22 457 009	4	10 x 15 x 1	**JOINT** DICHTUNG JOINT JUNTA GUARNIZIONE
21		22 476 009	1	7,2 x 11 x 1	–
22		22 902 019	1	CO 5,1 x 12,2 x 1,2	**RONDELLE** SCHEIBE WASHER ARANDELA RONDELLA
23		22 904 019	2	CO 7,2 x 14,2 x 1,4	–
24		23 452 319	2	TH 7 x 70	**VIS** SCHRAUBE SCREW TORNILLO VITE
25		ZD 9 364 430 W	1	TH 5 x 22	–
26		23 730 019	1	TH 7 x 80	–

166

1-225

E-13

CIRCUIT D'HUILE (Suite)
OELKREISLAUF (Forts.)
OIL CIRCUIT (Cont.)
CIRCUITO DE ACEITE (Cont.)
CIRCUITO DELL'OLIO (Cont.)

02/88

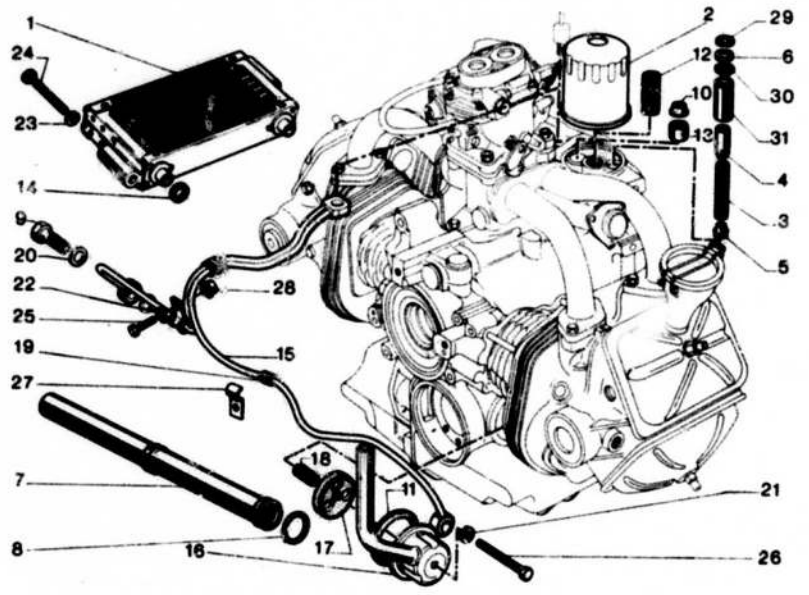

166 1-225

I	NUMEROS	K		DESIGNATIONS
27	26 208 629	1		**PATTE DE FIXATION** BEFESTIGUNGSLASCHE SECURING BRACKET PATA DE SUJECION STAFFA DI FISSAGGIO
28	*26 158 069* RP 79 03 044 023	1		**CAGE ÉCROU** KAEFIGMUTTER CAGE NUT TUERCA CON CAJILLA DADO CON GABBIA
29	ZC 9 620 528 U	1		**JONC** SICHERUNGSRING CLIP ANILLO DE RETENCION ARRESTO ELASTICO
30	ZC 9 624 030 U	1		**RONDELLE** SCHEIBE WASHER ARANDELA RONDELLA
31	GX 01 190 01 A	1	14 x 19,4 x 45,6	**BAGUE DE PISTON** KOLBENBUECHSE PISTON BUSH ANILLO DE PISTON BOCCOLA PER PISTONE

166

1-033

E-12

BOITE DE VITESSE COMPLETE – CARTER
KOMPLETTES GETRIEBE – GETRIEBEGEHAEUSE
COMPLETE GEARBOX – GEARBOX HOUSING
CAJA DE VELOCIDADES – CARTER
SCATOLA CAMBIO – CARTER

02/88

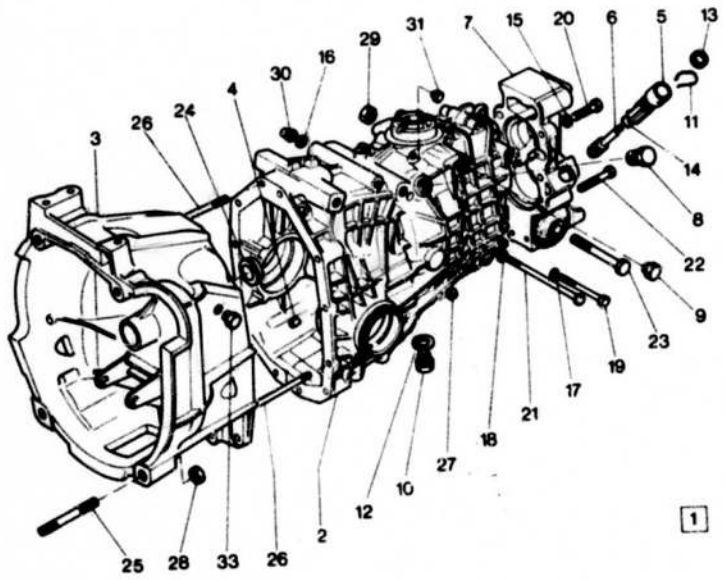

166 1-033

I	NUMEROS	K		DESIGNATIONS
1	*5 481 298*	1	NFP 10/75 ▶ RMP *5 420 995*	**BV COMPLETE** KOMPLETTE GETRIEBE COMPLETE GEARBOX CAJA DE V. COMPLETA S.C. COMPLETA
2	GX 09 362 01 A	1		**CARTER BV AVEC BOUCHON** GETRIEBEGEHAEUSE M. STOPF. GEARBOX HOUSING WITH PLUG CARTER DE C. V. CON TAPON CARTER S.C. CON TAPPO
3	*5 418 292*	1	NFP	**CARTER D'EMBRAYAGE** KUPPLUNGSGEHAEUSE CLUTCH HOUSING CARTER DE EMBRAGUE CAMPANA FRIZIONE
4	75 521 048	2	7,6 x 10 x 11	**BAGUE DE CENTRAGE** ZENTRIERBUECHSE CENTRING BUSH ANILLO DE CENTRADO BOCCOLA DI DENTRAGGIO
	5 413 095	2	7,6 x 10 x 16,5	**BAGUE DE DEMI-CARTER** BUECHSE F. GEHAEUSEHAELFTE HALF-HOUSING BUSH ANILLO DE MEDIO CARTER BOCCOLA PER SEMI-CARTER
5	GX 09 155 01 A	1	ϕ 22 - LON 62	**PRISE DE COMPTEUR** ANSCHLUSS F. TACHOSPIRALE SPEEDOMETER DRIVE SOCKET TOMA DE VELOCIMETRO PRESA PER TACHIMETRO
6				**PIGNON DE COMPTEUR** RITZEL F. TACHOANTRIEB SPEEDOMETER DRIVE PINION PINON DE VELOCIMETRO PIGNONCINO PER TACHIMETRO
	GX 09 156 01 A	1	ϕ 8 - LON 69,1	– **(11 DENTS)** – (11 ZAEHNE) – (11 TEETH) – (11 DIENTES) – (11 DENTI)
7	GX 09 203 01 D	1	AR	**COUVERCLE AVEC SILENTBLOC** DECKEL M. SILENTBLOC COVER WITH RUBBER MOUNT. TAPA CON SILENTBLOC COPERCHIO CON SILENTBLOC
8	5 411 382	1	TH 16 x 1,5	**BOUCHON DE NIVEAU** NIVEAU-STOPFEN LEVER PLUG TAPON DE NIVEL TAPPO DI LIVELLO
9	5 440 236	1	TH 14 x 1,5	**BOUCHON DE REMPLISSAGE** FUELLSTOPFEN FILLER PLUG TAPON DE LLENADO TAPPO DI RIEMPIMENTO
10	5 415 582	1	TH 16 x 1,5	**BOUCHON DE VIDANGE** ENTLEERUNGSSTOPFEN DRAIN PLUG TAPON DE VACIADO TAPPO DI SCARICO
11	5 419 947	1		**ARRETOIR DE FLEXIBLE** HALTESTUECK F. TACHOSPIRALE FLEXIBLE DRIVE CLIP RETEN DE FLEXIBLE ARRESTO PER FLESSIBILE
12	22 478 009	2	16,3 x 22 x 1	**JOINT** DICHTUNG JOINT JUNTA GUARNIZIONE
13	GX 09 157 01 A	1	10 x 16 x 6	–
14	25 030 009	1	13,6 x 19 x 2,7	–

166 **BOITE DE VITESSES COMPLETE – CARTER (Suite)** 02/48
KOMPLETES GETRIEBE – GETRIEBEGEHAEUSE (Forts.)
1–033 **COMPLETE GEARBOX – GEARBOX HOUSING (Cont.)**
CAJA DE VELOCIDADES – CARTER (Cont.)
E–11 **SCATOLA CAMBIO – CARTER (Cont.)**

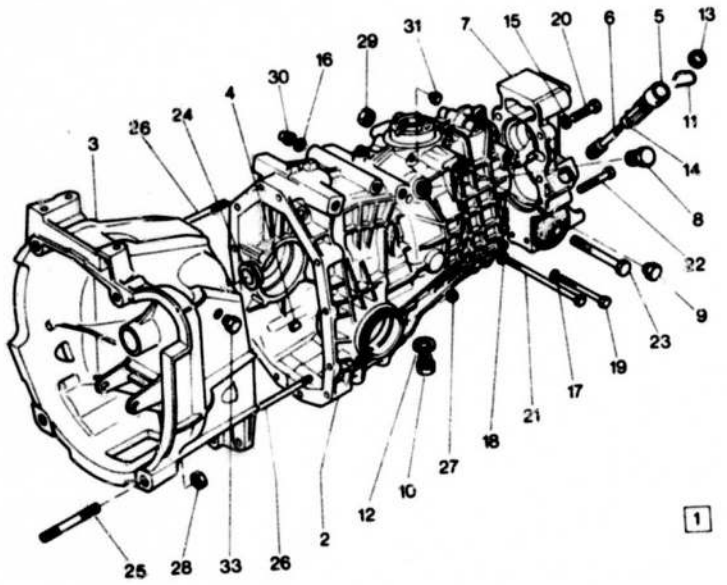

166 1-033

I		NUMEROS	K		DESIGNATIONS
15		22 217 009	6	9,5 x 16 x 2	**RONDELLE** SCHEIBE WASHER ARANDELA RONDELLA
16		22 482 009	41	7,5 x 14	–
17		22 633 009	4	ϕ INT 10	–
18		22 906 019	1	9,2 x 20,25	–
19		23 452 319	10	TH 7 x 70	**VIS** SCHRAUBE SCREW TORNILLO VITE
		23 456 019	3	TH 7 x 85	–
20		23 457 019	4	TH 9 x 35	–
21		23 736 019	3	TH 7 x 120	–
22		23 839 009	2	TH 9 x 60	–
23		23 841 319	1	TH 9 x 90	–
24		ZC 9 612 680 U	1	17,5 x 34 x 8 x 13	**JOINT** DICHTUNG JOINT JUNTA GUARNIZIONE
25		26 161 419	4	ϕ 10 x 85	**GOUJON** STEHBOLZEN STUD ESPARRAGO PRIGIONIERO
26		79 03 027 994	2	ϕ 7 x 89	–
		26 165 109	6	ϕ 7 x 44	–
		26 165 119	4	ϕ 7 x 99	–
27		25 241 009	1	HE 7 x 5,5	**ÉCROU** MUTTER NUT TUERCA DADO
		25 244 019	4	HE 10 x 8	–
28		25 261 029	12	HE 7 x 5,5	–
29		ZD 9 524 300 U	1	HE 9 x 75	–
30		GX 09 245 01 A	12	HE 7 x 17,5	**ÉCROU BORGNE** HUTMUTTER CAP NUT TUERCA CIEGA DADO CIECO
31		26 130 079	3	ϕ 12	**BOUCHON EXPANSIBLE** STOPFEN, AUSDEHNBAR EXPANDING PLUG TAPON EXPANSIBLE TAPPO ESPANSIBILE

166 **BOITES DE VITESSES – PIGNONS ET ARBRES** 02/88
GETRIEBE – RITZEL UND WELLEN
1–333 **GEARBOX – PINIONS AND SHAFTS**
CAJA DE VELOCIDADES – PINONES Y ARBOLES
E–10 **SCATOLA CAMBIO – INGRANAGGI E ALBERI**

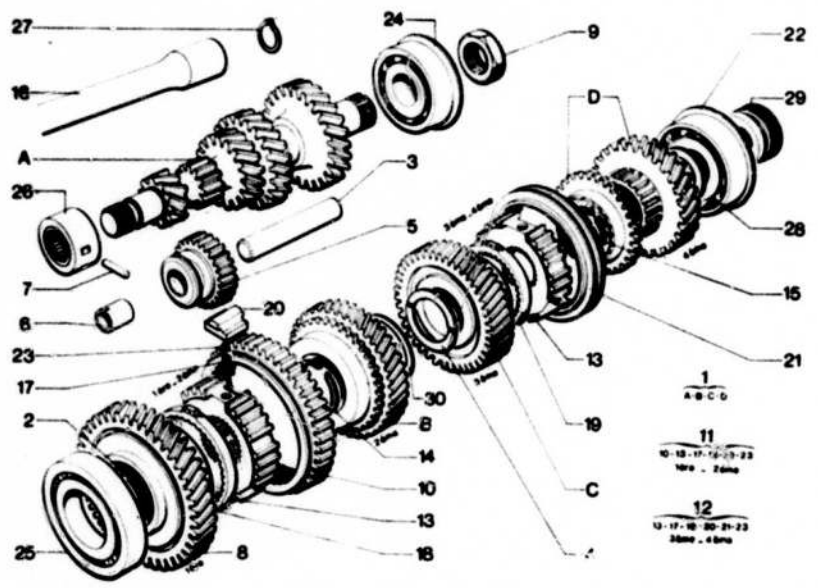

I	NUMEROS	K		DESIGNATIONS
1	*5 489 759* RP 75 510 833	1	2/76 ▶ RMP *GX 09 367 01 A* ▶ *12/74* *5 471 809* *12/74* ▶ *2/76*	**ARBRE PRIMAIRE AVEC :** PRIMAERWELLE MIT : PRIMARY SHAFT WITH : ARBOL PRIMARIO CON : ALBERO PRIMARIO CON :
2	GX 09 107 01 A	1	36,2 x 43,2 x 2	**SEGMENT D'ARRET** FEDERRING STOP RING SEGMENTO DE RETENCION ARRESTO ELASTICO
3	GX 09 116 01 A	1	M. AR - ϕ13,2 - LON 88	**AXE** ACHSE SPINDLE EJE ALBERELLO
4		?	29,75 x 44	**DEMI-RONDELLE AVEC ERGOT** HALBSCHEIBE MIT NAZE HALF-WASHER WITH STOP MEDIA-ARANDELA CON DIENTE SEMIRONDELLA CON NAZELLO
	GX 09 142 08 B	?	E 2,56	–
	GX 09 142 09 B	?	E 2,59	–
	GX 09 142 10 B	?	E 2,62	–
	GX 09 142 11 B	?	E 2,65	–
	GX 09 142 12 B	?	E 2,68	–
	GX 09 142 13 B	?	E 2,71	–
5	*5 467 057* RP 5 460 611	1	M. AR - ϕEXT 54,1 - LON 31 11/74 ▶ RMP *GX 09 144 01 A*	**PIGNON** RITZEL PINION PINON INGRANAGGIO
6	GX 09 325 01 A	1	M. AR - 13,43x20x9,5	**ENTRETOISE** ABSTANDSSTUECK PINION SPACER SEPARADOR DISTANZIALE
7	GX 09 150 01 A	1	ϕ 5 - LON 31,5	**GOUPILLE** PASSSTIFT PIN PASADOR COPIGLIA
8	*5 486 990* RP 75 510 834	1	1e - ϕ INT 38 2/76 ▶ RMP *GX 09 314 01 B* ▶*12/74* *5 471 811* *12/74* ▶ *2/76*	**PIGNON RECEPTEUR** RITZEL PINION PINON INGRANAGGIO
	5 483 705 RP 5 460 271	1	2/76 ▶ RMP *GX 09 339 01 A* ▶*12/74* *5 467 059* *12/74* ▶ *2/76*	**– NU** – OHNE AUSRUESTUNG – ONLY – DESNUDO – NUDO
9	5 435 907	1	HE 20 x 11,5	**ÉCROU DE BLOCAGE** BEFESTIGUNGSMUTTER LOCKING NUT TUERCA DE SUJECION DADO DI BLOCCAGGIO
10	*5 467 058* RP 5 483 942	1	1e - 2e ϕEXT 106 LON 24,7 11/74 ▶ RMP *GX 09 278 01 B*	**BALADEUR** SCHIEBEMUFFE SLIDING SLEEVE DESPLAZABLE SCORREVOLE
11	*5 460 282* RP 5 483 942	1	1e - 2e 5/75 ▶ RMP	**SYNCHRO** SYNCHRO-GLOCKE SYNCHRONISER SINCRONIZADOR SINCRONIZZATORE
12	5 460 284	1	3e - 4e 5/75 ▶ RMP	**SYNCHRO** SYNCHRONISIERGLOCKE SYNCHRONISER SINCRONIZADOR SINCRONIZZATORE

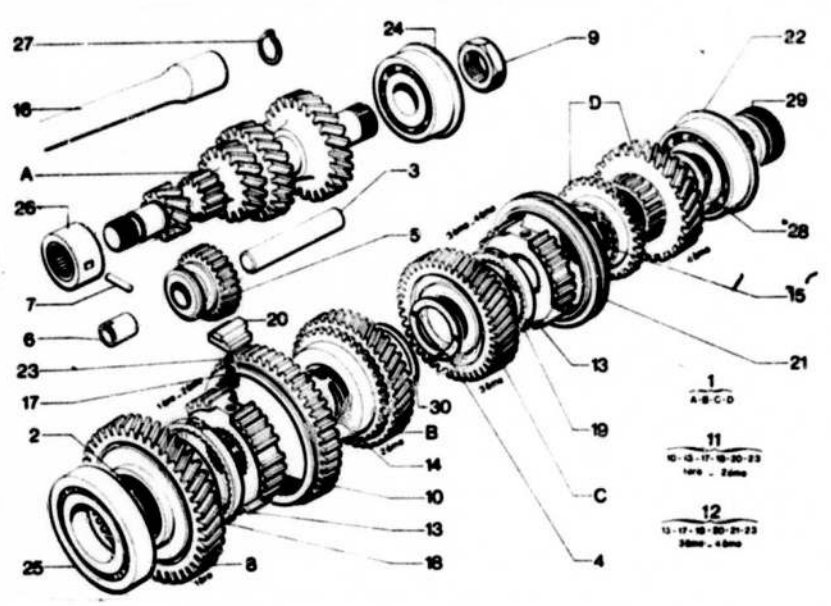

166 1-333

I	NUMEROS	K		DESIGNATIONS
13	GX 09 217 01 A	1	3e - 4e - φ EXT 67,5	**MOYEU DE SYNCHRO** SYNCHRONNABE SYNCHRO-HUB NUCLEO DE SINCRO MOZZO DEL SINCRO
	GX 09 274 01 B	1	1e - 2e - φ EXT 77,4 4/75▶ RMP *GX 09 274 01 A* NFP	–
14		1	1e - 2e - 31,1 x 37,1	**SEGMENT DE SYNCHRO** FEDERRING STOP RING SEGMENTO ANELLO ARRESTO
	GX 09 222 04 A	?	E 1,42	–
	GX 09 222 05 A	?	E 1,46	–
	GX 09 222 06 A	?	E 1,50	–
	GX 09 222 07 A	?	E 1,54	–
	GX 09 222 08 A	?	E 1,58	–
15			3e - 4e - 25,6 x 31,6	
	GX 09 229 04 A	?	E 1,42	–
	GX 09 229 05 A	?	E 1,46	–
	GX 09 229 06 A	?	E 1,50	–
	GX 09 229 07 A	?	E 1,54	–
	GX 09 229 08 A	?	E 1,58	–
16	*5 416 460*	1	LON 279 - NFP	**ARBRE DE COMMANDE** ANTRIEBSWELLE DRIVE-SHAFT ARBOL DE MANDO ALBERO COMANDO
17	GX 09 250 01 B	6	φ INT 3,5 - EXT 8,1	**RESSORT DE BILLE** FEDER F. KUGEL BALL SPRING MUELLE DE BOLA MOLLA PER SFERA
				BAGUE DE SYNCHRO ZAHNRING SYNCHRO-RING ANILLO DE SINCRO ANELLO DEL SINCRO
18	5 460 283	2	1e - 2e 5/75▶ RMP	– **(90 RAINURES)** – (90 ZAEHNE) – (90 GROOVES) – (90 RANURAS) – (90 DENTATURE)
19	5 460 285	2	3e - 4e 5/75▶ RMP *GX 09 276 01 C*	– **(75 RAINURES)** – (75 ZAEHNE) – (75 GROOVES) – (75 RANURAS) – (75 DENTATURE)
20	GX 09 277 01 A	6	18,55 x 7,7	**DOIGT D'ARMEMENT** MITNEHMERZAPFEN SETTING DOG DEDO DE ARRASTRE LEVETTA D'INNESTO
21	*GX 09 279 01 B* RP 5 460 284	1	3e - 4e - φ EXT 86 LAR 24,7	**BALADEUR** SCHIEBEMUFFE SLIDING SLEEVE DESPLAZABLE SCORREVOLE
22	*26 204 819* RP 95 572 594	1	25x62x67,25x25,4 4/75▶ RMP *5 437 164*	**ROULEMENT** KUGELLAGER BALL BEARING RODAMIENTO CUSCINETTO A SFERE

BOITE DE VITESSES – PIGNONS ET ARBRES (Suite)
GETRIEBE – RITZEL UND WELLEN (Forts.)
GEARBOX – PINIONS AND SHAFTS (Cont.)
CAJA DE VELOCIDADES – PINONES Y ARBOLES (Cont.)
SCATOLA CAMBIO – INGRANAGGI E ALBERI (Cont.)

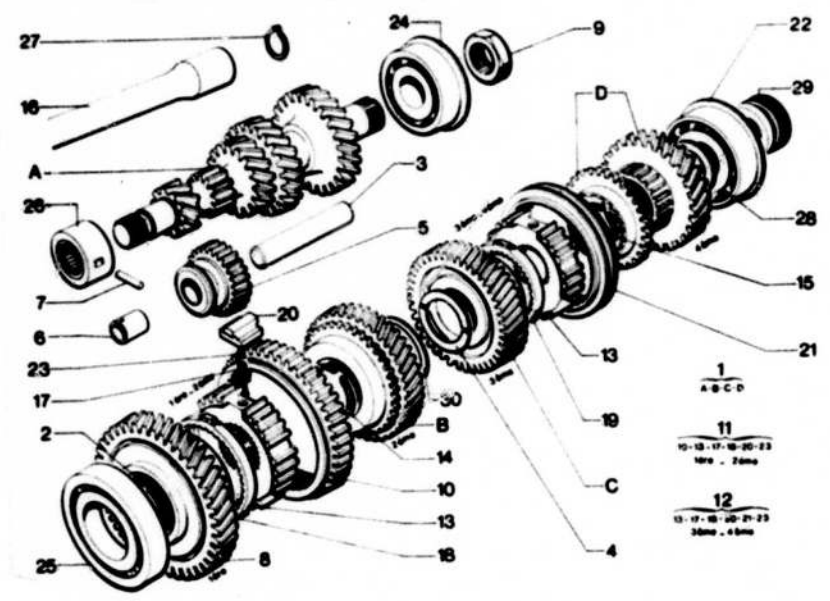

166 1-333

I	NUMEROS		K		DESIGNATIONS
23		24 100 009	5	φ 5,55	**BILLE DE SYNCHRO** SYNCHRONISIERKUGEL SYNCHRO-BALL BOLA DE SINCRONIZADOR SFERA PER SINCRONIZZAT.
24		*ZC 9 620 306 U* RP 95 572 590	1	20x52x57,15x22,15	**ROULEMENT** KUGELLAGER BALL BEARING RODAMIENTO CUSCINETTO A SFERE
25		26 204 809	1	40 x 80 x 18 12/74 ▶ RMP	–
26		ZC 9 620 329 U	1	22 x 34 x 20	–
27		GX 08 111 01 A	1	16 x 19,5 x 1,2	**SEGMENT D'ARRET** FEDERRING STOP RING SEGMENTO DE RETENCION ARRESTO ELASTICO
28			?	25 x 36	**CALE DE RÉGLAGE** EINSTELLSCHEIBE ADJUSTING SHIM SUPLEMENTO DE REGLAJE SPESSORE DI REGOLAZIONE
		GX 09 104 01 A		E 2,50	–
		GX 09 104 02 A		E 2,54	–
		GX 09 104 03 A		E 2,58	–
		GX 09 104 04 A		E 2,62	–
		GX 09 104 05 A		E 2,66	–
		GX 09 104 06 A		E 2,70	–
		GX 09 104 07 A		E 2,74	–
		GX 09 104 08 A		E 2,78	–
		GX 09 104 09 A		E 2,82	–
		GX 09 104 10 A		E 2,86	–
		GX 09 104 11 A		E 2,90	–
		GX 09 104 12 A		E 2,94	–
		GX 09 104 13 A		E 2,98	–
		GX 09 104 14 A		E 3,02	–
		GX 09 104 15 A		E 3,06	–
		GX 09 104 16 A		E 3,10	–
		GX 09 104 17 A		E 3,14	–
		GX 09 104 18 A		E 3,18	–
		GX 09 104 19 A		E 3,22	–
		GX 09 104 20 A		E 3,26	–
		GX 09 104 21 A		E 3,30	–
		GX 09 104 22 A		E 3,34	–
		GX 09 104 23 A		E 3,38	–
		GX 09 104 24 A		E 3,42	–
		GX 09 104 25 A		E 3,46	–
		GX 09 104 26 A		E 3,50	–
		GX 09 104 27 A		E 3,54	–
		GX 09 104 28 A		E 3,58	–
		GX 09 104 29 A		E 3,62	–
		GX 09 104 30 A		E 3,66	–
		GX 09 104 31 A		E 3,70	–
		GX 09 104 32 A		E 3,74	–
		GX 09 104 33 A		E 3,78	–
		GX 09 104 34 A		E 3,82	–
29		GX 09 145 01 A	1		**ÉCROU VIS DE COMPTEUR** MUTTER ALS TACHOANTRIEB NUT AS SPEEDOMETER WORM TUERCA-TORNILLO DE VELOC. DADO-VITE PER TACHIMETRO
30		GX 09 143 01 A	1	44 x 50 x 2	**RONDELLE DE MAINTIEN** HALTESCHEIBE RETAINING WASHER ARANDELA DE MANTENIMIENTO RONDELLA DI RITENUTA

166

1-334

E-07

AXES ET FOURCHETTES
SCHALTGABELN UND ACHSEN
FORKS AND SPINDLES
EJES Y HORQUILLAS
ASTE E FORCELLE

02/88

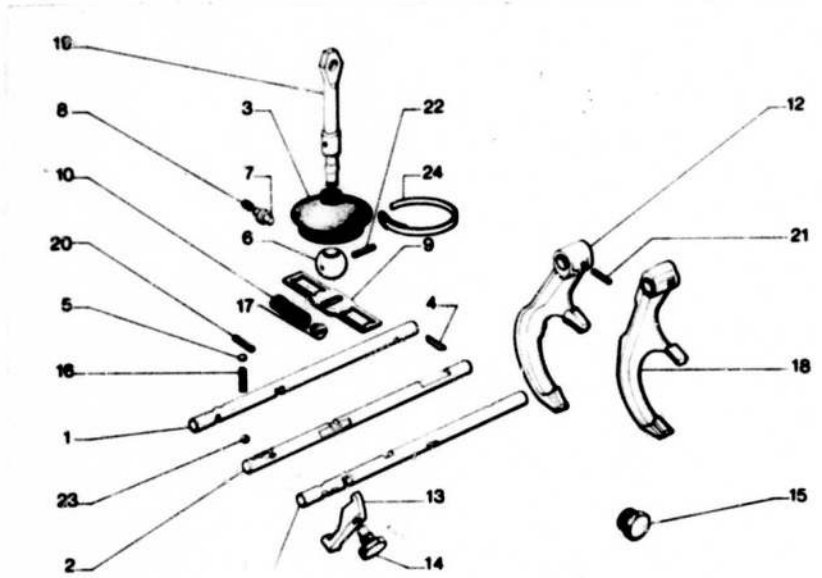

166 1-334

I	NUMEROS	K		DESIGNATIONS
1	GX 09 118 01 A	1	ϕ 12 - LON 246	**AXE 1ro 2o** ACHSE F.1. UND 2. GANG SPINDLE F. 1ST AND 2ND EJE DE 1A Y 2A ASTA PER 1A E 2A
2	GX 09 119 01 B	1	ϕ 12 - LON 246	**AXE 3o 4o** ACHSE F.3. UND 4. GANG SPINDLE F. 3RD AND 4TH EJE DE 3A Y 4A ASTA PER 3A E 4A
3	GX 09 106 01 A RP 75 527 006	1	ϕ 9 - ϕ 48 - H 42	**PARE-POUSSIERE** DICHTKAPPE DUST COVER GUARDAPOLVO PARAPOLVERE
4	GX 09 125 01 B	1		**BARREAU DE VERROUILLAGE** VERRIEGELUNGSSTUECK LOCKING PIECE CERROJO CHIAVISTELLO
5	GX 09 126 01 A	1	ϕ 7,5	**RONDELLE D'ARRET** SICHERUNGSSCHEIBE STOP WASHER ARANDELA DE TOPE RONDELLA D'ARRESTO
6	GX 09 128 01 A	1	ϕ EXT 28 - ϕ INT 15 H 20 1ϕ 5,2	**ROTULE** KUGELSTUECK BALL PIECE ROTULA ROTULA
7	GX 09 129 01 A	1	5 x 6 x 10,5	**POUSSOIR** DRUCKSTUECK PUSHING PIECE EMPUJADOR PUNTERIA
8	GX 09 130 01 A	1	ϕ EXT 19	**RESSORT** FEDER SPRING MUELLE MOLLA
9	GX 09 131 01 A	1	LON 94 - E 2	**PLAQUETTE DE RAPPEL** RUECKO PLATTE RETURN PLATE PLAQUETA DE RETROCESO PLACCHETTA DI RICHIAMO
10	GX 09 132 01 B	1	ϕ INT 9,4	**RESSORT** FEDER SPRING MUELLE MOLLA
	GX 09 345 01 A	1	ϕ INT 8,8	–
11	GX 09 133 01 A	1	ϕ 12 - LON 246	**AXE MARCHE AR** ACHSE F. RW-GANG SPINDLE F. REVERSE EJE DE MA ASTA PER RM
12	GX 09 134 01 A	1	1ϕ 12 - 1ϕ 5 ϕ 82,5	**FOURCHETTE DE 1ro 2o** GABEL F.1. UND 2. GANG FORK F. 1ST AND 2ND HORQUILLA DE 1A Y 2A FORCELLA PER 1A E 2A
13	GX 09 135 01 A	1	ϕ 9 - E 18	**REDUCTEUR DE COURSE** SCHALTWEGBEGRENZER DISPLACEMENT LIMITATOR REDUCTOR DE CARRERA RIDUTTORE DI CORSA
14	GX 09 136 01 B	1	ϕ M 16 x 13,5 LON 36,5	**AXE** BOLZEN PIN EJE PERNO

166

1-334

E-06

AXES ET FOURCHETTES (Suite)
SCHALTGABELN UND ACHSEN (Forts.)
FORKS AND SPINDLES (Cont.)
EJES Y HORQUILLAS (Cont.)
ASTE E FORCELLE (Cont.)

02/88

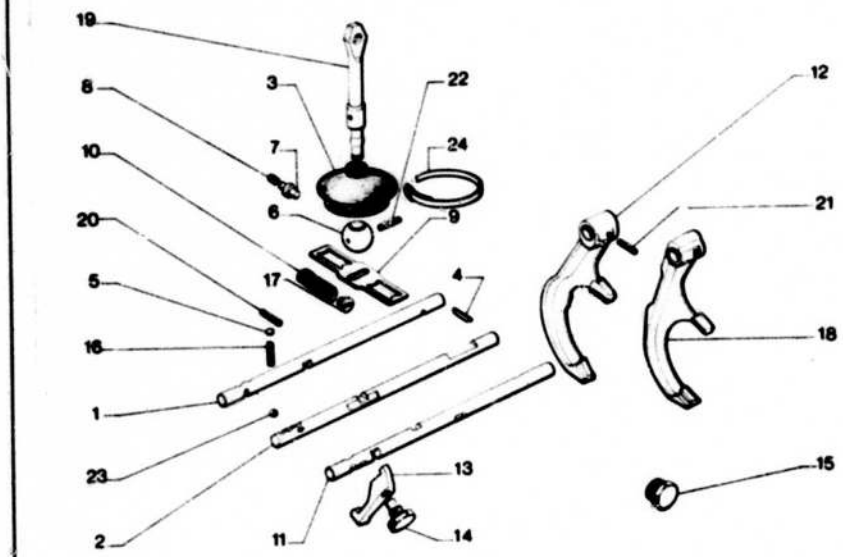

166 1-334

I	NUMEROS	K		DESIGNATIONS
15	5 440 236	1	ϕ 14 x 150	**OBTURATEUR** STOPFEN PLUG OBTURADOR OTTURATORE
16	GX 09 264 01 A	4	ϕ EXT 7,5	**RESSORT (14 SPIRES)** FEDER (14 WICHLUNGEN) SPRING (14 TURNS) MUELLE (14 ESPIRAS) MOLLA (14 SPIRE)
	GX 09 264 01 B	2	ϕ EXT 7,5	**RESSORT (20 SPIRES)** FEDER (20 WICKLUNGEN) SPRING (20 TURNS) MUELLE (20 ESPIRAS) MOLLA (20 SPIRE)
17	GX 09 265 01 B	2	ϕ 8,5	**GUIDE DE RESSORT** FEDERFUEHRUNG SPRING GUIDE GUIA DE MUELLE GUIDA PER MOLLA
18	GX 09 289 01 A	1	1 ϕ 12 - 1 ϕ 5,1 ϕ 76,7	**FOURCHETTE 3e - 4e** GABEL F.3. UND 4. GANG FORK F. 3RD AND 4TH HORQUILLA DE 3A Y 4A FORCELLA PER 3A E 4A
		1		**FOURCHETTE 2e - 3e** GABEL F.2. UND 3. GANG FORK F. 2NF AND 3RD HORQUILLA DE 2A Y 3A FORCELLA PER 2A E 3A
19	*GX 09 301 02 B* RP GX 09 301 01 B	1	ϕ 14 - 1 5,2 LON 136,5	**LEVIER DE COMMANDE** SCHALTHEBEL CONTROL LEVER PALANCA DE MANDO LEVA DI COMANDO
20	22 719 019	1	4 x 35	**GOUPILLE** PASSSTIFT PIN PASADOR COPPIGLIA
21	ZC 9 617 067 U	3	5,4 x 18	–
22	26 170 779	1	5,5 x 26	–
23	24 113 009	4	ϕ 7,5	**BILLE** KUGEL BALL BOLA SFERA
24	ZC 9 614 000 U	1		**COLLIER** SCHEILE COLLAR COLLAR FASCETTA

166

1-334-01

E-05 ↓

COMMANDE DES VITESSES
GANGSCHALTUNG
GEAR-CHANGE CONTROL
MANDO DE VELOCIDADES
COMANDO MARCE

02/88

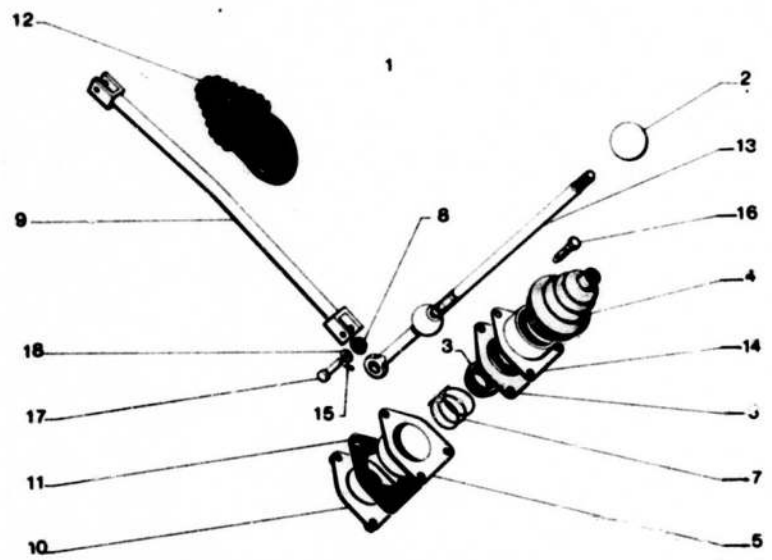

166 1-334-01

I	NUMEROS	K.		DESIGNATIONS
1	*5 434 352*	1	DAG - NFP	**LEVIER** SCHALTHEBEL LEVER PALANCA LEVA
2	*ZA 40 410 03 L* RP 5 489 326	1	ϕ 43	**BOULE DE LEVIER** KNOPF F. HEBEL LEVER KNOB BOLA DE PALANCA POMELLO PER LEVA
	5 489 326	1		–
3	ZA 40 932 76 L	1	INF 26 x 42 x 48	**SIEGE** KUGELSITZ SEAT ASIENTO SEDE
4	5 431 616	1		**PARE-POUSSIERE** DICHTSTULPEN DUST COVER GUARDAPOLVO PARAPOLVERE
5	ZA 41 028 63 L	1	INF ϕINT 48,5 1 ϕ 39 ▶ 1/74	**BOITIER** GEHAEUSE HOUSING CAJA SCATOLA
	5 449 924	1	ϕ INT 48,5 - 1 ϕ 39 1/74 ▶	–
6	ZA 41 028 99 L	1	SUP 3 ϕ 6,5	**SIEGE** KUGELSITZ SEAT ASIENTO SEDE
7	GX 42 467 01 A	1		**RESSORT** FEDER SPRING MUELLE MOLLA
8	75 444 083	4	6 x 14 x 22 4/74 ▶ RMP	**BAGUE** HUELSE BUSH ANILLO BOCCOLA
9	5 432 422	1	2 ϕ 6 - ENT 432	**TIRANT** GESTAENGE ROD TIRANTE TIRANTE
10	GX 42 317 01 A	1	ϕ 58 - 3 ϕ 6	**PLAQUE** PLATTE PLATE PLACA PLACCA
11	GX 42 318 01 A	2	ϕ 58 - 3 ϕ 6,5	**JOINT** DICHTUNG SEALING JUNTA GUARNIZIONE
12	*5 432 423*	1	NFP	**PARE-POUSSIERE** DICHTSTULPEN DUST COVER GUARDAPOLVO PARAPOLVERE
13	*5 432 769* RP 5 434 352	1	LON 440 - 1 ϕ 13	**LEVIER DE COMMANDE** SCHALTHEBEL CONTROL LEVER PALANCA DE MANDO LEVA DI COMANDO
14	*GX 42 430 01 B*	1	SUP NFP	**BOITIER** GEHAEUSE HOUSING CAJA SCATOLA

166

1-334-01

E-04

COMMANDE DES VITESSES (Suite)
GANGSCHALTUNG (Forts.)
GEAR-CHANGE CONTROL (Cont.)
MANDO DE VELOCIDADES (Cont.)
COMANDO MARCE (Cont.)

02/88

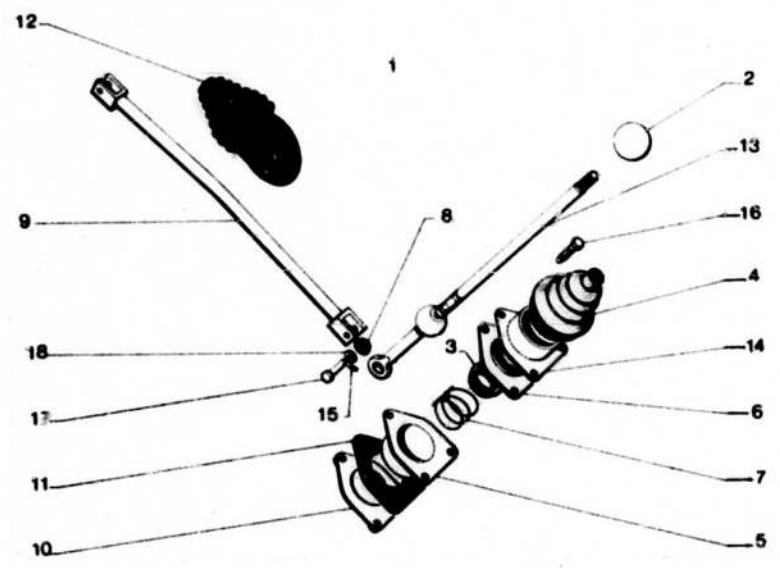

166 1-334-01

I		NUMEROS	K		DESIGNATIONS
15		5 411 152	2	▶ 2/73	**ÉPINGLE D'ARRET**
			1	2/73 ▶ 3/74	HALTESPANGE
					STOP CLIP
					HORQUILLA-RETEN
					FORCELLINA D'ARRESTO
		ZA 4 210 561 L	1	NFP 2/73 ▶ 3/74	–
			2	3/74 ▶	–
16		23 686 369	3	TH 6 x 28	**VIS**
					SCHRAUBE
					SCREW
					TORNILLO
					VITE
17		26 120 109	2	6 x 27-1 v 2,5	**AXE**
					BOLZEN
					PIN
					EJE
					PERNO
18		GX 42 492 01 A	2	6 x 8,6 x 2,4	**RONDELLE**
					SCHEIBE
					WASHER
					ARANDELA
					RONDELLA
				DAD	**PIECES SPÉCIALES**
					SPEZIALTEILE
					SPECIAL PARTS
					PIEZAS ESPECIALES
					PEZZI SPECIALI
13		5 440 886	1	LON 375	**LEVIER DE COMMANDE**
					SCHALTHEBEL
					CONTROL LEVER
					PALANCA DE MANDO
					LEVA DI COMANDO

166

1-343

E-03

DIFFÉRENTIEL
DIFFERENTIAL
DIFFERENTIAL
DIFERENCIAL
DIFFERENZIALE

02/88

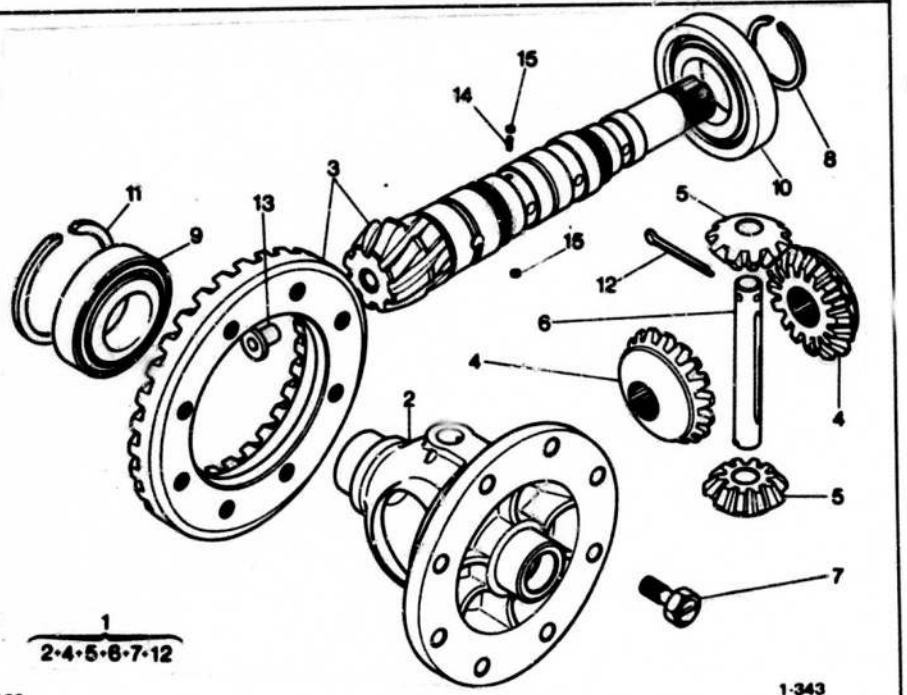

1
2·4·5·6·7·12

166 1-343

I	NUMEROS	K		DESIGNATIONS
1	*5 481 551* RP 95 571 754	1		**DIFFÉRENTIEL** DIFFERENTIAL DIFFERENTIAL DIFERENCIAL DIFFERENZIALE
2	*GX 09 251 01 D* RP 5 481 551	1	▶10/75	**BOITIER** GEHAEUSE CASING CAJA SCATOLA
	5 460 292	1	10/75 ▶	–
3	5 471 810	1	8 x 33 12/74 ▶ 2/76 RMP	**COUPLE CONIQUE** TELLER UND KEGELRAD CROWN WHEEL AND PINION GRUPO CONICO COPPIA CONICA
	5 486 816 RP 75 515 770	1	8 x 33 2/76▶	–
4	GX 09 252 01 A	2		**PLANÉTAIRE** PLANETENRAD PLANET WHEEL PINION PLANETARIO PLANETARIO
5	*GX 09 253 01 A* RP 5 481 551	2	1 φ 14 ▶10/75	**SATELLITE** SATELLITENRAD SATELLITE PINION PINON SATELITE SATELLITE
6	*75 460 289*	2	1 φ 16 - NFP 10/75▶	–
	GX 09 254 01 A RP 5 481 551	1	14 x 1,00 ▶10/75	**AXE** ACHSE SPINDLE EJE PERNO
	5 460 290	1	16 x 1,00 10/75▶	–
7	75 527 576	8	TH 10 x 21,5	**VIS** SCHRAUBE SCREW TORNILLO VITE
8	GX 09 107 01 A	1	36,2 x 43,2 x 2	**SEGMENT D'ARRET** SICHERUNGSRING STOP RING SEGMENTO DE RETENCION ARRESTO ELÁSTICO
9	26 204 699	2	35 x 72 x 17	**ROULEMENT** KUGELLAGER BALL BEARING RODAMIENTO CUSCINETTO A SFERE
10	26 204 809	1	40 x 80 x 18 12/74▶ RMP	–
11		?	φ EXT 71,5	**CALE** EINSTELLSCHEIBE SHIM SUPLEMENTO SPESSORE
	GX 09 188 01 A		E 1,60	–
	GX 09 188 02 A		E 1,65	–
	GX 09 188 03 A		E 1,70	–
	GX 09 188 04 A		E 1,75	–
	GX 09 188 05 A		E 1,80	–
	GX 09 188 06 A		E 1,85	–
	GX 09 188 07 A		E 1,90	–
	GX 09 188 08 A		E 1,95	–
	GX 09 188 09 A		E 2,00	–
	GX 09 188 10 A		E 2,05	–
	GX 09 188 11 A		E 2,10	–
	GX 09 188 12 A		E 2,15	–
	GX 09 188 13 A		E 2,20	–
	GX 09 188 14 A		E 2,25	–

166

1-343

E-02 ↓

DIFFERENTIEL (Suite)
DIFFERENTIAL (Forts.)
DIFFERENTIAL (Cont.)
DIFERENCIAL (Cont.)
DIFFERENZIALE (Cont.)

02/88

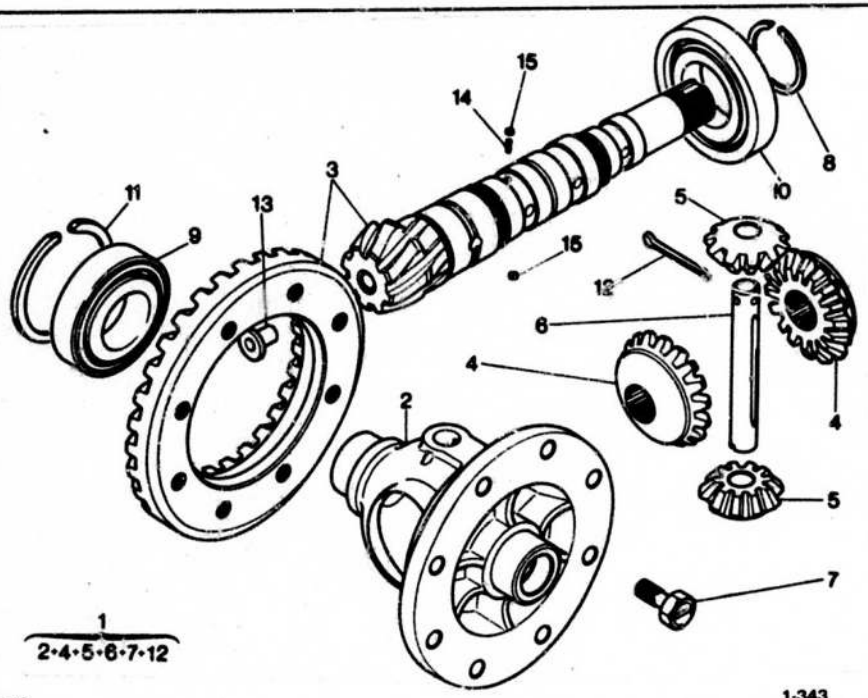

1
2·4·5·6·7·12

166 1-343

I	NUMEROS	K		DESIGNATIONS
11		?	ϕ EXT 71,5	**CALE (Suite)** EINSTELLSCHEIBE (Forts.) SHIM (Cont.) SUPLEMENTO (Cont.) SPESSORE (Cont.)
	GX 09 188 15 A		E 2,30	–
	GX 09 188 16 A		E 2,35	–
	GX 09 188 17 A		E 2,40	–
	GX 09 188 18 A		E 2,45	–
	GX 09 188 19 A		E 2,50	–
	GX 09 188 20 A	?	E 2,55	–
	GX 09 188 21 A		E 2,60	–
	GX 09 188 22 A		E 2,65	–
	GX 09 188 23 A		E 2,70	–
	GX 09 188 24 A		E 2,75	–
	GX 09 188 25 A		E 2,80	–
	GX 09 188 26 A		E 2,85	–
	GX 09 188 27 A		E 2,90	–
	GX 09 188 28 A		E 2,95	–
	GX 09 188 29 A		E 3,00	–
	GX 09 188 30 A		E 3,05	–
	GX 09 188 31 A		E 3,10	–
	GX 09 188 32 A		E 3,15	–
	GX 09 188 33 A		E 3,20	–
	GX 09 188 34 A		E 3,25	–
	GX 09 188 35 A		E 3,30	–
	GX 09 188 36 A		E 3,35	–
	GX 09 188 37 A		E 3,40	–
	GX 09 188 38 A		E 3,45	–
	GX 09 188 39 A		E 3,50	–
	GX 09 188 40 A		E 3,55	–
	GX 09 188 41 A		E 3,60	–
	GX 09 188 42 A		E 3,65	–
	GX 09 188 43 A		E 3,70	–
	GX 09 188 44 A		E 3,75	–
12	ZD 9 272 100 U	1	4 x 45 ▶ 10/75	**GOUPILLE D'AXE** PASSSTIFT F. ACHSE SPINDLE PIN GRUPILLIA DE EJE COPIGLIA PER PERNO
	26 172 079	1	4,45 x 30 10/75 ▶	–
13	GX 09 151 01 A	1	ϕ 9,3 - 18 LON 22	**EMBOUT DE PIGNON** ENDSTUECK F. RITZEL PINION END PIECE TERMINAL DE PINON TERMINALE PER PIGNONE
14	GX 09 358 01 A	2	15 SPIR. - ϕ EXT 7	**RESSORT** FEDER SPRING MUELLE MOLLA
15	GX 09 359 01 A	4	7 x 5	**PION** ZAPFEN DOWEL ESPIGA GRANO

166 **TABLEAU DES VUES** 02/88 **GROUPE**
AUFSTELLUNG DER BILDER **GRUPPE**
TABLE OF PICTURE **GROUP** **2**
G–02 ↑ **TABLA DE VISTAS** **GRUPO**
TABELLA DELLE VEDUTE **GRUPPO**

SOUS-GROUPE / UNTERGRUPPE / SUBGROUP / SUBGRUPO / SOTTOGRUPPO		NUMÉRO / NUMMER / NUMBER / NUMERO / NUMERO	VUE / BILD / PICTURE / VISTA / VEDUTA
TUBULURE ADMISSION-ÉCHAPPEM.			
EINLASS-UND AUSLASSKRUEMMER			
INLET AND EXHAUST MANIFOLDS			
COLECTOR ADMISION Y ESCAPE			
COLLETTORE ASPIR. E SCARICO			
–		2-141	G-03 G-04
COMMANDE D'ACCÉLÉRATEUR			
GASHEBELGESTAENGE			
ACCELERATOR CONTROL			
MANDO DE ACELERATORE			
COMANDO ACCELERATORE			
– **SOLEX**	▶ 7/75	2-142	G-05
– **WEBER**		2-142-01	G-06
CARBURATEUR DÉPOLLUÉ			
VERGASER ABGASENTGIFTED			
CARBURETOR F. EXHAUST EMIS. CONTROL			
CARBURADOR ANTI-POLUCION			
CARBURATORE ANTI-POLLUZIONE			
– **SOLEX**	▶ 7/75	2-143	G-07
– **WEBER**		2-143-01	G-08
FILTRE A AIR			
LUFTFILTER			
AIR FILTER			
FILTRO DE AIRE			
FILTRO DELL'ARIA			
–	▶ 1/74	2-171	G-09 G-10
–	1/74 ▶	2-171-01	G-11 G-12
– **PO**	1/74 ▶	2-171-02	G-13 G-14
ALLUMEUR			
SUENDVERTEILER			
IGNITION DISTRIBUTOR			
ENCENDEDOR			
SPINTEROGENO			
– **DUCELLIER**		2-211	G-15 H-15
– **SEV MARCHAL**		2-211-01	H-14 H-13
BOBINE - BOUGIE - FIL DE BOUGIE			
ZUENDSPULE - SATZ KUENDKABEL			
IGNITION COIL - LEAD ASSY - SPARK PLUGS			
BOBINA - HAZ DE CABLES - BUJIAS			
BOBINA - FASCIO CAVETTI - CANDELLE			
–		2-212	H-12
EMBAYAGE			
KUPPLUNG			
CLUTCH			
EMBRAGUE			
FRIZIONE			
–		2-312	H-11
COURROIE – RÉGULATEUR			
RIEMEN – REGLER			
BELT – REGULATOR			
CORREA – REGULADOR			
CINGHIA – REGOLATORE			
–		2-532	H-10
ALTERNATEUR 12 V.			
DREMSTROM -LICHTMASCHINE			
ALTERNATOR			
ALTERNADOR			
ALTERNATORE			
– **DUCELLIER**	▶ 9/74	2-532-01	H-09 H-08
– **DUCELLIER**	9/74 ▶	2-532-01-A	H-07 H-06
– **PARIS-RHONE»**		2-532-02	H-05 H-04 H-03
– **SEV-MARCHAL**		25-32-03	H-02
DÉMARREUR 12 V			
ANLASSER 12 V			
STARTER MOTOR 12 V			
ARRANCADOR 12 V			
MOTORINO D'AVVIAMENTO 12 V			
– **DUCELLIER**	▶ 6/73	2-533	H-01 J-01
– **DUCELLIER**	6/73 ▶ 2/76	2-533-00-A	J-02 J-03
	2/76 ▶	2-533-00-B	J-04
– **PARIS-RHONE**		2-533-01	J-06 J-07

02/88

166

2–141

G–03

TUBULURES ADMISSION – ÉCHAPPEMENT
EIN–UND AUSLASSKRUEMMER
INLET AND EXHAUST MANIFOLDS
COLECTORES DE ADMISION Y ESCAPE
COLLETTORI ASPIRAZIONE E SCARICO

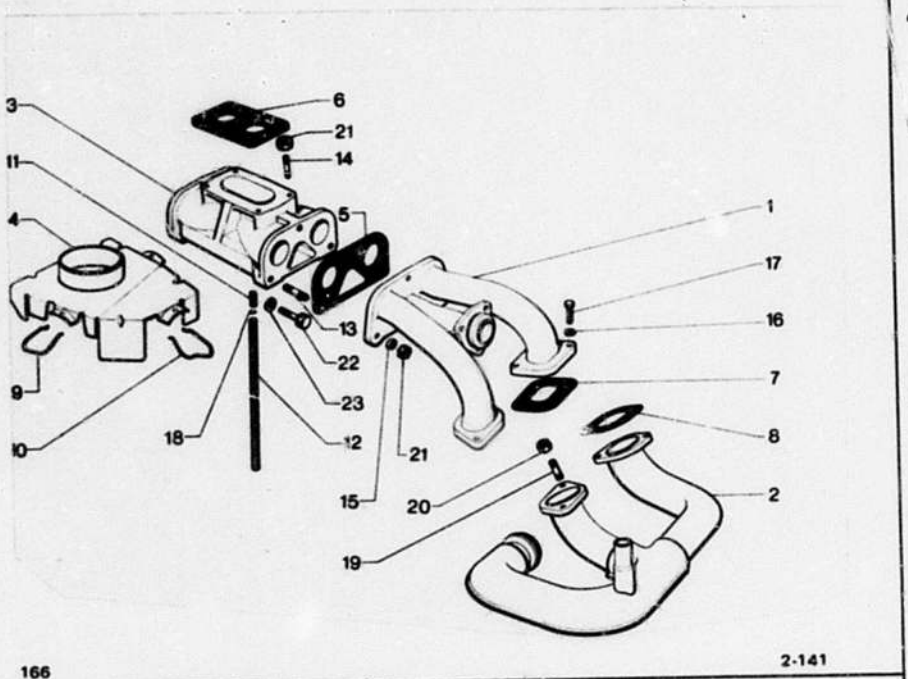

166 2-141

I	NUMEROS		K		DESIGNATIONS
1		GX 03 275 01 A	2		**TUBULURE D'ADMISSION** EINLASSKRUEMMER INLET MANIFOLD COLECTOR DE ADMISION COLLETTORE ASPIRAZIONE
2		*5 421 129*	1	G NFP	**TUBULURE D'ÉCHAPPEMENT** AUSLASSKRUEMMER EXHAUST MANIFOLD COLECTOR DE ESCAPE COLLETTORE SCARICO
		GX 04 215 01 A	1	D	–
3		*5 451 763* RP 75 510 089	1		10/74 ▶ 7/75 RMP - DEO 6 - 22 541 009 6 - 23 771 019 **BOITIER POUR CARBU «SOLEX»** GEHAEUSE (SOLEX-VERGASER) CASING (SOLEX CARBURETTOR) CAJA PARA CARBUR. SOLEX SCATOLA PER CARBUR. SOLEX
		5 451 764 RP 75 510 088	1		**BOITIER POUR CARBU «WEBER»** GEHAEUSE (WEBER-VERGASER) CASING (WEBER CARBURETTOR) CAJA PARA CARBUR. WEBER SCATOLA PER CARBUR. WEBER
4		GX 04 230 02 A	1		**PRISE D'AIR CHAUD** WARMLUFTANSCHLUSS WARM AIR INTAKE TOMA DE AIRE CALIENTE PRESA ARIA CALDA
5		*75 447 922* RP 75 491 224	2		▶ RMP **JOINT TUBULURE – BOITIER** DICHTUNG (KRUEM. U. GEHAEUSE) MANIFOLD AND CASING JOINT JUNTA DE COLECTOR Y CAJA GUARNIZIONE COLET. E. SCAT.
6		75 490 406	1		**JOINT DE CARBURATEUR** DICHTUNG F. VERGASER CARBURETTOR JOINT JUNTA DE CARBURADOR GUARNIZIONE PER CARBURAT. E 6 1/75 ▶ 7/75 RMP *GX 03 159 01 A* – SOLEX
		5 490 407	1		E 6 – WEBER
7		*75 525 848* RP 75 491 223	4		**JOINT ADMISSION** DICHTUNG F. EINLASSKRUEMM. INLET MANIFOLD JOINT JUNTA DE ADMISION GUARNIZIONE ASPIRAZIONE
8		*75 530 058* RP 75 491 350	4		**JOINT ÉCHAPPEMENT** DICHTUNG F. AUSLASSKRUEMM. EXHAUST MANIFOLD JOINT JUNTA DE ESCAPE GUARNIZIONE SCARICO
9		75 521 654	2		**ÉPINGLE DE MAINTIEN** HALTESPANGE SPRING CLIP HORQUILLA DE SUJECION FORCELLINA DI FISSAGGIO
10		*75 521 655* RP 95 539 921	1		–
11		GX 03 243 01 A	1		**RACCORD** VERBINDUNGSSTUECK UNION RACOR RACCORDO
12		*26 233 089* RP 26 233 109	1		ϕ 4 x 7 - LON 440 **TUBE SOUPLE ÉCOULEMENT** ABLAUFSCHLAUCH OUTFLOW FLEXIBLE PIPE TUBO FLEXIBLE DE DERRAME TUBO FLESSIBILE DI SCOLO
13		79 03 027 996	6		ϕ 8 - LON 34 ▶ 10/74 **GOUJON** STEHBOLZEN STUD ESPARRAGO PRIGIONIERO

TUBULURES ADMISSION – ÉCHAPPEMENT (Suite)
EIN-UND AUSLASSKRUEMMER (Forts.)
INLET AND EXHAUST MANIFOLD (Cont.)
COLECTORES DE ADMISION Y ESCAPE (Cont.)
COLLETTORI ASPIRAZIONE E SCARICO (Cont.)

02/88

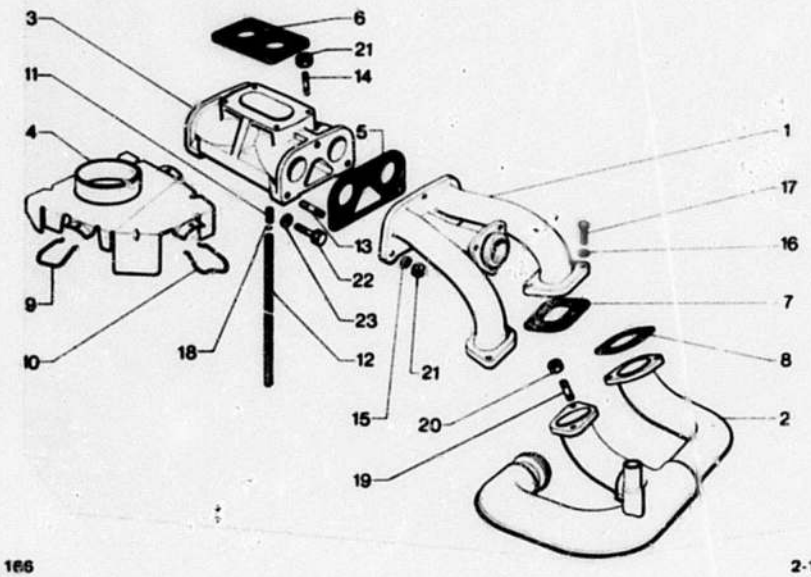

166 2-141

I	NUMEROS	K		DESIGNATIONS
14	26 161 509	4	φ 8 - LON 37 ▶ 7/75	**GOUJON POUR CARBU «SOLEX»** STEHBOLZEN (SOLEX-VERGASER) STUD F. SOLEX CARBURETTOR ESPARRAGO PARA CARB. SOLEX PRIGIONIERO PER CARB. SOLEX
	26 162 069 RP 26 162 809	4	φ 6 - LON 37	**GOUJON POUR CARBU «SOLEX»** STEHBOLZEN (WEBER-VERGASER) STUD F. WEBER CARBURETTOR ESPARRAGO PARA CARB. WEBER PRIGIONIERO PER CARB. WEBER
15	GX 03 281 01 A	6	8,25 x 15 x 3 ▶ 10/74	**RONDELLE** SCHEIBE WASHER ARANDELA RONDELLA
16	75 525 849	8		–
17	23 720 019	8	TH 7 x 25	**VIS** SCHRAUBE SCREW TORNILLO VITE
18	79 03 066 212	1	E 0,8	**CIRCLIPS TUBE ÉCOULEMENT** CLIPS F. ABLAUFSCHLAUCH OUTFLOW PIPE CIRCLIP CLIPS DE TUBO GRAFFETTA PER TUBO
19	26 162 139	8	φ 7 - LON 36	**GOUJON** STEHBOLZEN STUD ESPARRAGO PRIGIONIERO
20	25 210 009	8	HE 7	**ÉCROU** MUTTER NUT TUERCA DADO
21	26 150 909	6	HE 8 x 1,25 ▶ 10/74	**– DE TUBULURE SUR BOITIER** – F. KRUEMMER AM GEHAEUSE – F. MANIFOLD ON CASING – DE COLECTOR SOBRE CAJA – PER COLLETTORE SU SCATOLA
		4	▶ 7/75	**– DE CARBURATEUR «SOLEX»** – F. SOLEX-VERGASER – F. SOLEX-CARBURETTOR – DE CARBUR. SOLEX – PER CARBUR. SOLEX
	25 240 019	4	HE 6	**– DE CARBURATEUR «WEBER»** – F. WEBER-VERGASER – F. WEBER CARBURETTOR – DE CARBUR. WEBER – PER CARBUR. WEBER
22	23 771 019	6	THE φ 8 x 30 10/74 ▶	**VIS** SCHRAUBE SCREW TORNILLO VITE
23	22 541 009	6	8,5 x 15 10/74 ▶	**RONDELLE** SCHEIBE WASHER ARANDELA RONDELLA

166
2–142
G–05

COMMANDE D'ACCÉLÉRATEUR P. CARBU «SOLEX»
GASPEDAL MIT ZUG F. SOLEX–VERGASER
ACCELERATOR CONTROL F. SOLEX CARBURETTOR
MANDO DE ACELERADOR PARA CARBURADOR SOLEX
COMANDO ACCELERATORE PER CARBURATORE SOLEX

02/88

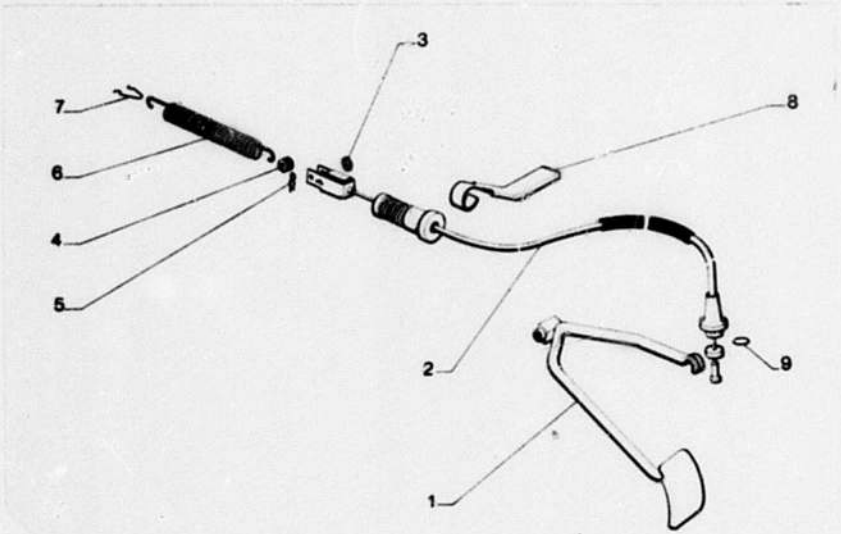

166 2-142

I	NUMEROS	K	▶ 7/75	DESIGNATIONS
1	AM 142 1 B	1	NFP	**PÉDALE** PEDAL PEDAL PEDAL PEDALE
2	5 421 143	1	LON 917	**CABLE** ZUG CABLE CABLE CAVO
3	75 420 125	1	ϕ 3 x 10 - E 3	**RONDELLE HUILÉE** SCHEIBE, GEOELT WASHER, OILED ARANDELA ENGRASADA RONDELLA OLIATA
4	75 412 046	1	ϕ 5 x 12 - E 5	**BARILLET D'ACCROCHAGE** EINHAENGSTUECK HOOKING TRUNNION BARRILETE ENGANCHE BARILETTO D'AGGANCIO
5	5 411 152	1		**ÉPINGLE** HALTESPANGE SECURING CLIP HORQUILLA MOLLETTA ARRESTO
6	GX 42 472 01 A	1	LON 145 - NFP	**RESSORT** FEDER SPRING MUELLE MOLLA
7	75 420 121	1		**AGRAFE** KLAMMER CLIP GRAPA GRAFFETTA
8	75 421 144	1		**SUPPORT** HALTERUNG BRACKET SOPORTE SUPPORTO
9	ZC 9 619 868 U	1	ϕ INT 12,3	**PINCETTE DE GAINE** FEDERKLAMMER F. HUELLE SECURING CLIP F. SHEATH PINCETA DE VAINA FORCELLINA FERMAGUAINA
			D A D	**PIECES SPÉCIALES** SPEZIALTEILE SPECIAL PARTS PIEZAS ESPECIALES PEZZI SPECIALI
1	AM 142 1 C	1	NFP	**PÉDALE** PEDAL PEDAL PEDAL PEDALE
2	5 435 934	1	LON 1320 - NFP	**CABLE** ZUG CABLE CABLE CAVO
	5 414 497	1	LON 170	**COLLIER** SCHELLE COLLAR COLLAR COLLARE

166 **COMMANDE D'ACCÉLÉRATEUR POUR CARBU «WEBER»** 02/88
GASPEDAL MIT ZUG F. WEBER-VERGASER
2-142-01 ACCELERATOR CONTROL F. WEBER CARBURETTOR
MANDO DE ACELERADOR PARA CARBURADOR WEBER
G-06 ↑ COMANDO ACCELERATORE PER CARBURATORE WEBER

I	NUMEROS	K		DESIGNATIONS
	AM 142 1 B	1		**PÉDALE D'ACCÉLÉRATEUR** GASPEDAL ACCELERATOR PEDAL PEDAL DE ACELERADOR PEDALE ACCELERATORE
	5 426 981	1	LON 1135 - NFP	**CABLE COMPLET** KOMPLETTER ZUG COMPLETE CABLE CABLE COMPLETO CAVO COMPLETO
	5 420 125	1	⌀ 3 x 10 x 3	**RONDELLE HUILÉE** GEOELTE SCHEIBE OILED WASHER ARANDELA ENGRASADA RONDELLA OLIATA
	5 412 046	1	⌀ 5 x 12 - E 5	**BARILLET D'ACCROCHAGE** EINHAENGSTUECK HOOKING TRUNNION BARRILETE DE ENGANCHE BARILETTO D'AGGANCIO
	5 411 152	2		**ÉPINGLE** HALTESPANGE SECURING CLIP HORQUILLA DE RETENCION MOLLETTA D'ARRESTO
	75 420 119	1		**RESSORT DE RAPPEL** FEDER SPRING MUELLE MOLLA
	AM 142 67	1	⌀ 5 - LON 19,7	**AXE DE RESSORT** FEDERBOLZEN SPRING PIN EJE DE MUELLE PERNO PER MOLLA
	GX 42 481 01 A	1		**SUPPORT ARRET DE GAINE** TRAEGER F. HUELSENANSCHL. SHEATH STOP BRACKET SOPORTE TOPE DE VAINA SUPPORTO FERMAGUAINA
	5 413 293	1	LON 102	**COLLIER CAOUTCHOUC** GUMMISCHELLE RUBBER FASTENING STRIP COLLAR GOMA FASCETTA GOMMA

		DAD	**PIECES SPÉCIALES** SPEZIALTEILE SPECIAL PARTS PIEZAS ESPECIALES PEZZI SPECIALI
AM 142 1 C	1		**PÉDALE D'ACCÉLÉRATEUR** GASPEDAL ACCELERATOR PEDAL PEDAL DE ACELERADOR PEDALE ACCELERATORE
5 436 144	1	LON 1605 - NFP	**CABLE COMPLET** KOMPLETTER ZUG COMPLETE CABLE CABLE COMPLETO CAVO COMPLETO

166

2-143

G-07

CARBURATEUR ANTI-POLLUTION «SOLEX»
VERGASER F. ABGASENTGIFTUNG
CARBURETTOR F. EXHAUST EMISSION CONTROL
CARBURADOR ANTIPOLUCION
CARBURATORE ANTI-POLLUZIONE

02/88

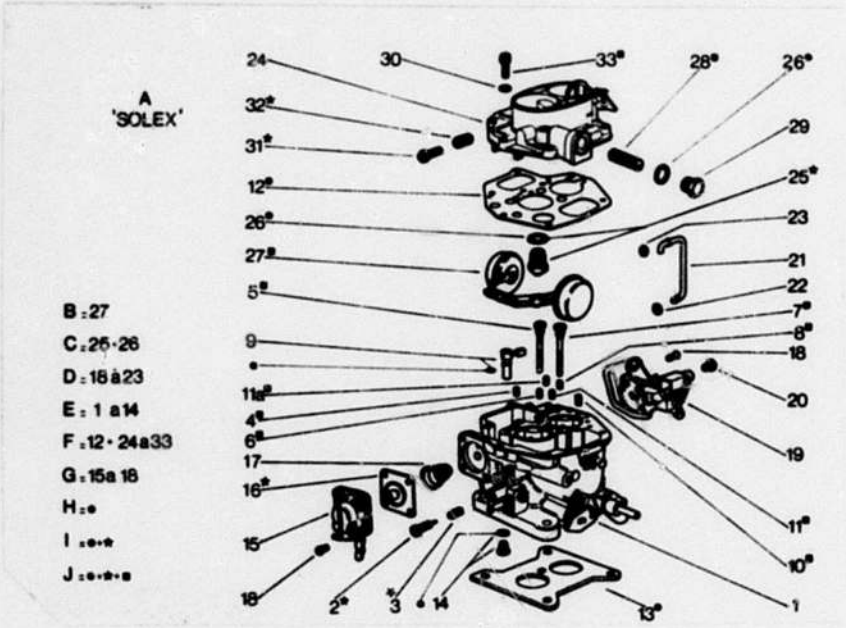

166 2-143

I	NUMEROS	K	▶7/75	DESIGNATIONS
A	*GX 03 157 13 A* RP 95 533 296 DEO - 95 533 297	1	(12354000)	**CARBURATEUR, TYPE 28 CIC-2, REPERE 137-4** VERGASER, TYP 28 CIC-2, MARKIERUNG 137-4 CARBURETTER, TYPE 28 CIC-2 MARKING 137-4 CARBURADOR, TIPO 28 CIC-2, MARCA 137-4 CARBURATORE, TIPO 28 CIC-2 SEGNO 137-4

B		5 437 082	1		**FLOTTEURS ASSEMBLÉS** GESAMTTEIL SCHWIMMER FLOATS ASSY FLOTADORES UNIDOS GALLEGIANTI
C		*GX 03 346 01 A* RP 5 486 485	1		**POINTEAU AVEC JOINTS** NADELVENTIL M. DICHTUNGEN NEEDLE VALVE WITH SEALS AGUJA CON JUNTAS SPILLO CON GUARNIZIONI
D		GX 03 345 01 A	1		**STARTER COMPLET** KOMPLETTER STARTER COMPLETE CHOKE STARTER COMPLETO STARTER COMPLETO
E		GX 03 344 01 A	1		**CORPS DE CUVE COMPLET** SCHWIMMERGEHAEUSE FLOAT CHAMBER CUERPO DE CUBA COMPLETO CORPO VASCHETTA COMPLETO
F		5 436 293	1		**DESSUS DE VUE COMPLET** GEHAEUSEDECKEL, KOMPLETT CHAMBER COVER, COMPLETE TAPA DE CUBA COMPLETA COPERCHIO VASCHETTA COMPL.
G		5 436 284	1		**POMPE DE REPRISE COMPLETE** BESCHLEUNIGUNGSPUMPE, KPL. ACCELERATOR PUMP, COMPLETE BOMBA DE ACELERAC. COMPL. POMPA DI RIPRESA COMPLETA
H		*5 451 056* RP 75 513 603	1		**ENSEMBLE DE JOINTS** SATZ DICHTUNGEN SET OF JOINTS CONJUNTO DE JUNTAS INSIEME GUARNIZIONI
I		*5 438 774* RP 75 518 012 DEO 1 - 75 513 603	1		**NÉCESSAIRE DE RÉPARATION** REPARATUR-NECESSAIRE REPAIR KIT NECESER DE REPARACION OCCORRENTE DI RIPARAZIONE
J		GX 03 347 01 A	1		**NÉCESSAIRE REMISE EN ÉTAT** UEBERHOLUNGSNECESSAIRE OVERHAUL KIT NECESER ENTRETENIMIENTO OCCORRENTE DI MANUTENZIONE

166 **CARBURATEUR (ANTI-POLLUTION) «WEBER»** 02/88
VERGASER (F. ABGASENTGIFTUNG)
2-143-01 **CARBURETTOR (EXHAUST EMISSION CONTROL)**
CARBURADOR ANTIPOLUCION (WEBER)
G-08 ↑ **CARBURATORE ANTIPOLLUZIONE (WEBER)**

I	NUMEROS	K		DESIGNATIONS
	GX 03 157 07 A	1	(18850014) 5000 (18850016) 5001	**CARBURATEUR TYPE 30 DGS ou 30 DGS/100** VERGASER, TYP 30 DGS ODER 30 DGS/100 CARBURETTOR, TYPE 30 DGS OR 30 DGS/100 CARBURADOR, TIPO 30 DGS O 30 DGS/100 CARBURATORE, TIPO 30 DGS O 30 DGS/100
	5 451 002	1		**FLOTTEUR** SCHWIMMER FLOAT FLOTADOR GALLEGGIANTE
	5 451 001	1		**POINTEAU** NADELVENTIL NEEDLE VALVE VALVULA CON AGUJA VALVOLA A SPILLO
	5 452 545	1	(5000)	**CAPSULE VOLET DE STARTER** BETAETIGUNGSDOSE F. KLAPPE CHOKE CONTROL UNIT CAPSULA MARIPOSA STARTER CAPSOLA FARFALLA STARTER
	5 478 533	1	(5001)	–
	5 451 003	1	(5000) ENS	**JOINTS** DICHTUNGEN SEALS JUNTAS GUARNIZIONI
	5 476 994	1	(5001) ENS	–
	5 451 004	1	(5000)	**NÉCESSAIRE DE RÉPARATION** REPARATUR-NECESSAIRE REPAIR KIT NECESER DE REPARACION OCCORENTE DI RIPARAZIONE
	5 476 995	1	(5001)	–
	5 451 005	1	(5000)- NFP	**NÉCESSAIRE REMISE EN ÉTAT** UEBERHOLUNGSNECESSAIRE OVERHAUL KIT NECESER DE REVISION OCCORRENTE DI REVISIONE
	5 476 996	1	(5001)	–

166

2–171

G–09 ↑

FILTRE A AIR
LUFTFILTER
AIR FILTER
FILTRO DE AIRE
FILTRO DELL'ARIA

02/88

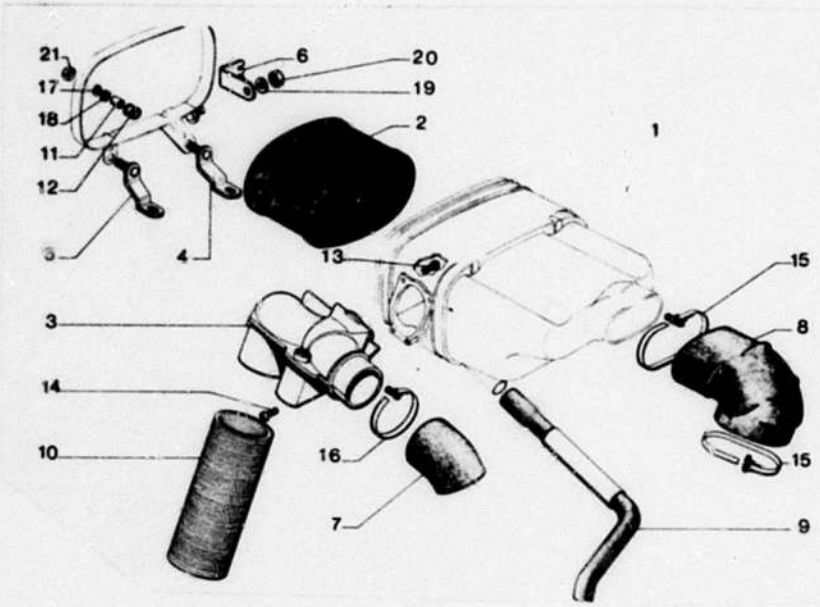

166 2-171

I	NUMEROS	K	▶1/74	DESIGNATIONS
1	*GX 03 182 06 A* RP 5 490 548 DEO 1 - 5 450 431 1 - 5 450 434	1	«MIOM»	**FILTRE (AVEC BOITIER)** LUFTFILTER (M. GEHAEUSE) AIR FILTER (WITH CASING) FILTRO DE AIRE (CON CAJA) FILTRO ARIA (CON SCATOLA –
	GX 03 182 07 A	1	PO	
	GX 03 273 03 A RP 5 473 779 DEO 1 - 5 450 431 1 - 5 450 434	1	«MIOM»	**FILTRE (SANS BOITIER)** FILTER (OHNE GEHAEUSE) FILTER (WITHOUT CASING) FILTRO (SIN CAJA) FILTRO (SENZA SCATOLA)
	GX 03 273 04 A RP 5 452 845 DEO - 5 450 434 5 450 431	1	PO	–
2	GX 03 183 01 A	1		**CARTOUCHE** FILTERPATRONE FILTER CARTRIDGE CARTUCHO CARTUCCIA
	GX 03 183 02 A	1	PO	–
3	*GX 03 262 01 A* RP 5 473 718	1		**BOITIER DE RÉGULATION** REGULIERGEHAEUSE REGULATION CASING CAJA DE REGULACION SCATOLA DI REGOLAZIONE
	5 440 752 RP 5 473 723	1	PO	–
4	*GX 03 189 01 B*	1	AR - NFP	**SUPPORT** TRAEGER BRACKET SOPORTE SUPPORTO
5	GX 03 192 01 B	1	AV	–
6	GX 06 130 01 B	1		–
7	GX 03 194 01 D	1	ϕ INT 60	**TUBE** ROHR PIPE TUBO TUBO
8	75 521 652	1	(SOLEX)	–
9	96 995 624	1	ϕ INT 20-18 - LON 320	–
10	75 521 651	1	ϕ INT 60 - LON 400 «WESTFAFLEX»	–
11	5 420 126	2	6 x 8 x 6,5	**ENTRETOISE** ABSTANDSSTUECK SPACER SEPARADOR DISTANZIALE
12	75 521 653	2	ϕ INT 8 - E 7,5 - LON 3,5	**BAGUE ÉLASTIQUE** GUMMIHUELSE RUBBER BUSH ANILLO ELASTICO BOCCOLA ELASTICA
13	ZD 9 451 500 Z	2	TCB 4 x 10	**VIS DE BOITIER** SCHRAUBE SCREW TORNILLO VITE
14	AM 854 87	2	TCB 4 x 12,7	–
15	22 996 029	2	LON 605	**COLLIER** SCHELLE COLLAR COLLAR FASCETTA
16	26 140 369	1	ϕ 50 - 75	–
17	22 334 019	2	CR 5,2 x 9,4	**RONDELLE** SCHEIBE WASHER ARANDELA RONDELLA
18	22 769 009	4	5,5 x 20 - E 1	–
19	22 711 009	1	6,5 x 16 - E 1,5	–

166

2–171

G–10

FILTRE A AIR (Suite)
LUFTFILTER (Forts.)
AIR FILTER (Cont.)
FILTRO DE AIRE (Cont.)
FILTRO DELL'ARIA (Cont.)

02/88

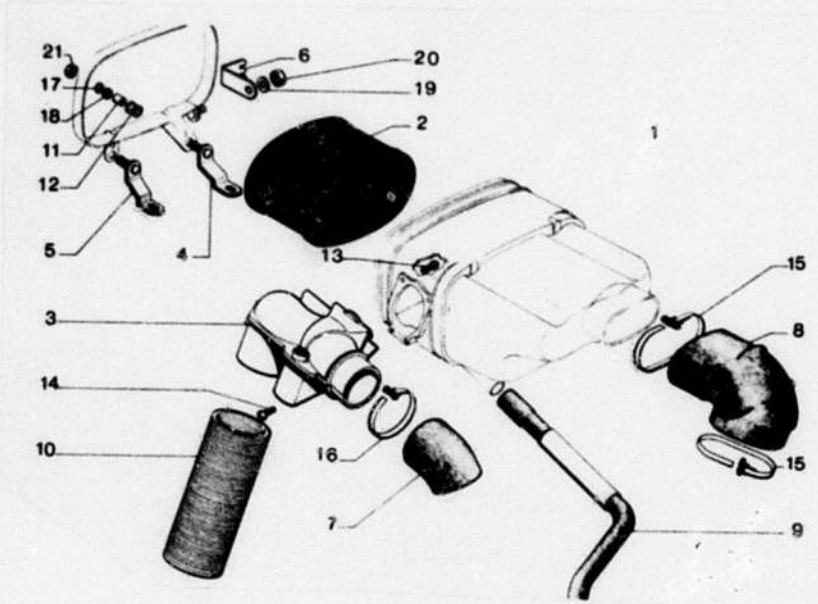

166 2-171

I	NUMEROS	K	▶ 1/74	DESIGNATIONS
20	25 220 019	1	HE 6	ÉCROU MUTTER NUT TUERCA DADO
21	25 259 019	2	HE 5	–

166

2-171-01

G-11

FILTRE A AIR
LUFTFILTER
AIR FILTER
FILTRO DE AIRE
FILTRO DELL'ARIA

02/88

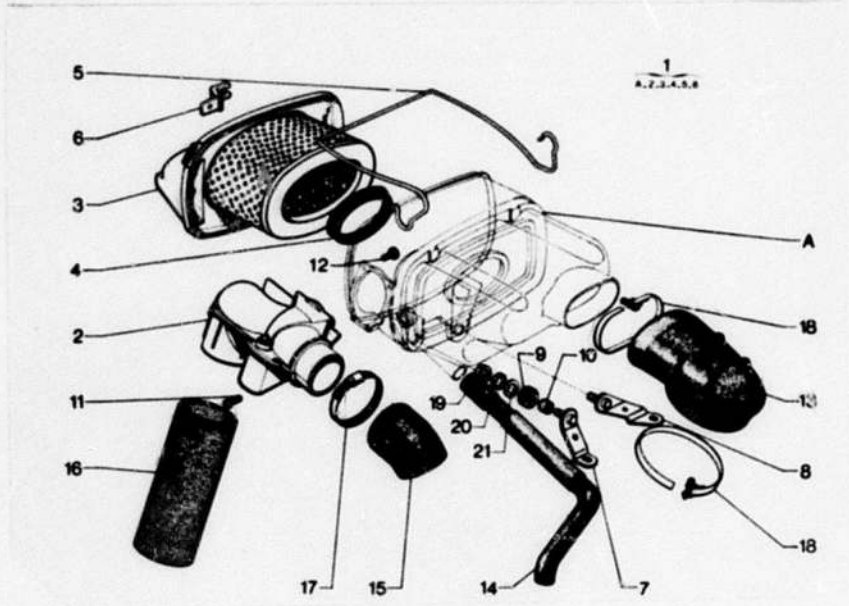

166 2-171-01

I	NUMEROS	K	1/74 ▶	DESIGNATIONS
1	*5 490 548* RP 95 494 560 DEO 2 - 75 519 043 2 - 75 519 044	1	«MIOM» 6/75 ▶ RMP *5 450 417*	**FILTRE (AVEC BOITIER)** FILTER (M. GEHAEUSE) FILTER (WITH CASING) FILTRO (CON CAJA) FILTRO (CON SCATOLA)
	5 473 779	1	«MIOM» 1/75 ▶ RMP *5 450 418*	**FILTRE (SANS BOITIER)** FILTER (OHNE GEHAEUSE) FILTER (WITHOUT CASING) FILTRO (SIN CAJA) FILTRO (SENZA SCATOLA)

2			5 473 718	1	RMP *GX 03 262 01 A*	6/75 ▶ *▶1/75*	**BOITIER DE RÉGULATION** REGULIERGEHAEUSE REGULATION CASING CAJA DE REGULACION SCATOLA DI REGOLAZIONE – **(PRISE D'AIR INCORPORÉE)** – (EINGEBAUTER LUFTANSCHLUSS) – (BILT-IN AIR INTAKE) – (TOMA AIRE INCORPORADA) – (PRESA ARIA INCORPORATA)
					5 473 728	*1/75* ▶*6/75*	
3			*5 450 421* RP 5 502 825	1			**CARTOUCHE FILTRANTE** FILTERPATRONE FILTER CARTRIDGE CARTUCHO FILTRANTE CARTUCCIA FILTRANTE
4			*5 452 449*	1	NFP		**JOINT MOUSSE** SCHAUMGUMMIDICHTUNG FOAM SEAL JUNTA DE ESPUMA GUARNIZIONE DI SCHIUMA
5			*5 452 448*	1	NFP		**VERROU ÉLASTIQUE** GUMMIVERSCHLUSS RUBBER LOCK CERROJO ELASTICO CHIAVISTELLO ELASTICO
6			*5 452 450*	1	NFP		**SUPPORT DE FILS** KABELHALTERUNG LEAD BRACKET SOPORTE DE HILO SUPPORTO PER CAVETTO
7			5 450 434	1			**SUPPORT AV** HINTER TRAEGER FRONT BRACKET SOPORTE DELANTERO SUPPORTO ANTERIORE
8			5 450 431	1			**SUPPORT AR** VORDERER TRAEGER REAR BRACKET SOPORTE TRASERO SUPPORTO POSTERIORE
9			75 521 653	2	ϕ INT 8 - E 7,5 LON 3,5		**BAGUE ÉLASTIQUE** GUMMIHUELSE RUBBER BUSH ANILLO ELASTICO BOCCOLA ELASTICA
10			75 420 126	2	6 x 8 x 6,5		**ENTRETOISE** ABDSTANDSSTUECK SPACER SEPARADOR DISTANZIALE
11			AM 854 87	2 3	TCB 4 x 27	▶1/75 1/75 ▶	**VIS DE BOITIER** SCHRAUBE SCREW TORNILLO VITE
12			ZD 9 451 500 Z	2	TCB 4 x 10	▶1/75	–
13			75 521 652	1	«SOLEX»	▶1/75	**TUBE A CARBURATEUR** ROHR F. VERGASER PIPE F. CARBURATOR TUBO DE CARBURADOR TUBO PER CARBURATORE
			96 995 623	1	«WEBER»		–

166

2-171-01

G-12

FILTRE A AIR (Suite)
LUFTFILTER (Forts.)
AIR FILTER (Cont.)
FILTRO DE AIRE (Cont.)
FILTRO DELL'ARIA (Cont.)

02/88

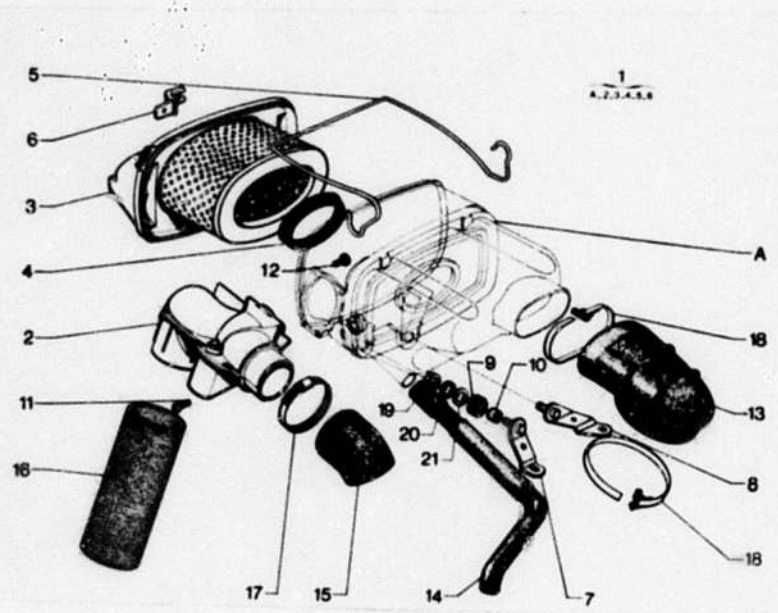

166 2-171-01

I	NUMEROS	K		DESIGNATIONS
14	GX 03 214 01 C	1	ϕ INT 20 - 18	**TUBE A RENIFLARD** ENTLEUFTERROHR BREATHER PIPE TUBO RESPIRADERO TUBO SFIATATOIO
15	GX 03 194 01 D	1	ϕ INT 60 ▶ 6/75	**TUBE D'AIR FRAIS** ROHR F. RISCHLUFT FRESH AIR PIPE TUBO DE AIRE FRESCO TUBO DELL'ARIA FRESCA
16	75 521 651	1	ϕ INT 60 - LON 400	**TUBE D'AIR CHAUD** ROHR F. WARMLUFT WARM AIR PIPE TUBO DE AIRE CALIENTE TUBO DELL'ARIA CALDA
17	26 140 369	1	ϕ 55 - 75 ▶ 6/75	**COLLIER DE TUBE** SCHELLE PIPE COLLAR COLLAR FASCETTA
18	22 996 029	2	LON 605	**COLLIER** SCHELLE PIPE COLLAR COLLAR FASCETTA
19	25 259 019	2	HE 5	**ÉCROU DE FILTRE** MUTTER NUT TUERCA DADO
20	22 334 019	2	CR 5,2 x 9,4	**RONDELLE DE FILTRE** SCHEIBE WASHER ARANDELA RONDELLA
21	22 769 009	4	5,5, x 20 - E 1	**RONDELLE DE FILTRE** SCHEIBE WASHER ARANDELA RONDELLA

166

2-171-02

G-13

FILTRE A AIR
LUFTFILTER
AIR FILTER
FILTRO DE AIRE
FILTRO DELL'ARIA

02/88

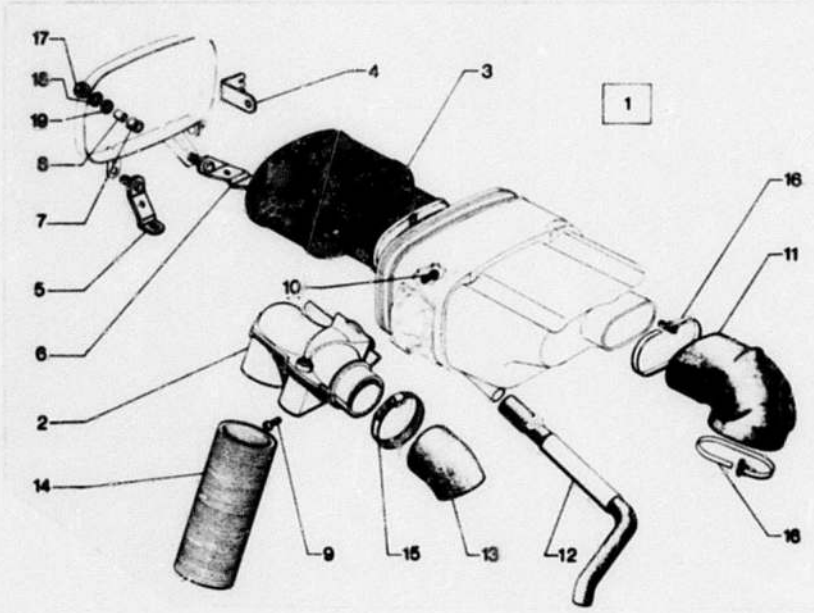

166 2-171-02

I	NUMEROS	K	PO 1/74 ▶	DESIGNATIONS
1	5 490 549	1	«MIOM» 6/75 ▶ RMP *5 452 844*	**FILTRE (AVEC BOITIER)** FILTER (M. GEHAEUSE) FILTER (WITH CASING) FILTRO (CON CAJA) FILTRO (CON SCATOLA
	5 473 781	1	«MIOM» 1/75 ▶ RMP *5 452 845*	**FILTRE (SANS BOITIER)** FILTER (OHNE GEHAEUSE) FILTER (WITHOUT CASING) FILTRO (SIN CAJA) FILTRO (SENZA SCATOLA)

2		5 473 723	1	▶ 6/75 RMP *5 440 752* ▶ *1/75* *5 473 733* *7/75* ▶ *6/75*	**BOITIER DE RÉGULATION** REGULIERGEHAEUSE REGULATION CASING CAJA DE REGULACION SCATOLA DI REGOLAZIONE
3		GX 03 183 02 A	1		**CARTOUCHE FILTRANTE** FILTERPATRONE FILTER CARTRIDGE CARTUCHO FILTRANTE CARTUCCIA FILTRANTE
4		GX 06 130 01 B	1		**SUPPORT DE FILS** KABELHALTERUNG CABLE BRACKET SOPORTE DE CABLE SUPPORTO PER CAVETTO
5		5 450 434	1		**SUPPORT AV** VORDERER TRAEGER FRONT BRACKET SOPORTE DELANTERO SUPPORTO ANTERIORE
6		5 450 431	1		**SUPPORT AR** HINTERER TRAEGER REAR BRACKET SOPORTE TRASERO SUPPORTO POSTERIORE
7		75 521 653	2	ϕ INT 8 - E 7,5 - L 3,5	**BAGUE ÉLASTIQUE** GUMMIHUELSE RUBBER BUSH ANILLO ELASTICO BOCCOLA ELASTICA
8		75 420 126	2	6 x 8 x 6,5	**ENTRETOISE** ABSTANDSSTUECK SPACER SEPARADOR DISTANZIALE
9		AM 854 87	2 3	TCB 4 x 27 ▶ 6/75 6/75 ▶	**VIS DE BOITIER** SCHRAUBE SCREW TORNILLO VITE
10		ZD 9 451 500 Z	2	TCB 4 x 10 ▶ 6/75	**VIS DE BOITIER** SCHRAUBE SCREW TORNILLO VITE
11		75 521 652	1	«SOLEX» ▶ 7/75	**TUBE A CARBURATEUR** ROHR F. VERGASER PIPE FOR CARBURETTER TUBO DE CARBURADOR TUBO PER CARBURATORE
		96 995 623	1	«WEBER»	–
12		GX 03 214 01 C	11	ϕ INT 20 - 18	**TUBE A RENIFLARD** ENTLUEFTERROHR BREATHER PIPE TUBO RESPIRADERO TUBO SFIATATOIO
13		GX 03 194 01 D	1	ϕ INT 60	**TUBE D'AIR FRAIS** ROHR F. FRISCHLUFT FRESH AIR PIPE TUBO DE AIRE FRESCO TUBO DELL'ARIA FRESCA

166

2–171–02

G–14 ↑

FILTRE A AIR (Suite)
LUFTFILTER (Forts.)
AIR FILTER (Cont.)
FILTRO DE AIRE (Cont.)
FILTRO DELL'ARIA (Cont.)

02/88

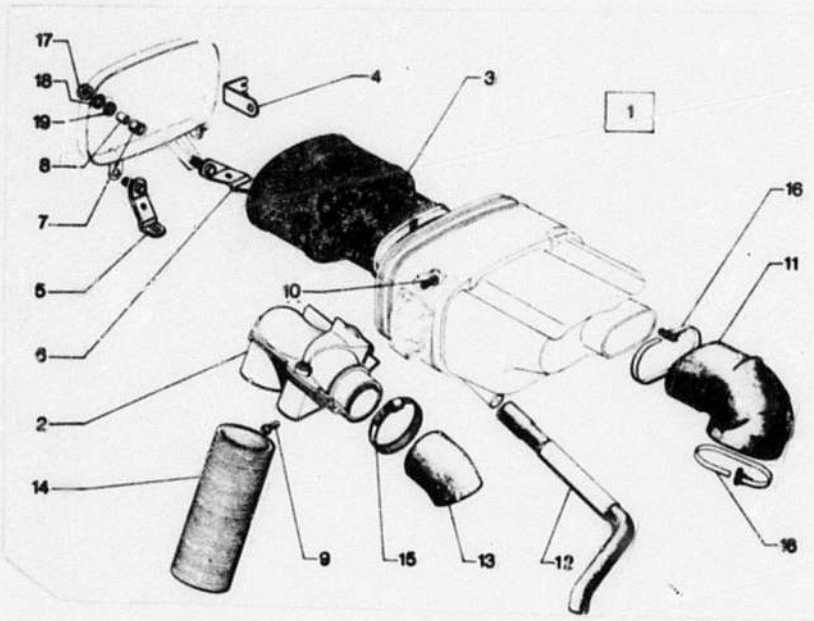

166 2-171-02

I	NUMEROS	K	PO 1/74 ▶	DESIGNATIONS
14	75 521 651	1	ϕ INT 60 - LON 400	**TUBE D'AIR CHAUD** ROHR F. WARMLUFT WARM AIR PIPE TUBO DE AIRE CALIENTE TUBO DELL'ARIA CALDA
15	26 140 369	1	ϕ 55 - 75 ▶ 6/75	**COLLIER DE TUBE** SCHELLE PIPE COLLAR COLLAR FASCETTA
16	22 996 029	2	LON 605	**COLLIER DE TUBE** SCHELLE PIPE COLLAR COLLAR FASCETTA
17	25 259 019	2	HE 5	**ÉCROU DE FILTRE** MUTTER F. FILTER FILTER NUT TUERCA DE FILTRO DADO PER FILTRO
18	22 334 019	2	CR 5,2 x 9,4	**RONDELLE** SCHEIBE WASHER ARANDELA RONDELLA
19	22 769 009	4	5,5 x20 - E 1	–

166

2–211

G–15 →

ALLUMEUR «DUCELLIER»
ZUENDVERTEILER «DUCELLIER»
DISTRIBUTOR «DUCELLIER»
DISTRIBUTOR «DUCELLIER»
SPINTEROGENO «DUCELLIER»

02/88

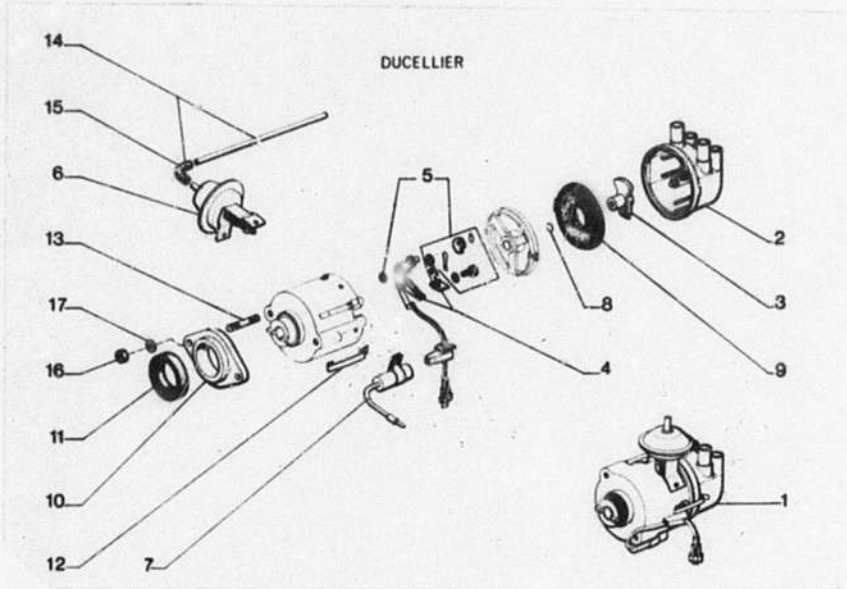

166 2-211

I	NUMEROS	K		DESIGNATIONS
1	*GX 06 103 05 C* RP 5 491 404	1	(4451 A)	**ALLUMEUR A DEPRESSION** NIEDERDRUCKZUENDVERTEILER VACUUM CONTROL DISTRIBUT. DISTRIBUDOR DE DEPRESION SPINTEROGENO A DEPRESSIONE

2	*GX 06 180 01 A* RP 95 539 165	1		**TETE D'ALLUMEUR** VERTEILERKOPF DISTRIBUTOR CAP TAPA DE DISTRIBUTOR CALOTTA DEL DISTRIBUTORE
3	GX 06 181 01 A	1		**ROTOR** VERTEILERSTUECK ROTOR ROTOR SPAZZOLA ROTANTE
4	GX 06 182 01 A	1		**RUPTEUR** UNTERBRECHER CONTACT BREAKER RUPTOR RUTTORE
5	*GX 06 183 01 A* RP 5 487 195	1		**JEU PIECES MONT. RUPTEUR** EINBAUTEILE F. UNTERBRECH. CONT. BREAKER FITT. PARTS PIEZAS MONTAJE DE RUPTOR PEZZI PER MONTAGG. RUTTORE
6	GX 06 184 02 A	1		**CAPSULE A DEPRESSION** NIEDERDRUCKVENTIL VACUUM CONTROL UNIT CAPSULA DE DEPRESION CAPSULA A DEPPRESSIONE
7	*GX 06 185 01 A* RP 79 01 594 811	1		**CONDENSATEUR** KONDENSATOR CONDENSER CONDENSADOR CONDENSATORE
8	GX 06 186 01 A	1		**JONC** SICHERUNGSRING STOP RING ANILLO DE RETENCION ARRESTO ELASTICO
9	*GX 06 187 01 A*	1	NFP	**JOINT** DICHTUNG SEALING JUNTA GUARNIZIONE
10	75 529 420	1		**PROTECTEUR** ABSCHIRMUNG PROTECTION PROTECTOR PROTETTORE
11	26 126 799	1	30 x 42 x 8	**JOINT** DICHTUNG SEALING JUNTA GUARNIZIONE
12	*GX 06 149 02 A* RP 95 570 117	1		**JEU PIECES FERMETURE** SATZ VERSCHLUSSTEILE SET OF LOCKING PARTS JUEGO DE PIEZAS DE CIERRE SERIE DI PEZZI CHIUSURA
13	26 165 219	2	ϕ 7 - LON 35,5	**GOUJON** STEHBOLZEN STUD ESPARRAGO PRIGIONIERO

ALLUMEUR «DUCELLIER» (Suite)
ZUENDVERTEILER «DUCELLIER» (Forts.)
DISTRIBUTOR «DUCELLIER» (Cont.)
DISTRIBUDOR «DUCELLIER» (Cont.)
SPINTEROGENO «DUCELLIER» (Cont.)

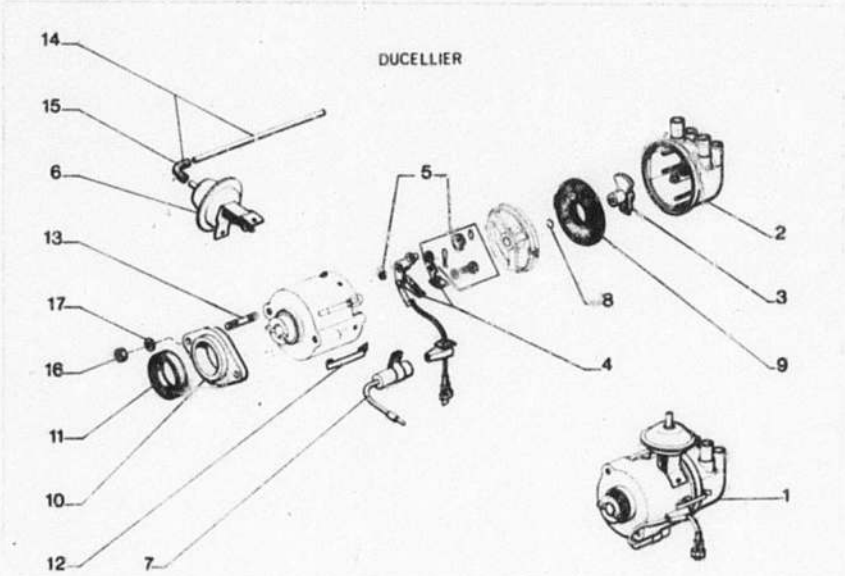

166 2-211

I	NUMEROS	K		DESIGNATIONS
14	*75 529 418* RP 75 511 047 DEO - 75 529 419	1	ENT 529 ▶ 7/75	**TUBE DE DÉPRESSION** NIEDERDRUCKROHR SUCTION PIPE TUBO DE DEPRESION TUBO DI DEPRESSIONE – **SOLEX**
15	75 529 419	1	φ INT 3,5	**RACCORD COUDÉ** GEBOGENE VERBINDUNG BENT UNION RACOR ACODADO RACCORDO A GOMITO
16	25 241 009	2	HE 7 x 1,00	**ÉCROU** MUTTER NUT TUERCA DADO
17	ZD 9 290 500 Z	2	CO 7,2 x 18,2	**RONDELLE** SCHEIBE WASHER ARANDELA RONDELLA

166

2-211-01

H-14

ALLUMEUR «SEV-MARCHAL»
ZUENDVERTEILER «SEV-MARCHAL»
DISTRIBUTOR «SEV-MARCHAL»
DISTRIBUTOR «SEV-MARCHAL»
SPINTEROGENO «SEV-MARCHAL»

02/88

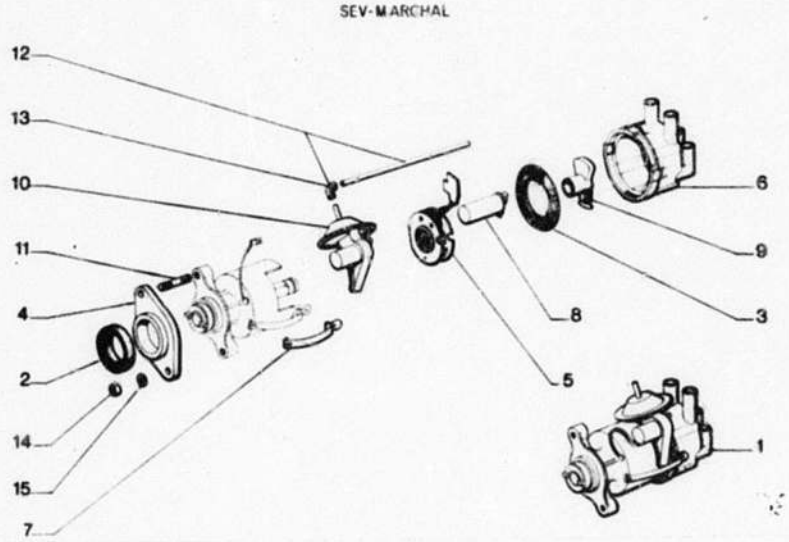

166 2-211-01

I	NUMEROS		K		DESIGNATIONS
1		*5 490 871*	1	(413 01 322) 1/76▶ RMP *GX 06 103 06 A* NFP	**ALLUMEUR A DÉPRESSION** NIEDERDRUCKZUENDVERTEILER VACUUM CONTROL DISTRIBUT. DISTRIBUTOR DE DEPRESION SPINTEROGENO A DEPRESSIONE
2		26 126 799	1	30 x 42 x 8	**JOINT D'ÉTANCHÉITÉ** DICHTUNG SEALING JUNTA DE ESTANQUEIDAD GUARNIZIONE DI TENUTA
3		*GX 06 170 01 A*	1	NFP	–
4		75 529 420	1	«SAMP»	**PROTECTEUR D'ALLUMEUR** ABSCHIRMUNG PROTECTION PROTECTOR PROTETTORE
5		5 432 145	1	1/76 ▶ RMP *GX 06 147 02 A*	**CAPTEUR MÉCANIQUE** VERTEILUNGSGEHAEUSE CONTACT BREAKER BOX CAPTOR MECANICO CAPTATORE MECANICO
6		GX 06 148 01 A	1		**TETE D'ALLUMEUR** VERTEILERKOPF DISTRIBUTOR CAP TAPA DE DISTRIBUTOR CALOTTA DE DISTRIBUTORE
7		GX 06 149 01 A	2		**CROCHET** HAKEN HOOK GANCHO GANCIO
8		5 482 146	1	1/76 ▶ RMP *GX 06 150 01 A*	**CONDENSATEUR** KONDENSATOR CONDENSER CONDENSADOR CONDENSATORE
9		GX 06 151 01 A	1		**ROTOR** VERTEILERSTUECK ROTOR ROTOR SPAZZOLA ROTANTE
10		GX 06 184 03 A	1		**CAPSULE A DEPRESSION** NIEDERDRUCKVENTIL VACUUM CONTROL UNIT CAPSULA DE DEPRESION CAPSULA A DEPRESSIONE
11		26 165 219	2	ϕ 7 x 1,00 - LON 35,5	**GOUJON** STEHBOLZEN STUD ESPARRAGO PRIGIONIERO
12			1		**TUBE A CARBURATEUR** ROHR PIPE TUBO TUBO
		75 529 418 RP 75 511 047 DEO - 75 529 419	1	ENT 529 ▶ 7/75	– **SOLEX**
		5 439 744	1	ENT 600	– **WEBER**
13		75 529 419	2	ϕ INT 3,5	**RACCORD COUDÉ** GEBOGENE VERBINDUNG BENT UNION RACOR ACODADO RACCORDO A GOMITO
14		25 241 009	2	HE 7 x 1,00	**ÉCROU** MUTTER NUT TUERCA DADO

ALLUMEUR «SEV-MARCHAL» (Suite)
ZUENDVERTEILER «SEV-MARCHAL» (Forts.)
DISTRIBUTOR «SEV-MARCHAL» (Cont.)
DISTRIBUTOR «SEV-MARCHAL» (Cont.)
SPINTEROGENO «SEV-MARCHAL» (Cont.)

SEV-MARCHAL

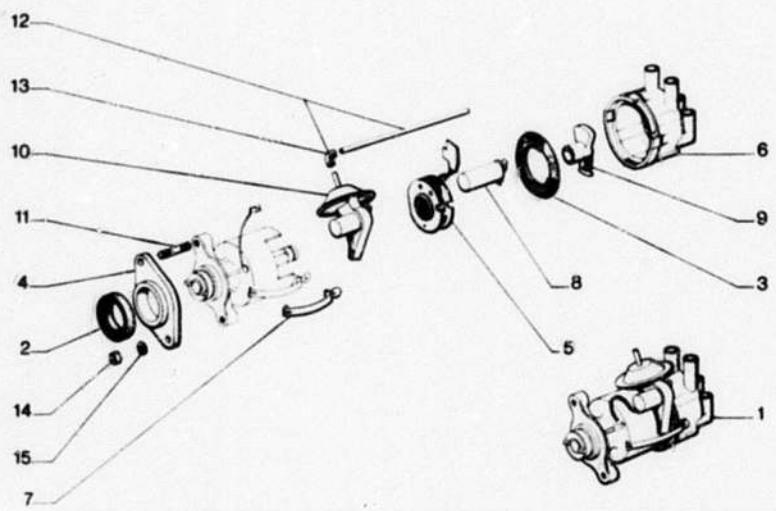

166 2-211-01

I	NUMEROS	K		DESIGNATIONS
15	ZD 9 290 500 Z	2	CO 7,2 x 18,2	RONDELLE SCHEIBE WASHER ARANDELA RONDELLA

166

2-212

H-12

BOBINE – BOUGIE – FAISCEAU D'ALLUMAGE
ZUENDSPULE – ZUENDKERZE – KABELBUENDEL
IGNITION COIL – SPARKING PLUGS – LEAD ASSY
BOBINA – BUJIAS – HAZ DE HILOS
BOBINA – CANDELE – FASCIO CAVETTI

02/88

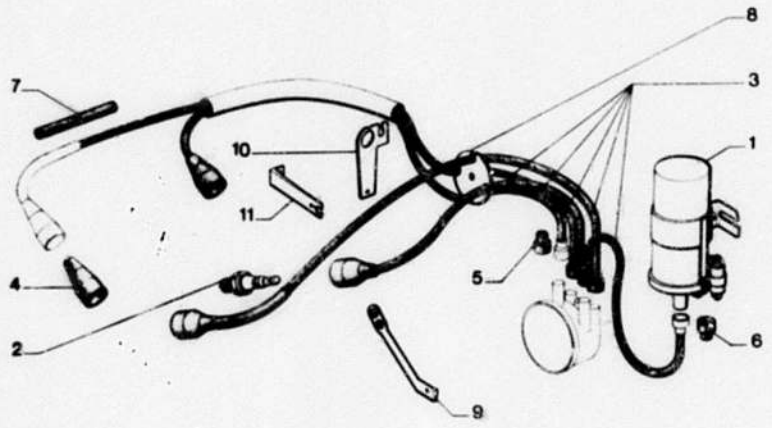

166 2-212

I	NUMEROS	K		DESIGNATIONS
1	*75 455 219* RP 95 495 298	1	«DUCELLIER» 7/74 ▶ (2777 D) RMP	**BOBINE** ZUENDKERZE SPARKING PLUG BUJIA CANDELA
	5 490 504 RP 95 495 298	1	«SEV» 2/76 ▶ (499 10 332) RMP *5 455 220* ▶ *2/76* *(440 10 322)*	–
	5 455 221 RP 5 491 302	1	«MARELLI» 7/74 ▶ (BZR 206 A) RMP	–

2		*GX 06 188 02 A* RP 75 491 695	4	«MARCHAL» (34 HS)	**BOUGIE (A CULOT LONG)** ZUENDKERZE (LANGER SOCKEL) SPARKING PLUG (LONG BASE) BUJIA (CUELLO LARGO) CANDELA (ZOCCOLO LUNGO)
		GX 06 188 03 A	4	«AC» 40 - 8 XLS	–
		GX 06 188 08 A	4	«EYQUEM» (800 LS)	–
		GX 06 188 10 A	4	«CHAMPION» (N 6 Y)	–
	2GY	5 406 176	4	«BOSCH» W 6 D	–
3		GX 06 123 01 D	1	«ELECTRIC-FIL»	**FAISCEAU** KABELBUENDEL LEAD ASSY HAZ DE HILOS FASCIO DI CAVETTI
4		75 524 743	4	6,5 x 22 x 78	**PROTECTEUR, COTÉ BOUGIE** ABSCHIRMUNG, SEITE KERZE PROTECTION CAP, PLUG SIDE PROTECTOR, LADO BUJIA PROTETTORE, LATO CANDELA
5		5 421 254	5	▶ 10/75	**PROTECTEUR, COTÉ ALLUMEUR** ABSCHIRMUNG, SEITE VERTEIL. PROTECTION CAP, DISTR. SIDE PROTECTOR, LADO DISTRIBUT. PROTETTORE, LATO SPINTER.
		5 478 257	5	10/75 ▶	–
6		75 421 256	1		**PROTECTEUR, COTÉ BOBINE** ABSCHIRMUNG, SEITE VERTEIL. PROTECTION CAP, COIL SIDE PROTECTOR LADO BOBINA PROTETTORE, LATO BOBINA
7		75 524 744	2	8,5 x 12,5 x 100	**GAINE ISOLANTE** ISOLIERHUELLE INSULATING SHEATH VAINA AISLANTE GUAINA ISOLANTE
8		75 515 859	1		**PLAQUETTE (5 VOIES)** PLAKETTE (5 WEGE) PLAQUETTE (5 WAY) PLAQUETA (5 VIAS) PLACCHETTA (5 VIE)
9		*DX 212 140*	1	NFP	**SUPPORT DE FILS** KABELHALTER LEAD HOLDER SOPORTE DE HILOS SUPPORTO PER CAVETTI
10		*5 423 275*	1	NFP	–
11		GX 06 133 01 B	3	ENT 80	**PATTE SUPPORT** HALTELASCHE BRACKET PATA DE SOPORTE STAFFA DI SUPPORTO

166

2-312

H-11

EMBRAYAGE MÉCANIQUE
MECHANISCHE KUPPLUNG
MECHANICAL CLUTCH
EMBRAGUE MECANICO
FRIZIONE MECCANICA

02/88

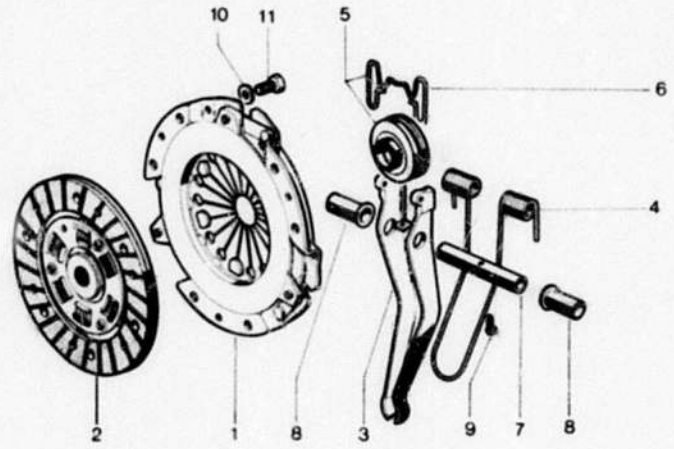

166 2-312

I	NUMEROS	K		DESIGNATIONS
1	*GX 08 103 01 B* RP 79 10 005 134	1	ϕ EXT 224	**MÉCANISME D'EMBRAYAGE** KUPPLUNGSMECHANISMUS CLUTCH MECHANISM MECANISMO DE EMBRAGUE MECCANISMO DI FRIZIONE
2	*GX 08 112 01 D* RP 95 618 293	1	ϕ EXT 181,5	**DISQUE D'EMBRAYAGE** KUPPLUNGSSCHEIBE CLUTCH DISC DISCO DE EMBRAGUE DISCO DI FRIZIONE
3	*75 418 351* RP 5 534 114	1		**FOURCHETTE** GABEL FORK HORQUILLA FORCELLA
4	75 416 459	1		**RESSORT DE FOURCHETTE** FEDER F. GABEL FORK SPRING MUELLE DE HORQUILLA MOLLA PER FORCELLA
5				**BUTÉE COMPLETE** KOMPLETTER DRUCKLAGER COMPLETE THRUST BEARING TOPE COMPLETO REGGISPINTA COMPLETA
	5 478 534 RP 95 577 787	1	ϕ INT 27,6 - H 32,2 6/75▶ RMP *GX 08 141 01 A* ▶ *10/73* *5 466 291* *10/73* ▶ *6/75*	– **AUTO-CENTREUSE + AGRAFE** – MIT KLAMMER – WITH CLIP – CON GRAPA – CON GRAFFETTA
6	GX 08 118 01 A	1	LON 84 ▶ 10/73	**AGRAFE DE BUTÉE** HALTEFEDER F. DRUCKLAGER SPRING FASTENER F. BEARING GRAPA DE TOPE GRAFFETTA PER REGGISPINTA
	75 449 068	1	LON 75 10/73▶	– **(AUTO-CENTREUSE)** – (SELBSTZENTR. DRUCKLAGER) – (SELF-CENTRING BEARING) – (AUTO-CENTRADOR) – (AUTO-CENTRANTE)
7	75 527 611	1	9 x 126,1 - 4 x 0,70	**AXE DE FOURCHETTE** GABELACHSE FORK SPINDLE EJE DE HORQUILLA PERNO PER FORCELLA
8	75 420 178	2	9 x 11 x 33	**BAGUE ANTI-BRUIT** BUECHSE BUSH ANILLO BOCCOLA
9	24 501 319	1	TCB 4 x 16	**VIS DE FOURCHETTE** SCHRAUBE F. GABEL FORK SCREW TORNILLO DE HORQUILLA VITE PER FORCELLA
10	22 514 019	6	CR 7,3 x 12	**RONDELLE DE MÉCANISME** SCHEIBE WASHER ARANDELA RONDELLA
11	23 450 319	6	TH 7 x 16	**VIS DE MÉCANISME** SCHRAUBE F. MECHANISMUS MECHANISM SCREW TORNILLO DE MECANISMO VITE PER MECCANISMO

02/88

166 COURROIE FIXATION ALTERNATEUR - RÉGULATEUR
RIEMEN UND BEFESTIGUNGSTEILE F. LICHTMASCHINE - REGLER
2-532 ALTERNATOR BELT AND SECURING PARTS - REGULATOR
CORREA Y SUJECION DE ALTERNADOR – REGULADOR
H-10 CINGHIA E FISSAGGIO DELL'ALTERNATORE - REGOLATORE

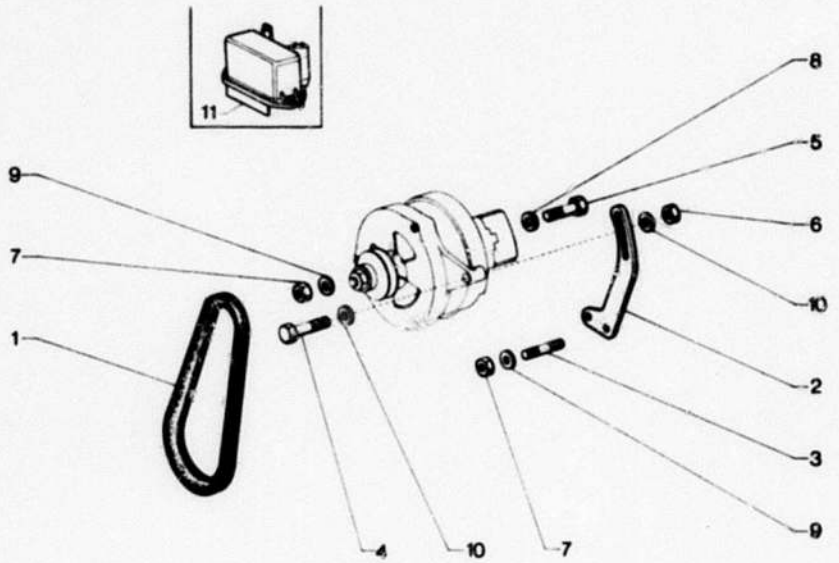

166 2-532

I	NUMEROS	K		DESIGNATIONS
1	*75 492 376* RP 5 445 114	1	(1118)	**COURROIE** RIEMEN BELT CORREA CINGHIA
2	75 525 875	1		**TENDEUR** RIEMENSPANNER BELT TENSIONER TENSOR TENDICINGHIA
3	26 162 339 A	1	ϕ 7 - LON 24,5	**GOUJON (SUR CARTER)** STEHBOLZEN (AM GEHAEUSE) STUD ON (HOUSING) ESPARRAGO (SOBRE CARTER) PRIGIONIERO (SULLA SCATOLA)
4	ZC 9 621 161 U	1	TH 9 - LON 100	**VIS SUR CARTER** SCHRAUBE AM GEHAEUSE SCREW ON HOUSING TORNILLO SOBRE CARTER VITE SULLA SCATOLA
5	23 722 019	1	TH 7 - LON 100	**VIS SUR TENDEUR** SCHRAUBE SCREW TORNILLO VITE
6	ZD 9 524 300 U	1	HE 9	**ÉCROU** MUTTER NUT TUERCA DADO
7	25 241 008	3	HE 7	–
8	ZC 9 619 112 U	1	7 x 18 x 2	**RONDELLE** SCHEIBE WASHER ARANDELA RONDELLA
9	22 904 019	3	CO 7,2 x 14,2	–
10	22 906 019	2	CO 9,2 x 20,25	–
11	*GX 11 109 01 A*	1	(8366 A ou B) 12 V «DUCELLIER» NFP	**RÉGULATEUR** REGLER REGULATOR REGULADOR REGOLATORE
	GX 11 109 02 A	1	(AYC 213) 12 V «PARIS-RHONE»	–

166

2-532-01

H-09

ALTERNATEUR 12 V. «DUCELLIER»
LICHTMASCHINE 12 V. «DUCELLIER»
ALTERNATOR 12 V. «DUCELLIER»
ALTERNADOR 12 V. «DUCELLIER»
ALTERNATORE 12 V. «DUCELLIER»

02/88

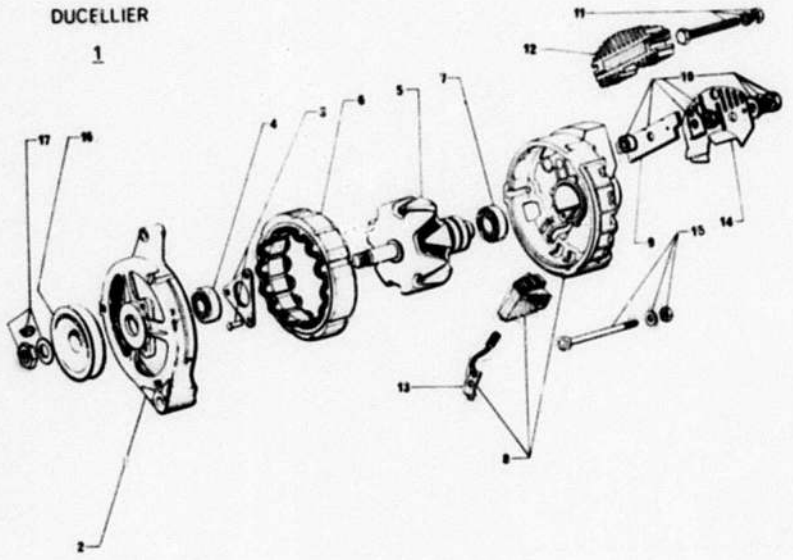

I	NUMEROS	K	▶ 9/74	DESIGNATIONS
1	*GX 11 114 01 B* RP 5 490 536	1	1º (7540 B ou C) 30 A	**ALTERNATEUR (MONOPHASÉ)** LICHTMASCHINE (EINPHASIG) ALTERNATOR (SINGLE-PHASE) ALTERNADOR (MONOFASICO) ALTERNATORE (MONOFASICO)
	GX 11 114 05 A RP 5 490 536	1	2º (7562 A ou B) 40 A	–
	GX 11 114 04 B RP 5 490 536	1	3º (7541 B ou C) 40 A ▶ 7/73	**ALTERNATEUR (TRIPHASÉ)** LICHTMASCHINE (DREIPHASIG) ALTERNATOR (THREE-PHASE) ALTERNADOR (TRIFASICO) ALTERNATORE (TRIFASICO)

2		GX 11 129 01 A	1	1º - 3º	**PALIER DE COMMANDE (AV)** LAGERDECKEL, SEITE ANTRIEB BEARING PLATE, DRIVE SIDE SOPORTE, LADO MANDO SUPPORTO, LATO COMANDO
		GX 11 147 02 A	1	2º	–
3		AY 9 532 027 A	1	1º - 3º	**JEU PIECES ROULEMENT AV** SATZ TEILE F. KUGELLAGER SET OF BALL BEARING PARTS JUEGO DE PIEZAS DE RODAM. SERIE PEZZI PER CUSCINET.
		DX 532 71	1	2º	–
4		AY 9 532 145 A	1	1º - 3º	**ROULEMENT PALIER AV** KUGELLAGER F. VORD. LAGERD. BALL BEARING, DRIVE SIDE RODAMIENTO DE SOPORTE DEL. CUSCINETTO A SFERE ANT.
		GX 11 166 01 A	1	2º	–
5		GX 11 130 03 A	1	1º	**ROTOR** ROTOR ROTOR ROTOR ROTORE
		GX 11 139 03 A	1	3º	–
		GX 11 149 02 A RP 5 473 486	1	2º	–
6		GX 11 132 01 A	1	1º	**STATOR** STATOR STATOR ESTATOR STATORE
		GX 11 140 01 A	1	3º	–
		GX 11 150 02 A	1	2º	–
7		DX 9 532 995 A	1	1º - 2º - 3º	**ROULEMENT PALIER AR** KUGELLAGER F. HINT. LAGERD. BALL BEARING, REAR RODAMIENTO, SOPORTE TRAS. CUSCINETTO A SFERE POST.
8		5 447 122	1	1º - 2º	**PALIER PORTE-DIODES** LAGERDECKEL ALS DIODENTR. DIODE HOLDER BEAR. PLATE SOPORTE PORTA-DIODOS SUPPORTO PORTADIODO
		5 447 123	1	3º	–
9		GX 11 134 02 A	1	1º - 2º	**FUSIBEE** SICHERUNG FUSE FUSIBLE FUSIBILE
10		GX 11 163 01 A	1	1º - 2º	**ENSEMBLE DE PROTECTION** SATZ SICHERUNGSTEILE SET OF PROTECTION PARTS CONJUNTO DE PROTECCION INSIEME DI PROTEZIONE
11		*GX 11 142 01 A*	1	3º - NFP	**JEU DE FIXAT. PORTE-DIODE** BEFEST.-TEILE F.DIODENTR. SECUR. PARTS F. DIODE HOLD. PIEZAS SUJEC. PORTADIODOS INSIEME FISSAG. PORTADIODI

166

2-532-01

H-08

ALTERNATEUR 12 V. «DUCELLIER» (Suite)
LICHTMASCHINE 12 V. «DUCELLIER» (Forts.)
ALTERNATOR 12 V. «DUCELLIER» (Cont.)
ALTERNADOR 12 V. «DUCELLIER» (Cont.)
ALTERNATORE 12 V. «DUCELLIER» (Cont.)

02/88

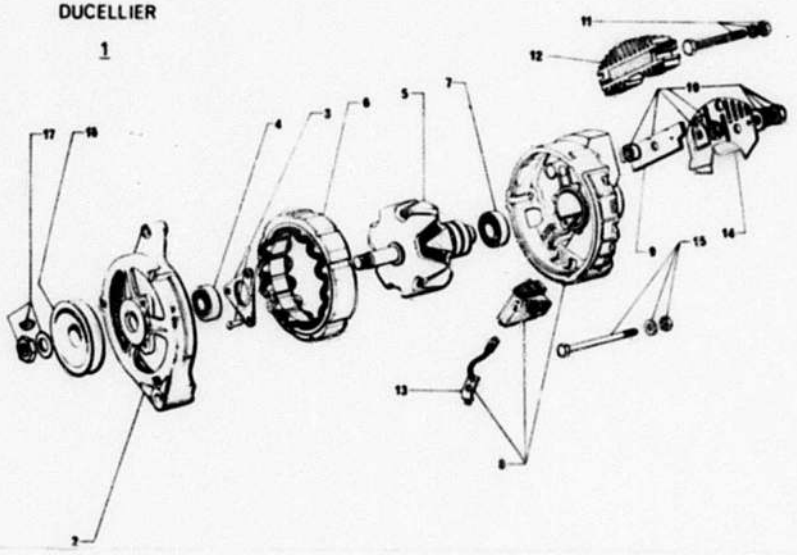

I		NUMEROS	K	▶ 9/74	DESIGNATIONS
12		*GX 11 144 02 A* RP 5 487 241	1	3⁰	**PORTE-DIODE** DIODENTRAEGER DIODE HOLDER PORTADIODOS PORTADIODI
13		GX 11 138 01 A	1	1⁰ - 2⁰ - 3⁰	**JEU DE 2 BALAIS** SATZ VON 2 KOHLEN SET OF 2 BRUSHES JUEGO DE 2 ESCOBILLAS SERIE DI 2 SPAZZOLE
14		*GX 11 136 01 A* RP GX 11 136 02 A	1	1⁰	**CAPOT** ABDECKPLATTE COVER TAPA COPERCHIO
		GX 11 145 01 A	1	3⁰	–
		GX 11 136 02 A	1	2⁰	–
15		GX 11 128 01 A	1	1⁰ - 3⁰	**JEU DE TIGES ASSEMBLAGE** SATZ SPANNSCHRAUBEN SET OF ASSY RODS JUEGO VARILLAS DE UNION SERIE DI TIRANTI COLLEG.
		GX 11 148 02 A RP 5 422 574	1	2⁰	–
16		5 447 119	1		**POULIE FONTE** RIEMENSCHEIBE (GUSS) PULLEY (CASTING) POLEA FUNDICION PULEGGIA GHISA
		GX 11 127 02 A RP GX 11 127 03 A	1	2⁰	–
		5 428 389	1	1⁰ - 3⁰ NFP	**POULIE TOLE** RIEMENSCHEIBE (BLECH) PULLEY (PLATE IRON) POLEA CHAPA PULEGGIA LAMIERA
17		GX 11 127 03 A	1	2⁰	–
		5 437 591	1	1⁰ - 3⁰	**JEU PIECES DE POULIE** SATZ TEILE F. SCHEIBE SET OF PARTS F. PULLEY JUEGO DE PIEZAS DE POLEA SERIE DI PEZZI PER PULEG. – **(FONTE OU TOLE)** – (GUSS ODER BLECH) – (CASTING OR PLATE IRON) – (FUNDICION O CHAPA) – GHISA O LAMIERA)
		GX 11 131 03 A	1	2⁰	– **(FONTE)** – (GUSS) – (CASING) – (FUNDICION) – (GHISA)
		5 473 487 RP 5 460 862	1	2⁰ RM *GX 11 131 04 A*	– **(TOLE)** – (BLECH) – (PLATE IRON) – (CHAPA) – (LAMIERA)

166

2-532-01-A

H-07↓

ALTERNATEUR 12 V. «DUCELLIER»
LICHTMASCHINE 12 V. «DUCELLIER»
ALTERNATOR 12 V. «DUCELLIER»
ALTERNADOR 12 V. «DUCELLIER»
ALTERNATORE 12 V. «DUCELLIER»

02/88

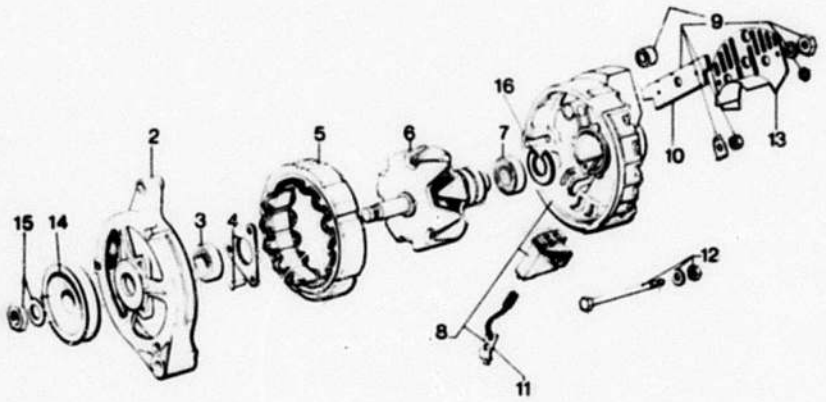

1

DUCELLIER

166 2-532-01-A

I	NUMEROS		K	9/74 ▶	DESIGNATIONS
1		*5 466 209* RP 5 490 536	1	(7562 C) 40 A ▶ 1/75	**ALTERNATEUR MONOPHASÉ** LICHTMASCHINE (EINPHASIG) ALTERNATOR (ONE PHASE) ALTERNADOR (MONOFASICO) ALTERNATORE (MONOFASICO)
		5 490 536	1	(7562 D) 40 A 1/75 ▶	–
2		GX 11 147 02 A	1	AV	**PALIER DE COMMANDE** LAGERDECKEL, SEITE ANTRIEB BEARING PLATE, DRIVE END SOPORTE LADO MANDO SUPPORTO LATO COMANDO
3		*GX 11 166 01 A* RP 95 607 376	1	AV	**ROULEMENT DE PALIER** KUGELLAGER BALL BEARING RODAMIENTO CUSCINETTO A SFERE
4		DX 532 71	1	AV	**JEU DE PIECES ROULEMENT** SATZ TEILE F. KUGELLAGER PARTS SET F. BALL BEARING PIEZAS PARA RODAMIENTO PEZZI PER CUSCINETTO
5		GX 11 150 02 A	1		**STATOR** STATOR STATOR ESTATOR STATORE
6		5 473 486	1	16 x 1,50 1/75▶ RMP *5 466 210*	**ROTOR AVEC ROULEMENT** ROTOR MIT KUGELLAGER ROTOR WITH BALL BEARING ROTOR CON RODAMIENTO ROTORE CON CUSCINET. A SFERE
7		DX 9 532 995 A	1	AR	**ROULEMENT DE PALIER** KUGELLAGER BALL BEARING RODAMIENTO CUSCINETTO A SFERE
8		5 447 122	1	AR	**PALIER COMPLET** LAGERDECKEL, KOMPLETT COMPLETE BEARING PLATE SOPORTE COMPLETO SUPPORTO COMPLETO
9		GX 11 163 01 A	1	ENS	**DE PROTECTION** SICHERUNGSTEILE PROTECTION PARTS PIEZAS DE PROTECCION PEZZI DI PROTEZIONE
10		GX 11 134 02 A	1		**FUSIBLE** SICHERUNG FUSE FUSIBLE FUSIBILE
11		GX 11 138 01 A	1	ENS	**DE 2 BALAIS** ZWEI KOHLEN TWO BRUSHES DOS ESCOBILLAS DUE SPAZZOLE
12		*GX 11 148 02 A* RP 5 422 574	1	ENS	**DE TIGES D'ASSEMBLAGE** SPANNSCHRAUBEN ASSEMBLY RODS VARILLAS DE UNION TIRANTI COLLEGAMENTO
13		*GX 11 136 02 A*	1	NFP	**CAPOT** ABDECKUNG F. LAGERDECKEL BEARING PLATE COVER TAPA DE SOPORTE COPERCHIO PER SUPPORTO
14		GX 11 127 03 A	1		**POULIE** RIEMENSCHEIBE PULLEY POLEA PULEGGIA

ALTERNATEUR 12 V. «DUCELLIER» (Suite)
LICHTMASCHINE 12 V. «DUCELLIER» (Forts.)
ALTERNATOR 12 V. «DUCELLIER» (Cont.)
ALTERNADOR 12 V. «DUCELLIER» (Cont.)
ALTERNATORE 12 V. «DUCELLIER» (Cont.)

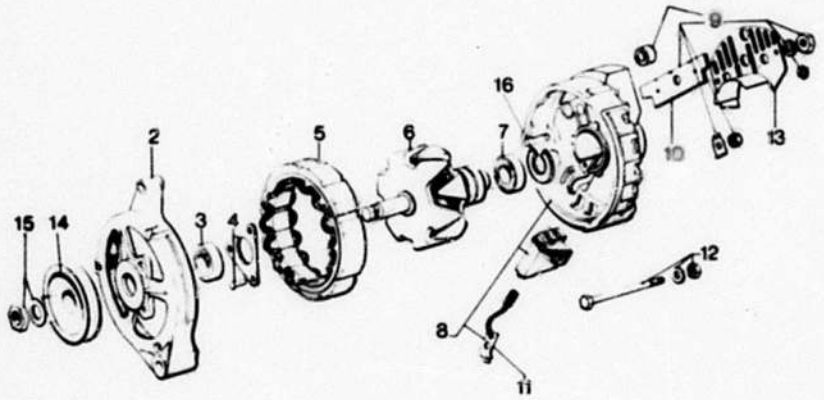

1
DUCELLIER

I	NUMEROS	K	9/74 ▶	DESIGNATIONS
15	5 473 487	1	ENS 1/75 ▶ RMP *GX 11 131 04 A*	**PIECES DE POULIE** TEILE F. RIEMENSCHEIBE PARTS FOR PULLEY PIEZAS PARA POLEA PEZZI PER PULEGGIA
16	5 482 733	1	φINT 107 - E 2	**JONC DE PALIER AR** SICHERUNGSRING F. LAGERD. REAR BEARING CIRCLIP RETEN DE SOPORTE TRAS. ARRESTO SUPPORTO POST.

166

2–532–02

H–05 ↓

ALTERNATEUR 12 V. «PARIS-RHONE»
LICHTMASCHINE 12 V. «PARIS-RHONE»
ALTERNATOR 12 V. «PARIS-RHONE»
ALTERNADOR 12 V. «PARIS-RHONE»
ALTERNATORE 12 V. «PARIS-RHONE»

02/88

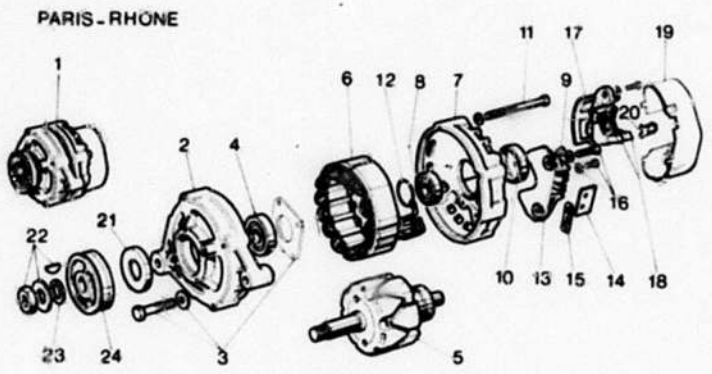

166 2-532-02

I	NUMEROS		K		DESIGNATIONS
1		*GX 11 114 03 B*	1	3° (A 12 M 5) 35 A RM : *GX 11 114 02 A* *1° A 11 M 7- 30 A* *GX 11 114 03 A* NFP *2° A 11 R 1- 38 A*	**ALTERNATEUR** LICHTMASCHINE ALTERNATOR ALTERNADOR ALTERNATORE

2		GX 11 147 01 A	1	1° - 2°	**PALIER DE COMMANDE AV** LAGERDECKEL, SEITE ANTRIEB BEARING PLATE, DRIVE SIDE SOPORTE, LADO MANDO SUPPORTO, LATO COMANDO
		GX 11 147 01 B	1	3°	–
3		5 435 672	1	3°	**PIECES MONT. ROULEMENT AV.** SATZ TEILE F. KUGELLAGER SET OF BALL BEARING PARTS JUEGO DE PIEZAS DE RODAM. SERIE DI PEZZI PER CUSCINET.
		5 446 245	1	1° - 2°	–
4		AY 9 532 995 A	1	1° - 2°	**ROULEMENT DE PALIER AV** KUGELLAGER F. VORD. LAGERD. BALL BEARING DRIVE SIDE RODAMIENTO DE SOPORTE DEL. CUSCINETTO A SFERE ANT.
		ZC 9 620 103 U	1	3°	–
5		GX 11 149 01 A	1	1° - 2°	**ROTOR** ROTOR ROTOR ROTOR ROTORE
		GX 11 149 01 B	1	3°	–
6		GX 11 158 01 A	1	1°	**STATOR** STATOR STATOR ESTATOR STATORE
		GX 11 150 01 A	1	2° - NFP	–
		GX 11 150 01 B	1	3°	–
7		GX 11 159 01 A	1	1°	**PALIER AR COMPLET** HINT. LAGERDECKEL, KOMPLET. REAR BEARING PLATE, COMPL. SOPORTE TRASERO COMPLETO SUPPORTO POSTERIORE COMPL.
		GX 11 151 01 A	1	2°	–
		GX 11 144 03 A	1	3° - NFP	–
8		AY 9 532 995 B	1	1° - 2°	**ROULEMENT PALIER AR** KUGELLAGER F. HINT. LAGERD. BALL BEARING, REAR RODAMIENTO TRASERO CUSCINETTO A SFERE POST.
		GX 11 166 01 B	1	3°	–
		RP 5 476 183			
9		5 485 838	1	1° - 2°	**BOUCHON DE PALLIER AR** LAGERSTOPFEN BEARING PLUG TAPON DE SOPORTE TAPPO PER SUPPORTO
10		GX 11 167 01 A	1	3°	**BAGUE DE ROULEMENT AR** HINTERE LAGERBUECHSE REAR BEARING BUSH CASQUILLO DE RODAM. TRAS. BOCCOLA CUSCINETTO POST.
11		GX 11 148 01 A	1	1° - 2°	**JEU DE TIGES ASSEMBLAGE** SATZ SPANNSCHRAUBEN SET OF ASSY FODS JUEGO VARILLAS DE UNION SERIE DI ASTINE COLLEG.
		GX 11 148 01 B	1	3° - NFP	–

166 **ALTERNATEUR 12 V. «PARIS-RHONE» (Suite)** 02/88
LICHTMASCHINE 12 V. «PARIS-RHONE» (Forts.)
2-532-02 **ALTERNATOR 12 V. «PARIS-RHONE» (Cont.)**
ALTERNADOR 12 V. «PARIS-RHONE» (Cont.)
H-04 **ALTERNATORE 12 V. «PARIS-RHONE» (Cont.)**

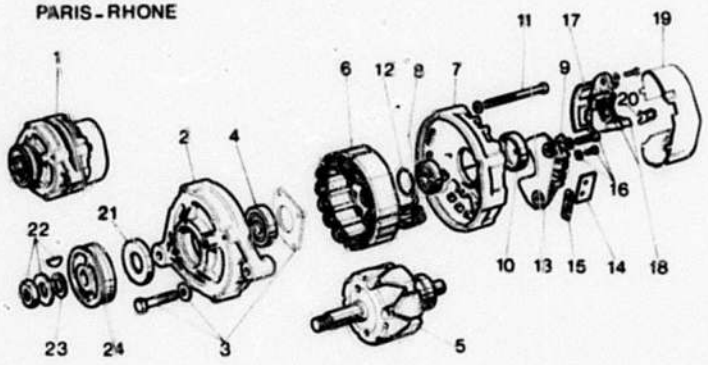

166 2-532-02

I	NUMEROS		K		DESIGNATIONS
12		GX 11 155 01 A	1	1⁰ - 2⁰	**JOINT DU ROULEMENT AR** DICHTUNG F. KUGELLAGER BEARING SEAL JUNTA DE RODAMIENTO GUARNIZIONE PER CUSCINETTO
13		GX 11 160 01 A	1	1⁰	**SUPPORT DIODES MONTÉ** DIODENTRAEGER, MONTIERT DIODE HOLDER ASSY CONJUNTO DE DIODOS INSIEME PORTADIODI
		GX 11 170 01 A	1	3⁰	–
		GX 11 152 01 A	1	2⁰	**– (BLOC REDRESSEUR)** – (GLEICHRICHTER) – (RECTIFIER DEVICE) – (BLOQUE RECTIFICADOR) – (BLOCCO RADDRIZZATORE)
14		GX 11 162 01 A	1	1⁰ - 3⁰	**CONDENSATEUR DIODES** DIODENKONDENSATOR DIODE CONDENSER CONDENSADOR DE DIODOS CONDENSATORE DIODI
15		AY 532 62 A	1	1⁰	**FUSIBLE** SICHERUNG FUSE FUSIBLE FUSIBILE
		AMF 532 62 B	1	3⁰	–
16		GX 11 161 01 A	1	1⁰	**JEU DE VIS DU SUPPORT** SATZSCHRAUBEN F. TRAEGER SET OF HOLDER SCREW JUEGO TORNILLOS DE SOPORTE SERIE VITI PER SUPPORTO
		5 446 646	1	3⁰	–
		GX 11 153 01 A	1	2⁰ - NFP	–
17		GX 11 154 01 A	1	1⁰ - 2⁰	**SUPPORT PORTE-BALAIS** KOHLETRAEGER BRUSH HOLDER SOPORTE PORTAESCOBILLAS SUPPORTO PORTASPAZZOLE
		GX 11 169 01 A	1	3⁰	–
18		5 485 839	1	1⁰ - 2⁰ - 3⁰	**JEU DE BALAIS** SATZ KOHLEN SET OF BRUSHES JUEGO DE ESCOBILLAS SERIE DI SPAZZOLE
19		GX 11 164 01 A	1	2⁰	**CAPOT DE PALIER AR** ABDECKPLATTE COVER TAPA COPERCHIO
		GX 11 165 01 A	1	1⁰ - 3⁰	–
20		GX 11 168 01 A	1	1⁰ - 2⁰ - 3⁰	**ÉPINGLE DE RETENUE CAPOT** HALTESPANGE F. ABDECKUNG RETAINING SPRING PIN HORQUILLA DE SUJ. DE TAPA FORCELLINA PER COPERCHIO
21		*DX 9 532 981 L*	1	1⁰ - 2⁰ NFP	**ENTRETOISE DE ROULEMENT** ABSTANDSRING F. KUGELLAGER BALL BEARING SPACER SEPARADOR DE RODAMIENTO DISTANZIALE PER CUSCINETTO
		5 407 215	1	3⁰	–
22		AY 9 532 912 L	1	1⁰ - 2⁰	**JEU DE PIECES DE POULIE** SATZ TEILE F. SCHEIBE SET OF PARTS F. PULLEY JUEGO DE PIEZAS DE POLEA SERIE DI PEZZI PER PULEG.
		5 485 836	1	3⁰	–

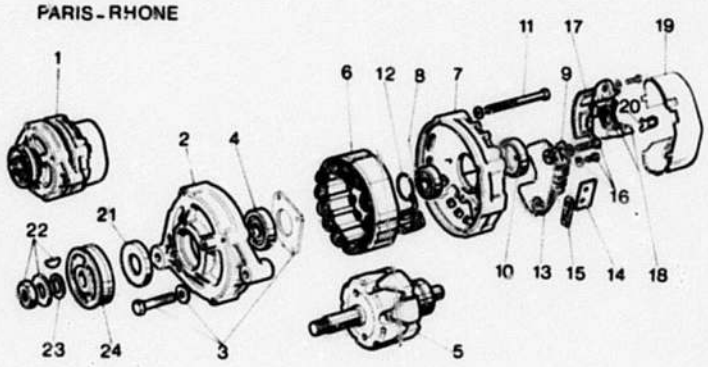

166 2-532-02

I	NUMEROS		K		DESIGNATIONS
23		GX 11 146 01 A	1	1o - 2o	**RONDELLE DE CALAGE POULIE** SCHEIBE F. RIEMENSCHEIBE PULLEY WASHER ARANDELA DE POLEA RONDELLA PER PULEGGIA
	2GY	5 446 645	1	3o	–
24		*AY 9 532 934 A*	1	1o - 2o NFP	**POULIE FONTE** GUSSSCHEIBE CAST PULLEY POLEA DE FUNDICION PULEGGIA DI GHISA
		GX 11 127 04 A	1	3o - NFP	–

166

2–532–03

H–02

ALTERNATEUR 12 V. «SEV–MARCHAL»
LICHTMASCHINE 12 V. «SEV–MARCHAL»
ALTERNATOR 12 V. «SEV–MARCHAL»
ALTERNADOR 12 V. «SEV–MARCHAL»
ALTERNATORE 12 V. «SEV–MARCHAL»

02/88

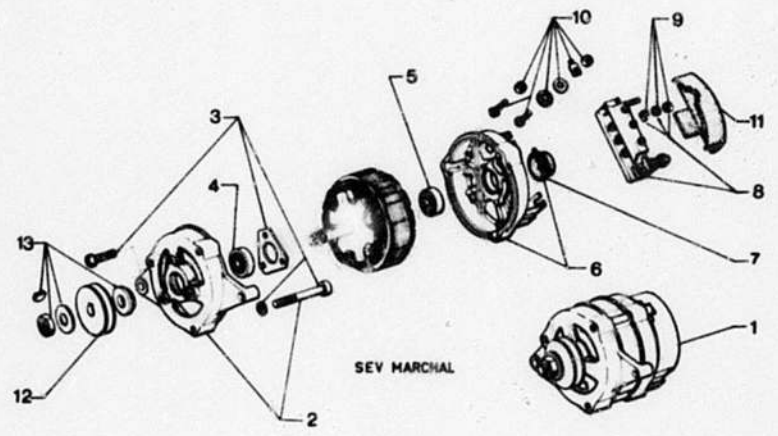

156

2-532-03

I		NUMEROS	K	12/73 ▶	DESIGNATIONS
1		*5 450 558* RP 75 491 856	1	(70220322) 35 AMP	**ALTERNATEUR (TRIPHASÉ)** LICHTMASCHINE (DREIPHASIG) ALTERNATOR (THREE-PHASE) ALTERNADOR (TRIFASICO) ALTERNATORE (TRIFASICO)
2		*5 450 565*	1	NFP	**PALIER AV. (ROULT-TIGES)** VORD. LAGERDECKEL, INSGES. FRONT BEARING PLATTE ASSY CONJUNTO DE SOPORTE DEL. COMPLESSIVO SUPPORTO ANT
3		*5 450 566*	1	NFP	**PIECES MONT. ROULT-TIGES** SATZ EINBAUTEILE SET OF ASSEMBLY PARTS JUEGO DE PIEZAS MONTAJE SERIE DI PEZZI MONTAGGIO
4		*5 450 567* RP AY 9 532 995 A	1	ϕ 15 x 35 - E 11 AV	**ROULEMENT DE PALIER** KUGELLAGER BALL BEARING RODAMIENTO CUSCINETO A SFERE
5		*5 450 568* RP 95 549 202	1	ϕ 10 x 30 E 9 AR	–
6		*5 450 563*	1	AR - NFP	**PALIER (AVEC BOUCHON)** LAGERDECKEL M. STOFF. BEARING PLATE WITH PLUG SOPORTE CON TAPON SUPPORTO CON TAPPO
7		*5 450 564*	1	NFP	**BOUCHON CAOUTCHOUC** GUMMISTOPFEN RUBBER PLUG TAPON DE CAUCHO TAPPO DI GOMMA
8		5 450 560	1		**PONT-DIODES COMPLET** KOMPLETTER DIODENTRAEGER COMPLETE DIODE HOLDER PORTADIODOS COMPLETO PORTADIODI COMPLETO
9		*5 450 561*	1	NFP	**JEU PIECES DE PONT-DIODES** SATZ TEILE F. DIODENTRAEG. SET OF PARTS F. DIODE HOLD. JUEGO PIEZAS DE PORTADIOD. SERIE PEZZI PORTADIODI
10		5 450 562	1		**PIECES BORNES (EXC-MASSE)** SATZ TEILE ANSCHLUSSKLEM. SET OF TERMINAL PARTS JUEGO PIEZAS DE BORNES SERIE DI PEZZI MORSETTI
11		*5 450 559*	1	AR - NFP	**COUVERCLE** DECKEL COVER TAPA COPERCHIO
12		*5 450 569*	1	NFP	**POULIE** RIEMENSCHEIBE PULLEY POLEA PULEGGIA
13		*5 450 570*	1	NFP	**JEU DE PIECES MONT. POULIE** SATZ TEILE F. RIEMENSCH. SET OF PARTS F. PULLEY JUEGO PIEZAS DE POLEA SERIE PEZZI PER PULEGG.

166

2–533

H–01 →

02/88

DÉMARREUR 12 V. «DUCELLIER»
ANLASSER 12 V. «DUCELLIER»
STARTER MOTOR 12 V. «DUCELLIER»
ARRANCADOR 12 V. «DUCELLIER»
MOTORINO D'AVVIAMENTO 12 V. «DUCELLIER»

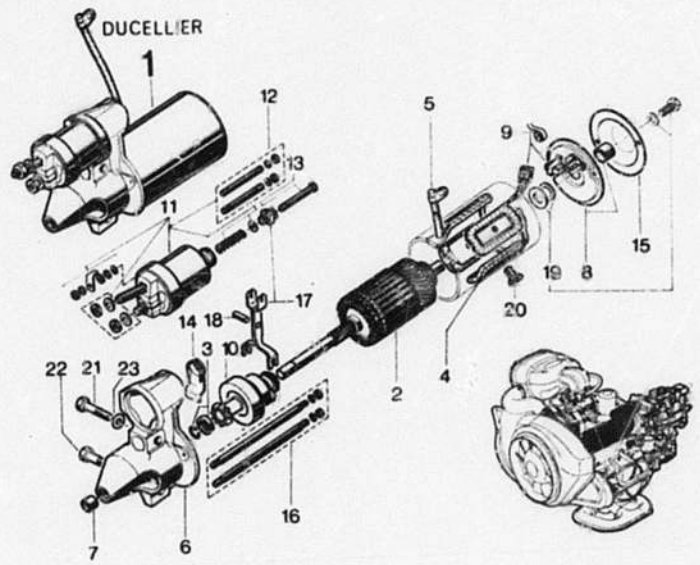

166 2-533

I		NUMEROS	K	▶ 6/73	DESIGNATIONS
1		*GX 06 105 03 B* RP 75 492 269	1	(6217 B) ▶ 1/73	**DÉMARREUR** ANLASSER STARTER MOTOR ARRANCADOR MOTORINO D'AVVIAMENTO
		GX 06 105 03 C RP 75 492 269	1	(6217 C) 1/73 ▶	–
2		GX 06 154 01 C	1		**INDUIT** ANLASSERANKER ARMATURE INDUCIDO INDOTTO
3		GX 06 202 01 A	1		**JEU PIECES BUTÉE LANCEUR** SATZ TEILE (RITZELANSCHAL.) SET OF PINION STOP PARTS PIEZAS DE TOPE DE PINON PEZZI PER ARRETO INNESTO
4		*GX 06 155 03 A* RP 5 451 677	1		**ENSEMBLE INDUCTEURS** SATZ ERREGERWICKLUNGEN COIL ASSY CONJUNTO DE INDUCTORES INSIEME INDUTTORI
5		*GX 06 156 01 A* RP GX 06 156 03 A	1		**CONNEXION** ANSCHLUSSSTUECK CONNECTION ASSY CONEXION CONNESSIONE
6		*GX 06 157 01 C*	1	NFP ▶1/73	**PALIER DE COMMANDE** LAGERDECKEL, SEITE ANTRIEB. BEARING PLATE, DRIVE SIDE SOPORTE, LADO MANDO SUPPORTO, LATO COMANDO
		5 451 679	1	1/73 ▶	–
7		*GX 06 198 01 A* RP 55 618 269	1		**BAGUE AUTO-LUBRIFIANTE** SELBSTSCHMIERBUECHSE SELF-LUBRICATING BUSH CASQUILLO AUTOLUBRICANTE BOCCOLA AUTOLIBRIFICANTE
8		5 420 286	1		**PALIER COLLECTEUR (AR)** LAGERDECKEL, SEITE KOLLEKT. BEARING PLATE, COMMUT. SIDE SOPORTE, LADO COLECTOR SUPPORTO, LATO COLLETTORE
9		5 451 680	1	1/73 ▶	**JEU DE BALAIS (RESSORTS)** SATZ KOHLEN M. FEDERN BRUSHES AND SPRINGS SET JUEGO DE ESCOB. Y MUELLES SERIE SPAZZOLE E MOLLE
				RMP	
10		GX 06 158 01 C	1		**LANCEUR** ANLASSERTRIEB PINION DRIVE CONJUNTO DE PINON INNESTO D'AVVIAMENTO
11		GX 06 159 01 A	1		**ENSEMBLE DE SOLENOIDE** MAGNETSCHALTER, INSGESAMT SOLENOID ASSY CONJUNTO DE SOLENOIDE INSIEME DI SOLENOIDE
12		5 420 285	1		**JEU DE TIGES SOLENOIDE** SATZ SPANNSCHRAUBEN SET OF ASSY RODS JUEGO VARILLAS DE UNION SERIE TIRANTI DI COLLEG.
13		GX 06 161 01 A	1		**PIECES RÉGLAGE SOLENOIDE** EINSTELLTEILE F. SCHALTER ADJUSTING PARTS F. SOLEN. PIEZAS REGLAJE DE SOLEN. PEZZI REGOLAZIONE SOLEN.
14		*GX 06 162 01 A* RP 79 01 583 320	1		**BOUCHON DE SOLENOIDE** DECKEL F. MAGNETSCHALTER SOLENOID COVER TAPON DE SOLENOIDE COPERCHIO PER SOLENOIDE

166 — 02/88

DÉMARREUR 12 V. «DUCELLIER» (Suite)
ANLASSER 12 V. «DUCELLIER» (Forts.)
STARTER MOTOR 12 V. «DUCELLIER» (Cont.)
ARRANCADOR 12 V. «DUCELLIER» (Cont.)
MOTORINO D'AVVIAMENTO 12 V. «DUCELLIER» (Cont.)

2–533

J–01

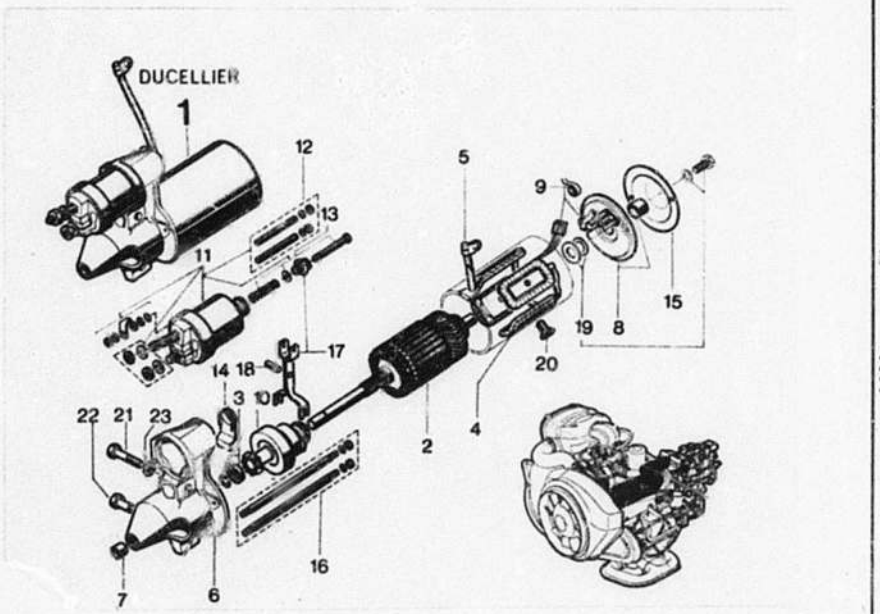

166 2-533

I	NUMEROS	K	▶ 6/73	DESIGNATIONS
15	5 420 284	1		**CAPOT DE PALIER** ABDECKUNG F. LAGERDECKEL BEARING PLATE COVER TAPA DE SOPORTE COPERCHIO PER SUPPORTO
16	GX 06 163 01 A	1		**JEU DE TIGES ASSEMBLAGE** SATZ SPANNSCHRAUBEN SET OF ASSY RODS JUEGO VARILLAS DE UNION SERIE TIRANTI DI COLLEGAM.
17	*GX 06 164 01 B*	1	NFP	**JEU DE PIECES FOURCHETTES** GESAMTTEIL GABEL FORK ASSY CONJUNTO DE HORQUILLA INSIEME FORCELLA
18	GX 06 179 03 A	1		**PIECES AXE DE FOURCHETTE** GESAMTTEIL GABELASCHE FORK PIN ASSY CONJUNTO EJE DE HORQUILLA INSIEME PERNO FORCELLA
19	GX 06 166 01 B	1	▶ 1/73	**JEU PIECE FREINAGE INDUIT** SATZ TEILE (ANKERANSCHLAG.) SET OF ARMAT. STOP PARTS PIEZAS DE TOPE DE INDUC. PEZZI PER ARRESTO INDOTTO
	2MA 5 445 798	1	1/73 ▶	–
20	5 451 676	4		**VIS DE MASSE POLAIRES** SCHRAUBE F. ERREGERKERN COIL CORE SCREW TORNILLO DE MASA POLAR VITE PER MASSA POLARE
21	23 750 019	1	TH 7 x 48	**VIS DE FIXATION DÉMARREUR** SCHRAUBE F. ANLASSER STARTER MOTOR SCREW TORNILLO DE ARRANCADOR VITE PER MOTORINO
22	23 747 019	1	TH 7 x 40	–
23	22 904 019	2	CO 7,2 x 14,2	**RONDELLE** SCHEIBE WASHER ARANDELA RONDELLA

166

2-533-00-A

J-02

DÉMARREUR 12 V. «DUCELLIER»
ANLASSER 12 V. «DUCELLIER»
STARTER MOTOR 12 V. «DUCELLIER»
ARRANCADOR 12 V. «DUCELLIER»
MOTORINO D'AVVIAMENTO 12 V. «DUCELLIER»

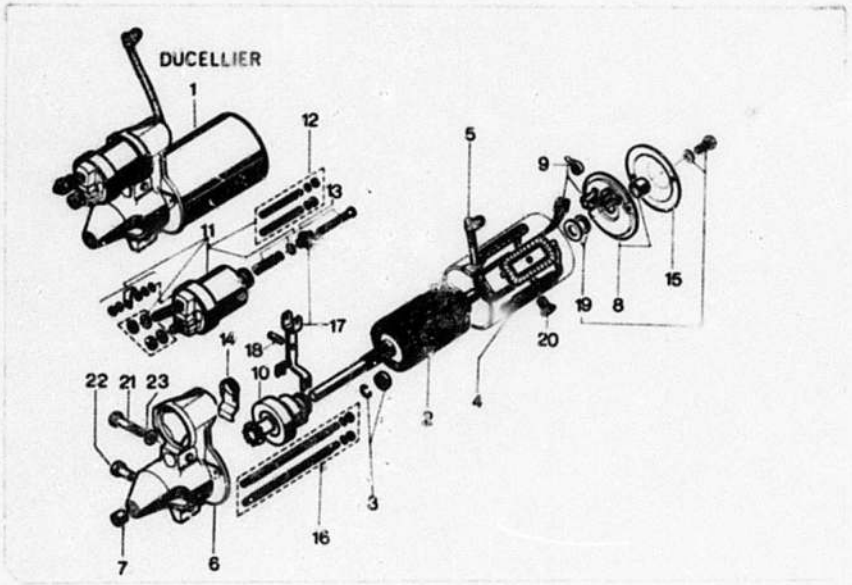

166 2-533-00-A

I	NUMEROS	K	6/73 ▶ 2/76	DESIGNATIONS
1	*5 447 450* RP 75 492 269	1	(6217 D) ▶ 6/75	**DÉMARREUR** ANLASSER STARTER MOTOR ARRANCADOR MOTORINO D'AVVIAMENTO
	5 490 740 RP 75 492 269	1	(6217 E) 6/75 ▶	–
2	*5 451 675*	1	NFP	**INDUIT** ANLASSERANKER ARMATURE INDUCIDO INDOTTO
3	GX 06 202 01 A	1	▶ 6/75	**JEU PIECES BUTÉE LANCEUR** SATZ TEILE (RITZELANSCHL.) SET OF PINION STOP PARTS PIEZAS DE TOPE DE PINON PEZZI PER ARRESTO INNESTO
4	5 451 677	1	▶ 6/75	**ENSEMBLE INDUCTEURS** SATZ ERRERWICKLUNGEN SET OF FIELD COILS CONJUNTO DE INDUCTORES INSIEME INDUTTORI
	5 478 153	1	NFP 6/75 ▶	–
5	GX 06 156 03 A	1		**CONNEXION** ANSCHLUSSSTUECK CONNECTION CONEXION CONNESSIONE
6	5 451 679	1		**PALIER DE COMMANDE** LAGERDECKEL, SEITE ANTRIEB BEARING PLATE, DRIVE SIDE SOPORTE, LADO MANDO SUPPORTO, LATO COMANDO
7	*GX 06 198 01 A* RP 95 618 269	1		**BAGUE AUTOLUBRIFIANTE** SELBSTSCHMIERBUECHSE SELF LUBRICATING BUSH CASQUILLO AUTOLUBRICANTE BOCCOLA AUTOLUBRIFICANTE
8	*5 420 286* RP 94 05 825 468	1		**PALIER COLLECTEUR (AR)** LAGERDECKEL, SEITE KOLLEKT. BEARING PLATE, COMMUT. SIDE SOPORTE, LADO COLECTOR SUPPORTO, LATO COLLETTORE
9	5 451 680	1		**JEU DE BALAIS (RESSORTS)** SATZ KOHLEN M. FEDERN BRUSHES AND SPRINGS SET JUEGO DE ESCOB. Y MUELLE SERIE SPAZZOLE E MOLLE
10	GX 06 158 01 C	1		**LANCEUR** ANLASSERTRIEB PINION DRIVE CONJUNTO DE PINON INNESTO D'AVVIAMENTO
11	GX 06 159 01 A	1		**ENSEMBLE DE SOLENOÏDE** MAGNETSCHALTER, INSGESAMT SOLENOID ASSY CONJUNTO DE SOLENOIDE INSIEME SOLENOIDE
12	5 420 285	1		**JEU TIGES DE SOLENOÏDE** SATZ SPANNSCHRAUBEN SET OF SOLENOID ASSY RODS JUEGO VARILLAS DE UNION SERIE TIRANTI DI COLLEGAM.
13	*GX 06 161 01 A* RP 79 01 583 320	1		**PIECES RÉGLAGE SOLENOÏDE** EINSTELLTEILE F. SCHALTER ADJUSTING PARTS F. SOLENOID PIEZAS REGLAJE DE SOLENOIDE PEZZI REGOLAZIONE SOLENOIDE
14	GX 06 162 01 A	1		**BOUCHON DE SOLENOÏDE** DECKEL F. MAGNETSCHALTER SOLENOIDE COVER TAPA DE SOLENOIDE COPERCHIO PER SOLENOIDE

166 — 02/88

DÉMARREUR 12 V. «DUCELLIER» (Suite)
ANLASSER 12 V. «DUCELLIER» (Forts.)
STARTER MOTOR 12 V. «DUCELLIER» (Cont.)
ARRANCADOR 12 V. «DUCELLIER» (Cont.)
MOTORINO D'AVVIAMENTO 12 V. «DUCELLIER» (Cont.)

2-533-00-A

J-03 ↑

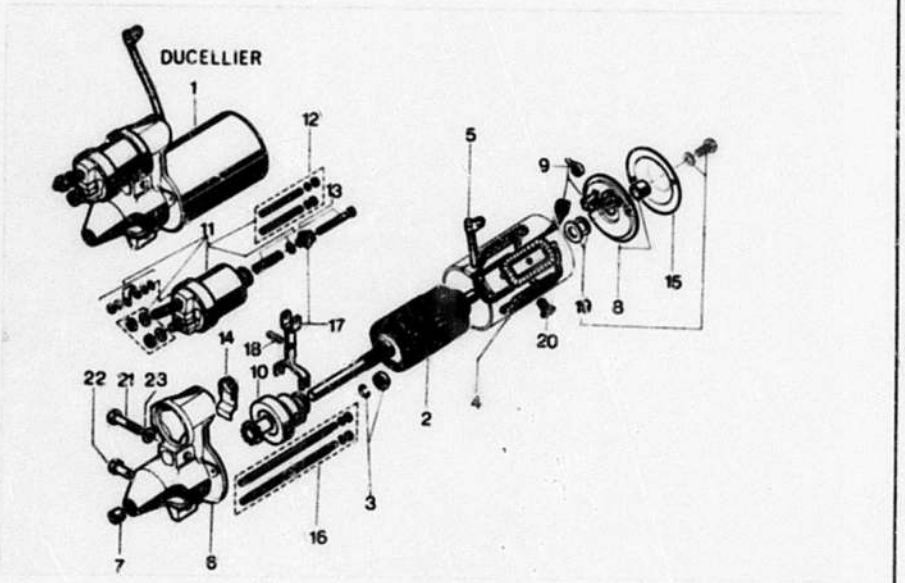

166 — 2-533-00-A

I	NUMEROS	K	6/73 ▶ 2/76	DESIGNATIONS
15	5 420 284	1		**CAPOT DE PALIER AR** ABDECKUNG F. LAGERDECKEL BEARING PLATE COVER TAPA DE SOPORTE COPERCHIO PER SUPPORTO
16	*5 451 678*	1	NFP	**JEU DE TIGES ASSEMBLAGE** SATZ SPANNSCHRAUBEN SET OF ASSY RODS JUEGO VARILLAS DE UNION SERIE TIRANTI DI COLLEG.
17	GX 06 164 01 B	1		**JEU PIECES DE FOURCHETTE** GESAMTTEIL GABEL FORK ASSY CONJUNTO DE HORQUILLA INSIEME FORCELLA
18	GX 06 179 03 A	1		**PIECES AXE DE FOURCHETTE** GESAMTTEIL GABELACHSE FORK PIN ASSY CONJUNTO EJE DE HORQUILLA INSIEME PERNO FORCELLA
19	2MA 5 445 798	1		**JEU PIECES FREINAGE INDUIT** SATZ TEILE (ANKERANSCHL.) SET OF ARM. STOP PARTS PIEZAS DE TOPE DE INDUC. PEZZI PER ARRESTO INDOTTO
20	5 451 676	4		**VIS DE MASSES POLAIRES** SCHRAUBE F. ERREGERKERN COIL CORE SCREW TORNILLO DE MASA POLAR VITE PER MASSA POLARE
21	23 750 019	1	TH 7 x 48	**VIS DE FIXATION DÉMARREUR** SCHRAUBE F. ANLASSER STARTER MOTOR SCREW TORNILLO DE ARRANCADOR VITE PER MOTORINO
22	23 747 019	1	TH 7 x 40	–
23	22 904 019	2	CO 7,2 x 14,2	**RONDELLE** SCHEIBE WASHER ARANDELA RONDELLA

02/88

166

2-533-00-B

J-04

DÉMARREUR 12 V. «DUCELLIER»
ANLASSER 12 V. «DUCELLIER»
STARTER MOTOR 12 V. «DUCELLIER»
ARRANCADOR 12 V. «DUCELLIER»
MOTORINO D'AVVIAMENTO 12 V. «DUCELLIER»

I	NUMEROS	K	2/76 ▶	DESIGNATIONS
	5 491 077 RP 75 492 269	1	6217 F	**DÉMARREUR (COLLECTEUR PLAT)** ANLASSER (MIT FLACHEM KOLLEKTOR) STARTER MOTOR (FLAT COMMUTATOR) ARRANCADOR (COLECTOR CHATO) MOTORINO D'AVVIAMENTO (COLLETTORE PIATTO)
	5 486 796	1		**INDUIT (AVEC BUTÉE)** ANLASSERANKER M. ANSCHLAG ARMATURE WITH STOP INDUCIDO CON TOPE INDOTTO CON REGGISPINTA
	5 486 797	1		**ENSEMBLE INDUCTEURS** SATZ ERREGERWICKLUNGEN COIL ASSY CONJUNTO DE INDUCTORES INSIEME INDUTTORI
	GX 06 156 03 A	1	ENS	**PIECES CONNEXION** ANSCHLUSSTEILE CONNECTION PARTS PIEZAS DE CONEXION PEZZI CONNESSIONE
	GX 06 197 01 A	4	TFB φ10 - LON 11	**VIS DE MASSE POLAIRE** SCHRAUBE F. ERREGERKERN COIL CORE SCREW TORNILLO DE MASA POLAR VITE PER MASSA POLARE
	GX 06 157 01 C	1	NFP	**PALIER DE COMMANDE** LAGERDECKEL, SEITE ANTRIEB. BEARING PLATE, DRIVE SIDE SOPORTE, LADO MANDO SUPPORTO, LATO COMANDO
	GX 06 198 01 A RP 95 618 269	1		**BAGUE AUTO-LUBRIFIANTE** SELBSTSCHMIERBUECHSE SELF-LUBRICATING BUSH CASQUILLO AUTOLUBRICANTE BOCCOLA AUTOLUBRIFICANTE
	GX 06 158 01 C	1		**LANCEUR** ANLASSERTRIEB PINION DRIVE CONJUNTO DE PINON INNESTO D'AVVIAMENTO
	GX 06 164 01 B	1		**JEU DE PIECES FOURCHETTE** GESAMTTEIL GABEL FORK ASSY CONJUNTO DE HORQUILLA INSIEME FORCELLA
	GX 06 179 03 A	1		**PIECES AXE DE FOURCHETTE** GESAMTTEIL GABELASCHE FORK PIN ASSY CONJUNTO EJE DE HORQUILLA INSIEME PERNO FORCELLA
	5 486 799	1		**JEU PIECE FREINAGE INDUIT** SATZ TEILE (ANKERANSCHLAG.) SET OF ARMAT. STOP PARTS PIEZAS DE TOPE DE INDUCIDO PEZZI PER ARRESTO INDOTTO
	5 486 798 RP 95 557 571	1		**PALIER COLLECTEUR** LAGERDECKEL, SEITE KOLLEKT. BEARING PLATE, COMMUT. SIDE SOPORTE, LADO COLECTOR SUPPORTO, LATO COLLETTORE
	5 469 534	1		**JEU DE BALAIS (RESSORTS)** SATZ KOHLEN M. FEDERN BRUSHES AND SPRINGS SET JUEGO DE ESCOB. Y MUELLES SERIE SPAZZOLE E MOLLE
	5 451 678	1		**JEU DE TIGES ASSEMBLAGE** SATZ SPANNSCHRAUBEN SET OF ASSY RODS JUEGO VARILLAS DE UNION SERIE TIRANTI DI COLLEGAM.
	GX 06 159 01 A	1		**SOLENOÏDE** MAGNETSCHALTER SOLENOID SOLENOIDE SOLENOIDE
	5 420 285	1		**JEU DE TIGES SOLENOÏDE** SATZ SPANNSCHRAUBEN SET OF ASSY RODS JUEGO VARILLAS DE UNION SERIE TIRANTI DI COLLEG.
	GX 06 161 01 A RP 79 01 583 320	1		**PIECES RÉGLAGE SOLENOÏDE** EINSTELLTEILE F. SCHALTER ADJUSTING PARTS F. SOLEN. PIEZAS REGLAJE DE SOLENOIDE PEZZI REGOLAZIONE SOLENOIDE
	GX 06 162 01 A	1		**BOUCHON DE SOLENOÏDE** DECKEL F. MAGNETSCHALTER SOLENOID COVER COPERCHIO PER SOLENOIDE TAPPO PER SOLENOIDE
	23 750 019	1	TH 7 x 48	**VIS DE FIXATION DÉMARREUR** SCHRAUBE F. ANLASSER STARTER MOTOR SCREW TORNILLO DE ARRANCADOR VITE PER MOTORINO
	23 747 019 22 904 019	1 2	TH 7 x 40 CO 7,2 x 14,2	– **RONDELLE** SCHEIBE WASHER ARANDELA RONDELLA

166 DÉMARREUR 12 V. «PARIS-RHONE»
ANLASSER 12 V. «PARIS-RHONE»
2-533-01 STARTER MOTOR 12 V. «PARIS-RHONE»
ARRANCADOR 12 V. «PARIS-RHONE»
J-06 ↑ MOTORINO D'AVVIAMENTO 12 V. «PARIS-RHONE»

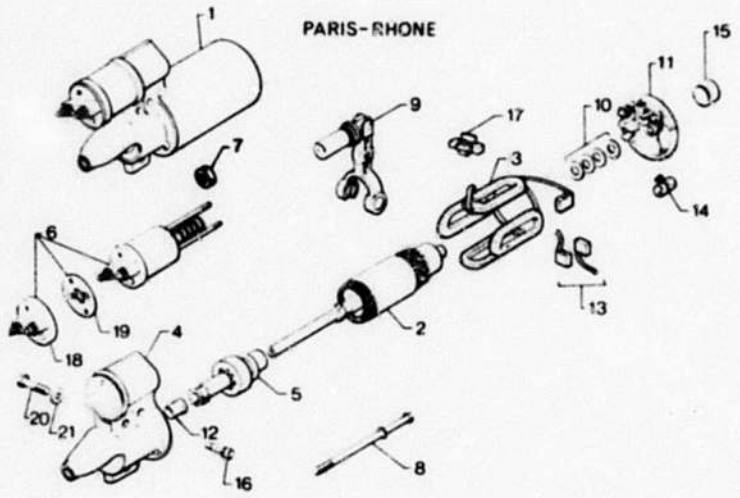

166 2-533-01

I	NUMEROS	K		DESIGNATIONS
1	*GX 06 105 02 A* RP 75 492 638	1	(D 8 E 103)	**DÉMARREUR** ANLASSER STARTER MOTOR ARRANCADOR MOTORINO D'AVVIAMENTO
2	GX 06 154 02 A	1		**INDUIT** ANLASSERANKER ARMATUR INDUCIDO INDOTTO
3	GX 06 155 02 A *5 481 654* RP GX 06 155 02 A	1 1		**ENSEMBLE INDUCTEURS** SATZ ERREGERWICKLUNGEN FIELD COIL ASSY CONJUNTO DE INDUCTORES INSIEME INDUTTORI – (CUIVRE) – KUPFER) – (COOPER) – (COBRE) – (RAME) – (ALUMINIUM) – (ALUMINIUM) – (ALUMINIUM) – (ALUMINIO) –((ALLUMINIO)
4	*GX 06 157 02 A*	1	NFP	**PALIER DE COMMANDE** LAGERDECKEL, SEITE ANTRIEB BEARING PLATE, DRIVE SIDE SOPORTE, LADO MANDO SUPPORTO, LATO COMANDO
5	GX 06 158 02 A	1		**LANCEUR** ANLASSERTRIEB PINION DRIVE CONJUNTO DE PINION INNESTO D'AVVIAMENTO
6	GX 06 159 02 A	1		**ENSEMBLE SOLENOÏDE** MAGNETSCHALTER, INSGESAMT SOLENOIDE ASSY CONJUNTO DE SOLENOIDE INSIEME DI SOLENOIDE
7	GX 06 160 02 A	1	ϕ 5	**JEU DE 3 ÉCROUS** SATZ VON 3 MUTTERN SET OF 3 NUTS JUEGO DE 3 TUERCAS SERIE DI 3 TIRANTI
8	*GX 06 163 02 A*	1	NFP	**JEU DE TIGES D'ASSEMBLAGE** SATZ SPANNSCHRAUBEN SET OF ASSY RODS JUEGO VARILLAS DE UNION SERIE TIRANTI COLLEGAM.
9	*GX 06 164 02 A*	1	NFP	**JEU DE PIECES FOURCHETTE** GESAMTTEIL GABEL FORK ASSY CONJUNTO DE HORQUILLA INSIEME FORCELLA
10	GX 06 165 02 A	1		**JEU PIECES FREINAGE INDUIT** SATZ TEILE (ANKERANSCHAL.) SET OF ARMAT. STOP PARTS PIEZAS DE TOPE DE INDUC. PEZZI PER ARRESTO INDOTTO
11	GX 06 173 01 A	1		**PALIER COLLECTEUR (AR)** LAGERDECKEL, SEITE KOLLEK. BEARING PLATE, COMMUT. SIDE SOPORTE, LADO COLECTOR SUPPORTO, LATO COLLETTORE
12	*GX 06 174 01 A*	1	NFP	**BAGUE AUTOLUBRIFIANTE** SELBSTSCHMIERBUECHSE SELF LUBRIFICATING BUSH CASQUILLO AUTOLUBRICANTE BOCCOLA AUTOLUBRIFICANTE

166 **DÉMARREUR 12 V. «PARIS-RHONE» (Suite)** 02/88
ANLASSER 12 V. «PARIS-RHONE» (Forts.)
2-533-01 **STARTER MOTOR 12 V. «PARIS-RHONE» (Cont.)**
ARRANCADOR 12 V. «PARIS-RHONE» (Cont.)
J-07 ↑ **MOTORINO D'AVVIAMENTO 12 V. «PARIS-RHONE» (Cont.)**

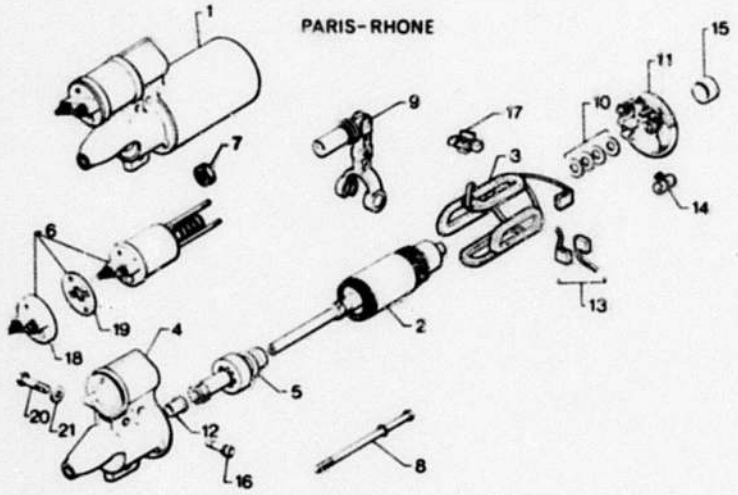

166 2-533-01

I	NUMEROS	K		DESIGNATIONS
13	GX 06 176 01 A	1		**JEU DE BALAIS** SATZ KOHLEN SET OF BRUSHES JUEGO DE ESCOBILLAS SERIE DI SPAZZOLE
14	*GX 06 176 01 A* RP 95 560 817	2		**RESSORT DE BALAIS** KOHLFEDER BRUSH SPRING MUELLE DE ESCOBILLA MOLLA PER SPAZZOLA
15	*GX 06 178 01 A*	1	NFP	**CAPOT DE PALIER AR** ABDECKUNG F. LAGERDECKEL BEARING PLATE COVER TAPA DE SOPORTE COPERCHIO PER SUPPORTO
16	95 590 108	1		**AXE DE FOURCHETTE** GABELACHSE FORK PIN EJE DE HORQUILLA PERNO FORCELLA
17	*GX 06 189 01 A*	1	NFP	**JOINT PALIER DE COMMANDE** DICHTUNG F. LAGERDECKEL BEARING PLATE SEAL JUNTA DE SOPORTE GUARNIZIONE PER SUPPORTO
18	GX 06 190 01 A	1		**CAPOT DE SOLENOÏDE** ABDECKUNG F. MAGNETSCHALT. SOLENOID COVER TAPA DE SOLENOIDE COPERCHIO PER SOLENOIDE
19	5 418 115	1		**JOINT DE CAPOT DE SOLENOÏDE** DICHTUNG F. SCHALTERDECKEL SOLENOIDE COVER SEALING JUNTA DE TAPA DE SOLENOIDE GUARNIZIONE PER COPERCHIO
20	23 750 019	1	THE 7 x 48	**VIS DE FIXATION DÉMARREUR** SCHRAUBE SCREW TORNILLO VITE
21	23 747 019 22 904 019	1 2	THE 7 x 38 CO 7,2 x 14,2	– **RONDELLE** SCHEIBE WASHER ARANDELA RONDELLA

3

166 **TABLEAU DES VUES** 02/88 **GROUPE**
AUFSTELLUNG DER BILDER **GROUP**
TABLE OF PICTURE **GROUP 3**
L-02 ↑ **TABLA DE VISTAS** **GRUPO**
TABELLA DELLE VEDUTE **GRUPPO**

SOUS-GROUPE UNTERGRUPPE SUBGROUP SUBGRUPO SOTTOGRUPPO	NUMÉRO NUMMER NUMBER NUMERO NUMERO	VUE BILD PICTURE VISTA VEDUTA
ESSIEU AVANT VORDERE ACHSE FRONT AXLE EJE DELANTERO ASSALE POST.		
–	3-412	L-03
PIVOTS ACHSKOERPER PIVOTS PIVOTES PIVOTS		
–	3-413	L-04
MOYEUX AVANT – JANTES VORDERRADNABEN – RADFELGEN FRONT HUBS – WHEELS NUCLEOS DELANTEROS – RUEDAS MOZZI ANT. – RUOTE		
–	3-416	L-06 L-07
ESSIEU ARRIERE HINTERE ACHSE REAR AXLE EJE TRASEROS ASSALE POSTERIORI		
–	3-422	L-08
MOYEUX ARRIERE HINTERRADNABEN REAR HUBS NUCLEOS TRASEROS MOZZI POSTERIORI		
–	3-426	L-09
POT DE SUSPENSION FEDERUNGSTOPF SUSPENSION UNIT TUBO DE SUSPENSION CILINDRI DI SOSPENSIONE		
–	3-434	L-10 L-11
BARRE ANTI-ROULIS STABILISATORSTAEBE ANTIROLL BARS BARRA ESTABILIZADORAS BARRE ANTIRULLIO		
–	3-435	L-12
AMORTISSEURS STOSSDAEMPFER SHOCK ABSORBERS AMORTIGUADORES AMMORTIZZATORI		
–	3-436	L-13
DIRECTION – VOLANT – ANTIVOL LENKRAD - DIEBSTAHLSICHERUNG STEERING WHEEL - ANTI-THEFT - DEVICE DIRECCION - VOLANTE - ANTIRROBO STERZO - VOLANTE - ANTI-FURTO		
–	3-441	L-14 L-15
DIRECTION - PIGNON - GLISSIERE LENKUNG - RITZEL UND FUEHRUNG STEERING - PINION AND SLIDE DIRECCION - PINON Y DESLIZADERA STERZO - PIGNONE E SLITTA		
–	3-442	M-15 M-14
DIRECTION – CRÉMAILLERE LENKUNGSZAHNSTANGE STEERING RACK DIRECCION - CREMALLERA STERZO - CREMAGLIERA		
–	3-442-01	M-13 M-12
DIRECTION – BARRES SPURSTANGEN STEERING RODS DIRECCION – BARRAS STERZO – BARRE		
–	3-443	M-11

166

3-412

L-03 ↑

ESSIEU AVANT
VORDERACHSE
FRONT AXLE
EJE DELANTERO
ASSALE ANTERIORE

02/88

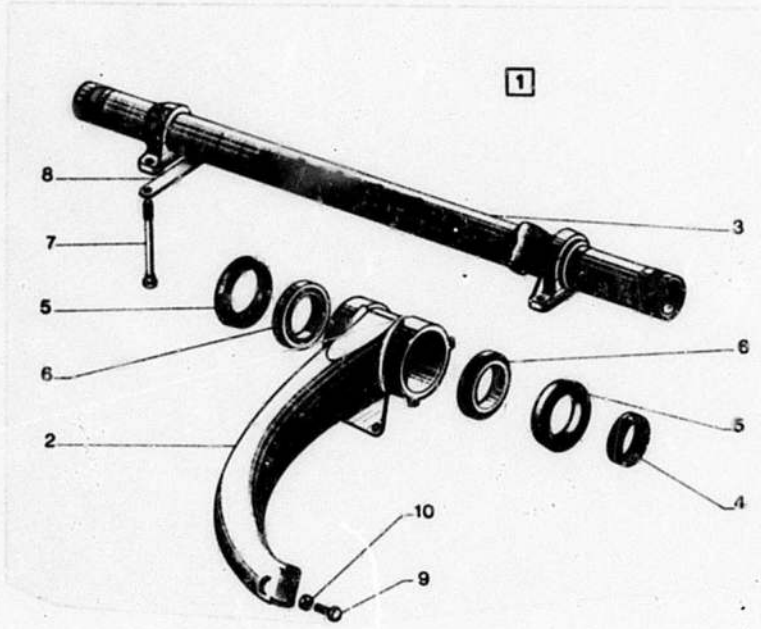

166 3-412

I	NUMEROS	K		DESIGNATIONS
1	*5 404 088*	1	NFP	**ESSIEU COMPLET AVEC DIREC.** KOMPLETTE ACHSE MIT LENKUNG COMPLETE AXLE WITH STEERING EJE COMPLETO CON DIRECCION ASSALE COMPLETO CON STERZO
2	5 403 986	1	G	**BRAS** SWINGARM ARM BRAZO BRACCIO
	5 403 987	1	D - NFP	—
3	*5 403 074*	1	NFP	**TRAVERSE** TRAVERSE CROSSMEMBER TRAVIESA TRAVERSA
4	AM 414 91	2	ϕ 63 x 1,50	**ÉCROU A ENCOCHES** RINGMUTTER MIT NUTEN SLOTTED RING-NUT TUERCA ALMENADA GHIERA A CORONA
5	*AZ 414 92 A* RP 95 568 931	4	71,7 x 90 x 7	**JOINT** DICHTUNG SEALING JUNTA GUARNIZIONE
6	*ZC 9 620 041 U* RP 26 207 519	4	1o - 63,5 x 95 x 17	**ROULEMENT A GALETS** ROLLENLAGER ROLLER BEARING RODAMIENTO DE RODILLOS CUSCINETTO A RULLI
	ZC 9 620 042 U RP 26 207 519	4	2o - 63,5 x 95 x 17	—
7	AZ 414 90	4	TH 10 x 1,50 x 1,25	**VIS** SCHRAUBE SCREW TORNILLO VITE
8	A 414 89	2	2 ϕ 11 - ENT 102	**ARRETOIR DOUBLE** DOPPEL-SICHERUNGSBLECH LOCK-PLATE RETEN DOBLE ARRESTO DOPPIO
9	23 464 019	2	TH 7 x 22	**VIS BUTÉE** ANSCHLAGSCHRAUBE STOP SCREW TORNILLO DE TOPE VITE DELLA REGGISPINTA
10	25 241 009	2	HE 7 x 1,00	**CONTRE-ÉCROU** CONTRE-MUTTER COUNTER-NUT CONTRA-TUERCA CONTRODADO
			DAD	**PIECES SPÉCIALES** SPEZIALTEILE SPECIAL PARTS PIEZAS ESPECIALES PEZZI SPECIALI
1	*5 432 797*	1	NFP	**ESSIEU COMPLET AVEC DIRECTION** KOMPLETTE ACHSE MIT LENKUNG COMPLETE AXLE WITH STEERING EJE COMPLETO CON DIRECCION ASSALE COMPLETO CON STERZO
3	*5 432 798*	1	NFP	**TRAVERSE** TRAVERSE CROSS-MEMBER TRAVIESA TRAVERSA

166

3-413

L-04 ↑

PIVOTS
ACHSKOERPER
PIVOTS
PIVOTES
PIVOTS

02/88

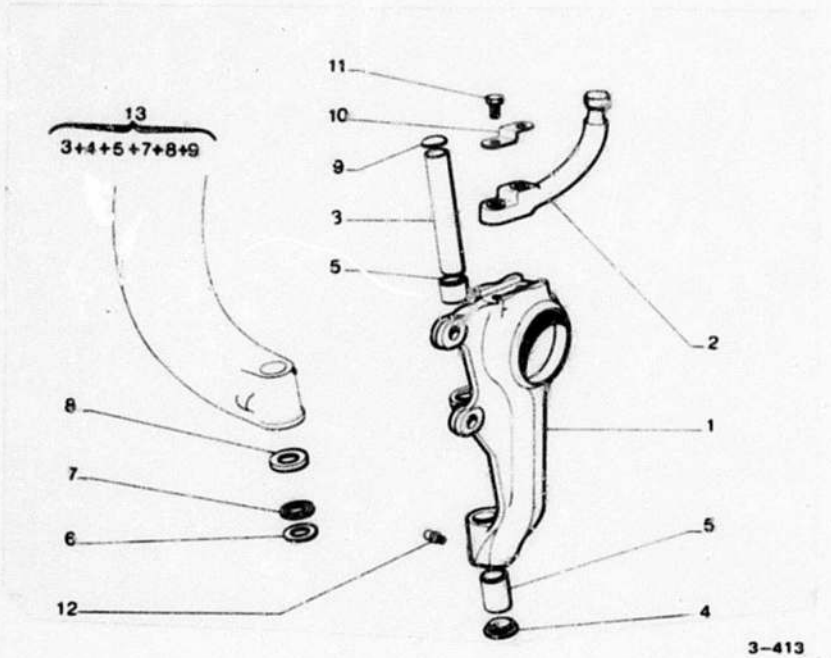

166 3-413

I	NUMEROS	K		DESIGNATIONS
1	5 403 052	1	G - ϕ 78 x 150 NFP	**PIVOT BAGUE** AUSGEBUECHSTER ACHSKOERPER BUSHED PIVOT PIVOTE CON CASQUILLO PIVOT IMBOCCOLATO
	5 403 053	1	D - ϕ 78 x 150 - NFP	–
2	AL 413 4	1	G - NFP	**LEVIER** SPURSTANGENHEBEL LEVER PALANCA LEVA
	AL 413 5	1	D - NFP	–

I	NUMEROS	K		DESIGNATIONS
3	A 413 5 A	2	110 x 17	**AXE** LAGERBOLZEN SWIVEL PIN EJE PERNO
4	A 413 90	2	ϕ 22 x 100	**BOUCHON** STOPFEN PLUG TAPON TAPPO
5	A 413 2	2	SUP 21 x 17 x 19	**BAGUE** BUECHSE BUSH CASQUILLO BOCCOLA
	A 413 3 B	2	INF 21 x 17 x 31	–
6	A 413 7	?	17,1 x 27 - E 2,3	**RONDELLE ACIER** STAHLSCHEIBE STEEL WASHER ARANDELA ACERO RONDELLA ACCIAIO
	A 413 7 A	?	17,1 x 27 - E 2,5	–
	A 413 7 B	?	17,1 x 27 - E 2,7	–
7	A 413 8	2	17,1 x 27 x 2	**RONDELLE BRONZE** BRONZESCHEIBE BRONZE WASHER ARANDELA BRONCE RONDELLA BRONZO
8	A 413 9	2	31,5 x 17,1 x 6,5	**PARE-POUSSIERE** DICHTUNG SEALING JUNTA GUARNIZIONE
9	A 413 95	2	ϕ 24 - E 3	**RONDELLE** SCHEIBE WASHER ARANDELA RONDELLA
10	AM 413 89	2		**ARRETOIR** SICHERUNGSBLECH LOCKPLATE RETEN ARRESTO
11	95 623 739	2	TH 7 x 1,00 - 28	**VIS** SCHRAUBE SCREW TORNILLO VITE
	23 746 509	2	TH 7 x 1,00 - 38	–
12	24 737 019	2	ϕ 7 x 1,00	**GRAISSEUR** SCHMIERNIPPEL LUBRICATOR ENGRASADOR INGRASSATORE
13	5 451 858	2		**NECESSAIRE AXE DE PIVOT** LAGERBOLZEN M. EINBAUTEILEN SWIVEL PIN KIT NECESER EJE DE PIVOTE OCCORENTE PERNO PIVOT

166

3–416

L–06

MOYEUX AVANT – JANTES
VORDERNABEN – RADFELGEN
FRONT HUBS – WHEEL RIMS
NUCLEOS DELANTEROS – LLANTAS
MOZZI ANTERIORI – RUOTE

02/88

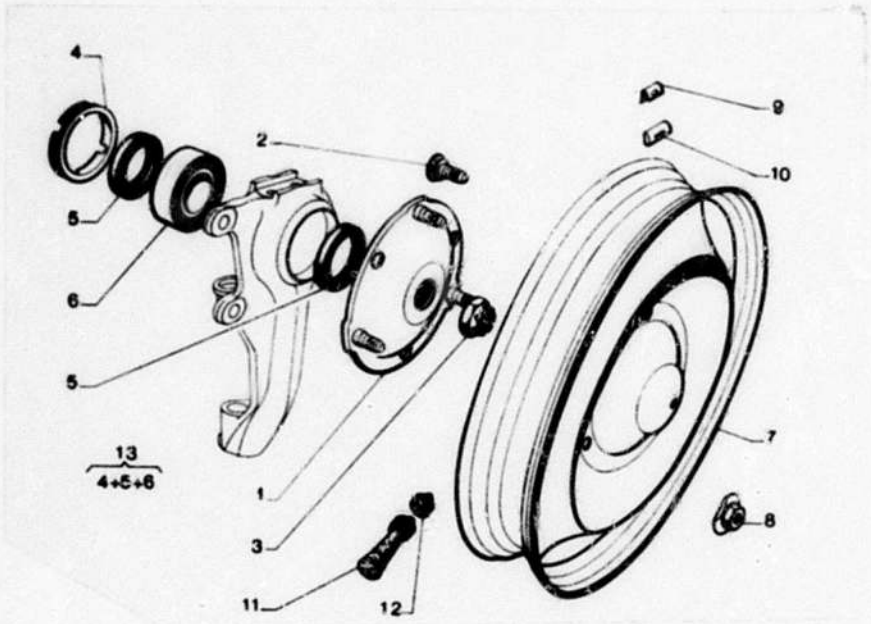

166 3-416

I	NUMEROS	K		DESIGNATIONS
1	AL 416 901 A	2		**MOYEU** FLANSCHNABE HUB NUCLEO MOZZO
2	*GX 20 382 01 A* RP 95 544 122	6	ϕ 12 x 1,25 – 30	**TOC DE ROUE** MITNEHMERBOLZEN WHEEL STUB ESPARRAGO RUEDA COLONNETTA RUOTA
3	5 420 543	2	ϕ 22 x 1,50 - H 19,25	**ÉCROU** MUTTER NUT TUERCA DADO
4	AM 416 99	2	78 x 150	**BAGUE - ÉCROU** RINGMUTTER RING - NUT ANILLO - TUERCA THIERA MASCHIA
5	*ZC 9 612 528 U* RP 75 532 316	4	45 x 62 x 8 RM *ZC 9 612 523 U*	**JOINT** DICHTUNG SEALING JUNTA GUARNIZIONE
6	*ZC 9 620 135 U* RP 79 03 090 194	2	36 x 76 x 29	**ROULEMENT A BILLES** KUGELLAGER BALL BEARING RODAMIENTO CUSCINETTO A SIERRE
7	AM 416 4 A	5	▶ 7/73	**JANTE DE ROUE (PEINTE)** RADFELGE (GESTRICHEN) WHEEL RIM (PAINTED) LLANTA DE RUEDA (PINTADA) RUOTA (VERNICIATA)
	5 441 179	5	7/73 ▶	–
8	75 419 948	6	ϕ 12 x 125	**ÉCROU DE ROUE** RADMUTTER WHEEL NUT TUERCA DE RUEDA DADO PER RUOTA
9	AL 471 166 A	?	10G	**RESSORT POUR MASSE** FEDER F. GEWICHTE SPRING F. WEIGHTS MUELLE DE MASAS MOLLA PER MASSE
	AL 471 167 A	?	20G ▶90G NFP	–
10	*AL 471 168 A* RP GX 22 139 01 A	?	10G	**MASSE D'ÉQUILIBRAGE** AUSGLEICHGEWICHT BALANCE WEIGHT MASA DE EQUILIBRADO MASSA D'EQUILIBRATURA
	5 412 518	?	20G	–
	5 412 519	?	30G	–
	5 412 520	?	40G	–
	5 412 521	?	50G	–
	5 412 522	?	60G	–
	AL 471 174 A	?	70G	–
	AL 471 175 A	?	80G	–
	AL 471 176 A	?	90G	–
11	5 458 682	5		**VALVE AVEC BOUCHON** VENTIL MIT HUETCHEN VALVE WITH CAP VALVULA CON CAPUCHON VALVOLA CON CAPPUCCIO
12	5 458 681 RP 5 491 339	?		**BOUCHON DE VALVE** VENTILHUETCHEN VALVE CAP CAPUCHON DE VALVULA CAPPUCCIO DELLA VALVOLA

166

3–416

L–07

MOYEUX AVANT – JANTES (Suite)
VORDERE RADNABEN – RADFELGEN (Forts.)
FRONT HUBS – WHEELS (Cont.)
NUCLEOS DELANTEROS – LLANTAS (Cont.)
MOZZI ANTERIORI – RUOTE (Cont.)

02/88

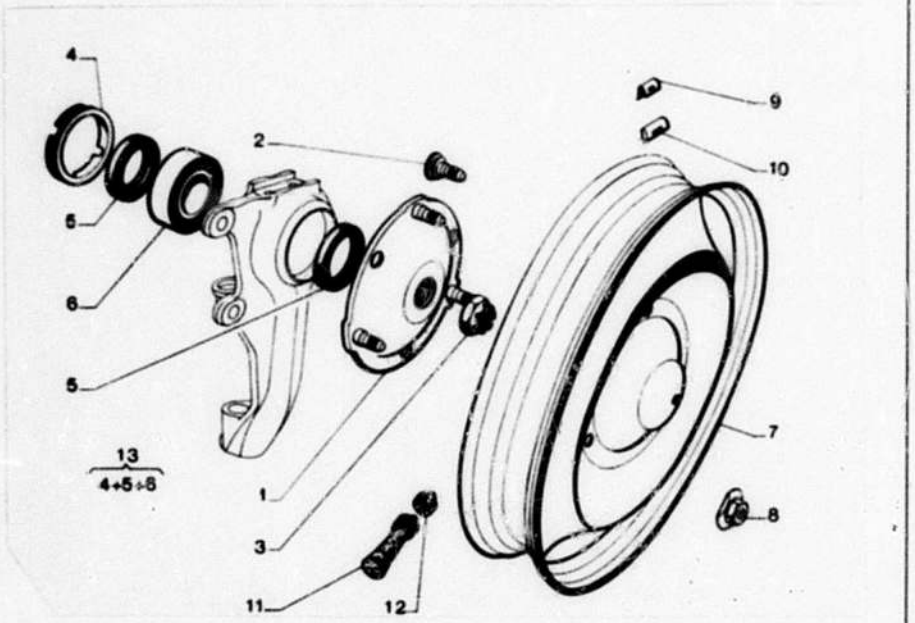

166 3416

I	NUMEROS	K		DESIGNATIONS
13	5 451 360	2	ENS	**REMISE EN ÉTAT DU ROULEMENT DE PIVOT** NECESSAIRE ZUR INSTAND-SETZUNG DES KUGELLAGERS BALL-BEARING OVERHAUL KIT NECESER DE REVISION DE RODAMIENTO OCCORRENTE REVISIONE CUSCINETO A SFERE

	22 600 019	2	⌀ 5 LON 45	**GOUPILLE FENDUE** SPALTSTIFT SPLIT PIN GRUPILLA HENDIDA COPIGLIA TAGLIATA

166

3-422

L-08

ESSIEU ARRIERE
HINTERACHSE
REAR AXLE
EJE TRASERO
ASSALE POSTERIORE

02/88

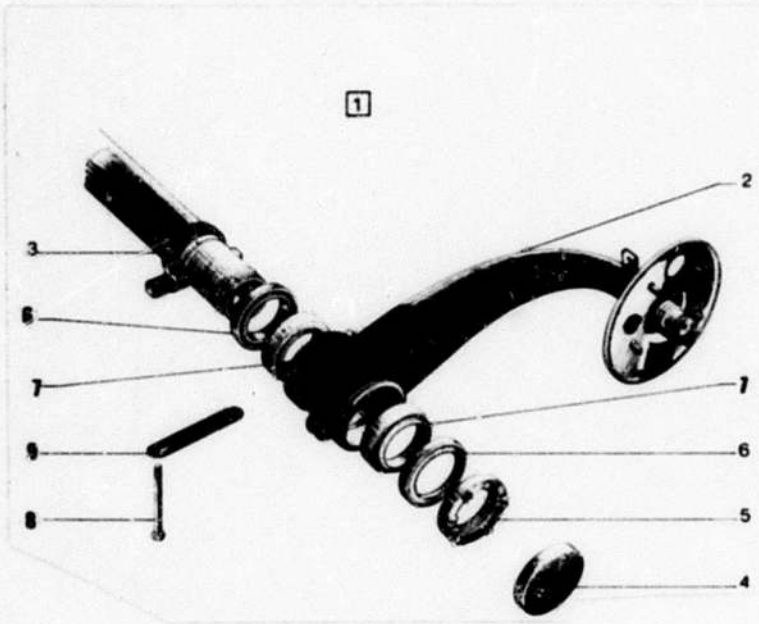

166 3-422

I	NUMEROS	K		DESIGNATIONS
1	5 418 171	1	RM 5 418 172 NFP	**ESSIEU COMPLET AVEC FREIN** KOMPLETTE ACHSE M. BREMSE COMPLETE AXLE WITH BRAKE EJE COMPLETO CON FRENO ASSALE COMPLETO CON FRENO
2	5 417 958	1	G - AMS 4 - NFP	**BRAS** SCHWINGARM ARM BRAZO BRACCIO
	5 417 959	1	D - AMS 4 - NFP	–
	5 417 955	1	G - BK - NFP	–
	5 417 957	1	D - BK - NFP	–
3	5 423 789	1	NFP	**TRAVERSE** TRAVERSE CROSSMEMBER TRAVIESA TRAVERSA
4	AM 422 50 A	2		**PARE-POUSSIERE** DICHTKAPPE DUST COVER GUARDA-POLVO PARAPOLVERE
5	AM 414 91	2	⌀ 63 x 1,50	**ÉCROU A ENCOCHES** MUTTER MIT EINKERBUNGEN SLOTTED RING NUT TUERCA ALMENADA GHIERA A CORONA
6	AZ 414 92 A	4	1o - 71,7 x 95,8 x 7	**JOINT** DICHTUNG SEALING JUNTA GUARNIZIONE
	AZ 414 92 B	4	2o - 71,7 x 95,8 x 7	–
7	ZC 9 620 041 U RP 26 207 519	4	1o - 63,5 x 95 x 17	**ROULEMENT A GALETS** ROLLENLAGER ROLLER BEARING RODAMIENTO DE RODILLOS CUSCINETTO A RULLI
	ZC 9 620 042 U RP 26 207 519	4	2o - 63,5 x 95 x 17	–
8	AZ 414 90	4	TH 10 x 1,50 - 125	**VIS** SCHRAUBE SCREW TORNILLO VITE
9	A 414 89	2	2 ⌀11 - ENT 102	**ARRETOIR** SICHERUNGSBLECH LOCKPLATE RETEN ARRESTO

166

3–426

L–09

MOYEUX ARRIERE
HINTERNABEN
REAR HUBS
NUCLEOS TRASEROS
MOZZI POSTERIORI

02/88

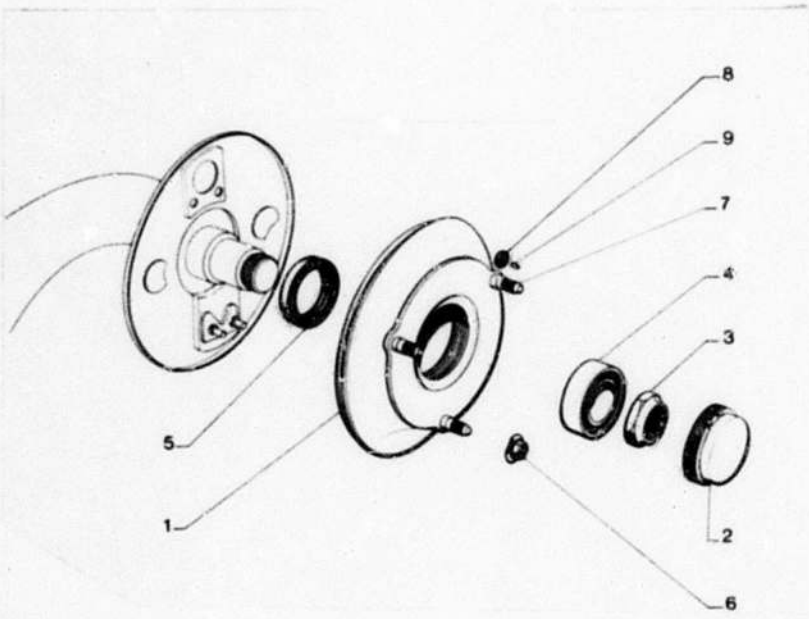

166 3-426

I	NUMEROS	K		DESIGNATIONS
1	AM 426 020 A	2		**MOYEU TAMBOUR** NABE ALS BREMSTROMMEL HUB AND DRUM NUCLEO TAMBOR MOZZO TAMBURO
2	AM 426 97	2	ϕ 78 x 1,50	**ÉCROU AVEC BOUCHON** ABSCHLUSS-RINGMUTTER RING NUT AND CAP TUERCA CON TAPON DADO A TAPPO
	95 584 730	2	«OPTION PR»	–
3	5 420 544	2	ϕ 34 x 1,50 - H 14,5	**ÉCROU** MUTTER NUT TUERCA DADO
4	*26 201 359* RP 79 03 090 194	2	36 x 76 x 29	**ROULEMENT A BILLES** KUGELLAGER BALL BEARING RODAMIENTO DE BOLAS CUSCINETTO A SFERE
5	*ZC 9 612 528 U* RP 75 532 316	2	2o - 45 x 62 x 8 RM *ZC 9 612 523 U - 1o* *ZC 9 612 528 U - 2o*	**BAGUE D'ÉTANCHÉITÉ** DICHTRING SEALING BUSH ANILLO DE ESTANQUEIDAD BOCCOLA DI TENUTA
6	5 419 948	6	ϕ 12 x 1,25	**ÉCROU DE ROUE** RADMUTTER WHEEL NUT TUERCA DE RUEDA DADO PER RUOTA
7	*95 995 247*	6	ϕ 12 x 1,25 - LON 36 RMP 3/73 ▶	**TOC DE ROUE** MITNEHMERBOLZEN WHEEL STUD ESPARRAGO DE RUEDA COLONNETTA RUOTA
8	*95 624 263*	6	16 x 30 x 0,5	**RONDELLE** SCHEIBE WASHER ARANDELA RONDELLA
9	ZC 9 088 539 U	6	3,5 x 4,5 ▶ 3/73	**ERGOT** ZAPFEN DOWEL PIN ESPIGO GRANO
10	75 523 459	2	ENS	**RÉPARATION DE MOYEU** SATZ TEILE SET OF PARTS REPARACION DE NUCLEO RIPARAZIONE MOZZO

166

3-434

L-10

POTS DE SUSPENSION
FEDERUNGSTOEPFE
SUSPENSION UNITS
TUBOS DE SOSPENSION
CILINDRI SOSPENSIONE

02/88

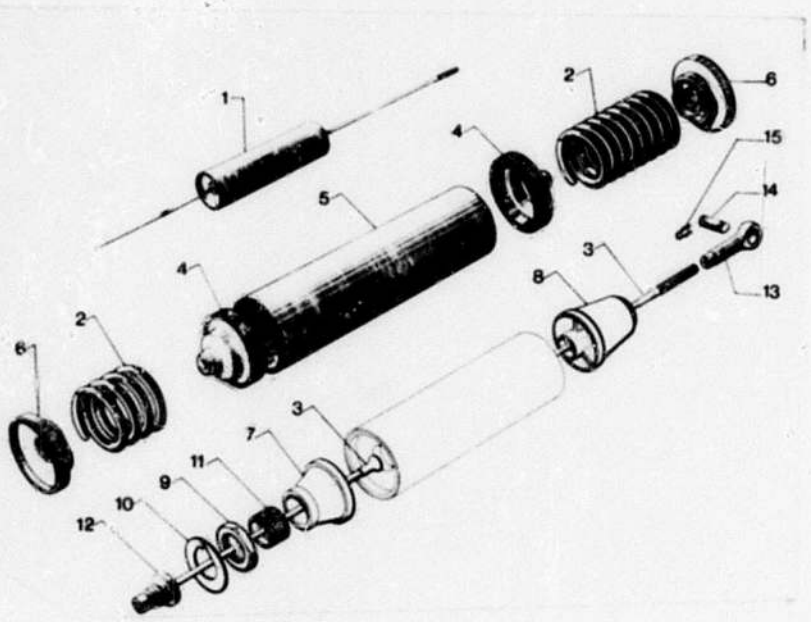

166 3-434

I		NUMEROS	K		DESIGNATIONS
1		5 426 400	2	AMS 4 - NFP	**POT COMPLET** KOMPLETTER FEDERUNGSTOPF COMPLETE SUSPENSION UNIT TUBO COMPLETO CILINDRO COMPLETO
		5 426 402 RP 5 429 712	2	BK	--
2		5 403 804	2	AV - NFP	**RESSORT** FEDER SPRING MUELLE MOLLA
		5 403 805	2	AR - AMS 4 - NFP	--
		5 422 289	2	AR - BK - NFP	--
3		5 425 832	2	AV - LON 578	**TIRANT** EINSTELLSTANGE ADJUSTING ROD TIRANTE TIRANTE
		5 424 139	2	AR - LON 632 - AMS 4	--
		5 424 138	2	AR - LON 652 - BK	--
4		AM 434 93 A	4	ϕ EXT 131,5	**COUPELLE GARNIE** FEDERTELLER MIT GARNITUR CUP WITH LINING COPELA GUARNECIDA SCODELLINO CON GUARNIZIONE
5		AM 434 99 A	2	ϕEXT 135 - NFP	**CARTER** GEHAEUSE CASING CARTER CARTER
6		5 403 801	4	ϕ EXT 135	**EMBOUT BAGUE** DECKEL, AUSGEBUECHST BUSHED COVER TAPA CON CASQUILLO COPERCHIO IMBOCCOLATO
7		5 417 963	2	AV - LON 48,5	**ENTRETOISE** ABSTANDSHUELSE DISTANCE BUSH SEPARADOR DISTANZIALE
8		5 417 962 RP 95 498 710	2	AR - LON 68,5	--
9		AM 434 87 A	2	HE 40 x 1,50	**ECROU** MUTTER NUT TUERCA DADO
10		5 417 961	2		**ARRETOIR** SICHERUNGSBLECH LOCKPLATE RETEN ARRESTO
11		5 417 960	2	ϕ 40 x 1,50 - LON 42	**EMBOUT** EINSTELLENDE END-PIECE TERMINAL TERMINALE
12		5 424 506	4	8 x 34 x 60	**PARE-POUSSIERE** DICHTSTULPEN DUST-COVER GUARDA-POLVO PARAPOLVERE
13		5 424 148	4	ϕ 11 x 1,00	**EMBOUT** EINSTELLKOPF END-PIECE TERMINAL TERMINALE
14		A 434 84	2	AV - 41 x 12	**COUTEAU** KANTENBOLZEN PIN CUCHILLO COLTELLO
		AM 434 84 A	2	AR - 43 x 14	--

POTS DE SUSPENSION (Suite)
FEDERUNGSTOEPFE (Forts.)
SUSPENSION UNITS (Cont.)
TUBOS DE SOSPENSION (Cont.)
CILINDRI SOSPENSIONE (Cont.)

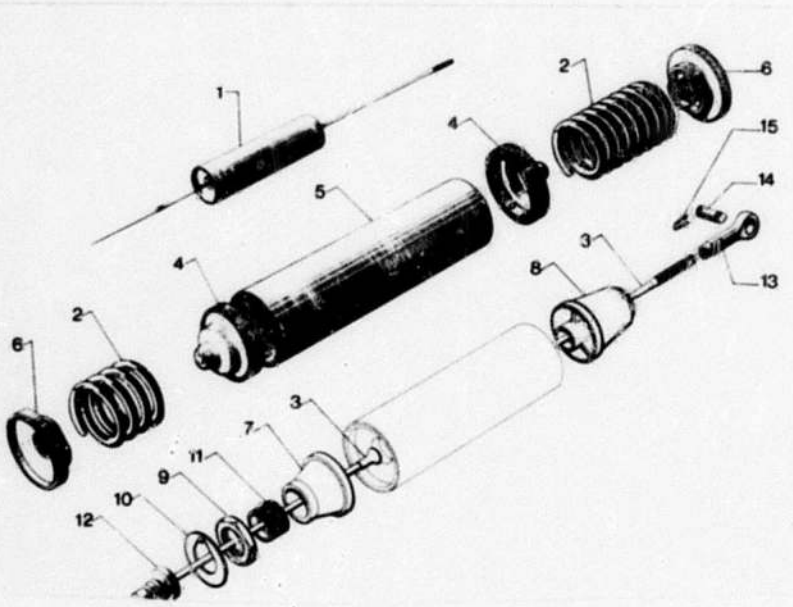

166 3-434

I	NUMEROS	K		DESIGNATIONS
15	26 199 649 U	81	LON 32 - ϕ INT 8,8	**PINCETTE** KLAMMER CLIP PINZA MOLLETTA D'ARRESTO

166

3-435

L-12

BARRES ANTI-ROULIS
STABILISATORSTAEBE
ANTI-ROLL BARS
BARRAS ESTABILIZADORAS
BARRE ANTIRULLIO

02/88

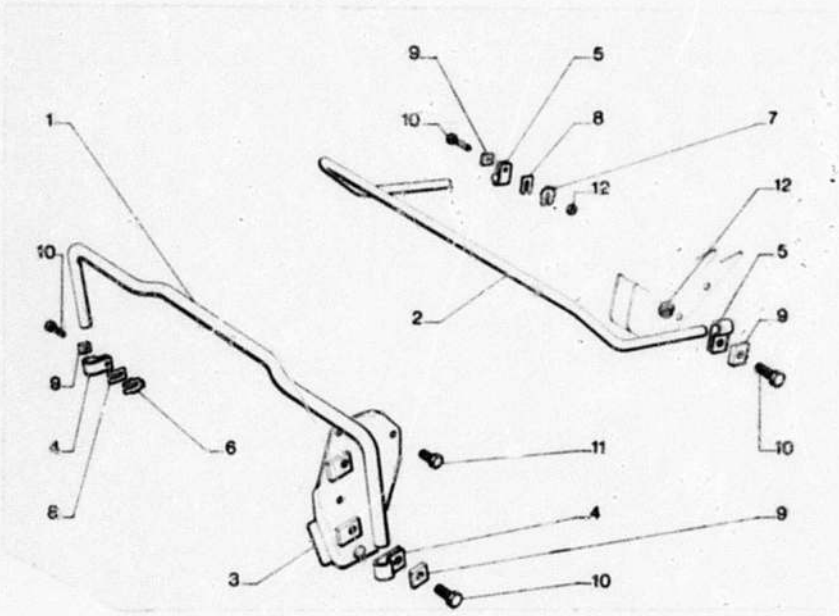

166 3-435

I	NUMEROS	K		DESIGNATIONS
1	*5 414 193*	1	AV ϕ16-NFP	**BARRE ANTI-ROULIS** STABILISATORSTAB ANTI-ROLL BAR BARRA ESTABILIZADORA BARRA ANTIRULLIO
2	*5 417 964*	1	AR ϕ15 - NFP	–
3	5 421 893	1	AV G	**SUPPORT SUR BRAS** TRAEGER AM SCHWINGARM BRACKET ON ARM SOPORTE SOBRE BRAZO SUPPORTO SUL BRACCIO
	5 421 894	1	AV D	–
4	*5 414 201*	4	AV - NFP	**COLLIER** SCHELLE COLLAR COLLAR COLLARE
5	AM 435 67	4	AR	–
6	*AM 435 62* RP 5 417 966	??	AV	**CALE A ERGOTS** UNTERLEGSCHEIBE M. ZAPFEN SHIM WITH STOPS SUPLEMENTO CON RETENES SPESSORE CON LINGUETTE
7	5 417 966	?	AR	–
8	AM 435 153	?	30 x 30,5 x 0,5	**CALE DE RÉGLAGE** EINSTELLSCHEIBE ADJUSTING SHIM SUPLEMENTO DE REGLAJE SPESSORE DI REGOLAZIONE
	AM 435 153 A	?	30 x 30,5 x 1	–
	AM 435 153 B RP AM 435 153 A	?	30 x 30,5 x 2	–
9	*AM 435 180*	4	24 x 30 x 7 - NFP	**PLAQUETTE** PLAKETTE PLAQUETTE PLAQUETA PLACCHETTA
10	24 029 519	4	TH 10 x 28	**VIS** SCHRAUBE SCREW TORNILLO VITE
	24 032 009	2	TH 10 x 35	–
	24 060 009	2	TH 10 x 40	–
11	23 821 019	6	TH 9 x 16	–
12	25 245 009	4	HE 10 x 1,50	**ÉCROU** MUTTER NUT TUERCA DADO

166

3-436

L-13

AMORTISSEURS – BUTÉES
STOSSDAEMPFER – ANSCHLAEGE
SHOCK ABSORBERS – STOPS
AMORTIGUADORES – TOPES
AMMORTIZZATORI – REGGISPINTE

02/88

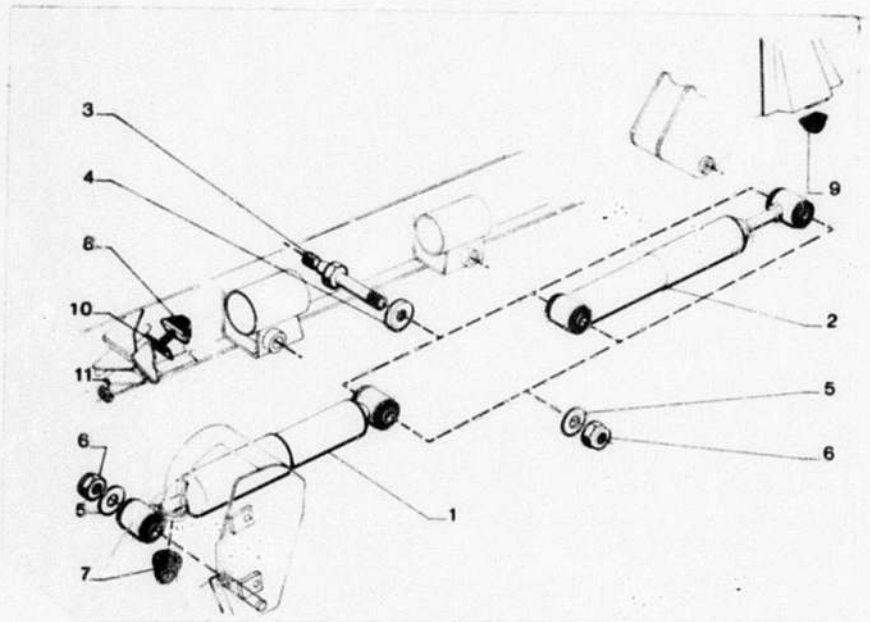

166 3-436

I	NUMEROS	K		DESIGNATIONS
1	5 440 690	2	AV	**AMORTISSEUR** STOSSDAEMPFER SHOCK ABSORBER AMORTIGUADOR AMMORTIZZATORI
2	5 440 691	2	AR	–
3	AMB 436 252 A	6	2 ϕ14 x 1,50 - 112	**AXE** ACHSE BOLT EJE PERNO
4	AMB 436 256 A	6	14,1 x 40 x 6	**ENTRETOISE** ABSTANDSSCHEIBE SPACER SEPARADOR DISTANZIALE
5	96 995 249	8	14,1 x 40 x 2	**RONDELLE** SCHEIBE WASHER ARANDELA RONDELLA
6	*25 606 029* RP 79 03 234 055	8	HE 14 x 1,50 «SNEP»	**ÉCROU** MUTTER NUT TUERCA DADO
				BUTÉE ANSCHLAG STOP TOPE REGGISPINTA
7	5 426 899	2	AV	– **SUR BRAS** – AM SCHWINGARM – ON ARM – SOBRE BRAZO – SUL BRACCIO
8	5 403 803	2	AV	– **SUR PLATE-FORME** – AM RAHMEN – ON PLATFORM – SOBRE PLATAFORMA – SULLA PIATAFORMA
9	*5 403 802*	2	AR NFP	– **SUR CAISSE** – AM WAGENKASTEN – ON BODY – SOBRE CAJA – SULLA SCOCCA
10	*A 437 85* RP 75 529 370	?	30 x 43 x 1,1	**CALE DE BUTÉE** ANSCHLAGSCHEIBE SHIM FOR BUFFER SUPLEMENTO DEL TOPE SPESSORE PER REGGISPINTA
11	AW 437 85 25 264 019	? 2	30 x 43 x 4 HE 10 x 1,25	– **ÉCROU** MUTTER NUT TUERCA DADO

166 **DIRECTION · VOLANT – ANTIVOL** 02/88
LENKUNG – LENKRAD – DIEBSTAHLSICHERUNG
3–441 STEERING WHEEL – ANTI-THEFT
DIRECCION – VOLANTE – ANTIRROBO
L–14 ↑ STERZO – VOLANTE – ANTIFURTO

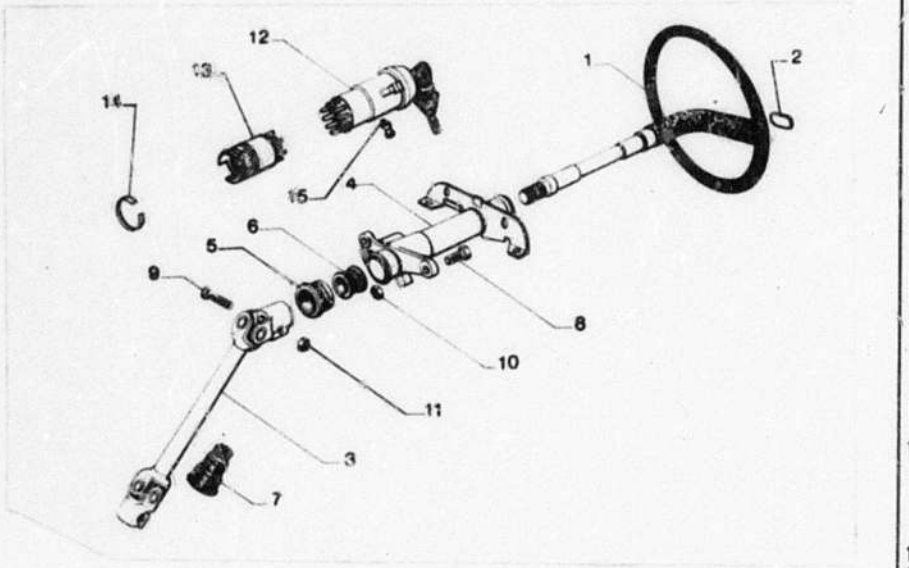

166 3-441

I	NUMEROS	K		DESIGNATIONS
1	*5 427 017* RP 5 443 152 * 700	1	LON 435	**VOLANT** LENKRAD STEERING VOLANTE VOLANTE
2	5 427 981	1		**ENJOLIVEUR** ZIERSTUECK EMBELLISHER EMBELLECEDOR MODANATURA
3	5 474 116	1	LON 355 - ⌀17 7/75 ▶ RMP *AM 441 214 A*	**ARBRE A CARDANS** KARDANWELLE CARDAN-SHAFT ARBOL DE CARDAN ALBERO A CARDANI
4	AM 441 248 A	1		**TUBE FIXE BAGUE** LENKROHR, AUSGEBUECHST PIPE, BUSHED TUBO CON CASQUILLO TUBO IMBOCCOLATO
5	5 420 179	2	26,5 x 36,7 x 25,5	**BAGUE CAOUTCHOUC** GUMMIHUELSE RUBBER BUSH CASQUILLO CAUCHO BOCCOLA GOMMA
6	5 420 180	2	24 x 30 x 25	**BAGUE FENDUE** GESCHLITZTE HUELSE SPLIT BUSH CASQUILLO HENDIDO BOCCOLA TAGLIATA
7	*5 482 295*	1	NFP	**PARE-POUSSIERE** DICHTSTULPEN DUST COVER GUARDA POLVO PARAPOLVERE
8	23 450 319	2	SUP - TH 7 x 16	**VIS** SCHRAUBE SCREW TORNILLO VITE
	23 707 019	2	INF - TH 7 x 28	–
9	23 459 519	2	THE 7 x 35	–
10	25 241 009	2	HE 7 x 1,00	**ECROU** MUTTER NUT TUERCA DADO
11	25 301 019	2	HE 7x1,00 - «NYLSTOP»	–
12	*5 445 838* RP 95 495 459	1	«SIMPLEX» 4/75 ▶ RMP *5 428 393*	**ANTIVOL 8 FICHES** DIEBSTAHLSICHERUNG, 8 ST. ANTI-THEFT, 8 PINS ANTIRROBO, 8 FICHAS ANTIFURTO, 8 SPINE
13	*5 470 830* RP 95 495 459	1		**BOITIER** GEHAEUSE HOUSING CAJA SCATOLA
14	5 470 476	1		**JONC** SICHERUNGSRING CIRCLIP ANILLO RETENCION ARRESTO ELASTICO
15	GX 40 146 01 A	1	⌀ 5 x 80 - LON 12,5	**VIS** SCHRAUBE SCREW TORNILLO VITE

166

3–441

L–15 →

DIRECTION – VOLANT – ANTIVOL (Suite)
LENKUNG – LENKRAD – DIEBSTAHLSICHERUNG (Forts.)
STERRING WHEEL – ANTI – THEFT (Cont.)
DIRECCION – VOLANTE – ANTIRROBO (Cont.)
STERZO – VOLANTE – ANTIFURTO (Cont.)

02/88

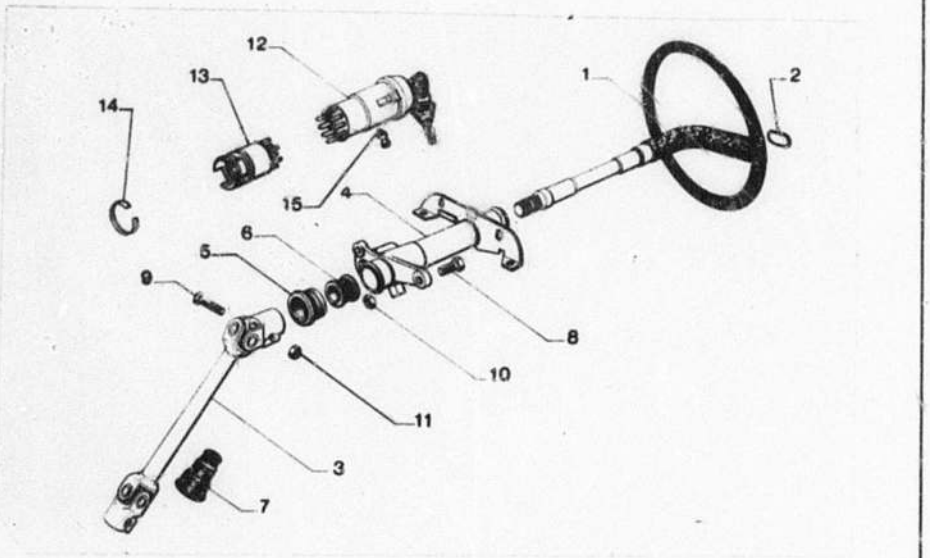

166 3-441

I	NUMEROS	K		DESIGNATIONS
			(D)	**PIECE SPÉCIALE** SPEZIALTEIL SPECIAL PART PIEZA ESPECIAL PEZZO SPECIALE
12	*5 128 395* RP 5 431 293	1	«SIMPLEX»	**ANTIVOL** DIEBSTAHLSICHERUNG ANTI-THEFT ANTIRROBO ANTIFURTO

166

3 442

M–15

DIRECTION – PIGNON – GLISSIERE
LENKUNG – RITZEL – FUEHRUNG
STEERING PINION AND SLIDE
DIRECCION – PINON – DESLIZADERA
STERZO – PIGNONE – SLITTA

02/88

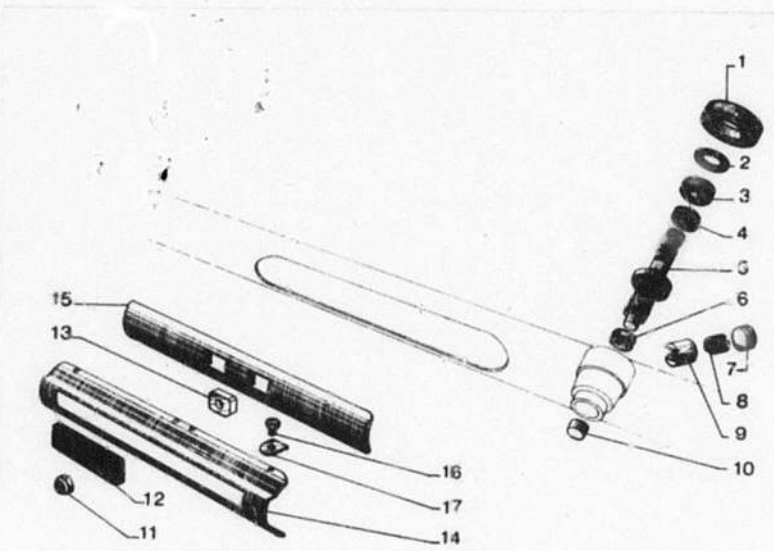

100

3-442

I	NUMEROS	K		DESIGNATIONS
1	*5 452 423*	1	45 x 70 x 20 - NFP	**BAGUE SUR TRAVERSE** RING AM TRAVERSE CROSSMEMBER RING CASQUILLO SOBRE TRAVERSE BOCCOLA SULLA TRAVERSA
2	AM 442 18	1	16,5 x 41 x 2	**RONDELLE CAOUTCHOUC** GUMMISCHEIBE RUBBER WASHER ARANDELA CAUCHO RONDELLA GOMMA
3	*AM 442 87 A* RP 5 502 740	1	ϕ 38 x 1,50 - H 11	**ÉCROU AVEC FEUTRE** MUTTER MIT FILZ NUT WITH FELT TUERCA CON FIELTRO DADO CON FELTRO
4	26 125 469	1	18 x 27 x 4	**BAGUE D'ÉTANCHÉITÉ** DICHTHUELSE SEALING BUSH ANILLO DE ESTANQUEIDAD BOCCOLA DI TENUTA
5	5 436 646	1		**PIGNON 7 DENTS AVEC ROUL.** RITZEL (7 ZAEHNE) PINION (7 TEETH) PINON (7 DIENTES) PIGNONE (7 DENTI)
6	5 436 648	1	9,5 x 13,3 x 3,2	**BAGUE D'ÉTANCHÉITÉ** DICHTHUELSE SEALING BUSH CASQUILLO DE ESTANQUEIDAD BOCCOLA DI TENUTA
7	5 419 953	1	ϕ 24 x 1,50 - H 12	**ÉCROU** MUTTER NUT TUERCA DADO
8	5 419 951	1	ϕ EXT 16,5	**RESSORT** FEDER SPRING MUELLE MOLLA
9	AM 442 1 A	1	LON 24,5 - ϕ 22	**POUSSOIR** DRUCKSTUECK PRESSURE PIECE EMPUJADOR GUIDA
10	26 204 369	1	10 x 16 x 12	**DOUILLE A AIGUILLES** NADELLAGER NEEDLE BEARING CASQUILLO CON AGUJAS BOCCOLA A RULLINI
11	79 03 034 073	2	HE 10 x 1,50 - H 12 «NYLSTOP»	**ÉCROU** MUTTER NUT TUERCA DADO
12	AZ 442 75	1	2 ϕ 11,7 x 22 x 8	**PLAQUETTE ANTI-BRUIT** PLAKETTE ZUR GERAEUSCHD. ANTI-RATTLE PLAQUETTE PLAQUETA ANTIRRUIDO PLACCHETTA ANTIRUMORE
13	AM 442 76 A	2	ϕ 8,75 - 20 x 8,75	**DÉ DE GUIDAGE** FUEHRUNGSSTUECK GUIDE BLOCK DADO DE GUIA PLASTRINA DI GUIDA
14	5 416 746	1	LON 236,5	**GLISSIERE** FUEHRUNGBLECH SLIDE DESLIZADERA SLITTA

166

3–442

M–14

DIRECTION – PIGNON -- GLISSIERE (Suite)
LENKUNG – RITZEL – FUEHRUNG (Forts.)
STERRING PINION AND SLIDE (Cont.)
DIRECCION – PINON – DESLIZADERA (Cont.)
STERZO – PIGNONE – SLITTA (Cont.)

02/88

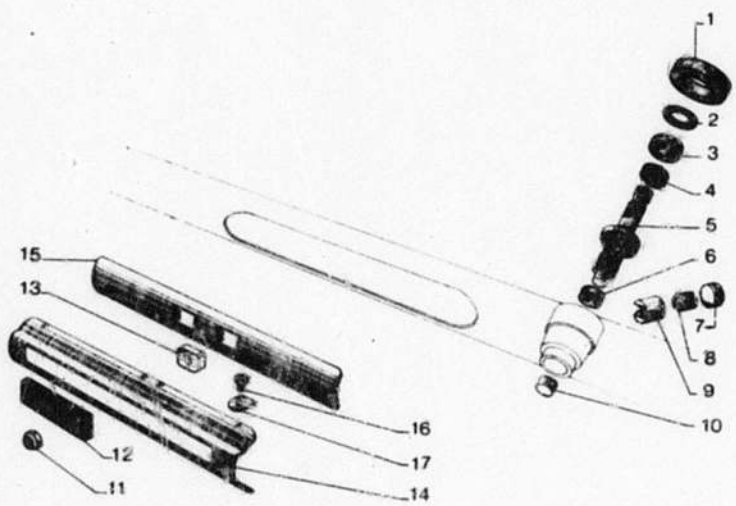

166 3-442

I	NUMEROS	K		DESIGNATIONS
15	AM 442 79	1	LON 319	**CACHE MOBILE** ABDECKBLECH COVER PLATE PROTECTOR MOVIL COPRIROTULE MOBILE
16	23 718 019	6	TH 7 x 12,5	**VIS** SCHRAUBE SCREW TORNILLO VITE
17	A 442 95	6	ϕ 7,5	**ARRETOIR** SICHERUNGSBLECH LOCK-PLATE RETEN ARRESTO

166

3-442-01

M-13

DIRECTION – CRÉMAILLERE
LENKUNG – ZAHNSTANGE
STEERING – RACK
DIRECCION – CREMALLERA
STERZO – CREMAGLIERA

02/88

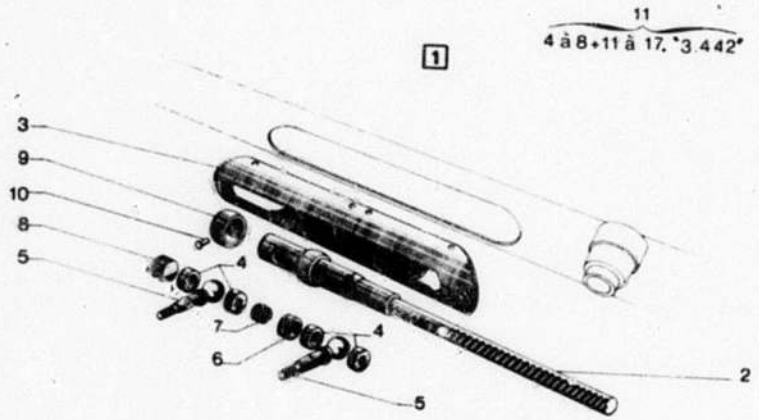

166 3-442-01

I		NUMEROS	K		DESIGNATIONS
1		5 416 747	1		**CRÉMAILLERE COMPLETE** KOMPLETTE ZAHNSTANGE COMPLETE RACK CREMALLERA COMPLETA CREMAGLIERA COMPLETA
2		AL 442 4	1		**CRÉMAILLERE (30 DENTS)** ZAHNSTANGE (30 ZAEHNE) RACK (30 TEETH) CREMALLERA (30 DIENTES) CREMAGLIERA (30 DENTI)
3		AM 442 80	1		LON 284	**GUIDE DES ROTULES** FUEHRUNG F. KUGELBOLZEN BALL-PIN GUIDE GUIA DE ROTULAS GUIDAROTULE
4		AZ 443 2	4		φ 22,5 - H 7	**SIEGE** SITZ SEAT ASIENTO SEDE
5		AM 442 8	2		φ 22 - LON 71	**ROTULE** KUGELBOLZEN BALL-PIN ROTULA ROTULA
6		A 442 84	1		14 x 19 x 22	**ENTRETOISE** ABSTANDSSTUECK SPACER SEPARADOR DISTANZIALE
7		5 419 952	1		φ 18	**RESSORT** FEDER SPRING MUELLE MOLLA
8		AM 442 83	1		φ 24 x 1,50 - H 9	**ÉCROU** MUTTER NUT TUERCA DADO
9		A 442 97 A	1		φ EXT 34	**ROTULE** KUGELSTUECK GUIDING BUSH ROTULA ROTULA
10		A 442 74	1		4 x 7	**RIVET** NIET RIVET REMACHE RIVETTO
11		5 453 809	1		ENS	**RÉPARATION DIRECTION** REPARATURSATZ F. LENKUNG STEERING REPAIR KIT PIEZAS REPARACION DIREC. PEZZI RIPARAZIONE STERZO
					DAD	**PIECES SPÉCIALES** SPEZIALTEILE SPECIAL PARTS PIEZAS ESPECIALES PEZZI SPECIALI
1		*5 432 796*	1		NFP	**CRÉMAILLERE COMPLETE** COMPL. ZAHNSTANGE COMPLETE RACK CREMALLERA COMPL. CREMAGLIERA COMPL.
2		*5 432 799*	1		NFP	**CRÉMAILLERE (30 DENTS)** ZAHNSTANGE (30 ZAEHNE) RACK (30 TEETH) CREMALLIERA (30 DIENTES) CREMAGLIERA (30 DENTI)

DIRECTION – CREMAILLERE (Suite)
LENKUNG – ZAHNSTANGE (Forts.)
STEERING RACK (Cont.)
DIRECCION – CREMALLERA (Cont.)
STERZO – CREMAGLIERA (Cont.)

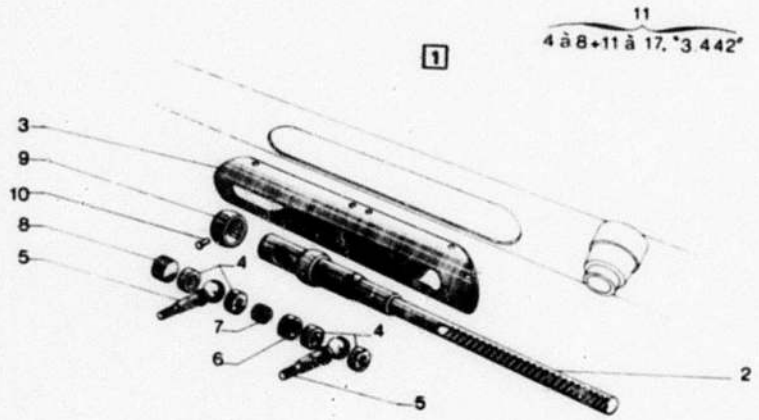

166 3-442-01

I	NUMEROS	K		DESIGNATIONS
3	*AM 442 80 A*	1	DAD - NFP	**GUIDE DES ROTULES** FUEHRUNG BALL-PIN GUIDE GUIA GUIDAROTULE

166

3–443

M–11

DIRECTION – BARRES
SPURSTANGEN
STEERING – RODS
DIRECCION – BARRAS
STERZO – BARRE

02/88

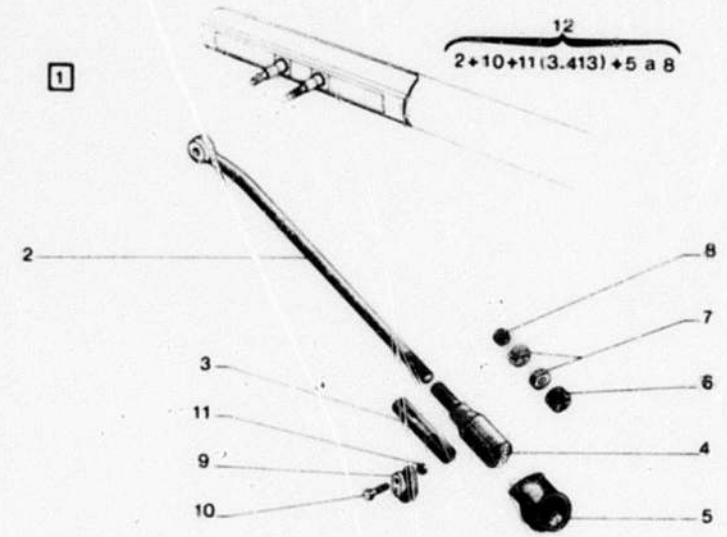

166 3-443

I	NUMEROS		K		DESIGNATIONS
1		*5 443 528*	1	G - NFP	**BARRE AVEC MANCHON - EMBOUT** STANGE M. HUELSE U. ENDST. ROD WITH SLEEVE A. END-P. BARRA CON MANGUIT. Y TERM. BARRA CON MANIC. E TERMIN.
		5 443 529	1	D - NFP	–
2		*5 414 454*	1	G - ⌀ 16 x 1,25 - NFP	**BARRE NUE** SPURTANGE OHNE AUSRUEST. ROD, ONLY BARRA DESNUDA BARRA NUDA
		5 414 455	1	D - ⌀ 16 x 1,25 - NFP	–

3		5 414 458	2	⌀ 16 x 1,25 - LON 80	**MANCHON** SCHRAUBHUELSE SLEEVE MANGUITO MANICOTTO
4		*5 414 456*	1	G - ⌀ 16 x 1,25 - NFP	**EMBOUT** EINSTELLENDSTUECK END-PIECE TERMINAL TERMINALE
5		*5 414 457*	1	D - ⌀ 16 x 1,25 - NFP	–
			2		**CACHE-POUSSIERE** STAUBFANG DUST-COVER GUARDA-POLVO PARAPOLVERE
6		AM 442 83	2	⌀ 24 x 1,50 - H 9	**ÉCROU** MUTTER NUT TUERCA DADO
7		AZ 443 2	4	⌀ 22,5 - H 7	**SIEGE** SITZ SEAT ASIENTO SEDE
8		5 419 952	2	⌀ 18	**RESSORT** FEDER SPRING MUELLE MOLLA
9		5 414 459	4	⌀ 20,7	**COLLIER** SCHELLE COLLAR COLLAR COLLARE
10		23 463 519	4	TH 7 x 30	**VIS** SCHRAUBE SCREW TORNILLO VITE
11		79 03 034 012	4	THE 7 x 1,00	**ÉCROU** MUTTER NUT TUERCA DADO
12		*5 467 699*	1	ENS. G - NFP	**NECESSAIRE LEVIER EMBOUT** HEBEL MIT SATZ TEILEN LEVER WITH SET OF PARTS PALANCA CON JUEGO PIEZAS LEVAS CON SERIE PEZZI
		5 467 700	1	ENS. D - NFP	–

4
01

166 **TABLEAU DES VUES** 02/88 **GROUPE**
AUFSTELLUNG DER BILDER **GRUPPE**
TABLE OF PICTURE **GROUP** **4**
P-02↑ **TABLA DE VISTAS** **GRUPO**
TABELLA DELLE VEDUTE **GRUPPO**

SOUS-GROUPE UNTERGRUPPE SUBGROUP SUBGRUPO SOTTOGRUPPO	NUMÉRO NUMMER NUMBER NUMERO NUMERO	VUE BILD PICTURE VISTA VEDUTA
PÉDALIER PEDALWERK PEDALGEAR PEDALES Y SOPORTE PEDALIERA		
–	4-314	P-03 P-04
TRANSMISSIONS GELENKWELLEN DRIVE-SHAFTS TRANSMISIONES TRASMISSIONI		
–	4-373	P-05 P-06
FREINS AVANT VORDERRADBREMSEN FRONT BRAKES FRENOS DELANTEROS FRENI ANTERIORI		
–	4-451	P-07 P-08
FREINS ARRIERE HINTERRADBREMSEN REAR BRAKES FRENOS TRASEROS FRENI POSTERIORI		
–	4-451-01	P-09
TUYAUTERIES DE FREINS AVANT BREMSLEITUNGEN BRAKE PIPINGS CANALIZACIONES DE FRENOS CANALIZZAZIONI FRENI		
–	4-453	P-10 P-11 P-12
TUYAUTERIES DE FREINS ARRIERE BREMSLEITUNGEN BRAKE PIPINGS TUBOS DE FRENOS CANALIZZAZIONI FRENI		
–	4-453-01	P-13
CYLINDRES DE FREINS BREMSZYLINDERN BRAKE CYLINDERS BOMBAS DE FRENOS CILINDRI DEI FRENI		
–	4-453-02	P-14 P-15 Q-15
FREIN A MAIN – TIRETTE HANDBREMSE – ZUGSTANGE HANDBRAKE – CONTROL FRENO DE MANO – TIRADOR FRENO A MANO – TIRANTE		
–	4-454	Q-14
FREIN A MAIN - LEVIERS - CABLES HANDBREMSE - HEBEL UND ZUEGE HAND BRAKE - LEVERS AND CABLES FRENO DE MANO – PALANCA Y CABLES FRENO A MANO – LEVE E CAVI		
–	4-454-01	Q-13 Q-12
LIMITEUR DE FREINS ARRIERE BREMSBEGRENZER BRAKE LIMITER LIMITADOR DE FRENOS LIMITATORE FRENI		
–	4-456	Q-11

166

4-314

P-03

PÉDALIER
PEDALWERK
PEDAL GEAR
PEDALES Y SOPORTE
PEDALIERA

02/88

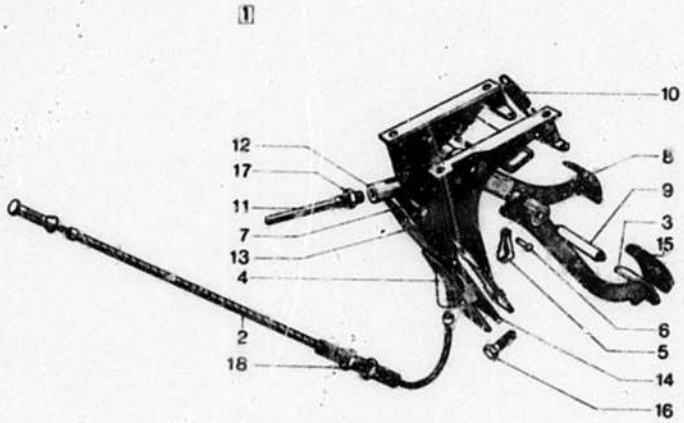

166 4-314

I	NUMEROS	K		DESIGNATIONS
1	5 423 152	1	ENS - NFP	**SUPPORT ET PÉDALES** TRAEGER UND PEDALE BRACKET AND PEDALS SOPORTE Y PEDALES SUPPORTO E PEDALI
2	5 425 958	1	LON 726	**CABLE DE DÉBRAYAGE** KUPPLUNGSZUG CLUTCH CABLE CABLE DE DESEMBRAGUE CAVO FRIZIONE
3	5 423 150	1	NFP	**PÉDALE BAGUÉE** PEDAL, AUSGEBUECHST BUSHED PEDAL PEDAL CON CASQUILLO PEDALE IMBOCCOLATO
4	5 423 146	1	ϕ 12,5 - NFP	**SUPPORT** TRAEGER BRACKET SOPORTE SUPPORTO
5	AM 314 55	1		**CHAPE** GABELSTUECK CLEVIS TERMINAL TERMINALE
6	5 420 471	1	5 x 14	**AXE** BOLZEN PIN EJE PERNO
7	5 417 536	1	6 x 20	–
8	5 401 706	1	NFP	**PÉDALE BAGUÉE** PEDAL, AUSGEBUECHST BUSHED PEDAL PEDAL CON CASQUILLO PEDALE IMBOCCOLATO
9	5 410 804	1	LON 80	**AXE** ACHSE SPINDLE EJE PERNO
10	AM 453 325 A	1	ϕ EXT 20	**RESSORT 9 SPIRES** FEDER, 9 WICKLUNGEN SPRING, 9 TURNS MUELLE, 9 ESPIRAS MOLLA, 9 SPIRE
11	5 401 708	1	ϕ 7 x 1,00 - LON 54	**TIGE DE POUSSÉE** STOESSELSTANGE PUSH-ROD VARILLA DE EMPUJE ASTA DI SPINTA
12	5 417 537	1	ϕ 7 x 1,00 - LON 34	**CHAPE** GABELSTUECK CLEVIS TERMINAL TERMINALE
13	AM 453 259 B	?	D - 65 x 20 - E 1 NFP	**CALE DE RÉGLAGE** EINSTELLSCHEIBE ADJUSTING SHIM SUPLEMENTO DE REGLAJE SPESSORE DI REGOLAZIONE
	AM 453 259 C	?	D - 65 x 20 - E 2 - NFP	–
14	AM 453 269 D	?	G - 109 x 24 - E 1 - NFP	–
	AM 453 269 E	?	G - 109 x 24 - E 2 - NFP	–
15	75 420 552	2		**GARNITURE CAOUTCHOUC** GUMMIGARNITUR RUBBER PAD GUARNICION DE CAUCHO COPRIPATINO GOMMA

166

4–314

P–04

PÉDALIER (Suite)
PEDALWERK (Forts.)
PEDAL GEAR (Cont.)
PEDALES Y SOPORTE (Cont.)
PEDALIERA (Cont.)

02/88

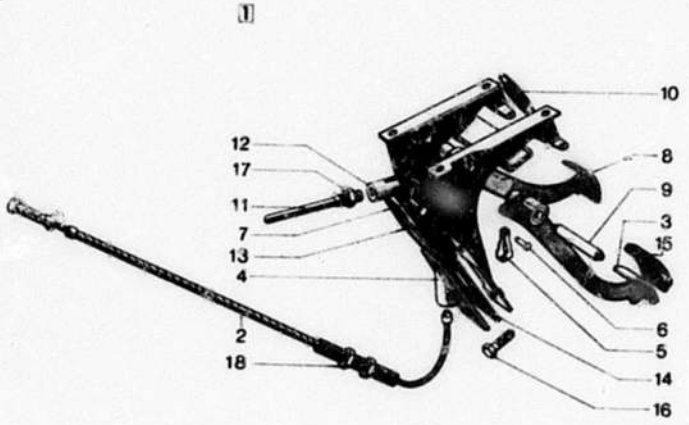

166 4-314

I	NUMEROS	K		DESIGNATIONS
16	23 450 319	7	TH 7 x 16	**VIS** SCHRAUBE SCREW TORNILLO VITE
17	25 221 009	1	HE 7 x 1,00	**CONTRE-ÉCROU** KONTERMUTTER LOCK-NUT CONTRA-TUERCA CONTRODADO
18	26 150 019	2	HE 12 x 1,00	**ÉCROU DE RÉGLAGE** EINSTELLMUTTER ADJUSTING NUT TUERCA DE REGLAJE DADO DI REGOLAZIONE

166 — 4-373 — P-05

TRANSMISSIONS – ARBRES DE DIFFÉRENTIEL
GELENKWELLEN – DIFFERENTIALWELLEN
DRIVESHAFTS – DIFFERENTIAL SHAFTS
TRANSMISIONES – ARBOLES DE DIFERENCIAL
TRASMISSIONI – SEMIASSI

02/80

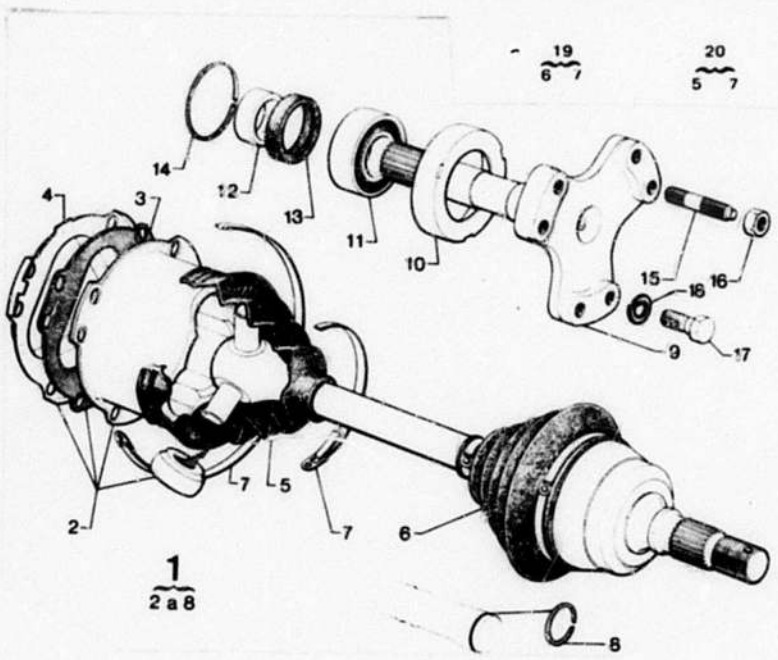

166 — 4-453

I	NUMEROS	K		DESIGNATIONS
1	5 415 771	2		**TRANSMISSION COMPLETE** KOMPLETTE GELENKWELLE COMPLETE DRIVESHAFT TRANSMISION COMPLETA TRASMISSIONE COMPLETA
2	95 624 264 *GX 10 142 01 B*	2	6 φ 9,75 3/74 ▶ RMP	**ENTRAINEUR COMPLET** KOMPLETTER MITNEHMER COMPLETE DRIVE BOX ARRASTRADOR COMPLETO TRASCINATORE COMPLETO

I		NUMEROS	K		DESIGNATIONS
3		75 420 022	2	6 φ 10,5	**JOINT D'ÉTANCHÉITÉ** DICHTUNG SEALING JUNTA GUARNIZIONE
4		75 420 023	2	6 φ 10,5	**TOLE DE FERMETURE** VERSCHLUSSBLECH CLOSING PLATE CHAPA DE CIERRE LAMIERA DI CHIUSURA
5		5 437 561	2		**GAINE CAOUTCHOUC** DICHTSTULPEN SEALING GAITER GUARDA-POLVO PARAPOLVERE
6		*5 420 024* RP 95 543 833	2		–
7		*79 03 083 147* RP 79 03 083 155	4	LON 765 ▶ 3/75	**COLLIER** SCHELLE COLLAR COLLAR FASCETTA
		79 03 083 140 26 140 119	4 4	LON 660 3/75 ▶ LON 240	– –
8		ZC 9 620 565 U	2		**SEGMENT D'ARRET** SEGERRING CIRCLIP RETEN ARRESTO ELASTICO
9		5 460 294	2	6 φ 9 x 1,25 10/74 ▶ LON 131,5 RMP	**ARBRE DIFFÉRENTIEL** DIFFERENTIALWELLE DIFFERENTIAL SHAFT ARBOL DE DIFERENCIAL SEMIASSE
10		75 527 579	2	φ 61 x 1,50 φ EXT 67,5	**ÉCROU DE PALIER** LAGERMUTTER BEARING NUT TUERCA DE PALIER DADO PER SUPPORTO
11		26 202 199	2	25 x 52 x 15	**ROULEMENT** KUGELLAGER BALL BEARING RODAMIENTO CUSCINETTO A SFERE
12		GX 09 352 01 A	2	25 x 34 x 14,5	**ENTRETOISE** ABSTANDSBUECHSE SPACER SEPARADOR DISTANZIALE
13		ZC 9 612 683 U	2	34 x 52 x 7,5	**BAGUE D'ÉTANCHÉITÉ** DICHTHUELSE SEALING BUSH ANILLO DE ESTANQUEIDAD BOCCOLA DI TENUTA
14		26 205 849	2	E 1,7	**SEGMENT D'ARRET** SICHERUNGSRING STOP RING RETEN ARRESTO ELASTICO

TRANSMISSIONS – ARBRES DE DIFFERENTIEL (Suite)
GELENKWELLEN – DIFFERENTIALWELLEN (Forts.)
DRIVESHAFTS – DIFFERENTIAL SHAFTS (Cont.)
TRANSMISIONES – ARBOLES DE DIFERENCIAL (Cont.)
TRASMISSIONI – SEMIASSI (Cont.)

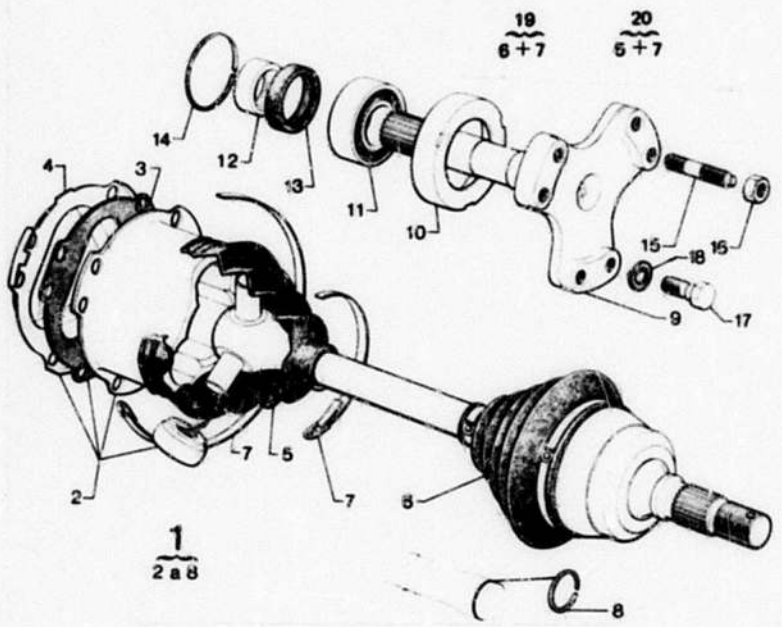

166 4-373

I	NUMEROS	K		DESIGNATIONS
15	5 420 020	4	ϕ 9 x 1,25 - LON 44	**GOUJON** STEHBOLZEN STUD ESPARRAGO PRIGIONIERO
16	25 413 009	4	HE 9 x 1,25	**ÉCROU** MUTTER NUT TUERCA DADO
17	75 527 610	8	ϕ 9 x 1,25 - LON 24,7 ▶ 6/73	**VIS** SCHRAUBE SCREW TORNILLO VITE
	AM 373 102	8	TH 9 x 1,25 - LON 26 6/73 ▶	–
18	22 390 009	12	ϕ 9 x 15 x 2 6/73 ▶	**RONDELLE** SCHEIBE WASHER ARANDELA RONDELLA
19	95 543 833	2	ENS RMP *95 532 948*	**ÉTANCHÉITE** DICHTSTULPEN MIT SCHELLE GAITER WITH COLLAR GUARDA POLVO Y COLLAR PARAPOLVERE E FASCETTA
20	95 532 943	2	ENS	–

166

4-451

P-07

FREINS AVANT
VORDERE BREMSEN
FRONT BRAKES
FRENOS DELANTEROS
FRENI ANTERIORI

02/88

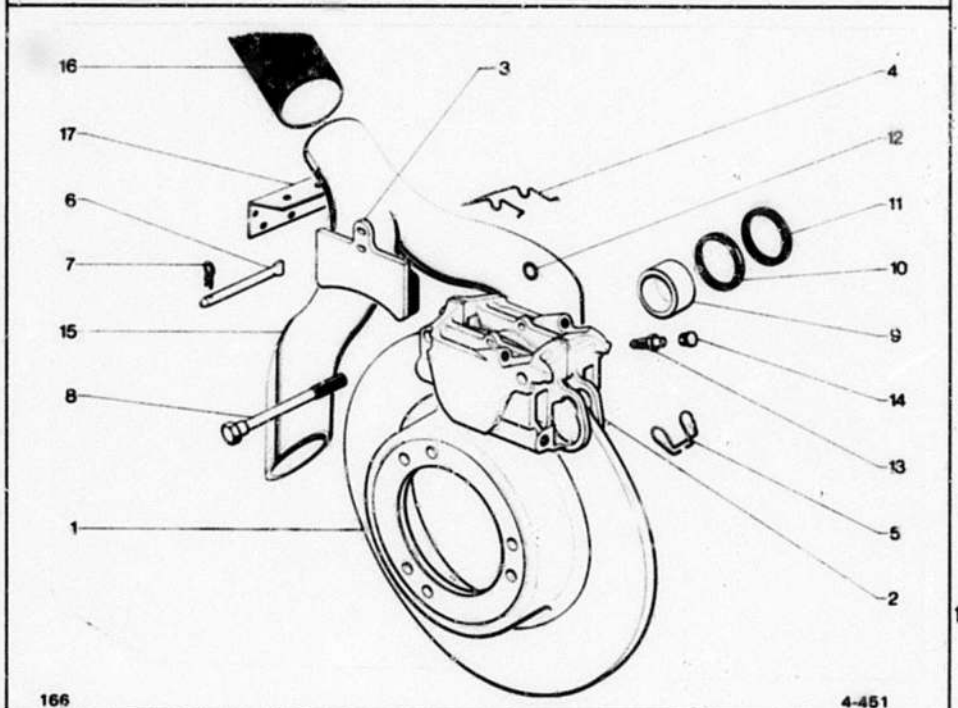

166 4-451

I	NUMEROS	K		DESIGNATIONS
1	*GX 25 329 01 A* RP 95 535 891	2	ϕ 270 - E 9	**DISQUE** BREMSSCHEIBE DISC DISCO DISCO
2	GX 25 267 02 B	1	G	**ÉTRIER COMPLET** BREMSTRAGPLATTE BRAKE HOUSING CUERPO CORPO
	GX 25 267 02 C	1	D	–
3	5 423 521	1	ENS TEXTAR V 1431 FF ▶ 1/74 RMP	**4 PLAQUETTES** 4 BREMSBLAKETTEN 4 BRAKE PADS 4 PLAQUETAS 4 PLACCHETTE
	GX 25 326 01 A	1	TEXTAR V 1431 FF 1/74 ▶	**– AVEC FIL D'USURE** – MIT KABEL – WITH LEAD – CON CABLE – CON CAVETTO
4	5 426 183	1		**RESSORT** FEDER SPRING MUELLE MOLLA
5	75 528 060	1		–
6	75 525 567	2	ϕ 6,1 - LON 86	**AXE** ACHSE PIN EJE PERNO
7	5 411 152	2		**ÉPINGLE** FEDERSPANGE SPRING CLIP HORQUILLA FORCELLINA
8	75 525 568	4	TH 10 x 1,50 LON 145	**VIS** SCHRAUBE SCREW TORNILLO VITE
9	5 435 904	4	ϕ 45 - H 29,5	**PISTON** DRUCKKOLBEN PISTON PISTON PISTONE
10	5 435 906	4	45 x 50 x 2,5	**JOINT D'ÉTANCHÉITÉ** DICHTUNG SEALING JUNTA GUARNIZIONE
11	5 435 905	4	44,5 x 50,7 x 2,8	**JOINT PARE-POUSSIERE** STAUBDICHTRING DUSTPROOF RING JUNTA GUARDAPOLVO GUARNIZIONE PARAPOLVERE
12	*24 822 009* RP 95 587 148	2	7,2 x 11 x 1,9	**JOINT TORIQUE** RINGDICHTUNG RING SEAL JUNTA TORICA GOMMINO
13	*5 405 106* RP 95 578 346 DEO : 1 - 79 41 401 043	1		**VIS DE PURGE** ENTLUEFTUNGSSCHRAUBE DRAIN SCREW TORNILLO DE PURGA VITE DI SPURGO
14	*5 405 105* RP 79 41 401 043	1		**CAPUCHON** DICHTKAPPE CAP CAPUCHON CAPUCCIO

166

4–451

P–08

FREINS AVANT (Suite)
VORDERE BREMSEN (Forts.)
FRONT BRAKES (Cont.)
FRENOS DELANTEROS (Cont.)
FRENI ANTERIORI (Cont.)

02/88

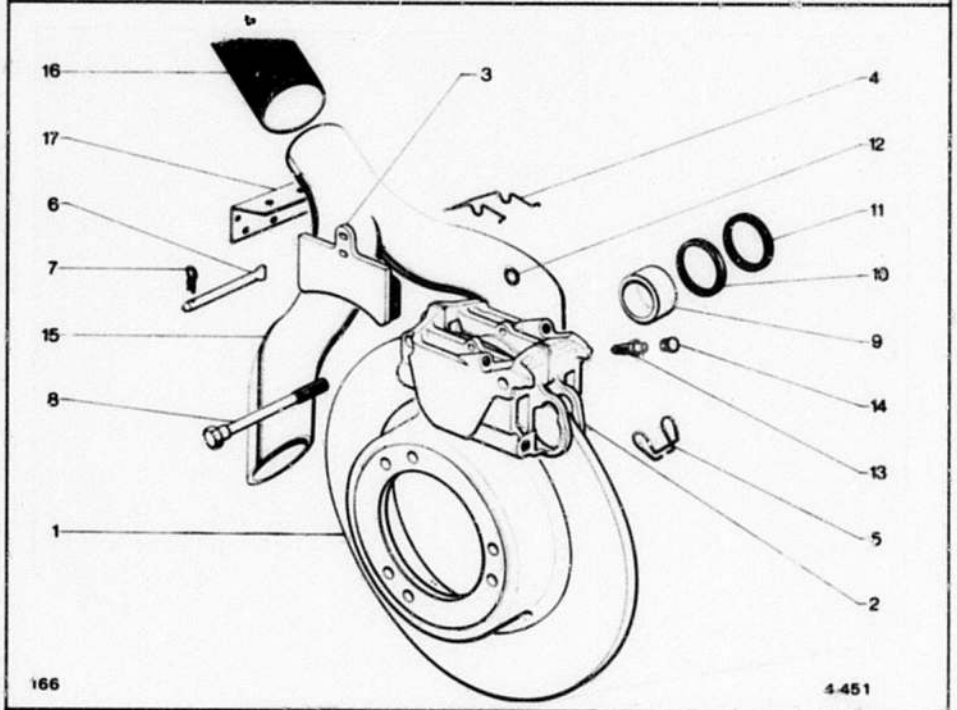

I	NUMEROS	K		DESIGNATIONS
15	*5 435 356*	1	NFP	**GOULOTTE** LUFTFUEHRUNG AIR CHANEL CONDUCTO DE AIRE CONDOTTO
16	GX 08 182 01 B	1	LON 750 ▶ 3/75	**TUBE** ROHR PIPE TUBO TUBO
	5 473 951	1	LON 850 3/75 ▶	–

17		*5 435 361*	2	NFP	**SUPPORT** HALTERUNG BRACKET SOPORTE SUPPORTO

166

4-451-01

P-09

FREINS ARRIERE
HINTERRADBREMSEN
REAR BRAKES
FRENOS TRASEROS
FRENI POSTERIORI

02/88

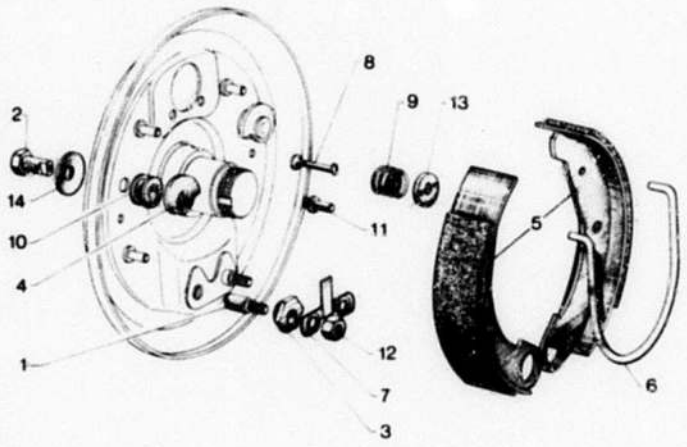

166 4-451-01

I	NUMEROS		K		DESIGNATIONS
1		AZ 451 202 A	4	⌀ 10 - LON 28	**AXE** LAGERBOLZEN PIN EJE PERNO
2		A 451 3	4	TH ⌀9	–
3		A 451 15 C	4	H 6,7	**EXCENTRIQUE** EINSTELLEXZENTER ECCENTRIC EXCENTRICA ECCENTRICO
4		A 451 16	4	LON 32	**CAME DE RÉGLAGE** EINSTELLNOCKEN ADJUSTING CAM LEVA DE REGLAJE CAMMA DI REGOLAZIONE
5		AM 451 018 A	1		**JEU DE 4 SEGMENTS** SATZ VON 4 BREMSSCHUHEN FOUR-SHOE SET JUEGO DE 4 SEGMENTOS SERIE DI 4 CEPPI
6		AM 451 21 B	2	⌀ 5,5	**RESSORT** FEDER SPRING MUELLE MOLLA
7		AZ 451 65	2	2 ⌀8	**ARRETOIR** SICHERUNGSBLECH LOCKING PLATE RETEN ARRESTO
8		A 451 83	4	LON 35	**TIGE DE RESSORT** FUEHRUNGSBOLZEN SPRING ROD VARILLA DEL MUELLE ASTINA PER MOLLA
9		A 451 85	4	⌀ 18	**RESSORT** FEDER SPRING MUELLE MOLLA
10		A 451 86	4	⌀ 9 - H 10	**ENTRETOISE** ABSTANDSBUECHSE SPACER BUSH SEPARADOR DISTANZIALE
11		A 451 87	8	LON 24	**COLONNETTE** STUETZBOLZEN STUD COLUMNETA COLONNETTA
12		25 241 009	4	HE 7 x 1,00	**ÉCROU** MUTTER NUT TUERCA DADO
13		ZC 9 438 157 U	4		**CALOTTE** HALTEBLECH CAP CAZOLETA CALOTTINA
14		26 190 519	8	9,5 x 27	**RONDELLE ÉLASTIQUE** SCHEIBE FLEXIBLE WASHER ARANDELA ELASTICA RONDELLA ELASTICA
	4CD	95 618 236	1	ENS «PAM»	**SEGMENTS + CYLINDRES** SCHUHE MIT ZYLINDERN SHOES + CYLINDERS SEGMENTOS + CILINDROS CEPPI + CILINDRI

166

4-453

P-10

TUYAUTERIE DE FREINS AVANT
BREMSLEITUNGEN
BRAKE PIPINGS
TUBOS DE FRENOS
CANALIZZAZIONI FRENI

02/88

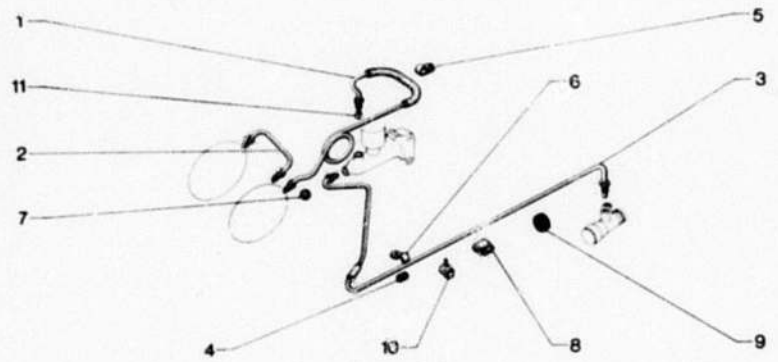

166 4-453

I	NUMEROS		K		DESIGNATIONS
1		5 418 296	1		**TUBE ⌀ 3,5** ROHR PIPE TUBO TUBO
2		GX 25 117 01 B	1		–
3		5 418 304	1		–
4		*75 420 939* RP 5 411 956	?	3 x 9 x 15	**BAGUE DE PROTECTION** SCHUTZHUELSE PROTECTION BUSH CASQUILLO DE PROTECCION BOCCOLA DI PROTEZIONE
5		*5 413 147*	1	NFP	**PATTE** LASCHE LUG PATA STAFFA
6		22 525 009	1		–
7		*5 420 265*	1	NFP	**BAGUE CAOUTCHOUC** GUMMIHUELSE RUBBER BUSH CASQUILLO DE CAUCHO BOCCOLA GOMMA
8		5 406 664	4		**PROFILÉ CAOUTCHOUC** GUMMIPROFILSTUECK RUBBER STRIP PERFIL DE CAUCHO PROFILO DE GOMMA
9		21 065 009	1		**OEILLET CAOUTCHOUC** GUMMIOESE RUBBER GROMMET OJETE DE CAUCHO ANELLO GOMMA
10		5 438 355	5		**AGRAFE PLASTIQUE** PLASTIC CLIP PLASTIK-KLAMMER GRAPA PLASTICO GRAFFETTA PLASTICA
11		21 888 009	?	4 x 6,2 x 9,5	**GARNITURE D'ÉTANCHÉITÉ** ABDICHTHUELSE SEALING BUSH GUARNICION DE ESTANQUEIDAD BOCCOLA DI TENUTA
				DAD	**PIECES SPÉCIALES** SPEZIALTEILE SPECIAL PARTS PIEZAS ESPECIALES PEZZI SPECIALI
					TUBE ⌀ 3,5 ROHR PIPE TUBO TUBO
		5 428 232	1	NFP	**– RÉSERVOIR A M.C.** – ZW. BEHAELTER UND HBZ – FROM TANK TO MC – DE DEPOSITO A BPF – FRA SERBATOIO A CM
		5 428 233	1	NFP	**– M.C A RACCORD 3 VOIES** – ZW. HBZ UND 3 WEGEVERB. – FROM M.C TO 3-WAY UNION – DE BPF A RACOR DE 3 BOCAS – FRA CM E RACCORDO 3 VIE
		5 428 234	1	AV D - NFP	**– RACCORD 3 VOIES A ÉTRIER** – ZW. 3-WEGEVERB. U. BREMSE – BETW. 3-WAY UNION AND BRAKE – ENTRE RACOR 3 BOCAS Y FRENO – FRA RACCORDO 3 VIE E FRENO
		5 428 235	1	NFP	**– RACCORD 3 VOIES - LIMITEUR** – ZW. 3-WEGEVERB. UND BEGRENZ – FROM 3-WAY UNION TO LIMITER – DE RACOR 3 BOCAS A LIMITADOR – FRA RACCORDO 3 VIE A LIMITAT

166

4–453

P–11 ↑

TUYAUTERIES DE FREINS AV. (Suite)
BREMSLEITUNGEN (Forts.)
BRAKE PIPING (Cont.)
TUBOS DE FRENOS (Cont.)
CANALIZZAZIONI FRENI (Cont.)

02/88

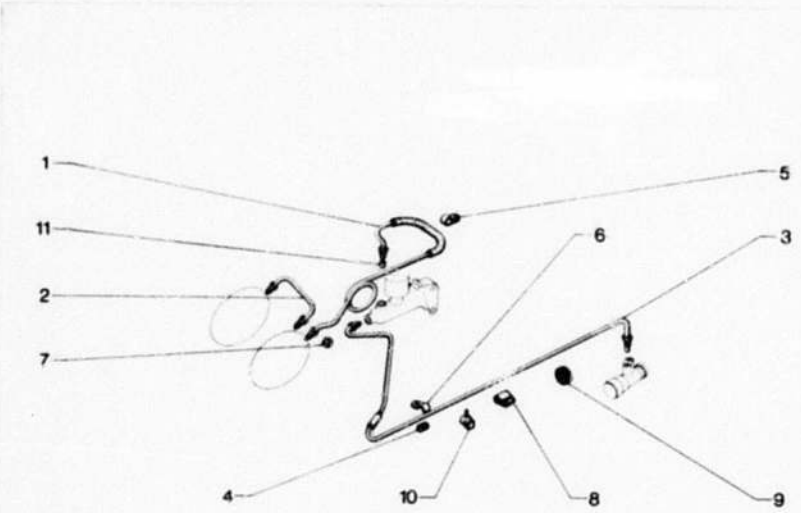

166 4-453

I	NUMEROS	K		DESIGNATIONS
				PIECES SPECIALES (Suite) SPEZIALTEILE (Forts.) SPECIAL PARTS (Cont.) PIEZAS ESPECIALES (Cont.) PEZZI SPECIALI (Cont.)
	5 438 353	1		**RACCORD 3 VOIES** DREIWEGEVERBINDUNG THREE-WAY UNION RACOR DE 3 BOCAS RACCORDO A 3 VIE

	5 413 305	1		**PATTE DE MAINTIEN** HALTELASCHE RETAINING LUG PAGA DE MANTENIMIENTO STAFFA DI RITENUTA
	21 061 009	1		**OEILLET CAOUTCHOUC** GUMMIOESE RUBBER GROMMET OJETE DE CAUCHO ANELLO GOMMA
	22 478 009	1	16,3 x 22 x 1	**JOINT CUIVRE** KUPFERDICHTUNG COPPER GASKET JUNTA COBRE GUARNIZIONE RAME
	26 178 189	1	19,5 x 24 x 0,8	–
			XT	**PIECES SPECIALES** SPEZIALTEILE SPECIAL PARTS PIEZAS ESPECIALES PEZZI SPECIALI
	5 442 820	1	(NL) ▶ 10/75 NFP	**TUBE DE MC A LIMITEUR** ROHR ZW.HBZ UND BEGRENZER PIPE BETW. MC AND LIMITER TUBO DE BPF A LIMITADOR TUBO FRA CM E LIMITATORE
			(CH) (N) 4/73 ▶ (NL) (B) 10/75 ▶	**PIECES SPECIALES** SPEZIALTEILE SPECIAL PARTS PIEZAS ESPECIALES PEZZI SPECIALI
	5 418 319	1	AV 4/73 ▶ NFP	**TUBE DE RÉSERVOIR A MAITRE-CYLINDRE (TANDEM)** ROHR ZWISCHEN BEHAELTER UND TANDEM-H B–ZYLINDER PIPE BETWEEN TANK AND MASTER CYLINDER [illegible] TO Y BPF [illegible] E CILINDRO MAESTRO TANDEM
	5 418 321	1	AR - NFP 4/73 ▶	–
1	*5 418 302*	1	NFP 4/73 ▶ 12/74	**TUBE ϕ 3,5** ROHR PIPE TUBO TUBO
3	*5 418 298*	1	NFP 4/73 ▶ 12/74	– **TUBE** ROHR PIPE TUBO TUBO
	5 444 977	1	AV - NFP 12/74 ▶	**– MC A ICP** – ZW. HB–ZYLINDER UND DAA – BETW. M-CYLINDER AND PFI – DE BPF A IBP – FRA CM E IND. CAD. PRESS.
	5 444 978	1	AR- NFP 12/74 ▶	**– MC A ICP** – ZW. HBZ UND DAA – BETW. MC AND PFI – DE BPF A IBP – FRA CM E [illegible]

166

4-453

P-12

TUYAUTERIES DE FREINS AVANT (Suite)
BREMSLEITUNGEN (Forts.)
BRAKE PIPINGS (Cont.)
TUBOS DE FRENOS (Cont.)
CANALIZZAZIONI FRENI (Cont.)

02/88

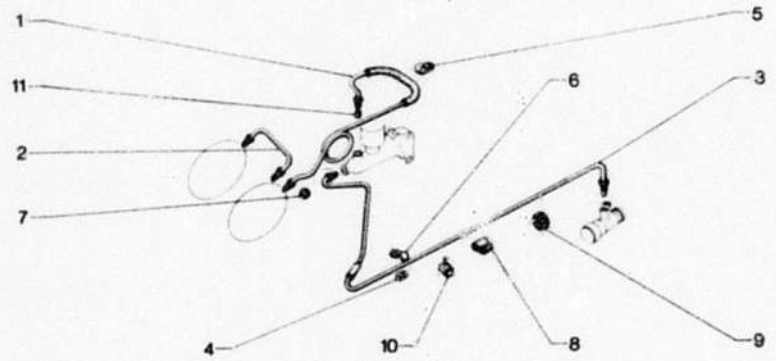

166 4-453

I	NUMEROS	K		DESIGNATIONS
			(CH) (N) 4/73▶ (NL) (B) 10/75▶	**PIECES SPÉCIALES (Suite)** SPEZIALTEILE (Forts.) SPECIAL PARTS (Cont.) PIEZAS ESPECIALES (Cont.) PEZZI SPECIALI (Cont.) **TUBE (Suite)** ROHR (Forts.) PIPE (Cont.) TUBO (Cont.) TUBO (Cont.)
	5 444 976	1	NFP 12/74 ▶	**– ICP A ÉTRIER AV G** – ZW. DAA UND VOR. BREMSE. L. – BETW. PFI AND FRONT BRAKE – DE IBP A FRENO DELANTERO – FRA ICP E FRENO ANT. S.
	5 444 979	1	NFP 12/74 ▶	**– ICP A LIMITEUR** – ZW. DAA UND BEGRENZER – BETW. PFI AND LIMITER – DE IBP A LIMITADOR – FRA ICP E LIMITATORE
	5 472 390	1	(NL) (B) - NFP	–
	5 444 980	1	NFP 12/74 ▶	**– ICP A RACCORD 3 VOIES** – ZW. DAA UND 3-WEGEVERB. – BETW. PFI AND 3-WAY UNION – DE IBP A RACOR 3 BOCAS – FRA ICP A RACCORDO 3 VIE
	5 472 389	1	(NL) (B) - NFP	–
	5 416 900	1	12/74 ▶	**ENTRETOISE CAOUTCHOUC** GUMMI-ZWISCHENSTUECK RUBBER SPACER SEPARADOR CAUCHO DISTANZIALE GOMMA
	22 986 029	?	12/74 ▶	**COLLIER** SCHELLE COLLAR COLLAR COLLARE
	5 438 354	5	12/74 ▶	**SUPPORT** TRAGWINKEL BRACKET SOPORTE SUPPORTO

166

4–453–01

P–13

TUYAUTERIE DE FREINS AR.
BREMSLEITUNGEN
BRAKE PIPING
TUBOS DE FRENOS
CANALIZZAZIONI FRENI

02/88

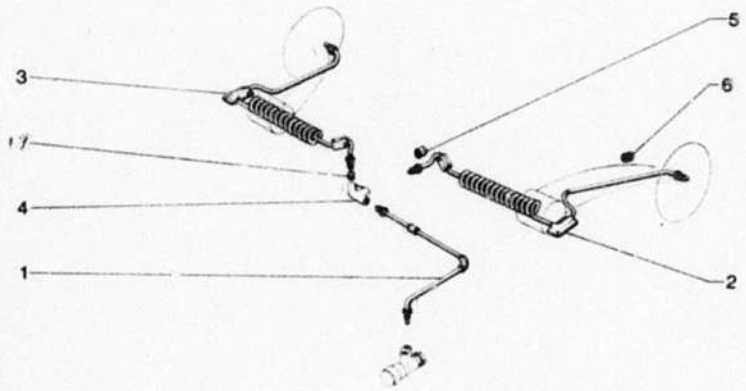

166 4-453-01

I	NUMEROS	K		DESIGNATIONS
1	5 418 306	1		**TUBE ϕ 3,5** ROHR PIPE TUBO TUBO
2	*5 421 919* RP 75 531 949	1		–
3	*5 421 922* RP 75 531 950	1		–
4	AM 453 134	1		**RACCORD 3 VOIES** DREIWEGEVERBINDUNG THREE-WAY UNION RACOR DE 3 BOCAS RACCORDO A 3 VIE
5	5 413 895	2	9 x 21 x 30	**BAGUE DE PROTECTION** SCHUTZHUELSE PROTECTION BUSH ANILLO DE PROTECCION BOCCOLA DI PROTEZIONE
6	*75 420 939* RP 5 411 956	?	3 x 9 x 15	–
7	21 888 009	?		**GARNITURE CAOUTCHOUC** GUMMIGARNITUR RUBBER SEALING GUARNICION DE CAUCHO GUARNIZIONE GOMMA
			(CH) (N) 12/74 ▶ (NL) (B) 10/75 ▶	**PIECES SPECIALES** SPEZIALTEILE SPECIAL PARTS PIEZAS ESPECIALES PEZZI SPECIALI
				TUBE DE LIMITEUR A : ROHR ZWISCHEN: PIPE BETWEEN : TUBO DE : TUBO FRA :
	5 444 981	1	NFP	**– 3 VOIES MILIEU** – BEGRENZER U. 3-WAGEVERB. – LIMITER AND 3-WAY UNION – LIMITADOR A RACOR 3 BOCAS – LIMITATORE E RACCORDO 3 V.
	5 444 982	1	NFP	**– 3 VOIES AR.** – 3-WAGEVERBINDUNGEN – 3-WAY UNIONS – RACCORDOS DE 3 BOCAS – RACCORDI A 3 VIE
	5 438 353	1		**RACCORD** VERBINDUNG UNION RACOR RACCORDO
	5 413 305	1		**PATTE DE MAINTIEN** HALTESCHELLE COLLAR PATA STAFFA
	26 156 069	1	ϕ 5 x 80	**ÉCROU A RIVER** NIETMUTTER RIVET NUT TUERCA DE REMACHAR DADO DA RIBADIRE

166

4-453-02

P-14

CYLINDRES DE FREINS
BREMSZYLINDER
BRAKE CYLINDERS
BOMBAS DE FRENOS
CILINDRI DEI FRENI

02/88

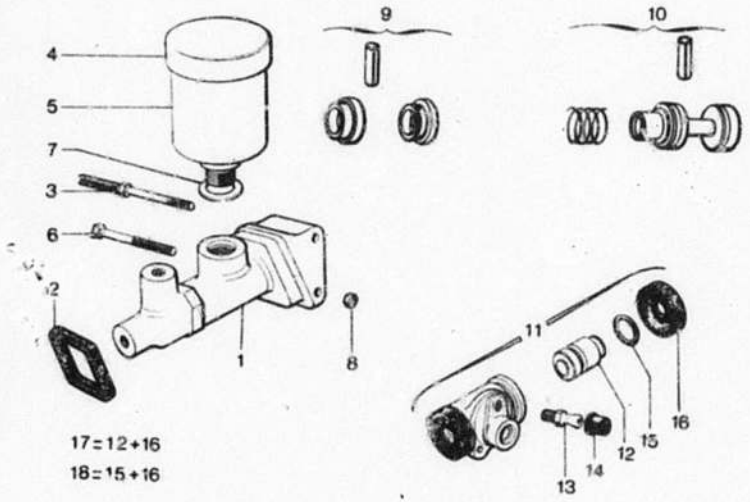

166 4-453-02

I	NUMEROS	K		DESIGNATIONS
1	*5 437 659*	1	NFP	**MAITRE-CYLINDRE COMPLET** HAUPTBREMSZYLINDER, KOMPL. COMPLETE MASTER CYLINDER BOMBA PRINCIPAL COMPLETA CILINDRO MAESTRO COMPLETO
2	AM 453 211	1	44 x 59	**JOINT SUR TABLIER** DICHTUNG AM SPRITZBLECH SEALING ON SCUTTLE JUNTA SOBRE SALPICADERO GUARNIZIONE PARATIA ANT.
3	*AM 453 223*	1	1 ϕ 9 x 1,25 1 ϕ 7 x 1,00 NFP	**VIS COLONNETTE** STUETZSCHRAUBE SHOULDERED SCREW TORNILLO COLUMNILLA VITE A COLONETTA
4	*AMN 453 349 A*	1	NFP	**BOUCHON DE RÉSERVOIR** DECKEL F. BEHAELTER RESERVOIR CAP TAPON DE DEPOSITO TAPPO DEL SERBATOIO
5	AMN 453 306 A	1		**RÉSERVOIR COMPLET** KOMPLETTER BEHAELTER COMPLETE RESERVOIR DEPOSITO COMPLETO SERBATOIO COMPLETO
6	23 726 019	1	TH 7 x 55	**VIS** SCHRAUBE SCREW TORNILLO VITE
7	22 478 009	1	16,3 x 22 x 1	**JOINT CUIVRE** KUPFERDICHTUNG COPPER GASKET JUNTA DE COBRE GUARNIZIONE
8	25 241 009	2	HE 7 x 1,00	**ÉCROU** MUTTER NUT TUERCA DADO
9	*5 453 569*	1	NFP	**NECESSAIRE COMPLET M.C.** REPARAT.-NECESSAIRE, KOMPL. REPAIR KIT, COMPLETE NECESER COMPLETO OCCORRENTE COMPLETO
10	*5 453 570*	1	NFP	**NÉCESSAIRE REDUIT M.C.** REPARAT.-NECESSAIRE, KLEIN REPAIR KIT, REDUCED NECESER REDUCIDO OCCORRENTE RIDOTTO
11	5 411 942	2	AR	**CYLINDRE DE ROUE AR** RADZYLINDER WHEEL CYLINDER BOMBIN DE RUEDA CILINDRO RUETA
12	*5 411 941*	4	H 26 - ϕ 19 - NFP	**CYLINDRE COMPLET** KOMPLETTER RADZYLINDER COMPLETE CYLINDER BOMBIN COMPLETA CILINDRO COMPLETO **PISTON** KOLBEN PISTON PISTON PISTONES
13	*5 411 350* RP 95 578 347 DEO - 79 41 401 043	2		**VIS DE PURGE** ENTLUEFTUNGSSCHRAUBE DRAIN SCREW TORNILLO DE VACIADO VITE DI SPURGO

166

4-453-02

P-15→

CYLINDRES DE FREINS (Suite)
BREMSZYLINDER (Forts.)
BRAKE CYLINDERS (Cont.)
BOMBAS DE FRENOS (Cont.)
CILINDRI DEI FRENI (Cont.)

02/88

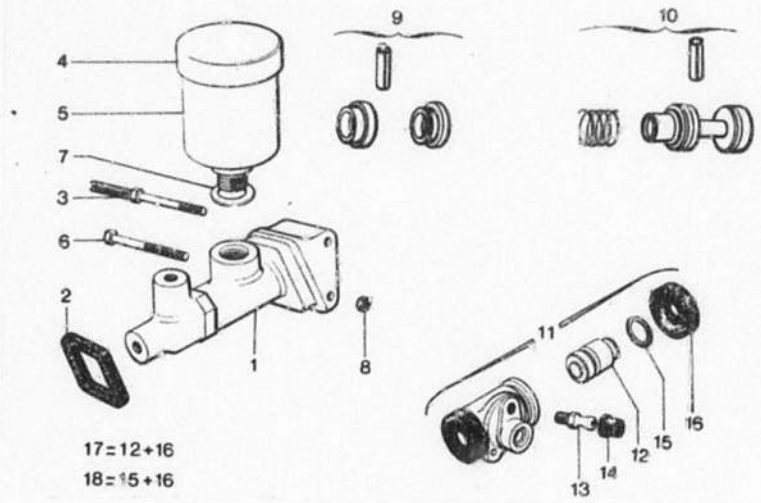

17=12+16
18=15+16

166 4-453-02

I	NUMEROS	K		DESIGNATIONS
14	*5 405 105* RP 79 41 401 043	2		**CAPUCHON DE VIS** KAPPE F. SCHRAUBE SCREW CAP GUARDA-POLVO DE TORNILLO PARAPOLVERE PER VITE
15	25 042 009	4	14,2 x 19,1 x 2,7	**JOINT TORIQUE** RINGDICHTUNG RING SEAL JUNTA TORICA GOMMINO
16	AM 453 69	4	NFP	**CAPUCHON** DICHTKAPPE DUST-COVER GUARDAPOLVO PARAPOLVERE
17	*5 424 826*	2	NFP	**NÉCESSAIRE COMPLET** REPAR.-NECESSAIRE, KOMPL. REPAIR KIT, COMPLETE NECESER COMPLETO OCCORRENTE COMPLETO
18	5 424 825	2		**NÉCESSAIRE RÉDUIT** REPARAT.-NECESSAIRE, KLEIN REPAIR KIT, REDUCED NECESER REDUCIDO OCCORRENTE RIDOTTO
			XT	**PIECES SPÉCIALES** SPEZIALTEILE SPECIAL PARTS PIEZAS ESPECIALES PEZZI SPECIALI
1	5 437 660	1	DAD	**MAITRE-CYLINDRE** HAUPTBREMSZYLINDER MASTER CYLINDER BOMBA PRINCIPAL CILINDRO MAESTRO
	AM 453 162	1	DAD	**SUPPORT DE RÉSERVOIR**
		2	(CH) (N) (NL) (B) 10/75 ▶	HALTER F. BEHAELTER RESERVOIR BRACKET SOPORTE DE DEPOSITO SUPPORTO PER SERBATOIO
4	*AMN 453 366 A*	1	DAD	**BOUCHON DE RÉSERVOIR**
		2	(CH) (N) 12/74 ▶ (NL) (B) 10/75 ▶ NFP	DECKEL F. BEHAELTER RESERVOIR CAP TAPON DE DEPOSITO TAPPO DEL SERBATOIO
5	AMN 453 305 A	1	DAD	**RÉSERVOIR COMPLET**
		2	(CH) (N) 12/74 ▶ (NL) (B) 10/75 ▶	KOMPLETTER BEHAELTER COMPLETE RESERVOIR DEPOSITO COMPLETA SERBATOIO COMPLETO
	5 438 851	1	34 x 45 x 3 - NFP DAD	**JOINT DE BOUCHON** DICHTUNG F. DECKEL
		2	(CH) (N) 12/74 ▶ (NL) (B) 10/75 ▶	CAP SEALING JUNTA DE TAPON GUARNIZIONE RAME
			(CH) (N) 4/73 (NL) (B) 10/75	**PIECES SPÉCIALES** SPEZIALTEILE SPECIAL PARTS PIEZAS ESPECIALES PEZZI SPECIALI
1	*5 440 489*	1	NFP	**M.C. (TANDEM) COMPLET** TANDEM-HAUPTBREMSZYLINDER TANDEM MASTER CYLINDER BOMBA PRINCIPAL TANDEM CILINDRO MAESTRO TANDEM
4	*5 411 944*	2	«NIVOCODE» NFP ▶12/74	**BOUCHON AVEC JOINT** DECKEL MIT DICHTUNG CAP WITH SEALING TAPON CON JUNTA TAPPO CON GUARNIZIONE

CYLINDRES DE FREINS (Suite)
BREMSZYLINDER (Forts.)
BRAKE CYLINDERS (Cont.)
BOMBAS DE FRENOS (Cont.)
CILINDRI DEI FRENI (Cont.)

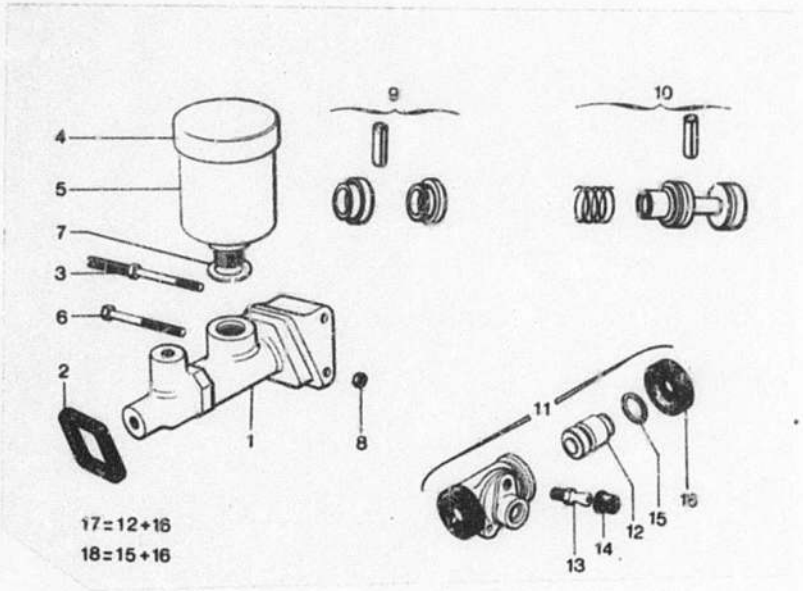

166 4-453-02

I	NUMEROS	K		DESIGNATIONS
			(CH) (N) 4/73 ▶ (NL) (B) 10/75 ▶	**PIECES SPÉCIALES (Suite)** SPEZIALTEILE (Forts.) SPECIAL PARTS (Cont.) PIEZAS ESPECIALES (Cont.) PEZZI SPECIALI
5	5 411 945	2	▶12/74	**RÉSERVOIR COMPLET** KOMPLETTER BEHAELTER COMPLETE RESERVOIR DEPOSITO COMPLETO SERBATOIO COMPLETO
	5 446 102	1	NFP 12/74▶	**INDICATEUR CHUTE PRESSION** DRUCKABFALLANZEIGER PRESSURE FALL INDICATOR INDIC. BAJA DE PRESION INDIC. CADUTA PRESSIONE
	5 446 104	1	NFP 12/74▶	**SUPPORT ICP** TRAEGER FUER DAA PFI-BRACKET SOPORTE DE IBP SUPPORTO PER ICP

166

4–454

Q–14

FREIN A MAIN – TIRETTE
HANDBREMSE – ZUGSTANGE
HANDBRAKE – CONTROL
FRENO DE MANO – TIRADOR
FRENO A MANO – TIRANTE

02/88

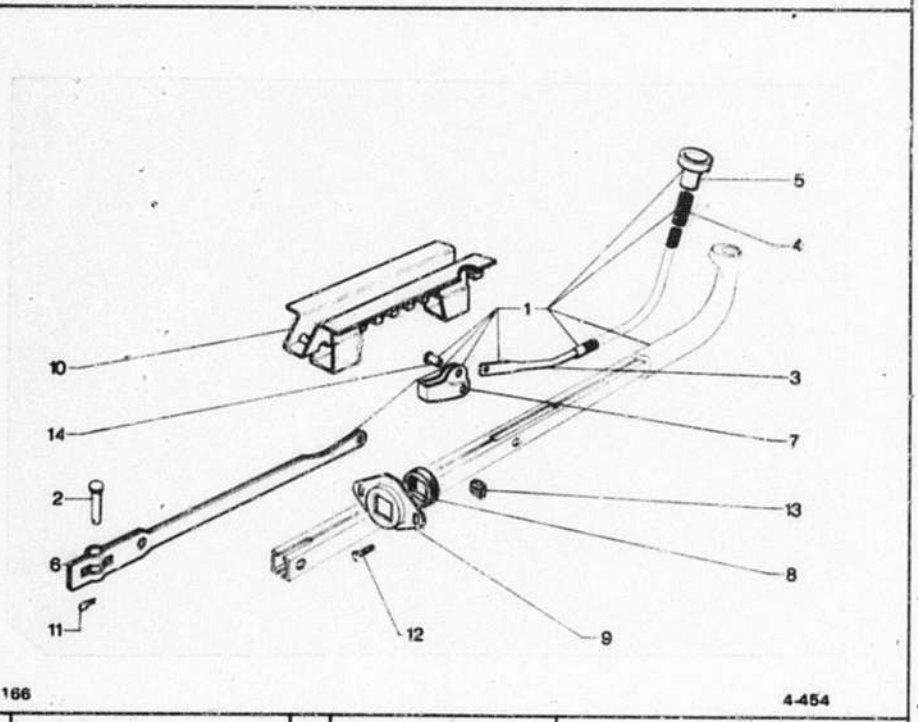

166 4-454

I	NUMEROS	K		DESIGNATIONS
1	5 432 815	1	NFP	**TIRETTE COMPLETE** ZUGSTANGE, KOMPLETT COMPLETE CONTROL TIRADOR COMPLETO TIRANTE COMPLETO
2	5 417 536	1	6 x 20	**AXE** BOLZEN PIN EJE PERNO
3	5 432 813	1	NFP	**TIGE DE CLIQUET** STANGE F. KLINKE RATCHED ROD VARILLA DEL TRINQUETE ASTA PER DENTE
4	5 432 810	1	NFP	**RESSORT** FEDER SPRING MUELLE MOLLA
5	5 432 812	1	NFP	**BOUTON** KNOPF KNOB BOTON PULSANTE
6	AM 454 53 A	1	LON 227,5 - NFP	**TIRANT INFÉRIEUR** STANGE (ZUM EINSTECKEN) ROD (MALE PART) TIRANTE (PARTE MACHO) TIRANTE (PARTE MASCHIA)
7	GX 42 186 01 A	1		**CLIQUET** SPERRKLINKE RATCHET TRINQUETE DENTE
8	AM 454 181	1	NFP	**FEUTRE D'ÉTANCHÉITÉ** DICHTFILZ. FELT SEALING JUNTA FIELTRO GUARNIZIONE FELTRO
9	AM 454 182	1		**CAGE DU FEUTRE** TELLER F. DICHTFILZ. SEALING PLATE CHAPITA PARA FIELTRO LAMIERINO PER FELTRO
10	AM 454 293 A	1	NFP	**CRÉMAILLERE** ZAHNSTANGE RACK CREMALLERA CREMAGLIERA
11	5 411 152	2		**ÉPINGLE D'AXE** SPANGE F. BOLZEN PIN CLIP PINCETTA DE [illegible] GRAFFETTA PER PERNO
12	ZD 9 029 530 U	2	TH 5 x 16	**VIS** SCHRAUBE SCREW TORNILLO VITE
13	ZC 9 615 797 U	2	ϕ 5 x 75 «RAPIDE»	**ÉCROU EN CAGE** KAEFIGMUTTER CAGE-NUT TUERCA EN CAJILLA DADO IN GABBIA
14	GX 42 306 01 A	1	ϕ 4,5 - LON 3,85	**AXE** ACHSE PIN EJE PERNO

166

4-454-01

Q-13

FREIN A MAIN – LEVIERS – CABLES
HANDBREMSE – HEBEL UND ZUEGE
HAND BRAKE LEVERS AND CABLES
FRENOS DE MANO – PALANCAS Y CABLES
FRENO A MANO – LEVE E CAVI

02/88

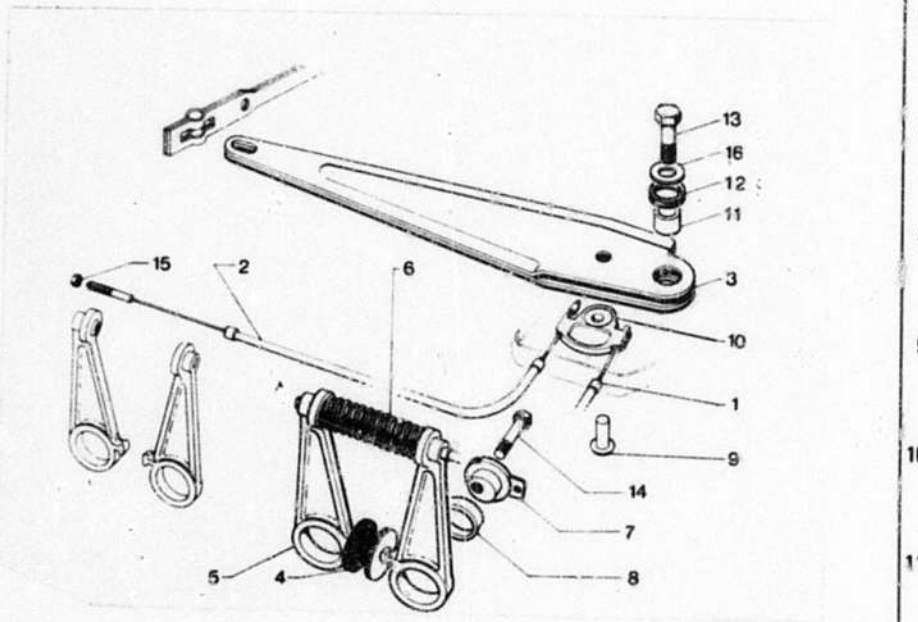

166 4-454-01

I	NUMEROS	K		DESIGNATIONS
1	5 425 164	1	G - LON 370	**CABLE-GAINE** ZUG, HUELLENLAENGE CABLE, SHEATH LENGTH CABLE, FUNDA CAVO, GUAINA
2	*5 426 165*	1	D - LON 582 - NFP	–
3	AM 454 38	1		**LEVIER DE RENVOI** UEBERTRAGUNGSHEBEL RELAY LEVER PALANCA DE REENVIO LEVA DI RINVIO
4	*GX 25 328 01 A* RP 95 549 354	1	«FERODO» (738 T)	**JEU DE 4 PLAQUETTES** SATZ VON 4 PLAKETTEN FOUR-PAD SET JUEGO DE 4 PLAQUETAS SERIE DI 4 PLACCHETTE
5	5 420 269	4		**LEVIER BAGUE** AUSGEBUECHSTER HEBEL BUSHED LEVER PALANCA CON CASQUILLO LEVA IMBOCCOLATA
6	5 420 271	2		**RESSORT (14 SPIRES)** FEDER (14 WINDUNGEN) SPRING (14 COILS) MUELLE (14 ESPIRAS) MOLLA (14 SPIRE)
7	5 435 903	4		**EXCENTRIQUE** EXZENTER ECCENTRIC EXCENTRICA ECCENTRICO
8	5 414 687	4		**COUSSINET** LAGERSCHALE BEARING BUSH COJINETE CUSCINETTO
9	5 420 266	1	ϕ 8 - LON 17	**AXE DE ROULETTE** BOLZEN F. ROLLE ROLLER PIN EJE DE RODILLO PERNO PER ROLETTA
10	GX 42 302 01 A	1		**PALONNIER** SWENGEL ROCKER PIECE BALANCIN BILANCINO
11	*AM 454 180*	1	9,2 x 16 x 15 NFP	**ENTRETOISE** ABSTANDSBUECHSE DISTANCE BUSH SEPARADOR DISTANZIALE
12	GX 42 245 01 A	1	16,2 x 26 x 4 3/74 ▶ RMP *AM 454 189*	**RONDELLE ANTI-BRUIT** SCHEIBE Z. GERAEUSCHDAEM. ANTI-RATTLE WASHER ARANDELA ANTIRRUIDO RONDELLA ANTIRUMORE
13	23 827 019	1	TH 9 x 30	**VIS** SCHRAUBE SCREW TORNILLO VITE
14	5 421 257	4	TH 9 x 1,25 - LON 35	–
15	25 241 009	2	HE 7 x 1,00 - E 5,5	**ÉCROU** MUTTER NUT TUERCA DADO
	25 221 009	2	HE 7 x 1,00 - E 3,5	–

166

4-454-01

Q-12

FREIN A MAIN – LEVIERS – CABLES (Suite)
HANDBREMSE – HEBEL UND ZUEGE (Forts.)
HAND BRAKE LEVERS AND CABLES (Cont.)
FRENO DE MANO – PALANCAS Y CABLES (Cont.)
FRENO A MANO – LEVE E CAVI (Cont.)

02/88

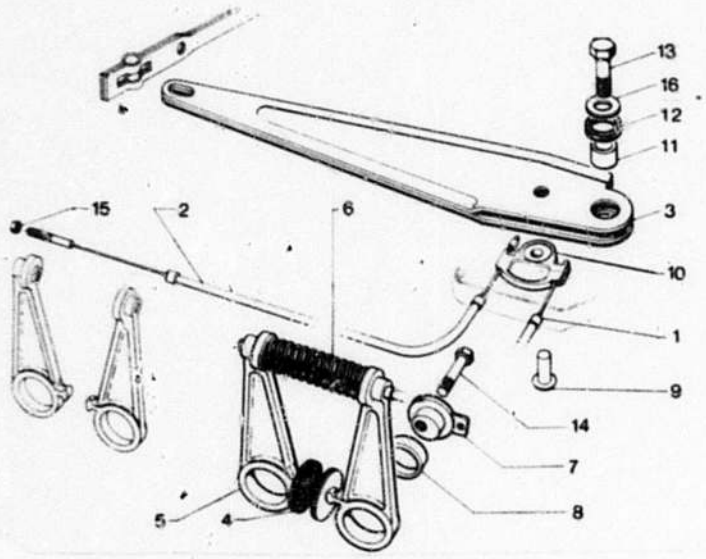

166 4-454-01

I	NUMEROS	K		DESIGNATIONS
16	ZC 9 619 106 U	1	9,5 x 24 x 2	**RONDELLE** SCHEIBE WASHER ARANDELA RONDELLA

166

4–456

Q–11

LIMITEUR DE FREINS AR.
BREMSBEGRENZER
BRAKE LIMITER
LIMITADOR DE FRENOS
LIMITATORE FRENI

02/88

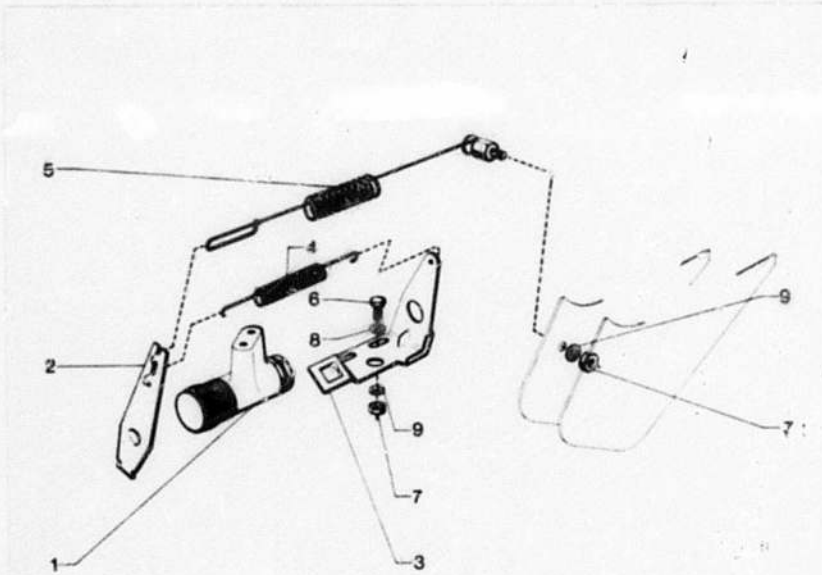

166 4-456

I	NUMEROS	K		DESIGNATIONS
1	5 436 616	1		**LIMITEUR COMPLET** KOMPLETTER BEGRENZER COMPLETE LIMITER LIMITADOR COMPL. LIMITATORE COMPL.
2	75 436 615	1		**LEVIER DE COMMANDE** BETAETIGUNGSHEBEL CONTROL LEVERP PALANCA LEVA
3	5 411 919	1		**SUPPORT** TRAEGER BRACKET SOPORTE SUPPORTO
4	*5 411 924*	1	⌀ EXT 10,2 NFP	**RESSORT TARAGE** TARIERFEDER SPRING MUELLE MOLLA
5	*5 439 201*	1	RMP- NFP	1/73 ▶ **RESSORT AVEC AXE** FEDER M. ACHSE SPRING WITH PIN MUELLE CON EJE MOLLA CON PERNO
6	77 03 001 011	2	TH 5 x [illegible]	**VIS** SCHRAUBE SCREW TORNILLO VITE
7	79 03 032 006	3	HE 5 x 80	**ECROU** MUTTER NUT TUERCA DADO
8	22 770 019	2	5,5 x 12 x 1	**RONDELLE** SCHEIBE WASHER ARANDELA RONDELLA
9	79 03 058 027	1	5,1 x 12,2	–

01

TABLEAU DES VUES 02/88 GROUPE
AUFSTELLUNG DER BILDER GROUP
TABLE OF PICTURE GROUP 5
TABLA DE VISTAS GRUPO
TABELLA DELLE VEDUTE GRUPPO

C-02 ↑

SOUS-GROUPE UNTERGRUPPE SUBGROUP SUBGRUPO SOTTOGRUPPO	NUMÉRO NUMMER NUMBER NUMERO NUMERO	VUE BILD PICTURE VISTA VEDUTA
CABLERIES KABELBUENDEL WIRING HACES DE CABLES FASCI ELETTRICI –	5-511	C-03 C-04 C-05
ÉQUIPEMENT ÉLECTRIQUE ELEKTRISCHE AUSRUESTUNG ELECTRICAL EQUIPMENT EQUIPO ELECTRICO EQUIPAGGIAMENTO ELETTRICO –	5-512	C-06 C-07
LAMPES GLUEHBIRNEN BULBS LAMPARAS LAMPADE –	5-512-01	C-08
TABLEAU DE BORD ARMATURENBRETT INSTRUMENT PANEL TABLERO ABORDO QUADRO STRUMENTAZIONE –	5-521	C-09 C-10 C-11
TABLEAU DE BORD - ACCESSOIRES ARMATURENBRETT - ZUBEHOER INSTRUMENT PANEL - ACCESSORIES TABLERO ABORDO - ACCESORIOS QUADRO STRUMENTAZIONE - ACCESSORI –	5-522	C-12 C-13 C-14
BATTERIE – SUPPORTO BATTERIE – TRAEGER BATTERY – SUPPORT BATERIA – SOPORTE BATTERIA – SUPPORTO –	5-531	C-15
PHARES - COMMANDE DE PHARES SCHEINWERFER UND EINSTELL-BETAETIGUNG HEADLAMPS AND ADJUSTING CONTROL FAROS Y MANDO DE REGLAJE FARI E COMANDO REGOLAZIONE –	5-541	D-15 D-14
INDICATEURS AV. - PLAFONNIER VORDERE UND INNENLEUCHTEN FRONT IND. LIGHTS - INT. LIGHT INDICADORES DEL. - LUZ INTERIOR INDICATORI ANT. - PLAFONIERA –	5-541-01	D-13 D-12
ÉCLAIRAGE ARRIERE HINTERE BELEUCHTUNG REAR LIGHTS LUCES TRASERAS LUCI POSTERIORI –	5-544	D-11 D-10
ESSUIE-GLACE SCHEIBENWISCHER WINDSCREEN WIPER LIMPIA-PARABRISAS TERGICRISTALLO –	5-561	D-09 D-08
LAVE-GLACE SCHEIBENWASCHANLAGE WINDSCREEN WASHER LAVA-PARABRISAS LAVACRISTALLO –	5-564	D-07
AVERTISSEUR SIGNALHORN HORN BOCINA AVVERTITORE –	5-571	D-06
ANTENNE – HAUT-PARLEUR ANTENNE – LAUTSPRECHER AERIAL – LOUDSPEAKER ANTENA – ALTAVOZ ANTENNA – ALTOPARLANTE –	5-653	D-05

		CABLERIES	KABELBUENDEL	WIRING	HACES DE CABLES	FASCI ELETTRICI
		NOTA ; LES REPERES INDIQUÉS DANS LA COLONNE «i» CORRESPONDENT AUX DÉSIGNATIONS SUIVANTES :	ANM. : DIE, IN DER «i» – SPALTE, ANGEGEBENEN KENNZIFFERN ENTSPRECHEN FOLGENDEN BEZEICHNUNGEN :	NOTE : THE NUMBERS, IN THE «i» COLUMN, CORRESPOND TO THE FOLLOWING DESCRIPTIONS :	NOTA : LAS CIFRAS DE SENAL. INDICADAS EN LA COLUMNA «i», CORRESPONDEN A LAS SIGNIFICACIONES SIGUIENTES :	NOTA : I RIFERIMENTI, INDICATI NELLE COLONNE «i», CORRISPONDONO ALLE SEGUENTI DESIGNAZIONI :
1	AV.	PLANCHE DE BORD A AILES ET FUSIBLES	VOM ARMATURENBRETT ZU KOTFLUEGELN UND SICHERUNGEN	FROM DASHBOARD TO WINGS AND FUSES	DE PLANCHA DE ABORDO A ALETAS Y FUSIBLES	DA CRUSCOTTO A PARAFANGHI E FUSIBILI
2	AR.	COMMUTATEUR A LANTERNES	VOM SHALTER ZU DEN RUECKLEUCHTEN	FROM SWITCH TO REAR LIGHTS	DE CONMUTADOR A LINTERNAS TRAS.	DAL COMMUTATORE AI FANALINI POST.
3		ALTERNATEUR A REGULATEUR	VOM LICHTMASCHINE ZUM REGLER	FROM ALTERNATOR TO REGULATOR	DE ALTERNADOR A REGULADOR	DALL'ALTERNATORE AL REGOLATORE
4		NIVOCODE	MINDESTSTANDANZEIGE F. BREMSFLUESSIGKEIT	MINIMAL LEVEL INDICATION F. BRAKE LIQUID	INDICACION DE MINIMO DE LIQUIDO FRENO	INDICAZIONE MINIMO LIQUIDO FRENO
5		SIGNAL DE DÉTRESSE	WARNBLINKANLAGE	HAZARD WARNING DEVICE	SEÑAL DE PELIGRO	SEGNALE PERICOLO

I	NUMÉROS	K		I	NUMÉROS	!	(XT)	I	NUMÉROS	K	(XT) D A D
1	5 457 404	1	9/74 ▶ RMP *5 423 290*	1	*5 423 291*	1	NFP	1	*5 423 292*	1	NFP
			OPTION «IODE» EINBAU «JODSCH.-W.» «Q. IODINE» OPTION OPCION «YODO» OPZIONE «IODIO»				**OPTION «IODE»** EINBAU «JODSCH.-W.» «Q. IODINE» OPTION OPCION «YODO» OPZIONE «IODIO»				**OPTION «IODE»** EINBAU «JODSCH.-W» «Q. IODINE» OPTION OPCION «YODO» OPZIONE ««IODIO»
	5 423 295	1	NFP		*5 423 296*	1	NFP		*5 423 297*	1	NFP
2	*5 433 025*	1	NFP ▶ 7/73	4	*5 437 843*	1	(N) (CH) ▶ 12/74 NFP				
	5 433 026	1	7/73 ▶ 11/75								
	5 476 963	1	NFP 11/75 ▶	5	*5 437 842*	1	NFP ▶ 9/74				
3	*5 433 027*	1	NFP ▶ 7/73		5 457 405	1	9/74 ▶				
	5 433 028	1	NFP 7/73 ▶								

CABLERIES (Suite)
KABELBUENDEL (Forts.)
WIRING (Cont.)
CABLERIAS (Cont.)
CAVETTI ELETTRICI (Cont.)

I	NUMEROS	K		DESIGNATIONS
	GX 54 170 01 B	1	1/74 ▶	**CABLERIE DETECTION FREIN** KABELBUEND. F. BREMSANZEIGE WIRING F. BRAKE INDICATION HAZ DE DETECTOR DE FRENO FASCIO REVELATORE FRENO
	5 433 030	1	BK - LON 3200 NFP	**FIL LUNETTE AR. CHAUFFANTE** KABEL F. HEIZ. RUECKFENSTER REAR HEATED WINDOW LEAD HILO LUNETA TRAS. TERMICA CAVETTO LUN. POST. TERMICO
	5 433 960	1	BK - LON 290 - NFP	–
	5 433 959	1	BK - LON 380 - NFP	–
	5 448 209	1	LON 600	**FIL THERMO HUILE MOTEUR** KABEL F. TEMP. - SCHALTER ENG. OIL TEMP. SWITCH LEAD HILO TERMOCONTACTO ACEITE CAVETTO TERMOCONTATTO OLIO
			XT	**PIECES SPECIALES** SPEZIALTEILE SPECIAL PARTS PIEZAS ESPECIALES PEZZI SPECIALI
	5 438 535	1	BL - LON 4200 DAD	**FIL LUNETTE AR. CHAUFFANTE** KABEL F. HEIZ. RUECKFENSTER REAR HEATED WINDOW LEAD HILO LUNETA TRAS. TERMICA CAVETTO LUN. POST. TERMICO
	5 449 175	1	(N) (CH) (NL) NFP	**CABLERIE D'I.C.P** KABELBUENDEL FUER D.A.A. WIRING FOR P.F.I. HAZ DE I.B.P. FASCIO PER I.C.P.

ÉQUIPEMENT ÉLECTRIQUE
ELEKTRISCHE AUSRUESTUNG
ELECTRICAL EQUIPMENT
EQUIPO ELECTRICO
EQUIPAGGIAMENTO ELETTRICO

!	NUMEROS	K		DESIGNATIONS
	AM 523 6 8	1	▶ 7/74	**BOITIER 4 FUSIBLES**
		2	XT ▶ 7/74	SICHERUNGSKASTEN (4) FOUR-FUSE BOX CAJA DE 4 FUSIBLES SCATOLA 4 FUSIBILI
	5 440 940	1	7/74 ▶	–
		2	XT 7/74 ▶	–
	5 445 848	1	7/74 ▶	**COUVERCLE DE BOITIER**
		2	XT 7/74 ▶	DECKEL F. SICHERUNGSKASTEN FUSE BOX COVER TAPA DE CAJA COPERCHIO SCATOLA
	5 445 849	2	7/74 ▶	**CLOU DE BOITIER**
		4	XT	STIFT F. KASTEN BOX NAIL CLAVO DE CAJA CHIODO PER SCATOLA
	5 415 527	?	16 A- ϕ7-LON 32	**FUSIBLE** SICHERUNG FUSE FUSIBLE FUSIBILE
	5 415 528	?	10 A- ϕ7- LON 32	–
	5 449 663	?		**SUPPORT FUSIBLE** SICHERUNGSHALTER FUSE – HOLDE PORTA – FUSIBLES PORTAFUSIBILE
	22 508 009 *	?	TFB 4,85 x 16	**VIS DE SUPPORT** SCHRAUBE F. HALTER HOLDER SCREW TORNILLO VITE
	5 420 550	2	LON 62	**COLLIER** SCHELLE COLLAR COLLAR FASCETTA
	ZC 9 003 732 U	?	ϕ 20/10	**CABLE AU METRE** KABEL, PRO METER CABLE BY THE METER CABLE POR METRO CAVETTO A METRI
	ZC 9 003 733 U	?	ϕ 10/10	–

	5 412 142	?	ϕ 6,35	**CLIP FEMELLE** STECKHUELSE FEMALE CLIP CLIP HEMBRA GRAFFETTA FEMMINA
	DX 511 99	?	ϕ 6,35	**– AVEC ERGOT** – MIT ZUNGE – WITH TONGUE – CON LENGUETA – CON LINGHETTA
	5 412 143	?	ϕ 6,35	**CLIP MALE** STECKERSTUECK MALE CLIP CLIP MACHO GRAFFETTA MASCHIA
	AM 511 296 A	6		**CLIP FEMELLE DRAPEAU** SPEZIAL-STECKHUELSE SPECIAL FEMAL CLIP CLIP HEMBRA ESPECIAL GRAFFETTA FEMMINA SPECIALE
	AM 511 297 A	4		**CLIP FEMELLE** STUECKHUELSE FEMAL CLIP CLIP HEMBRA GRAFFETTA FEMMINA
	5 426 557	8	ϕ 4	–
	5 407 093	?	ϕ 6,35	–
	5 412 809	?		**CLIP** STECKSTUECK CLIP CLIP GRAFFETTA
	ZC 9 614 540 U	?	ϕ 3,25	**COSSE** KABELSCHUH CABLE TERMINAL TERMINAL DE CABLE CAPOCOROO
	ZC 9 614 541 U	?	ϕ 4,5	–
	26 145 429	?	ϕ 5,5	–
	ZC 9 614 543 U	?	ϕ 6,25	–
	26 145 449	?	ϕ 8,5	–
	AZ 512 3	?	ϕ 3	**FICHE FEMELLE** STECKBUECHSE PLUG SOCKET CLAVIJA HEMBRA SPINA FEMMINA
	5 420 487	?	ϕ 4	–
	AZ 512 4	?	ϕ 3	**FICHE MALE** STERCKER MALE PLUG CLAVIJA MACHO SPINA MASCHIA
	5 412 276	?	ϕ 4	–

ÉQUIPEMENT ÉLECTRIQUE (Suite)
ELEKTRISCHE AUSRUESTUNG (Forts.)
ELECTRICAL EQUIPMENT (Cont.)
EQUIPO ELECTRICO (Cont.)
EQUIPAGGIAMENTO ELETTRICO (Cont.)

I	NUMEROS	K		DESIGNATIONS
	AZ 512 5	?	3 x 6 x 12	**BAGUE CAOUTCHOUC** GUMMIHUELSE RUBBER BUSH CASQUILLO CAUCHO BOCCOLA GOMMA
	5 420 488	?	3,5 x 6,5 x 20	–
	DX 511 151 A	?	ENS	**100 EMBOUTS - 10 COULEURS** 100 ENDSTUECKE, 10 FARBEN 100 ENDPIECES, 10 COLOURS 100 EXTREMOS, 10 COLORES 100 TERMINALI, 10 COLORI
	5 465 935	?	ENS	–
	5 467 472	?	ENS	**90 EMBOUTS - 9 COULEURS** 90 ENDSTUECKE, 9 FARBEN 90 ENDPIECES, 9 COLOURS 90 EXTREMOS, 9 COLORES 90 TERMINALI, 9 COLORI
	5 467 471	?	ENS	**40 EMBOUTS - 4 COULEURS** 40 ENDSTUECKE, 4 FARBEN 40 ENDPIECES, 4 COLOURS 40 EXTREMOS, 4 COLORES 40 TERMINALI, 4 COLORI
	DM 512 86 A	?	50 x 23 x 0,5	**CARTON ISOLANT** PAPPENISOLIERUNGSSTUECK INSULATING CARDBOARD CARTON AISLANTE CARTONE ISOLANTE
	21 061 009	1	8 x 18 x 4	**OEILLET CAOUTCHOUC** GUMMIOESE RUBBER GROMMET OJETE CAUCHO PASSAFILO GOMMA
	26 199 309	1	AV - ϕ 14,5	**AGRAFE NYLON** NYLON-KLAMMER NYLON CLIP GRAPA NYLON GRAFFETTA NAILON
	79 03 079 006	2	AV - ϕ 16,5	–
	26 198 639	1	AV - ϕ 8	**AGRAFE MÉTALLIQUE** METALLKLAMMER METAL CLIP GRAPA METALICA GRAFFETTA METALLICA
	ZC 9 619 892 U	1 4	AV - ϕ 10 AR	–
	ZC 9 619 873 U	?	AR - ϕ 5,5	–
	26 198 749	2	AR - ϕ 5,5	–
	AM 511 129	1		**CONNECTEUR** ANSCHLUSSTUECK CONNECTOR CONECTADOR CONNETTORE
	5 426 556	1	ϕ 8	–
	5 433 972	1		–
	26 146 469	?		–
	26 146 459	?		–
	5 420 276	1		**VIS BORNE** SCHRAUBE F. ZUBEHOERKLEMME ACCESSORY TERMINAL SCREW TORNILLO DE BORNE VITE MORSETTO
	5 420 275	1	NFP	**ÉCROU** MUTTER NUT TUERCA DADO
	5 420 278	1		–
	22 385 019	2	CR 6,2 - 11,2	**RONDELLE** SCHEIBE WASHER ARANDELA RONDELLA
	DM 521 74	1		**PATTE** LASCHE LUG PATA STAFFA
	5 446 012			**ÉTIQUETTE «PIECES DE RECHANGE» EN FRANÇAIS**
	5 490 399	1	10/74 ▶	**TRIANGLE DE PRÉSIGNALISATION** WARNDREIECK WARNING TRIANGLE TRIANGULO DE PRESENALAM. TRIANGOLO PRESEGNALAZIONE
				PIECES SPÉCIALES SPEZIALTEILE SPECIAL PARTS PIEZAS ESPECIALES PEZZI SPECIALI
	DX 523 6 B	1	NFP	**BOITIER 2 FUSIBLES** SICHERUNGSKASTEN (2) TWO-FUSE BOX CAJA DE 2 FUSIBLES SCATOLA 2 FUSIBILI
	5 446 013	1		WARNAUFKLEBER F. ERSATZ-TEILE IN DEUTSCH. SPRACHE
	5 446 014	1		WARNING LABEL F. SPARE PARTS IN ENGLISH
	5 446 015	1		ROTULO ADVERTENCIA DE PIEZAS RECAMBIO, EN ESPANOL
	5 446 016	1		BOTTELLO D'AVVERTENZA PER PEZZI RICAMBIO, IN ITALIANO

LAMPES
GLUEHBIRNEN
BULBS
LAMPARAS
LAMPADE

02/88

I	NUMEROS	K		DESIGNATIONS
	ZC 9 001 207 U	1		**COFFRET LAMPES** BEHAELTER MIT GLUEHBIRNEN BULB SET JUEGO DE LAMPARAS SERIE LAMPADE
	ZC 9 001 216 U RP ZC 9 001 211 U	1		**– IODE** – JODGLUEHBIRNEN – Q.I BULBS – DE YODO – ALL'IODIO
	25 908 009	1	12 V - 4 W	**LAMPE VOYANT ROUGE** BIRNE F. ROTE KONTROLLEUCH. BULB F. RED TELL-TALE LAMPARA DE ESPIA ROJO LAMPADA PER SPIA ROSSA
		1	7/74 ▶	**– SIGNAL DE DÉTRESSE** – F. WARNBLINKANLAGE – F. HAZARD WARNING DEVICE – DE SENAL DE PELIGRO – PER SEGNALE PERICOLO
		2		**– FEU LATÉRAL** – F. SEITLICHE LEUCHTE – F. LATERAL LIGHT – DE LUZ LATERAL – PER LUCE LATERALE
	25 907 009	1	12 V - 2 W	**– VOYANT VERT – ÉCLAIRAGE TABLEAU** – F. GRUENE KONTROLLEUCHTE UND ARM. BRETTBELEUCHTUNG – F. GREEN TELL TALE AND INSTRUM. PANEL LIGHTING – DE ESPIA VERDE Y ALUMBRADO TABLERA – PER SPIA VERDE E ILLUMINAZ. QUADRO INSTRUM.
		2	(I)	**– FEU LATÉRAL** – F. SEITLICHE LEUCHTE – F. LATERAL LIGHT – DE LUZ LATERAL – PER LUCE LATERALE
	25 914 009	2	12 V - 55 W	**– PHARE IODE** – F. JODSCHEINWERFER – F. Q.I. HEADLAMP – DE FARO DE YODO – PER FARO ALL'IODO
	26 109 009	2	12 V - 45/40 W «NORMA»	**– PHARE** – F. SCHEINWERFER – F. HEADLAMP – DE FARO – PER FARO
	ZC 9 865 189 U	2	45/40 W - «ISKRA»	–
	25 926 009	2	12 V - 21 W	**– INDICATEUR DIRECTION** – F. BLINKER – F. DIRECTION INDICATOR – DE INDIC. DIRECCION – PER INDIC. DIREZIONE
	25 928 009	2	12 V - 21/5 W	**– STOP - FEU ROUGE** – F. STOPP-UND ROTE LEUCHTE – F. STOP AND RED LIGHT – DE STOP Y LUZ ROJA – PER LUCE ROSSA E STOP
	25 919 009	2	12 V - 5 W	**– FEU DE POSITION** – F. STANDLEUCHTE – F. POSITION LIGHT – DE LUZ SITUACION – PER LUCE POSICIONE
	25 903 009	1	12 V - 7 W ▶ 12/73	**– PLAFONNIER** – F. INNENLEUCHTE – F. INTERIOR LIGHT – DE LUZ INTERIOR – PER PLAFONIERA
	26 101 009	1	12 V - 5 W 12/73 ▶ XT	–
				PIECES SPÉCIALES SPEZIALTEILE SPECIAL PARTS PIEZAS ESPECIALES PEZZI SPECIALI
	ZC 9 858 106 U	1		**COFFRET DE LAMPES** BEHAELTER MIT GLUEHBIRNEN BULB SET JUEGO DE LAMPARAS SERIE DI LAMPADE
	26 108 009	2	12 V - 45/40 W «NORMA»	**LAMPE PHARE** GLUEHBIRNE F. SCHEINWERFER BULB F. HEADLAMP LAMPARA DE FARO LAMPADA PER FARO
	ZC 9 865 190 U	2	45/40 W - «ISKRA»	–

166

5–521

C–09

TABLEAU DE BORD
ARMATURENBRETT
INSTRUMENT PANEL
TABLERO DE ABORDO
QUADRO STRUMENTAZIONI

02/88

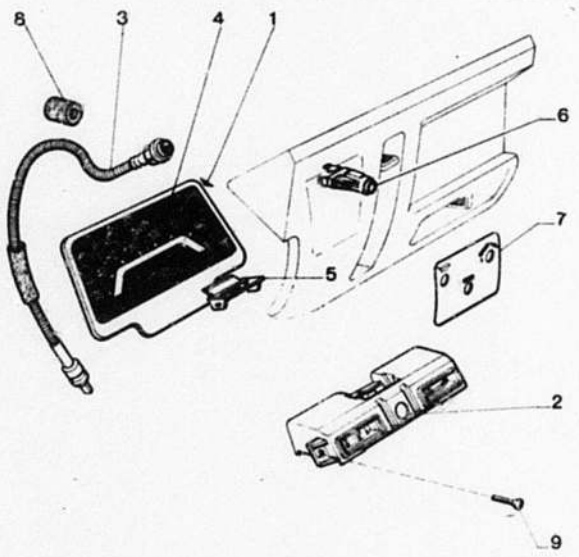

166 5-521

I	NUMEROS	K		DESIGNATIONS
1	5 417 868	1	«ED»	**COMPTEUR (160 Km)** ARMATURENBRETT INSTRUMENT PANEL TABLERO ABORDO QUADRO STRUMENTAZIONI
2	AY 521 221 A	1	RMP ▶ 11/75	**INDIC. ESSENCE - VOLTMETRE** KRAFTSTOFFANZ. UND VOLTM. PETRO GAUGE AND VOLTMET. INDICAD. GASOLINA Y VOLTIM. INDICAT. BENZINA E VOLTOM.
	5 475 151	1	11/75 ▶	–
	5 484 097	1	NFP 11/75 ▶	**INDICATEUR ESSENCE** KRAFTSTOFFANZEIGER FUEL GAUGE INDICADOR DE GASOLINA INDICATORE BENZINA
	5 484 096	1	NFP 11/75 ▶	**VOLTMETRE** VOLTMETER VOLTMETER VOLTIMETRO VOLTOMETRO
	5 484 099	1	NFP 11/75 ▶	**CIRCUIT IMPRIMÉ** GEDRUKTER STROMKREIS PRINTED CIRCUIT CIRCUITO IMPRESO CIRCUITO STAMPATO
3	AM 521 3 W	1	LON 690	**FLEXIBLE COMPTEUR** TACHOSPIRALE SPEEDOMETER DRIVE FLEXIBLE DE TABLERO FLESSIBILE PER QUADRO
4	5 445 260	1	NFP	**VERRE DE COMPTEUR** GLAS F. ARMATURENBRETT GLASS F. INSTR. PANEL CRISTAL TABLERO VETRO DEL QUADRO
5	AM 521 261 A	1		**PLAQUETTE ÉCLAIRAGE** HALTEPLAKETTE F. BIRNE BULB-HOLDER PLAQUETTE PLAQUETA PORTA-LAMPARA PLACCHETTA PORTALAMPADA
6				**VOYANT ROUGE** ROTE KONTROLLEUCHTE RED TELL-TALE ESPIA ROJO SPIA ROSSA
	GX 41 404 01 A	1	7/74 ▶ RMP 5 420 600	**PRESSION HUILE MOTEUR** – F. MOTOROELDRUCK – F. ENGINE OIL PRESSURE – DE PRESION ACEITE MOTOR – DI PRESSION OLIO MOTORE
		1	(D) ▶7/74 TT 7/74 ▶	**– TEMPERATURE D'HUILE ET D'USURE DE FREIN** – F. OELTEMPERATUR UND BREMSBELAGABNUTZUNG – F. OIL TEMPERATURE AND BRAKE PAD WEAR – DE TEMPERATURA ACEITE Y DESGASTE FRENO – PER TEMPERATURA OLIO E USURA FRENO
		1	(N) (CH) 7/74 ▶ (NL) 6/75 ▶	**– DE DÉTRESSE** – F. WARNBLINKANLAGE – F. HAZARD WARNING DEVICE – DE SEÑAL DE PELIGRO – PER SEGNALE PERICOLO
				– LIQUIDE FREIN – F. BREMSFLUESSIGKEIT – F. BRAKE FLUID – DE LIQUIDO FRENO – PER LIQUIDO FRENO

TABLEAU DE BORD (Suite)
ARMATURENBRETT (Forts.)
INSTRUMENT PANEL (Cont.)
TABLERO DE ABORDO (Cont.)
QUADRO STRUMENTAZIONE (Cont.)

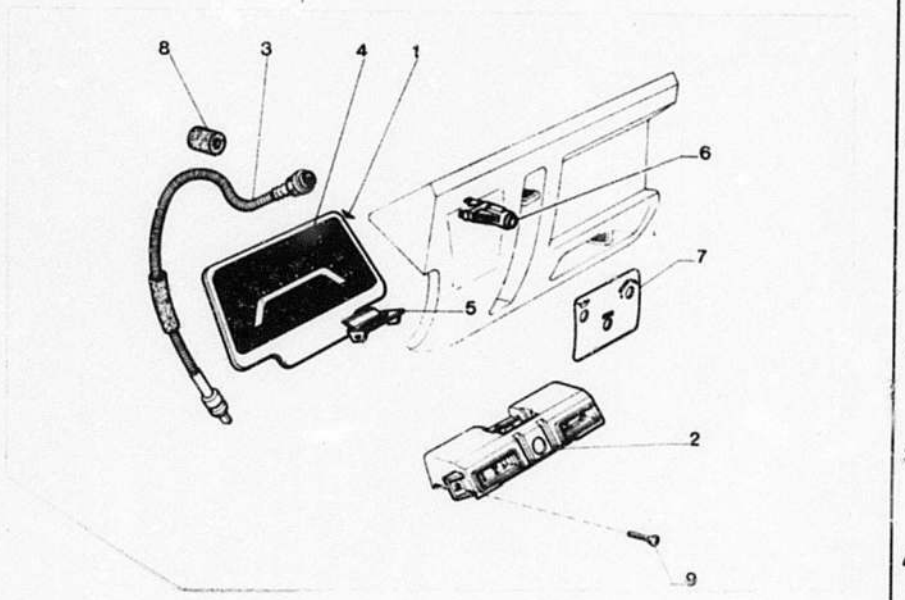

166 5-521

I.		NUMEROS	K		DESIGNATIONS
6		GX 41 335 01 A	1	LUNCHA	**VOYANT JAUNE** GELBE KONTROLLEUCHTE YELLOW TELL-TALE PILOTO AMARILLO SPIA GIALLA
			1	7/74 ▶	**– DE TEMPÉRATURE D'HUILE ET D'USURE DE FREIN** – F. OELTEMPERATUR UND BREMSBELAGABNUTZUNG – F. OIL TEMP. AND BRAKE WEAR – DE TEMPERATURA ACEITE Y DESGASTE FRENO – DI TEMPER. OLIO E USURA FRENO

7					**PLAQUETTE VOYANTS** PLAKETTE F. KONTROLLEUCHT. WARNING LIGHT PLATE PLAQUETA DE PILOTOS PLACCHETTA PER SPIE
		5 426 378	1	3 ϕ - NFP ▶1/74	–
		5 448 742	1	3 ϕ NFP 1/74 ▶3/74	–
		5 459 169	1	4 ϕ NFP 9/74 ▶6/76	–
		5 471 497	1	3/76 ▶	–
8		5 412 805	1	9 x 21 x 25	**BAGUE DE FLEXIBLE** HUELSE F. TACHOSPIRALE BUSHING SPEEDOMETER DRIVE CASQUILLO DE FLEXIBLE BOCCOLA PER FLESSIBILE
		AM 521 96 A	1	9 x 16 x 20 - NFP	–
9		ZD 9 250 230 Z	?	TR 5 x 12	**VIS INDICATEUR** SCHRAUBE F. ANZEIGER INDICATOR SCREW TORNILLO DE INDICADOR VITE INDICATORE
				XT	**PIECES SPÉCIALES** SPEZIALTEILE SPECIAL PARTS PIEZAS ESPECIALES PEZZI SPECIALI
1		*5 417 869*	1	«ED» - D A D NFP	**COMPTEUR EN MILES** TACHOMETER M. MEILENEINT. SPEEDOMETER IN MILES VELOCIMETRO EN MILLAS TACHIMETRO IN MIGLIA
3		AM 521 282 A	1	D A D - LON 1025	**FLEXIBLE COMPTEUR** TACHOSPIRALE SPEEDOMETER FLEXIBLE DRIVE FLEXIBLE FLESSIBILE
4		*5 445 261*	1	D A D - NFP	**VERRE DE COMPTEUR** GLAS INSTR. PANEL GLASS CRISTAL VETRO
6		GX 41 400 01 A	1	7/74 ▶	**VOYANT VERT - CLIGNOTANT** GRUENE K-LEUCHTE (BLINKER) GREEN TELL-TALE (DIR. IND.) ESPIA VERDE IND. DIRECCION SPIA VERDE IND. DIREZIONE
				RMP *5 420 601* *5 420 603*	
			1	(I)	**VOYANT VERT - ÉCLAIR. VILLE** GRUENE K-LEUCHTE (STADTL.) GREEN TELL-TALE (TOWN L.) ESPIA VERDE LUZ POBLACION SPIA VERDE LUCE CITTA
6		5 420 602	1	▶7/74	**VOYANT BLEU - PHARES** BLAUE K-LEUCHTE (SCHEINW.) BLUE TELL-TALE (HEADLAMPS) ESPIA AZUL DE FAROS SPIA BLU PER FARI
		GX 41 402 01 A	1	7/74 ▶	–

TABLEAU DE BORD (Suite)
ARMATURENBRETT (Forts.)
INSTRUMENT PANEL (Cont.)
TABLERO DE ABORDO (Cont.)
QUADRO STRUMENTAZIONE (Cont.)

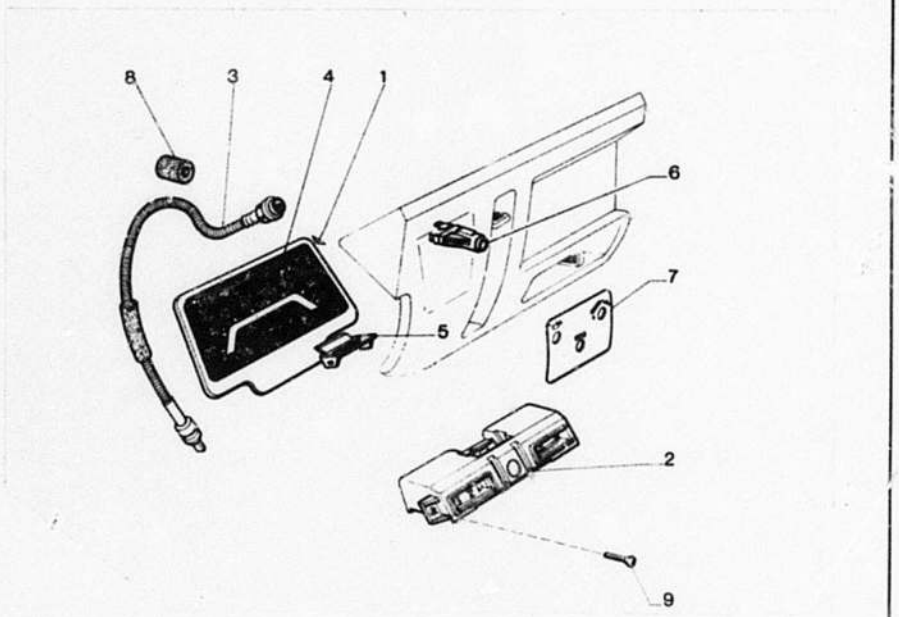

166 5-521

I	NUMEROS	K		DESIGNATIONS
				PIECES SPÉCIALES (suite) SPEZIALTEILE (FORTS.) SPECIAL PARTS (CONT.) PIEZAS ESPECIALES (CONT.) PEZZI SPECIALI (CONT.) **PLAQUETTE VOYANTS** PLAKETTE F. KONTROLLEUCHT. WARNING LIGHT PLATE PLAQUETA DE PILOTOS PLACCHETTA PER SPIE
	5 428 349	1	2-D A D-NFP ▶1/74	–
	5 448 749	1	2-D A D-NFP 1/74 ▶	–
	5 428 348	1	3 - DAD-NFP ▶ 1/74	–
	5 448 748	1	3 - DAD-NFP 1/74 ▶	–
	5 426 369	1	5 - NFP ▶ 1/74	–
	5 448 743	1	5 - NFP 1/74 ▶	–
	5 426 370	1	5 - (I) NFP ▶ 1/74	–
	5 448 744	1	5 - (I) NFP 1/74 ▶	–
	5 426 374	1	6 - (D) NFP ▶ 1/74	–
	5 448 745	1	6 - (D) NFP 1/74 ▶	–
	5 426 375	1	6 - (CH) 4/73 ▶ 1/74 NFP	–
	5 448 747	1	6 - (CH)-NFP 1/74 ▶ (NL) 6/75 ▶	– –
	5 426 376	1	7 - (N)-NFP 4/73 ▶1/74	–
	5 448 746	1	7 - (N)-NFP 1/74 ▶	–
	5 469 188	1	4 - (GB)-NFP 5/75 ▶	–

166

5–522

C–12

TABLEAU DE BORD – ACCESSOIRES
ARMATURENBRETT – ZUBEHOER
INSTRUMENT PANEL – ACCESSORIES
TABLERO ABORDO – ACCESORIOS
QUADRO STRUMENTAZ. – ACCESSORI

02/88

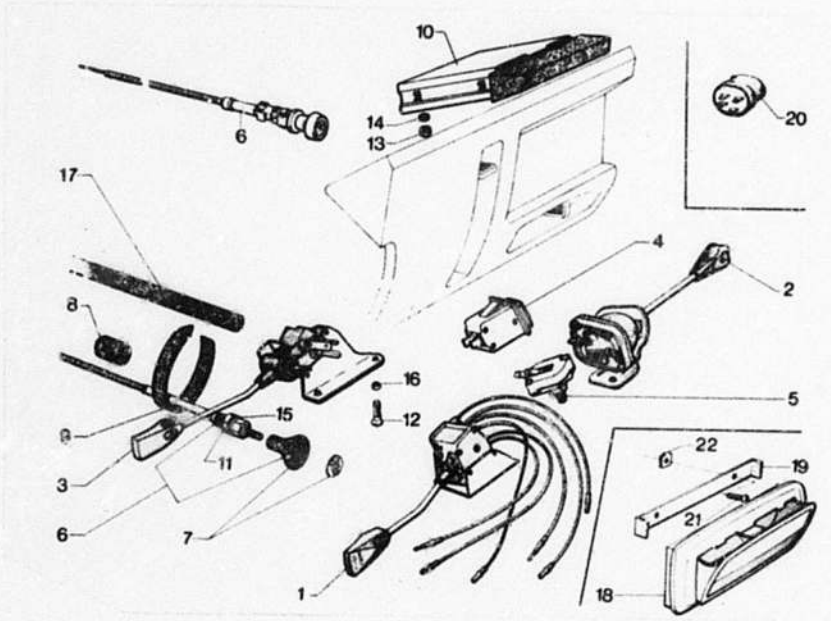

166 5522

I	NUMEROS	K		DESIGNATIONS
1	AM 522 209 A	1		**COMMUTATEUR** SCHALTER SWITCH CONMUTADOR COMMUTATORE **– INDIC. DIRECTION - AVERT.** – F. BLINKER UND SIGNALHORN – F. DIR. INDICATOR AND HORN – DE IND. DIRECCION Y BOCINA – PER IND. DIREZIONE E AVV.
2	AM 522 208 A	1		**– ÉCLAIRAGE PHARES** – F. SCHEINWERFER – F. HEADLAMPS – DE FAROS – PER FARI
3	AM 522 213 A	1 1	1/76 ▶ DAD RMP *AM 522 211 A*	**– ESSUIE-GLACE - LAVE-GLACE** – F. WISCHER U. WASCHANLAGE – F. W. SC. WASHER AND WIPER – DE LIMPIA Y LAVA-PARABRISA – PER TERGI E LAVACRISTALLO
4	GX 41 214 01 A	1		**INTERRUPTEUR LUNETTE AR.** SCHALTER (SCHEIBENBEHEIZ) SWITCH F. WINDOW HEATING INTERRUPTOR LUNETA TERM. INTERRUTTORE LUNOTTO TERM.
	GX 41 284 01 A	1		**– DE CHAUFFAGE VENTILATION** – F. HEIZUNG UND LUEFTUNG – F. HEATING AND VENTILAT. – DE CALEFACCION Y VENTIL. – RISCALDAMENTO E VENTIL.
	5 447 374	1	9/74 ▶	**INTERRUPTEUR DE DÉTRESSE** SCHALTER F. WARNBLINKANL. SWITCH F. DISTRESS SIGNAL INTERRUPTOR SENAL PELIGR. INTERRUTTORE SEGNALE PER.
5	*5 427 002* RP 5 4[illegible]6 545	1		**RHÉOSTAT DE COMPTEUR** RHEOSTATSCHALTER F. TACHO. RHEOST. SWITCH F. SPEEDOM. REOSTATO DE VELOCIMETRO REOSTATO PER TACHIMETRO
6	GX 41 245 01 C	1	LON 1232	**TIRETTE STARTER** STARTERZUG CHOKE CONTROL TIRADOR DE STARTER TIRANTE COMANDO STARTER
	5 440 455	1	LON 1170 «SOLEX» NFP 1/73 ▶ 9/74	–
	5 459 345	1	LON 1170 «SOLEX» 9/74 ▶	–
7	GX 41 241 01 A	1	▶ 9/74	**BOUTON DE TIRETTE** ZUGKNOPF CONTROL KNOB BOTON DE TIRADOR POMELLO DEL TIRANTE
8	5 412 806	1	4 x 16 x 20	**BAGUE DE TIRETTE** HUELSE F. ZUG BUSH F. CONTROL CASQUILLO DE TIRADOR BOCCOLA DE TIRANTE
9	5 412 278	1		**COLLIER DE TIRETTE** SCHELLE F. ZUG COLLAR F. CONTROL COLLAR DE TIRADOR FASCETTA PER TIRANTE
10	*5 424 789*	1	NFP	**CENDRIER** ASCHENBECHER ASHTRAY CENICERO PORTACENERE

TABLEAU DE BORD – ACCESSOIRES (Suite)
ARMATURENBRETT – ZUBEHOER (Forts.)
INSTRUMENT PANEL – ACCESSORIES (Cont.)
TABLERO DE ABORDO – ACCESORIOS (Cont.)
QUADRO STRUMENTAZIONE – ACCESSORI (Cont.)

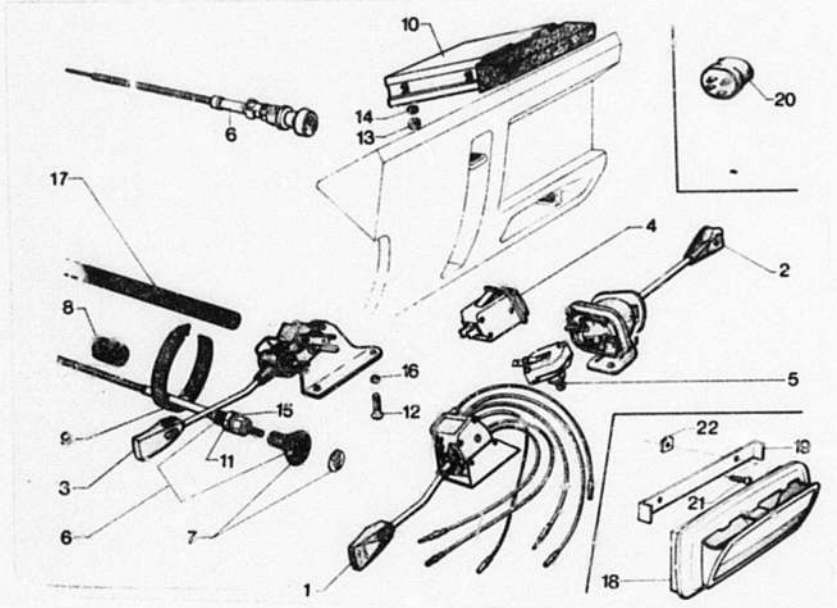

166 5-522

I	NUMEROS	K		DESIGNATIONS
11	ZC 9 111 236 W	1	HE 10 ▶ 9/74	**ÉCROU DE TIRETTE** MUTTER F. STARTERZUG CONTROL NUT TUERCA DE TIRADOR DADO PER TIRANTE
12	ZD 9 462 900 Z	?	TF 4 x 10	**VIS DE COMMUTATEUR** SCHRAUBE F. SCHALTER SWITCH SCREW TORNILLO DE CONMUTADOR VITE COMMUTATORE
13	25 259 019	2	HE 5	**ÉCROU DE CENDRIER** MUTTER NUT TUERCA DADO
14	22 902 019	2	CO 5,1 x 12,2	**RONDELLE** SCHEIBE WASHER ARANDELA RONDELLA
15	22 912 019	1	CO 10,2 x 20,25 ▶ 9/74	–
16	23 232 059	?	ϕ 5	**RONDELLE CUVETTE** TELLERSCHEIBE CUP WASHER ARANDELA CUBETA RONDELLA CONCAVA
			XT	**PIECES SPECIALES** SPEZIALTEILE SPECIAL PARTS PIEZAS ESPECIALES PEZZI SPECIALI
				COMMUTATEUR SCHALTER SWITCH CONMUTADOR COMMUTATORE
1	*AM 522 212 A*	1	(N) 4/73 ▶ NFP	**– ESSUIE-GLACE - LAVE-GLACE** – F. WISCHER U. WASCHANLAGE – F. W. SC. WASHER AND WIPER – DE LIMPIA Y LAVA-PARABRISA – PER TERGI E LAVACRISTALLO
4	GX 41 221 01 A	1	(D) «GELBON» ▶ 9/74	**– SIGNAL DÉTRESSE** – F. WARNBLINKANLAGE – F. HAZARD WARNING DEVICE – DE SENAL PELIGRO – PER SEGNALE PERICOLO
		1	(N) 4/73 ▶ 9/74	–
	5 481 270	1	(N) (NL) (B)	**– DE CONTROLE DE VOYANT D'HUILE DE FREIN** – ZUR KONTROLLE DER WARNLEUCHTE F. BREMSOEL – F. CHECKING THE BRAKE OIL TELL-TALE – DE COMPROBACION ESPIA DE ACEITE FRENO – PER CONTROLLO SPIA OLIO FRENO
6	GX 41 245 02 C	1	DAD ▶ 7/74	**TIRETTE DE STARTER** STARTERZUG CHOKE CONTROL TIRADOR DE STARTER TIRANTE STARTER
	5 450 514	1	LON 1420 - «SOLEX» DAD 7/74 ▶	–
	5 450 515 RP 5 491 196	1	LON 1420 - «WEBER» DAD 7/74 ▶	–

166 **TABLEAU DE BORD – ACCESSOIRES (Suite)** 02/88
ARMATURENBRETT – ZUBEHOER (Forts.)
5–522 **INSTRUMENT PANEL – ACCESSORIES (Cont.)**
C–14 ↑ **TABLERO DE ABORDO – ACCESORIOS (Cont.)**
QUADRO STRUMENTAZIONE – ACCESSORI (Cont.)

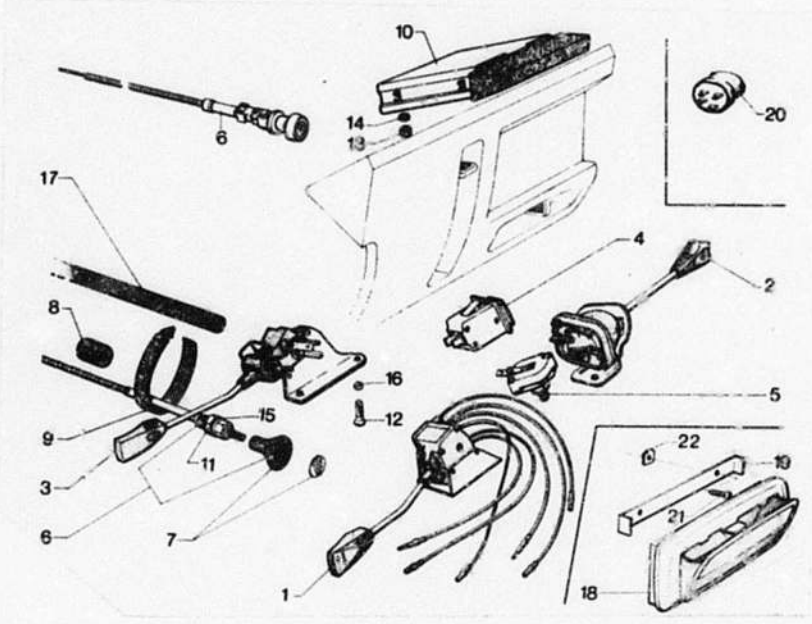

166 5-522

I	NUMEROS	K		DESIGNATIONS
			XT	**PIECES SPECIALES** SPEZIALTEILE SPECIAL PARTS PIEZAS ESPECIALES PEZZI SPECIALI
8	5 416 426	1	4 x 16 x 20 D A D	**BAGUE DE TIRETTE** HUELSE FUER STARTERZUG CHOKE CONTROL BUSH ANILLO DE TIRADOR BOCCOLA PER TIRANTE
9	AM 644 220 A	1	D A D	**COLLIER DE TIRETTE** SCHELLE CONTROL COLLAR COLLAR COLLARE
17	5 431 675	1	D A D - LON 760	**GAINE DE PROTECTION** HUELSE SHEATH VAINA GUAINA
18	5 411 469	1	D A D	**CENDRIER** ASHTRAY CENICERO PORTACENERE ASCHENBECHER
19	*5 411 470*		NFP	**ÉTRIER** BUEGEL CLAMP ESTRIBO STAFFA
20	5 413 302	1	(A) AXO	**RELAIS AVERT. OPTIQUE** RELAY F. LICHTHUPE HEADLAMP FLASHER RELAY RELE AVISADOR OPTICO RELE AVVERTITORE OTTICO
21	22 138 019	2	TFB 3,52 x 12,7 D A D	**VIS DE CENDRIER** SCHRAUBE ASHTRAY SCREW TORNILLO VITE
22	*ZC 9 615 763 U* RP 79 03 046 998		ϕ 3,52 - D A D	**ÉCROU-CLIP** CLIPS-MUTTER CLIP-NUT TUERCA CLIP GRAFFETTA

166

5–531

C–15 →

BATTERIE – FIXATION
BATTERIE UND BEFESTIGUNG
BATTERY AND SECURING
BATERIA Y SUJECION
BATTERIA E FISSAGGIO

02/88

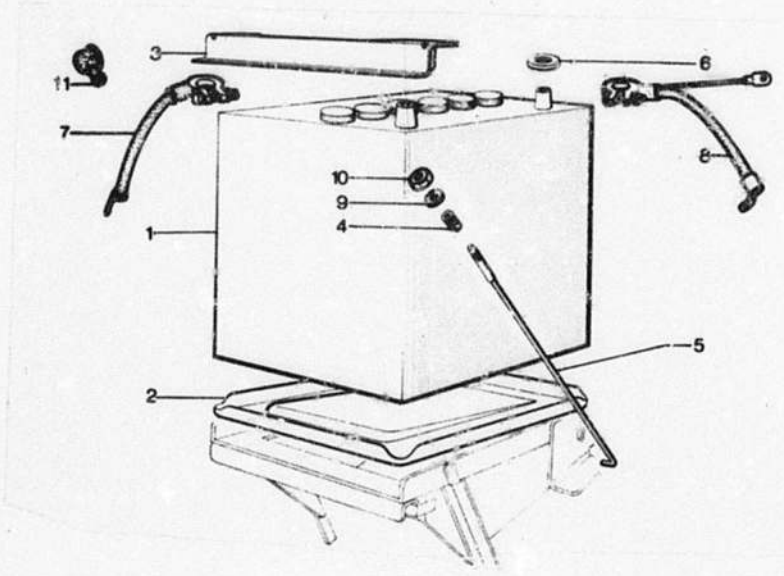

166 5-531

I	NUMEROS	K		DESIGNATIONS
1	*5 426 952*	1	12 V - 35 AH - 1o NFP	**BATTERIE** BATTERIE BATTERY BATERIA BATTERIA
	ZC 9 858 186 U RP ZC 9 865 474 U	1	12 V - 35 AH 2o	
2	AM 531 8	1		**BAC** BATTERIETROG TRAY BANDEJA CASSETTA
3	AZ 531 55	1	▶ 10/75	**BRIDE** HALTEBLECH CLAMPING RAIL BRIDA TRAVERSINO
	5 467 554	1	10/75 ▶	–
4	AM 531 72	2	ϕ INT 5,5 - LON 15	**RESSORT** FEDER SPRING MUELLE MOLLA
5	5 426 954	2	ϕ 5 x 80 - LON 325	**TIRANT** STREBE TIE-ROD TIRANTE TIRANTE
6	5 444 179	2	16 x 40 x 3	**RONDELLE FEUTRE** FILZSCHEIBE FELT WASHER ARANDELA FIELTRO RONDELLA FELTRO
7	5 438 475	1	NAE	**CABLE POSITIF** PLUS-KABEL POSITIVE CABLE CABLE POSITIVO CAVO POSITIVO
8	*5 423 293*	1	NFP	**CABLE NEGATIF** MASSE-KABEL NEGATIVE CABLE CABLE NEGATIVO CAVO NEGATIVO
9	22 312 019	4	5,25 x 9	**RONDELLE** SCHEIBE WASHER ARANDELA RONDELLA
10	ZD 9 231 900 U	2	5 x 75 - H 5	**ÉCROU** MUTTER NUT TUERCA DADO
11	5 420 472	1		**PROTECTEUR SUR DÉMARREUR** ABSCHIRMUNG AN ANLASSER PROTECTOR ON ST. MOTOR PROTECTOR SOBRE ARRANCADOR PROTETTORE SUL MOTOR. AVV.
			XT	**PIECES SPÉCIALES** SPEZIALTEILE SPECIAL PARTS PIEZAS ESPECIALES PEZZI SPECIALI
1	GX 11 122 06 B	1	12 V - 45 AH (N) (SF) (DK)	**BATTERIE** BATTERIE BATTERY BATERIA BATTERIA
	GX 11 122 07 B	1	12 V - 40 AH (D) (A) (CH) (IS)	–

166 **PHARES – COMMANDE DE PHARES** 02/88
SCHEINWERFER UND EINSTELLBETAETIGUNG
5–541 HEADLAMPS AND ADJUSTMENT CONTROL
FAROS Y MANDO DE REGLAJE
D–15 ↓ FARI E COMANDO REGOLAZIONE

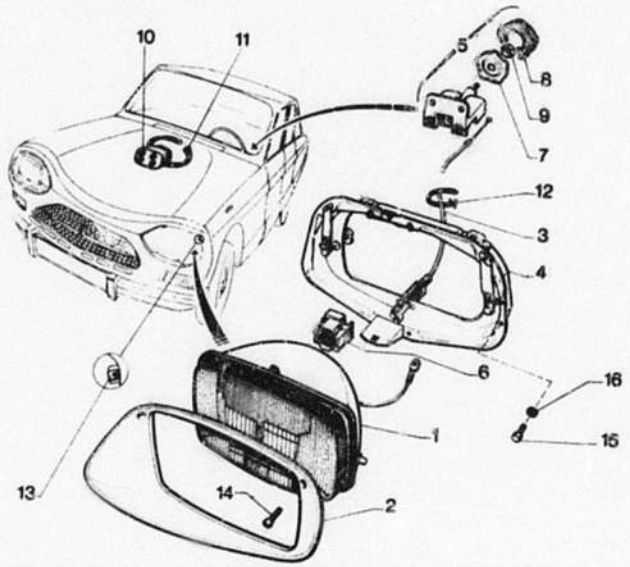

166 5-541

I	NUMEROS	K		DESIGNATIONS
1	AM 541 201 A	2	«CIBIÉ»	**BLOC OPTIQUE** LEUCHTENEINHEIT OPTICAL ASSY BLOQUE OPTICO BLOCCO OTTICO
	5 402 931	2	OPTION «CIBIÉ»	**– IODE (JAUNE)** – JODLEUCHTENEINHEIT (GELB) – O.I. OPTICAL ASSY (YELLOW) – DE YODO (AMARILLO) – ALL'IODIO (GIALLO)
2	AM 541 12 C	1	G	**ENJOLIVEUR** UMRAHMUNG RIM EMBELLECEDOR CORNICE
	AM 541 12 D	1	D	–
3	AM 541 217 A	1	G - LON 1030	**FLEXIBLE** EINSTELLSPIRALE CONTROL CABLE FLEXIBLE FLESSIBILE
	AM 541 218 A	1	D - LON 1440	–
4	AM 541 296 A	1	G	**SUPPORT** TRAEGER SUPPORT SOPORTE SUPPORTO
	AM 541 297 A	1	D	–
5	AM 541 013 B	1		**COMMANDE RÉGLAGE** EINSTELLBETAETIGUNG ADJUSTMENT CONTROL MANDO DE REGLAJE COMANDO REGOLAZION
6	5 442 618	2	1º «AMP»	**CONNECTEUR** CONTAKTSTUECK CONNECTOR CONECTADOR CONNETTORE
	5 436 243	2	2º «RKG» 1/73➤	–
7	AZ 644 79	1		**ARMATURE DE BOUTON** KNOPFKOERPER KNOB BODY CUERPO DEL BOTON CORPO DEL POMELLO
8	*AZ 644 84* RP ZC 9 804 140 U	1		**BOUTON CAOUTCHOUC** GUMMIKNOPF RUBBER KNOB BOTON DE CAUCHO POMELLO GOMMA
9	AZ 644 103	1	HE 5 x 75	**ÉCROU** MUTTER NUT TUERCA DADO
10	5 413 301	1	AXO	**RELAIS PHARE IODE** RELAIS F. JODSCHEINWERF. RELAY F. Q.I. HEADLAMP RELE DE FARO DE YODO RELE PER FARO ALL'IODIO
11	5 413 303	1	Lon 245	**COLLIER DE RELAIS** SCHELLE F. RELAIS RELAY COLLAR COLLAR DE RELE FASCETTA PER RELE
12	AM 644 220 A	2		**COLLIER DE FLEXIBLE** SCHELLE F. SPIRALE CABLE COLLAR COLLAR DE FLEXIBLE FASCETTA PER FLESSIBILE

PHARES – COMMANDE DE PHARES (Suite)
SCHEINWERFER UND EINSTELLBETAETIGUNG (Forts.)
HEADLAMPS AND ADJUSTMENT CONTROL (Cont.)
FAROS Y MANDO DE REGLAJE (Cont.)
FARI COMANDO REGOLAZIONE (Cont.)

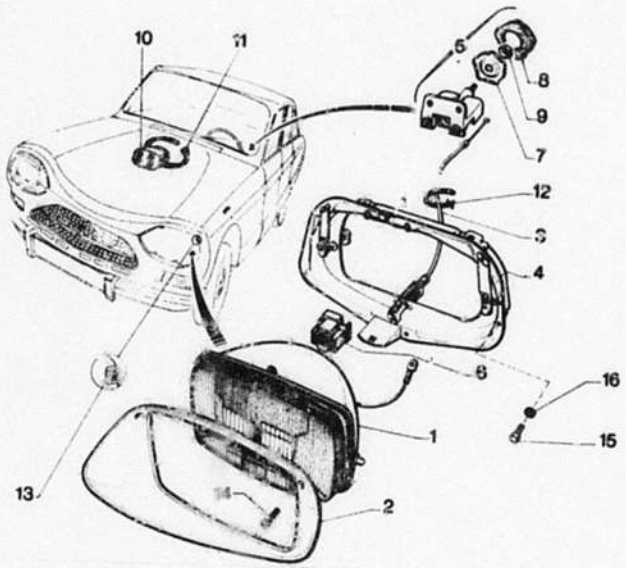

166 5-541

I	NUMEROS	K		DESIGNATIONS
13	26 158 179	4	ϕ 3,5	**ECROU CLIP** CLIPS-MUTTER CLIP-NUT TUERCA CLIP GRAFFETTA PER VITE
14	20 965 009	4	TCB 3,5 x 16	**VIS ENJOLIVEUR** SCHRAUBE F. UMRAHMUNG RIM SCREW TORNILLO DE EMBELLECEDOR VITE PER CORNICE
15	23 453 319	6	THM 5 x 12	**VIS DE PHARE** SCHRAUBE F. SCHEINWERFER HEADLAMP SCREW TORNILLO DE FARO VITE PER FARO
16	22 903 019	6	CO 5,1 x 16,2	**RONDELLE** SCHEIBE WASHER ARANDELA RONDELLA
			XT	**PIECES SPECIALES** SPEZIALTEILE SPECIAL PARTS PIEZAS ESPECIALES PEZZI SPECIALI
1	AM 541 203 A	2	DAD	**BLOC OPTIQUE** LEUCHTENEINHEIT OPTICAL ASSY BLOQUE OPTICO BLOCCO OTTICO
	5 402 932	2	XT ▶ 7/74 NFP	– IODE – JODLEUCHTENEINHEIT – Q.I OPTICAL ASSY – DE YODO – ALL'IODIO
	5 402 933	2	DAD ▶ 7/74 NFP	– IODE – JODLEUCHTENEINHEIT – Q.I. OPTICAL ASSY – DE YODO – ALL'IODIO
3	AM 541 219 A	1	G - LON 1600 - DAD	**FLEXIBLE** EINSTELLSPIRALE CONTROL CABLE FLEXIBLE FLESSIBILE
4	AM 541 220 A AM 541 298 A	1 1	D - LON 1000 - DAD G - DAD	– **SUPPORT** TRAEGER SUPPORT SOPORTE SUPPORTO
12	AM 541 299 A AY 643 113	1 1	D - DAD LON 422 - DAD	– **COLLIER DE FLEXIBLE** SCHELLE CONTROL CABLE CLIP COLLAR COLLARE

166

5-541-01

D-13

02/88

INDICATEURS AVANT – PLAFONNIER
VORDERE LEUCHTEN – INNENLEUCHTE
FRONT INDICATOR LIGHTS – INTERIOR LIGHT
INDICADORES DELANT. – LUZ INTERIOR
INDICATORI ANT. – PLAFONIERA

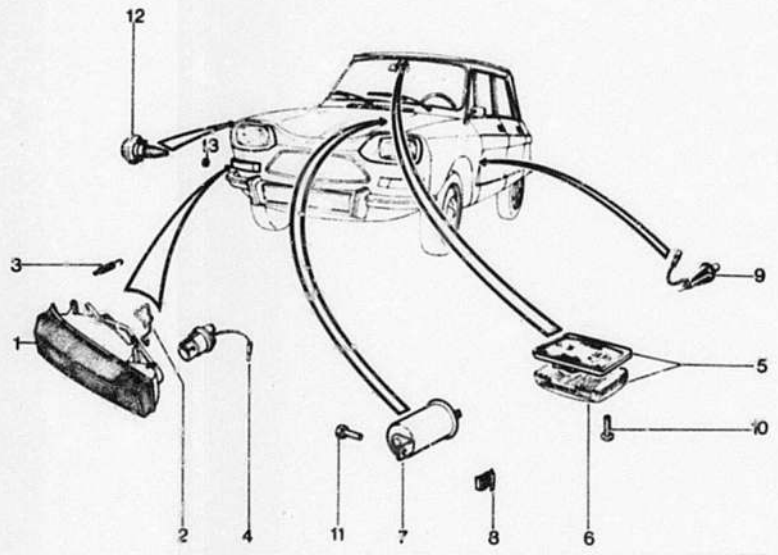

166 5-541-01

I	NUMEROS	K		DESIGNATIONS
1	AM 544 127 A	1	G - TT ▶9/73 XT 9/73 ▶	**FEU INDIC. - POSITON ORANGE** BLINKER U. STANDL., ORANGE DIR. A. POSIT. LIGHT, ORANGE LUZ DIR. Y POSIC. NARANJA LUCE DIR. E POS., ARANCIONE –
	AM 544 128 A	1	D - TT ▶9/73 XT 9/73 ▶	
	AM 544 129 A	1	G (I) ▶9/73 TT 9/73 ▶	**FEU INDIC. - POSITION BLANC** BLINKER U. STANDL., WEISS DIR. A. POSIT. LIGHT, WHITE LUZ DIR. Y POSICION, BLANCA LUCE DIR. E POSIZ. BIANCA –
	AM 544 130 A	1	D - (I) ▶9/73 TT 9/73 ▶	
2	AM 544 189 A	4	NFP	**RESSORT DE DOUILLE** FEDER F. BIRNENTRAEGER BULBHOLDER SPRING MUELLE DE PORTALAMPARA MOLLA PER PORTALAMPADA
3	AM 544 196 A	8		**RESSORT DE FEU** FEDER F. LEUCHTE LIGHT SPRING MUELLE DE LUZ MOLLA PER LUCE
4	AM 544 036 A	2		**DOUILLE LAMPE INDICATEUR** BIRNENTRAEGER F. BLINKER DIR. IND. LIGHT BULBHOLDER PORTALAMPARA LUZ DIRECC. PORTALAMPADA LUCE DIREZ.
	AM 544 037 A	2		**DOUILLE LAMPE FEU POSIT.** BIRNENTRAEGER F. STANDL. POS. LIGHT BULBHOLDER PORTALAMPARA LUZ POSICION PORTALAMPADA LUCE POSIZ.
5	5 440 692 RP 5 490 980	1	1° SEIMA	**PLAFONNIER** INNENLEUCHTE INTERIOR LIGHT LUZ INTERIOR PLAFONIERA
6	5 457 763 5 443 433	1 1	2° AXO 11/74 ▶ 1° SEIMA	– **COUVERCLE** DECKEL COVER TAPA COPERCHIO
7	5 457 865 75 429 672	1 1	2° AXO 11/74 ▶	– **CENTRALE CLIGNOTANTE** BLINKZENTRALGEHAEUSE FLASHER UNIT CAJA DESTELLADORA SCATOLA LAMPEGGIATRICE
	ZC 9 858 111 U	1	«CARTIER»	**RELAIS SPECIAL REMORQUE** RELAIS F. ABSCHLEPPANLAGE TOWING DEVICE RELAY RELE ESPECIAL REMOLQUE RELE SPECIALE RIMORCHIO
8	ZC 9 615 825 U RP 26 158 259	1	ϕ 5	**ÉCROU CAGE** KAEFIGMUTTER CAGE - NUT TUERCA EN CAJILLA DADO IN GABBIA
9	GX 53 329 01 A	1	«SEIMA» XT ▶7/73 TT 7/73 ▶9/75	**INTERRUPTEUR PLAFONNIER** SCHALTER F. INNENLEUCHTE INTERIOR LIGHT SWITCH INTERRUPTOR DE LUZ INTER. INTERRUTTORE PLAFONIERA
	5 490 707 RP 95 493 702	1	9/75 ▶	–
10	22 746 923	2	TR 4,85 x 16	**VIS CABOCHON PLAFONNIER** SCHRAUBE F. DECKEL COVER SCREW TORNILLO DE TAPA VITE PER COPERCHIO

166 **INDICATEURS AVANT – PLAFONNIER (Suite)** 02/88
VORDERE LEUCHTEN – INNENLEUCHTE (Forts.)
5-541-01 FRONT INDICATOR LIGHTS – INTERIOR LIGHTS (Cont.)
INDICADORES DELANT. – LUZ INTERIOR (Cont.)
D-12 ↓ INDICATORI ANT. – PLAFONIERA (Cont.)

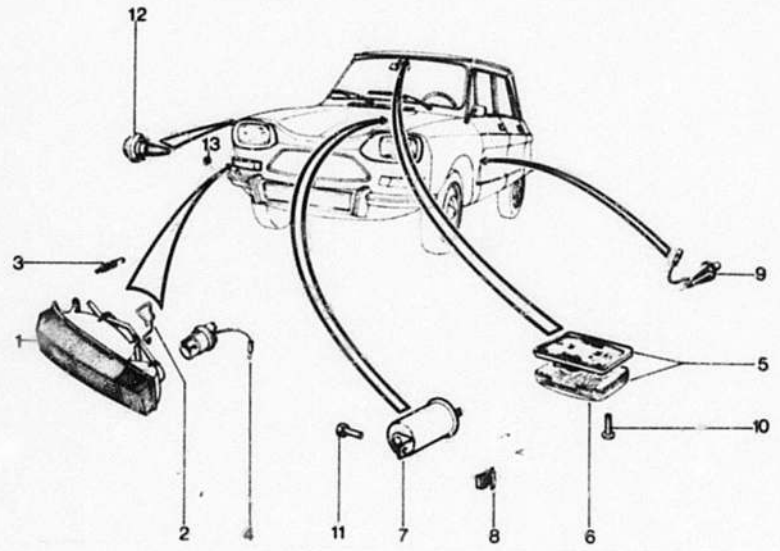

166 5-541-01

I	NUMEROS	K		DESIGNATIONS
11	23 453 319	1	TH 5 x 12	**VIS CENTRALE CLIGNOTANTE** SCHRAUBE F. ZENTRALGEH. FLASHER UNIT SCREW TORNILLO CAJA DESTELLAD. VITE SCATOLA LAMPEGG.
12	AM 575 014 A	2	«CARELLO» (I)	**FEU LATÉRAL ORANGE** SEITLICHE LEUCHTE LATERAL LIGHT LUZ LATERAL LUCE LATERALE ARANCIONE
13	5 402 230 25 258 019	2 2	«SEIMA» 1/71 ▶ HE 4 x 70	– **ÉCROU FEU LATÉRAL** MUTTER NUT TUERCA DADO LUCE LAT.

XT

PIECES SPECIALES
SPEZIALTEILE
SPECIAL PARTS
PIEZAS ESPECIALES
PEZZI SPECIALI

166

5–544

D–11

ÉCLAIRAGE ARRIERE
HINTERE BELEUCHTUNG
REAR LIGHTS
LUCES TRASERAS
LUCI POSTERIORI

02/88

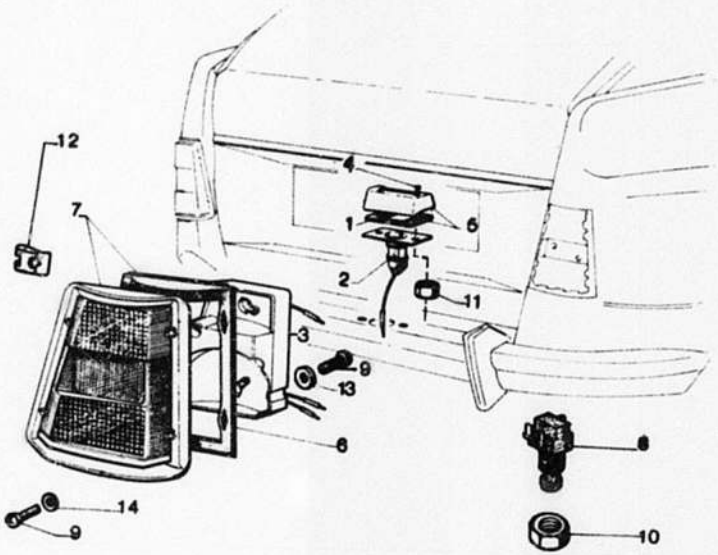

166 5-544

I	NUMEROS	K		DESIGNATIONS
1	AM 544 12 D	2		**JOINT ÉCLAIREUR** DICHTUNG F. LEUCHTE NUMBER PLATE LAMP SEAL JUNTA DE LUZ GUARNIZIONE FANAL. TARGA
2	AM 544 16 B	2		**PLATINE ÉCLAIREUR** PLATTE F. LEUCHTE NUMBER PLATE LAMP PLATE PLATINA DE LUZ PLACCA FANALINO TARGA
3	AM 544 16 C	1	G	**PLATINE DE LANTERNE** PLATTE F. RUECKLEUCHTE TAIL LAMP PLATE PLATINA DE LINTERNA PLACCA PER FANALINO
	AM 544 16 D	1	D	–
4	95 613 145	4	ϕ 4x 30	**VIS** SCHRAUBE SCREW TORNILLO VITE
5	AM 544 21 E	2		**GLACE ÉCLAIREUR** DECKEL F. LEUCHTE NUMBER PLATE LAMP COVER TAPA DE LUZ COPERCHIO FANALINO TARGA
6	AM 544 125 A	1	G	**JOINT LANTERNE** DICHTUNG F. RUECKLEUCHTE TAIL LAMP SEAL JUNTA DE LINTERNA GUARNIZIONE FANALINO
	AM 544 126 A	1	D	–
7	AM 544 906 A	1	G	**COUVERCLE AVEC JOINT** DECKEL MIT DICHTUNG COVER WITH SEAL TAPA CON JUNTA COPERCHIO CON GUARNIZIONE
	AM 544 907 A	1	D	–
8	5 422 483	1		**CONTACTEUR STOP** STOPPLICHTSCHALTER STOP LIGHT SWITCH CONTACTOR DE STOP CONTATTORE DELLO STOP
9	22 476 009	4	TR 4,85 x 16	**VIS DE PLATINE** SCHRAUBE F. PLATE PLATE SCREW TORNILLO DE PLATINA VITE PER PLACCA
	22 263 029 RP 79 03 016 181	8	TR 3,5 x 15,9	**VIS DE COUVERCLE** SCHRAUBE F. DECKEL COVER SCREW TORNILLO DE TAPA VITE PER COPERCHIO
10	26 150 019	4	HE 12 x 1,00	**ÉCROU DE CONTACTEUR** MUTTER F. SCHALTER SWITCH NUT TUERCA DE CONTACTOR DADO PER CONTATTORE
11	ZC 9 615 798 U	8	ϕ 4 x 75	**ÉCROU D'ÉCLAIREUR** MUTTER F. LEUCHTE LAMP NUT TUERCA DE LUZ DADO PER FANALINO
12	ZC 9 615 817 U	8	ϕ 3,5	**ÉCROU DE COUVERCLE** MUTTER F. DECKEL COVER NUT TUERCA DE TAPA DADO PER COPERCHIO

ÉCLAIRAGE ARRIERE (Suite)
HINTERE BELEUCHTUNG (Forts.)
REAR LIGHTS (Cont.)
LUCES TRASERAS (Cont.)
LUCI POSTERIORI (Cont.)

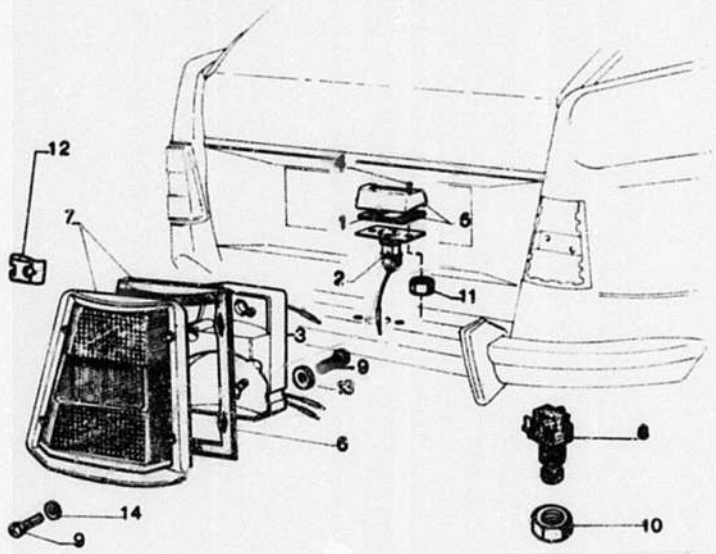

166 6-175

I	NUMEROS	K		DESIGNATIONS
13	22 334 019	4	CR 5,2 x 9,4	**RONDELLE DE PLATINE** SCHEIBE WASHER ARANDELA RONDELLA
14	ZC 9 619 174 U	8	φ 4 x 6,8	**RONDELLE DE COUVERCLE** SCHEIBE WASHER ARANDELA RONDELLA

166

5-561

D-09

ESSUIE-GLACE
SCHEIBENWISCHER
WINDSCREEN WIPER
LIMPIA-PARABRISAS
TERGICRISTALLO

02/88

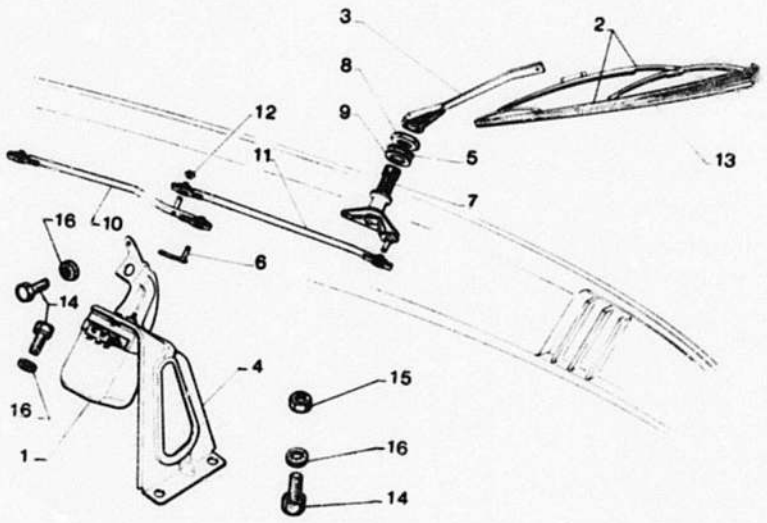

166 5-561

I	NUMEROS	K	SEV-MARCHAL	DESIGNATIONS
1	*AM 561 2 C* RP 95 496 139	1		**MOTEUR** MOTOR MOTOR MOTOR MOTORE
2	ZC 5 441 455 A	2	«SEV-MARCHAL» RMP 7/73 ▶	**RACLETTE** WISCHBLATT RUBBER BLADE WITH HOLDER ESCOBILLA SPAZZOLA
	ZC 9 858 178 U	2	«JOURNÉE» RMP 7/73 ▶	–
3	AM 565 10 C	2	▶ 7/73	**PORTE-RACLETTE** WISCHERARM WIPER ARM PORTA-ESCOBILLA BRACCIO DEL TERGITORE
	5 441 454	2	7/73 ▶	**– NOIR** – SCHWARZ – BLACK – NEGRO – NERO
4	*AM 565 13*	1	NFP	**SUPPORT** TRAGBLECH BRACKET SOPORTE SUPPORTO
5	AZ 565 49	2		**RONDELLE CUVETTE** TELLERSCHEIBE CUP-WASHER ARANDELA-CUBETA RONDELLA CONCAVA
6	AM 565 77	1		**MANIVELLE** KURBEL CRANK MANIVELA MANOVELLA
7	AM 565 82	1	G	**AXE DE BALAI** WISCHERACHSE WIPER SPINDLE EJE DE ESCOBILLA PERNO DELLA SPAZZOLA
	AM 565 82 A	1	D	–
8	AZ 565 94	2	HE 16 x 1,00	**ÉCROU** MUTTER NUT TUERCA DADO
9	AZ 565 96	2		**RONDELLE CAOUTCHOUC** GUMMISCHEIBE RUBBER WASHER ARANDELA DE CAUCHO RONDELLA GOMMA
10	AM 565 204 A	1	G - LON 278	**BIELLE** GESTAENGE CONNECTING ROD BIELA BIELLA
11	AM 565 205 A	1	D - LON 235	–
12	DS 9 565 970 L	2		**CLIP** CLIPS CLIP CLIP GRAFETTA
13	*AM 565 236 A*	2	NFP	**LAME CAOUTCH. RACLETTE** WISCHGUMMI RUBBER BLADE OJA DE CAUCHO LAMA DI GOMMA
14	23 658 019	2	TH 5 x 10	**VIS DE MOTEUR** SCHRAUBE F. MOTOR MOTOR SCREW TORNILLO DE MOTOR VITE PER MOTORE

166

5-561

D-08

ESSUIE-GLACE (Suite)
SCHEIBENWISCHER (Forts.)
WINDSCREEN WIPER (Cont.)
LIMPIA-PARABRISAS (Cont.)
TERGICRISTALLO (Cont.)

02/88

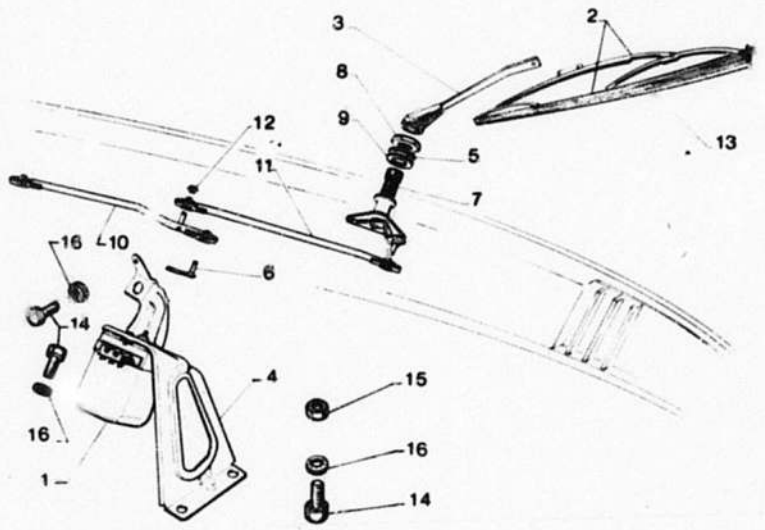

166 5-561

I	NUMEROS	K	SEV-MARCHAL	DESIGNATIONS
14	23 661 319	4	TH 5 x 16	**VIS DE MÉCANISME** SCHRAUBE F. MECHANISMUS LINKAGE SCREW TORNILLO DE MECANISMO VITE PER MECCANISMO
	23 717 009	1	TH 7 x 10	**VIS SUPPORT MOTEUR** SCHRAUBE F. TRAGBLECH MOTOR BRACKET SCREW TORNILLO DEL SOPORTE VITE DEL SUPPORTO

15		25 259 019	2	HE 5		**ÉCROU** MUTTER NUT TUERCA DADO
16		22 902 019	6	CO 5,1 x 12,2		**RONDELLE** SCHEIBE WASHER ARANDELA RONDELLA
		22 903 019	2	CO 5,1 x 16,2		–
		ZD 9 290 500 Z	1	CO 7,2 x 18,2		–
				XT		**PIECES SPECIALES** SPEZIALTEILE SPECIAL PARTS PIEZAS ESPECIALES PEZZI SPECIALI
1		AM 561 2 D	1	(N)	4/73▷	**MOTEUR** MOTOR MOTOR MOTOR MOTORE
	5MA	ZC 9 875 263 U	2	LON 320		**RACLETTE** WISCHBLATT RUBBER BLADE WITH HOLDER ESCOBILLA SPAZZOLA

166

5–564

D–07 ↓

LAVE-GLACE
SCHEIBENWASCHANLAGE
WINDSCREEN WASHER
LAVA–PARABRISAS
LAVACRISTALLO

02/88

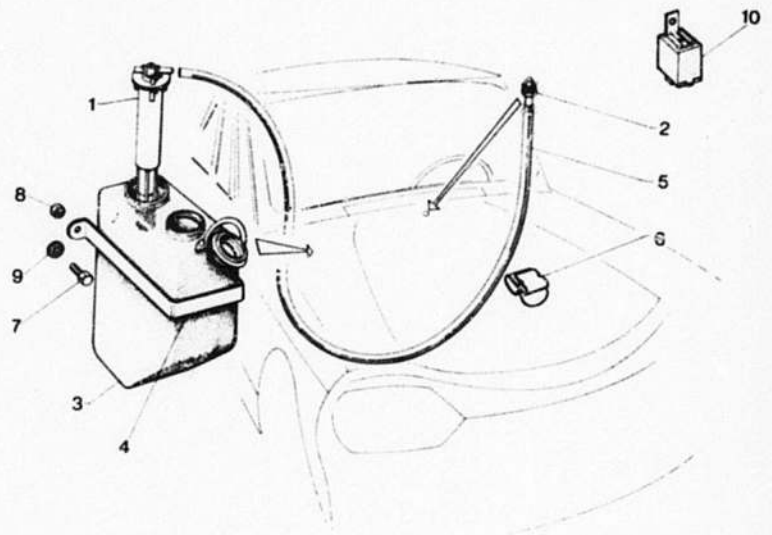

166 5-564

I	NUMEROS	K		DESIGNATIONS
1	5 445 721	1	RMP 9/71 ▶	**POMPE** PUMPE PUMP BOMBA POMPA
2	5 475 342	1	RMP 5/75 ▶	**GICLEUR** DUESE NOZZLE SURTIDOR SPRUZZATORE
3	AM 564 72 B	1		**RÉSERVOIR** BEHAELTER RESERVOIR DEPOSITO SERBATOIO
4	*5 435 410*	1	RMP 4/73 ▶ NFP	**SANGLE** SPANNBAND STRAP CORREA CINGHIA
5	*AM 564 53* RP 26 230 229	1		**TUBE** ROHR PIPE TUBO TUBO
6	26 197 999	2		**AGRAFE** KLAMMER CLIP GRAPA GRAFFETTA
7	23 659 019	1	TH 5 x 20	**VIS DE SANGLE** SCHRAUBE F. SPANNBAND STRAP SCREW TORNILLO DE CORREA VITE PER CINGHIA
8	25 259 019	1	HE 5 x 80	**ÉCROU** MUTTER NUT TUERCA DADO
9	22 903 019	2	CO 5,1 x 16,2	**RONDELLE** SCHEIBE WASHER ARANDELA RONDELLA
			XT	**PIECES SPECIALES** SPEZIALTEILE SPECIAL PARTS PIEZAS ESPECIALES PEZZI SPECIALI
4	*AM 564 271 A*	1	DAD ▶ 4/73 NFP	**SANGLE** SPANNBAND STRAP CORREA CINGHIA
10	5 435 410	1	DAD 4/73▶	–
	5 412 818	1	«CARTIER» (S) ▶ 2/73 NFP	**RELAIS** RELAIS RELAY RELE RELE

166

5-571

D-06 ↓

AVERTISSEUR
SIGNALHORN
HORN
BOCINA
AVVERTITORE

02/88

I	NUMEROS	K		DESIGNATIONS
	5 490 592	1	«SEIMA» 9/75 ▶	**AVERTISSEUR ROUTE**
	RP 95 493 263	2	(!) RMP *5 412 822*	STARKTONHORN COUNTRY HORN BOCINA DE CARRETERA AVERTITORE STRADALE
	AZ 571 99 B	2		**LAME SUPPORT**
		4	(!)	TRAGBLECH SUPPORT BLADE LAMINA SOPORTE LAMA SUPPORTO
	23 450 319	?	TH 7 x 16	**VIS**
				SCHRAUBE SCREW TORNILLO VITE
	22 904 019	?	CR 7,3 x 12	**RONDELLE**
				SCHEIBE WASHER ARANDELA RONDELLA
			XT	**PIECES SPÉCIALES**
				SPEZIALTEILE SPECIAL PARTS PIEZAS ESPECIALES PEZZI SPECIALI
	AM 571 191 A	1	(!) NFP	**PATTE SUPPORT**
				TRAGLASCHE SUPPORT LUG PATA SOPORTE STAFFA SUPPORTO

166

5–653

D–05 ↓

ANTENNE – HAUT-PARLEUR
ANTENNE – LAUTSPRECHER
AERIAL – LOUDSPEAKER
ANTENA – ALTAVOZ
ANTENNA – ALTOPARLANTE

02/88

I	NUMEROS	K	6/75 ▶	DESIGNATIONS
	5 454 904	1		**HAUT-PARLEUR** LAUTSPRECHER LOUDSPEAKER ALTAVOZ ALTOPARLANTE
	5 426 214 RP 5 426 214 * 700	1		**GRILLE DE HAUT-PARLEUR** GITTER F. LAUTSPRECHER LOUDSPEAKER GRILLE REJILLA DE ALTAVOZ GRIGLIA ALTOPARLANTE
	5 420 309	1		**TOILE DE HAUT-PARLEUR** LEINEN F. LAUTSPEAKER LOUDSPEAKER CLOTH TELA DE ALTAVOZ TELA DELL'ALTOPARLANTE
	AM 653 83 A	1	NFP	**SUPPORT DE HAUT-PARLEUR** TRAEGER F. LAUTSPRECHER LOUDSPEAKER BRACKET SOPORTE DE ALTAVOZ SUPPORTO ALTOPARLANTE
	5 417 919 RP 95 433 292	1		**ANTENNE NUE** ANTENNE OHNE AUSRUESTUNG AERIAL, ONLY ANTENA DESNUDA ANTENNA NUDA
	AM 653 690	1		**CACHE ANTENNE** ANTENNENABDECKUNG AERIAL COVER OCULTADOR DE ANTENA COPRIANTENNA
	AM 653 167 A	1	NFP	**ÉCROU DE CACHE-ANTENNE** MUTTER F. ABDECKUNG AERIAL NUT TUERCA DE OCULTADOR DADO PER COPRIANTENNA
	AM 653 102 A	1		**COAXIAL D'ANTENNE** ANTENNENKABEL AERIAL LEAD CABLE DE ANTENA CAVO PER ANTENNA
	5 433 939	1		**CONDENSATEUR BOBINE** KONDENSATOR F. Z-SPULE IGNITION COIL CONDENSER CONDENSADOR DE BOBINA CONDENSATORE PER BOBINA
	5 452 411	1		**CONDENSATEUR ALTERNATEUR** KONDENSATOR F. LIMA ALTERNATOR CONDENSER CONDENSADOR DE ALTERNADOR CONDENSATORE PER ALTERN.
	5 472 921	1	LON 550	**FIL D'ALIMENTATION** ZUFUHRKABEL FEED LEAD HILO DE ALIMENTACION CAVETTO ALIMENTAZIONE
	26 146 459	1	«SCOTCH-LOCK»	**CONNECTEUR** ANSCHLUSSSTUECK CONNECTOR CONECTADOR CONNETTORE
	5 451 520	1		**BOULON-CHARNIERE** SCHARNIERBOLZEN HINGE BOLT PERNO DE BISAGRA BULLONE PER CERNIERA
	25 259 019	1	HE 5	**ÉCROU** MUTTER NUT TUERCA DADO
	25 258 019	4	HE 4	–
	22 900 019	4	CO 4,1 x 10,2	**RONDELLE** SCHEIBE WASHER ARANDELA RONDELLA
	22 769 090	4	5,5 x 20 x 1	–
	22 903 019	1	CO 5,1 x 16,2	–
	24 516 019	4	TCB 4 x 12	**VIS** SCHRAUBE SCREW TORNILLO VITE

01
g

166 **TABLEAU DES VUES** 02/88 **GROUPE**
AUFSTELLUNG DER BILDER **GRUPPE**
F-02 ↑ **TABLE OF PICTURE** **GROUP 6**
TABLA DE VISTAS **GRUPO**
TABELLA DELLE VEDUTE **GRUPPO**

SOUS-GROUPE / UNTERGRUPPE / SUBGROUP / SUBGRUPO / SOTTOGRUPPO	NUMÉRO / NUMMER / NUMBER / NUMERO / NUMERO	VUE / BILD / PICTURE / VISTA / VEDUTA
SUSPENSION MOTEUR - C.V. MOTOR-UND GETRIEBEAUFHAENGUNG ENGINE AND GEARBOX SUSPENSION SUSPENSION MOTOR Y C.V. SOSPENSIONE MOTORE E S.C.		
–	6-133	F-03
CANALISATION D'ESSENCE BENZINLEITUNGEN FUEL PIPING CANALIZACION DE GASOLINA CANALIZZAZIONE BENZINA		
–	6-173	F-04 F-05
RÉSERVOIR ET JAUGE D'ESSENCE BENZINTANK UND MESSRHEOSTAT FUEL TANK AND GAUGE UNIT DEPOSITO DE GASOLINA Y REOSTATO SERBATOIO BENZINA E REOSTATO		
–	6-175	F-06 F-07
ÉCHAPPEMENT AVANT AUSPUFFANLAGE, VORN EXHAUST, FRONT PART ESCAPE DELANT. SCARICO ANT.		
–	6-182	F-08 F-09
ÉCHAPPEMENT ARRIERE AUSPUFFANLAGE, HINTEN EXHAUST, REAR PART ESCAPE TRAS. SCARICO POST.		
–	6-182-01	F-10 F-11
REFROIDISSEMENT MOTEUR MOTORKUEHLUNG ENGINE COOLING REFRIGERACION DE MOTOR RAFFREDDAMENTO MOTORE		
–	6-242	F-12 F-13
PARE-CHOCS AVANT VORDERE STOSSSTANGE FRONT BUMPER PARACHOQUES DELANTEROS PARAURTI ANTERIORI		
–	6-615	F-14
PARE-CHOCS ARRIERE HINTERE STOSSSTANGE REAR BUMPER PARACHOQUES TRASEROS PARAURTI POSTERIORI		
–	6-615-01	F-15
PRISE DE CHAUFFAGE HEIZUNGSANSCHLUSS HEATING INTAKE TOMA DE CALEFACCION PRESA RISCALDAMENTO		
–	6-642	G-15 G-14
CHAUFFAGE - DÉGIVRAGE - AÉRATION HEIZUNG - ENTFROSTUNG – LUEFTUNG HEATING - DEFROSTING - VENTILATION CALEFACCION - DESHIELO - AIREACION RISCALDAMENTO - SBRINATURA AERAZIONE		
–	6-642-01	G-13 G-12
COMMANDE CHAUFFAGE – DÉGIVRAGE HEIZUNGS-UND ENTFROSTUNGSBET. HEATING AND DEFROSTING CONTROLS MANDO DE CALEFACCION Y DESHIELO COMANDO RISCALDAM. E SBRINATURA		
–	6-642-02	G-11 G-10
PLATE-FORME RAHMEN PLATFORM PLATAFORMA PIATTAFORMA		
–	6-721	G-09

166

6–133

F–03 ↑

SUSPENSION MOTEUR AVANT
VORDERE MOTORAUFHAENGUNG
ENGINE FRONT SUSPENSION
SUSPENSION DELANTERA DE MOTOR
SOSPENSIONE ANTERIORE DEL MOTORE

02/88

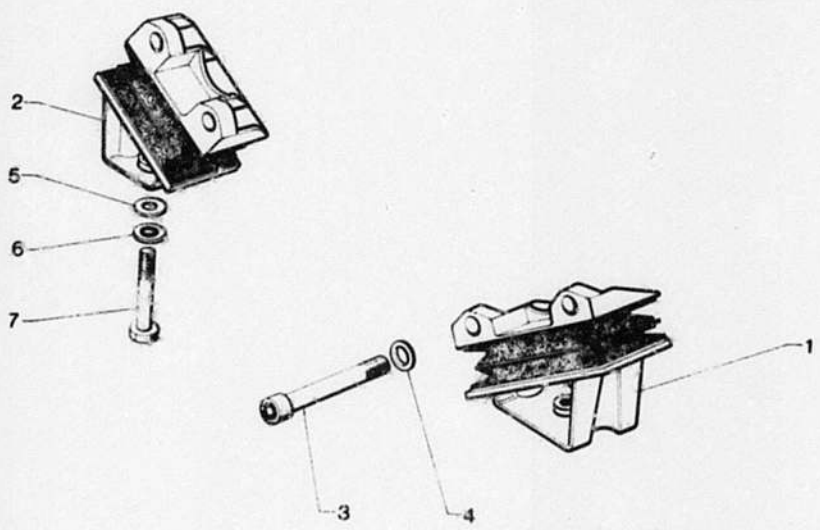

166 6-133

I	NUMEROS	K		DESIGNATIONS
1	*75 419 126*	1	AV G NFP	**SUPPORT** TRAEGER SUPPORT SOPORTE SUPPORTO
2	75 419 127	1	AV D	–
3	26 214 479	4	TCHC 10x125 LON 35	**VIS** SCHRAUBE SCREW TORNILLO VITE
4	[illegible] 102 539 RP 26 102 649	4	⌀ 10 x 18	**RONDELLE** SCHEIBE WASHER ARANDELA RONDELLA
5	22 761 019	2	⌀ 10 x 18	–
6	22 912 019	2	CO 20 x 10 x 2	–
7	23 887 319	2	TH 10 x 1,25 - LON 55	**VIS** SCHRAUBE SCREW TORNILLO VITE

166

6-173

F-04 ↑

CANALISATION ESSENCE
KRAFTSTOFFLEITUNG
FUEL PIPING
CANALIZACION DE GASOLINA
CANALIZZAZIONE DELLA BENZINA

02/88

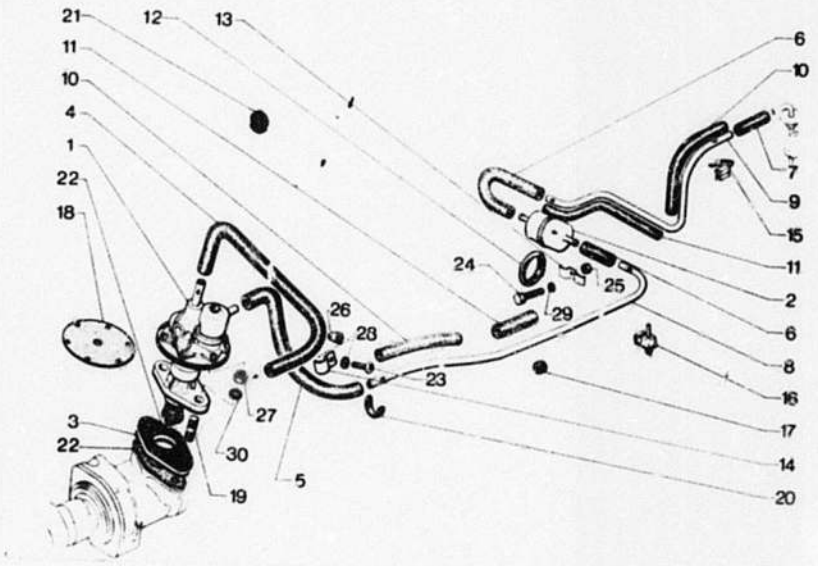

166 6-173

I	NUMEROS	K		DESIGNATIONS
1	*5 428 535* RP 5 467 097	1	GUIOT	**POMPE A ESSENCE** KRAFTSTOFFPUMPE FUEL PUMP BOMBA DE GASOLINA POMPA DELLA BENZINA
	5 491 102 RP 5 467 097	1	AC-DELCO 5/76 ▶ RMP *5 428 536*	–
2	GX 03 302 01 A	1	LON 105 - GUIOT	**FILTRE** FILTER FILTER FILTRO FILTRO
3	75 445 639	1	E 5,5 2/75 ▶ RMP *GX 03 148 01 B*	**ENTRETOISE** ABSTANDSSTUECK SPACER SEPARADOR DISTANZIALE
4	28 231 169	1	5 x 12 x 530	**DURIT** SCHLAUCH TUBE TUBO CAUCHO TUBO GOMMA
5	*26 231 159* RP 26 231 249	1	5 x 12 x 510	–
6	5 421 247	2	5 x 12 x 60	–
7	26 231 029		5 x 12 x 110	–
8	*26 230 309* RP 26 230 399	1	AV 4,5 x 6 x 1850	**CANALISATION** LEITUNG PIPING CANALIZACION CANALIZZAZIONE
9	*26 230 299*	1	AR 4,5 x 6 x 850 - NFP	–
10	5 421 252	2	7 x 10 x 310	**GAINE** HUELLE SHEATH VAINA GUAINA
11	*26 234 259*	2	7,5 x 11 x 180 NFP	–
12	GX 03 245 01 A	2		**ANNEAU CAOUTCHOUC** GUMMIRING RUBBER RING ANILLO CAUCHO ANELLO GOMMA
13	5 426 801	1		**PATTE** LASCHE BRACKET PATA STAFFA
14	22 525 009	1	AV ▶ 9/73	–
	26 199 329	1	AV 9/73 ▶ 1/75	**AGRAFE** SPANGE CLIP GRAPA GRAFFETTA
	26 199 489	1	1/75 ▶	**SUPPORT TUBE** GUMMIHALTER RUBBER BRACKET SOPORTE CAUCHO SUPPORTO GOMMA
15	26 198 639	1	AR	**AGRAFE** SPANGE CLIP GRAPA GRAFFETTA
16	ZC 9 619 896 U	5	ϕ6	**SUPPORT** HALTERUNG BRACKET SOPORTE SUPPORTO

166

6-173

F-05 ↑

CANALISATION ESSENCE (Suite)
KRAFTSTOFFLEITUNG (Forts.)
FUEL PIPING (Cont.)
CANALIZACION DE GASOLINA (Cont.)
CANALIZZAZIONE DELLA BENZINA (Cont.)

02/88

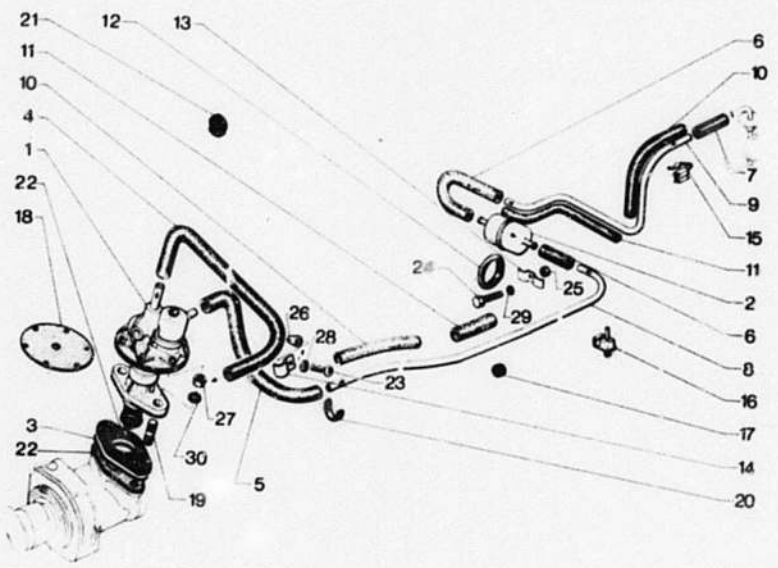

166 6-173

I	NUMEROS	K		DESIGNATIONS
17	21 065 009	1	22 x 38 x 8	**OEILLET CAOUTCHOUC** GUMMIOESE RUBBER GROMMET OJETE DE CAUCHO ANELLO GOMMA
18	GX 03 146 02 A	1	GUIOT	**MEMBRANE** MEMBRANE DIAPHRAGM MEMBRANA MEMBRANA
19	26 161 819	1	φ8 - LON 35 ▶ 7/75	**GOUJON** STEHBOLZEN STUD ESPARRAGO PRIGIONIERO
	26 162 979	1	φ8 - LON 50 7/75 ▶	–
	26 161 819	1	φ8 - LON 30	–
20	26 142 339	1		**COLLIER CAOUTCHOUC** GUMMISHELLE RUBBER COLLAR COLLAR CAUCHO COLLARE GOMMA
21	26 140 239	1		**COLLIER MÉTAL** METALLSCHELLE METAL COLLAR COLLAR DE METAL COLLARE DI METALLO
22	75 445 640	2	φ 23,5 - 2φ 8,75 E 0,5 7/75 ▶	**JOINT DE POMPE** DICHTUNG F. PUMPE PUMP SEAL JUNTA DE BOMBA GUARNIZIONE PER POMPA
	RP 95 494 513			
23	22 263 029	1	P - TR 3,52 x 15,9	**VIS** SCHRAUBE SCREW TORNILLO DADO
24	23 454 319	1	TH 5 x 14	–
25	25 259 019	1	HE 5	**ÉCROU** MUTTER NUT TUERCA DADO
26	26 157 969	1		–
27	25 242 009	2	HE 8	–
28	22 900 019	1	CO φ4	**RONDELLE** SCHEIBE WASHER ARANDELA RONDELLA
29	22 902 019	1	CO φ5	–
30	22 907 019	2	CO φ8	–
	5 468 430	1	GUIOT	**NÉCESSAIRE FILTRATION** FILTEREINHEIT FILTERING UNIT NECESER DE FILTRACION OCCORENTE FILTRAZIONE

166 **RÉSERVOIR ESSENCE – RHÉOSTAT DE JAUGE** 02/88
KRAFTSTOFFBEHAELTER – MESSRHEOSTAT
6–175 **FUEL TANK – GAUGE UNIT**
DEPOSITO DE GASOLINA – REOSTATO DE CABIDA
F–06 ↑ **SERBATOIO DELLA BENZINA – REOSTATO MISURATORE**

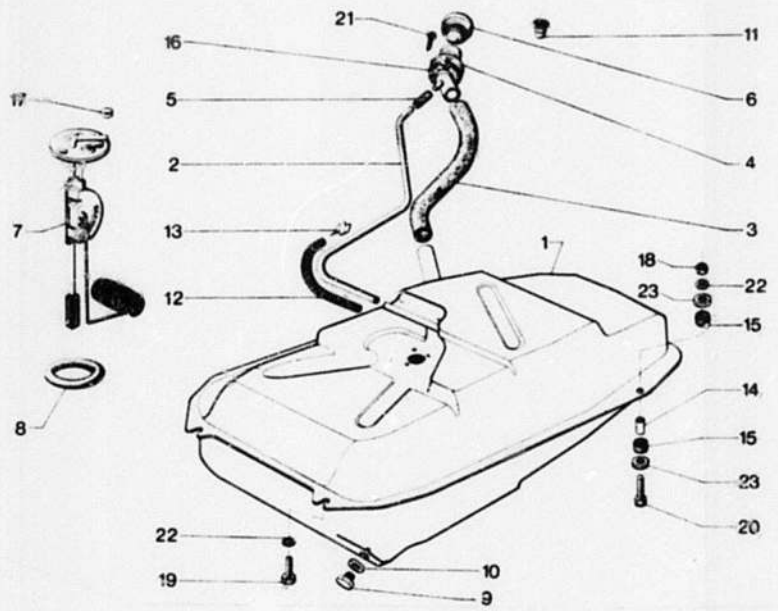

166 6-175

I	NUMEROS		K		DESIGNATIONS
1	*5 415 708*		1	TT ▶ 7/74	**RÉSERVOIR (40 LITRES)**
	RP 5 467 715		1	(D) (CS) 7/74 ▶	BEHAELTER
					TANK
					DEPOSITO
					SERBATOIO
	5 467 713		1	TT - SAUF (D) (CS) NFP 7/74 ▶	**– NON PEINT SANS VIDANGE**
					– UNGESTRICH., OHNE ABLASS
					– UNPAINTED W/O DRAINING
					– NO PINTADO, SIN VACIADO
					– NON VERNIC., SENZA SPURGO

2		AM 175 84	2	10 x 12	**TUBE DE MISE A L'AIR LIBRE**
					ENTLUEFTERROHR
					AIR VENT PIPE
					TUBO AL AIRE LIBRE
					TUBO DI RIMESSA DELL'ARIA
3		AM 175 4 K	1	INF	**TUBULURE**
					EINFUELLSTUTZEN
					FILLER PIPE
					TUBO LLENADO
					BOCCHETTONE
4		*75 511 308*	1	SUP - NFP	**– MÉTAL**
					– METALL
					– METAL
					– METAL
					– METALLO
5		26 233 499	2	11 x 18 x 50	**MANCHON**
					STUTZEN
					SLEEVE
					MANGUITO
					MANICOTTO
6		5 506 215	1		**BOUCHON**
					DECKEL
					PLUG
					TAPON
					TAPPO
		ZC 9 857 103 U	1		**– ANTIVOL**
		RP 9 866 056 U			– DIEBSTAHLSICHER.
					– LOCKING
					– ANTIRROBO
					– ANTIFURTO
7		5 418 941	1	«ED»	**RHÉOSTAT DE JAUGE**
					MESSRHEOSTAT
					GAUGE UNIT
					REOSTATO DE CABIDA
					REOSTATO MISURATORE
8		5 402 981	1	36 x 55 x 1,5	**JOINT DE RHÉOSTAT**
					DICHTUNG F. MESSRHEOSTAT
					GAUGE UNIT SEAL
					JUNTA DE REOSTATO
					GUARNIZIONE PER REOSTATO
9		5 451 497	1	ϕ 8 x 1,00	**BOUCHON DE VIDANGE**
					ABLASSSTOPFEN
					DRAIN PLUG
					TAPON DE VACIADO
					TAPPO DI SCARICO
10		22 462 009	1	8 x 12 x 1	**JOINT**
					DICHTUNG
					SEALING
					JUNTA
					GUARNIZIONE
11		26 157 969	1		**ÉCROU EXPANSIBLE EN NYLON**
					PLASTIK-MUTTER
					PLASTIC NUT
					TUERCA PLASTICO
					DADO PLASTICA
12		GX 03 287 01 A	1	11 x 18 x 225	**DURIT DE PROTECTION**
					SCHUTZROHR
					PROTECTION PIPE
					TUBO PROTECTION
					TUBO DE PROTEZIONE

166 RÉSERVOIR ESSENCE – RHÉOSTAT DE JAUGE (Suite)
KRAFTSTOFFBEHAELTER – MESSRHEOSTAT (Forts.)
6–175 FUEL TANK – GAUGE UNIT (Cont.)
DEPOSITO DE GASOLINA – REOSTATO DE CABIDA (Cont.)
F-07 SERBATOIO DELLA BENZINA – REOSTATO MISURATORE (Cont.)

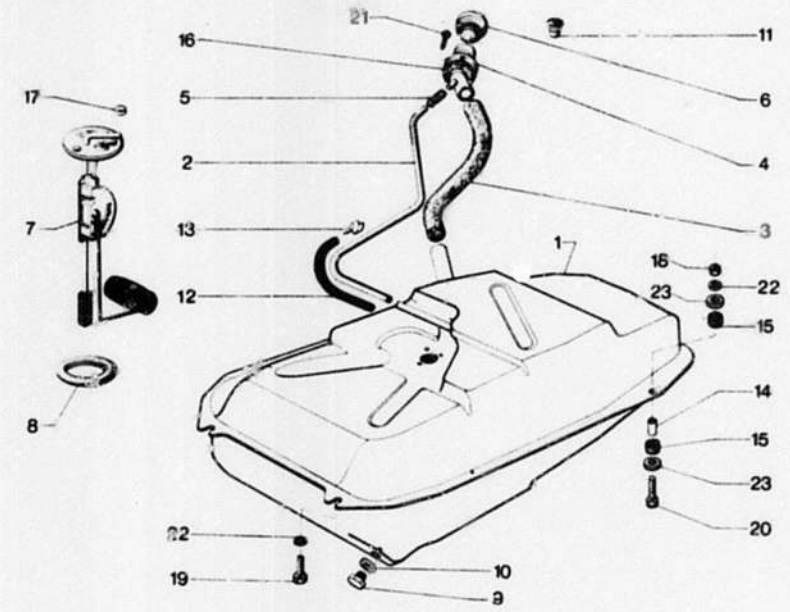

166 6-175

I	NUMEROS	K		DESIGNATIONS
13	26 199 209	1		**AGRAFE** KLAMMER CLIP GRAPA GRAFFETTA
14	*5 426 711*	1	7 x 10 x 18 NFP	**ENTRETOISE** ABSTANDSSTUECK SPACER SEPARADOR DISTANZIALE
15	*5 426 712*	2	AR 9 x 21 x 9 NFP	**BAGUE CAOUTCHOUC** GUMMIHUELSE RUBBER BUSH ANILLO DE CAUCHO BOCCOLA GOMMA
16	*5 438 293*	2	46 x 90 x 1,5 NFP	**JOINT** DICHTUNG SEAL JUNTA GUARNIZIONE
17	5 412 295	3	4,5 x 8 x 0,5	–
18	25 241 009	2		**ÉCROU** MUTTER NUT TUERCA DADO
19	23 704 319	2	AV TH 7 x 18	**VIS** SCHRAUBE SCREW TORNILLO VITE
20	23 724 019	2	AR TH 7 x 25	–
21	ZD 9 230 300 Z	3	SUP TH 3,85	–
22	ZD 9 290 500 Z	4	CO 7	**RONDELLE** SCHEIBE WASHER ARANDELA RONDELLA
23	26 191 549	4	ϕ 7,5 x 25 x 3	–

166

6-182

F-08 ↑

ÉCHAPPEMENT AVANT
AUSPUFFANLAGE, VORDERTEIL
EXHAUST, FRONT PART
ESCAPE DELANTERO
SCARICO ANTERIORE

02/88

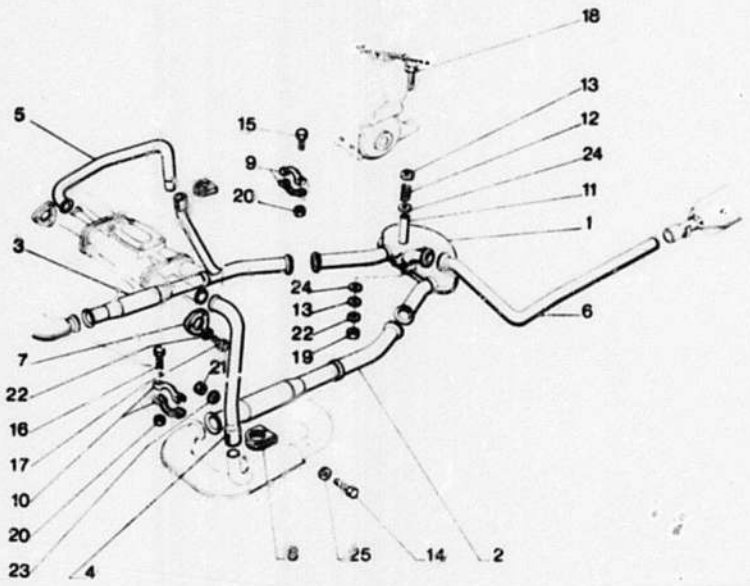

166 6-182

I	NUMEROS		K		DESIGNATIONS
1		5 438 670	1	1/73 ▶ RMP	**POT DE DÉTENTE** VORSCHALLDAEMPFER EXPANSION CHAMBER DEPOSITO DE EXPANSION MARMITTA ESPANSIONE
2		5 420 689	1	G	**TUBE INTERMÉDIAIRE** VERBINDUNGSROHR CONNECTION PIPE TUBO INTERMEDIO TUBO INTERMEDIO
3		5 420 692	1	D	**– AVEC PRISE DE CHAUFFAGE** – MIT HEIZUNGSANSCHLUSS – WITH HEATING INTAKE – CON TOMA CALEFACCION – CON PRESA RISCALDAMENTO
4		75 529 845	1	G	**TUBE DE RÉCHAUFFAGE** ERWAERMUNGSROHR HEATER PIPE TUBO DE CALENTAMIENTO TUBO RISCALDAMENTO
5		*75 529 847* RP 95 579 475	1	D	–
6		5 420 700 C	1		**TUBE INTERMÉDIAIRE** VERBINDUNGSROHR CONNECTION PIPE TUBO INTERMEDIO TUBO INTERMEDIO
7		75 520 152	2	D-G	**BRIDE** HALTELASCHE CLAMP BRIDA STAFFA
8		75 520 151	2	G-D	**COLLIER** SCHELLE COLLAR COLLAR COLLARE
9		*GX 04 146 01 A* RP 75 529 846	4		**DEMI-COLLIER** SCHELLENHAELFTE HALT-CLAMP MEDIO COLLAR SEMICOLLARE
10		75 420 467	6		–
11		*5 438 316*	1	7 x 10 x 37,2 NFP	**ENTRETOISE** ABSTANDSSTUECK SPACER SEPARADOR DISTANZIALE
12		5 419 952	2	ϕ 18 - LON 7	**RESSORT** FEDER SPRING MUELLE MOLLA
13		26 191 549	2		**RONDELLE** SCHEIBE WASHER ARANDELA RONDELLA
14		23 834 019	2	TH 9 x 50	**VIS** SCHRAUBE SCREW TORNILLO VITE
15		23 459 019	6	TH 7 x 35	–
16		23 722 019	4	TH 7 x 40	–
17		23 706 319	6	TH 7 x 22	–
18		23 728 019	1	TH 7 x 65	–

166

6–182

F–09 ↑

ÉCHAPPEMENT AVANT (Suite)
AUSPUFFANLAGE, VORDERTEIL (Forts.)
EXHAUST, FRONT PART (Cont.)
ESCAPE DELANTERO (Cont.)
SCARICO ANTERIORE (Cont.)

02/88

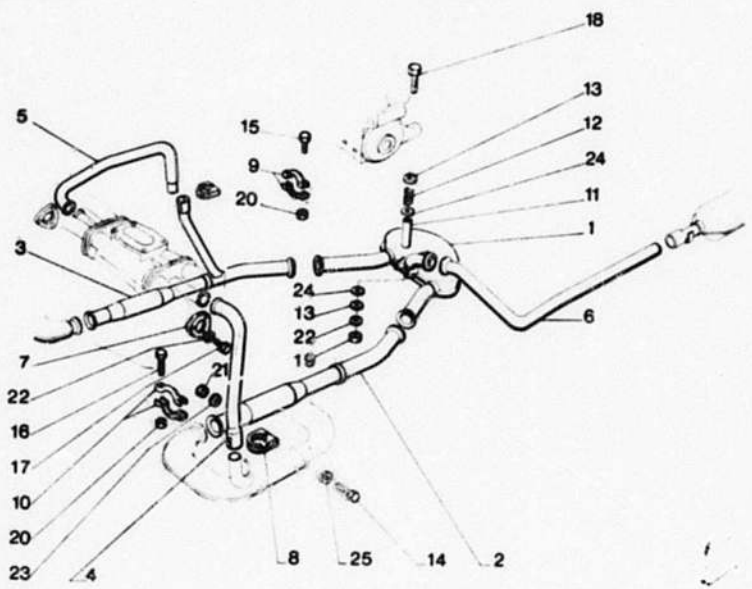

166 6 182

I	NUMEROS	K		DESIGNATIONS
19	25 241 009	?		ÉCROU MUTTER NUT TUERCA DADO
20	25 210 009	6	HE 7 x 1,00	–
21	25 212 009	2	HE 9 x 1,25	–
22	22 904 019	2	CO 7,2 x 14,2	RONDELLE SCHEIBE WASHER ARANDELA RONDELLA
23	22 906 019	2	CO 9 x 20,2	–
24	26 192 393	2	10,5 x 20 x 1,5	–
25	22 750 009	2	9,5 x 20	–

166

6-182-01

F-10

ÉCHAPPEMENT ARRIERE
AUSPUFFANLAGE, HINTERTEIL
EXHAUST, REAR PART
ESCAPE TRASERO
SCARICO POSTERIORE

02/88

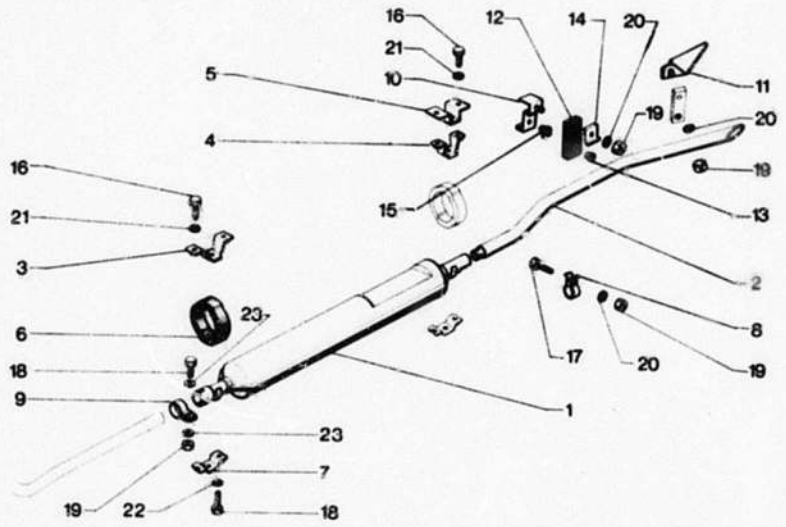

166 6-182-01

I	NUMEROS	K		DESIGNATIONS
1	AY 182 0	1		**SILENCIEUX** NACHSCHALLDAEMPFER SILENCER SILENCIOSO SILENZIATORE
2	5 420 708	1	AR	**TUBE** ROHR PIPE TUBO TUBO
3	AM 183 75	1	AV	**SUPPORT D'ANNEAU** TRAEGER F. RING RING BRACKET SOPORTE DE TUBO SUPPORTO PER TUBO
4	*AY 182 64* RP AZU 182 122 DEO2-26 158 122	1	AR	–
5	AY 182 123	1	AR	**PONTET D'ANNEAU** STEG F. RING RING BRIDGE PONTECILLA DE ANILLO PONTICELLO PER ANELLO
6	AM 183 48	2		**ANNEAU** RING RING ANILLO ANELLO
7	AM 183 88	2		**BRIDE D'ANNEAU** LASCHE F. RING RING CLAMP BRIDA DE ANILLO STAFFA PER ANELLO
8	5 420 714	2	AR	**COLLIER** SCHELLE COLLAR COLLAR COLLARE
9	AY 182 78	2		–
10	AM 182 100	1		**SUPPORT DE TUBE** TRAEGER F. ROHR PIPE BRACKET SOPORTE DE TUBO SUPPORTO PER TUBO
11	*AM 182 97*	1	NFP	–
12	5 410 471	2	85 x 30 x 8	**BANDE ÉLASTIQUE** GUMMIBAND RUBBER STRAP BANDA ELASTICA BLOCCHETTO ELASTICO
13	5 410 472	4		**ENTRETOISE** ABSTANDSSTUCEK SPACER SEPARADOR DISTANZIALE
14	AM 182 84	2		**PLAQUETTE** PLAKETTE PLAQUETTE PLAQUETA PLACCHETTA
15	AM 182 285 A	1		**BUTÉE ANTI-BRUIT** ANSCHLAGSTUECK STOP TOPE REGGISPINTA
16	23 705 319	4		**VIS** SCHRAUBE SCREW TORNILLO VITE
17	23 460 319	2	TH 7 x 25	–
18	23 453 319	2	TH 5 x 12	–

166

6–182–01

F–11

ÉCHAPPEMENT ARRIERE (Suite)
AUSPUFFANLAGE, HINTERTEIL (Forts.)
EXHAUST, REAR PART (Cont.)
ESCAPE TRASERO (Cont.)
SCARICO POSTERIORE (Cont.)

02/88

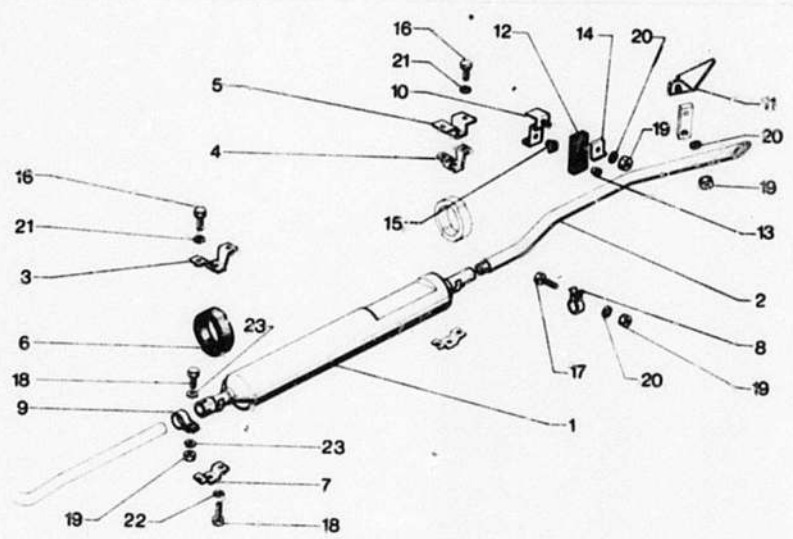

166

6-182-01

I	NUMEROS	K		DESIGNATIONS
19	25 241 009	6	HE 7 x 1,00	**ÉCROU** MUTTER NUT TUERCA DADO
20	22 904 019	4		**RONDELLE** SCHEIBE WASHER ARANDELA RONDELLA
21	ZD 9 290 500 Z	4	CO 7,2 x 18,2	–
22	22 334 019	2	CR 5,2 x 9,4	–
23	ZC 9 619 083	2	7,5 x 25 x 2 DAD	–
2	5 439 893	1		**PIECES SPECIALES** SPEZIALTEILE SPECAIL PARTS PIEZAS ESPECIALES PEZZI SPECIALI **TUBE AR.** HINTERES ROHR REAR PIPE TUBO TRAS. TUBO POST.

166

6-242

F-12

REFROIDISSEMENT MOTEUR
MOTORKUEHLUNG
ENGINE COOLING
REFRIGERACION DEL MOTOR
RAFFREDDAMENTO DEL MOTORE

02/88

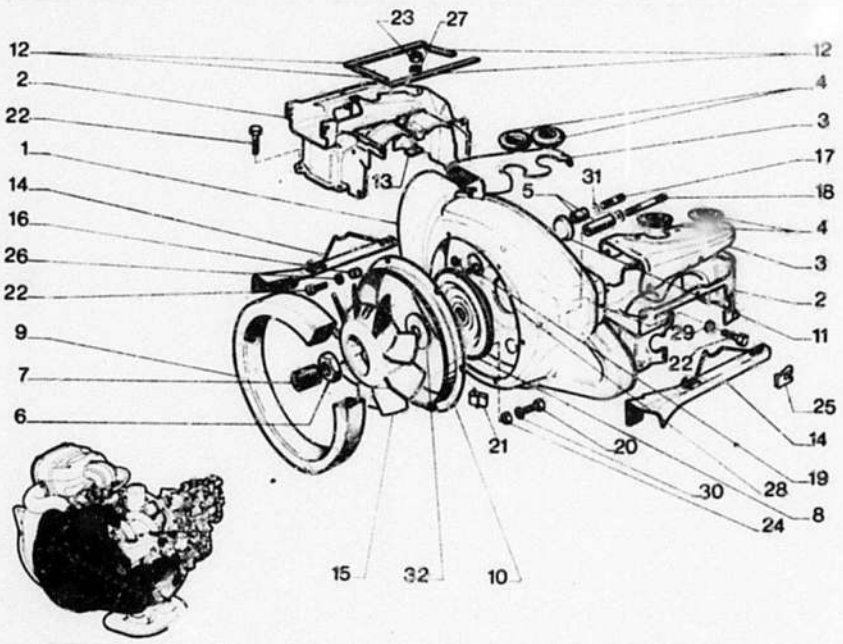

166 6-242

I	NUMEROS	K		DESIGNATIONS
1	5 434 187	1		**COLLECTEUR D'AIR** LUFTFUEHRUNG AIR INTAKE COLECTOR DE AIRE COLLETTORE ARIA
2	*GX 05 100 01 B*	1	G NFP	**CONDUIT** KUEHLSCHACHT DUCT CONDUCTO CONDOTTO
	GX 05 101 01 B	1	D NFP	–
3	*GX 05 104 01 B*	1	G NFP	**COUVERCLE** DECKEL COVER TAPA COPERCHIO
	GX 05 105 01 B	1	D - NFP	–
4	GX 05 112 01 A	4	6 CV	**OBTURATEUR** STOPFEN OBTURATOR OBTURADOR OTTURATORE
5	GX 05 123 01 A	2	7,5 x 11,5 x 43	**ENTRETOISE SUR CARTER** ABSTANDSSTUECK A. GEHAEUSE SPACER ON CYLINDER BLOCK SEPARADOR SOBRE CARTER DISTANZIALE SUL MONOBLOC
	GX 05 169 01 A	1	7,5 x 11,5 x 17	–
6	75 520 357	1	30 x 1,50 x E 10	**ÉCROU DE VENTILATEUR** MUTTER FUER VENTILATOR FAN NUT TUERCA DE VENTILADOR DADO PER VENTOLA
7	*5 428 530*	1	NFP	**MANCHON** ANWURFSTUTZEN SLEEVE MANGUITO MANICOTTO
8	*5 468 348*	1	3 ϕ7,75 - 3 ϕ5,75	**POULIE DE VENTILATEUR**
	RP 75 508 140		RMP 10/75 ▶	RIEMENSCHEIBE FUER VENT. FAN PULLEY POLEA DE VENTILADOR PULEGGIA PER VENTOLA
9	*5 432 562*	1	LON 1000 (D) NFP	**JOINT** DICHTUNG SEALING JUNTA GUARNIZIONE
10	5 421 136	1		**BUSE** BLECHKRANZ SURROUNDING CONDUCTO CONDOTTO
11	*5 434 599*	1	(D) - NFP	–
	GX 05 171 01 A	2		**OBTURATEUR** STOPFEN PLUG OBTURADOR OTTURATORE
12	75 524 967	4	AV - LON 195 - 8 x 8	**JOINT** DICHTUNG SEALING JUNTA GUARNIZIONE
13	GX 05 186 01 B	1		**ÉTRIER** BEFESTIGUNGSBUEGEL CLAMP ESTRIBO STAFFA

166

6-242

F-13 ↑

REFROIDISSEMENT MOTEUR (Suite)
MOTORKUEHLUNG (Forts.)
ENGINE COOLING (Cont.)
REFRIGERACION DEL MOTOR (Cont.)
RAFFREDDAMENTO DEL MOTORE (Cont.)

02/88

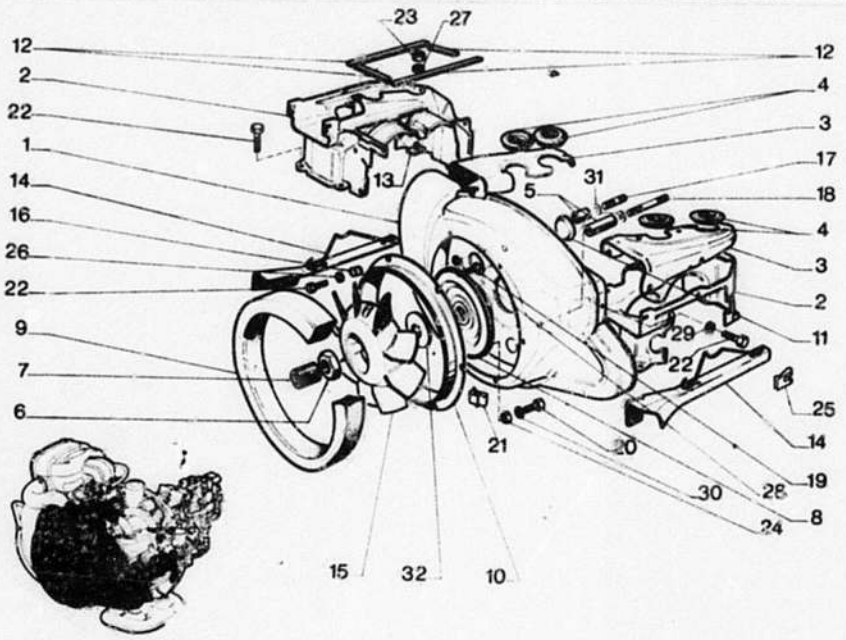

166 6-242

I	NUMEROS	K		DESIGNATIONS
14	GX 05 194 01 A	1	G	**CONDUIT** FUEHRUNGSBLECH DUCT CONDUCTO CONDOTTO
	GX 05 195 01 A	1	D - NFP	–
15	75 520 358	1	3 ϕ 7,7 - 3 ϕ 4,5	**VENTILATEUR 9 PALES** VENTILATOR M. 9 SCHAUFELN NINE-BLADE FAN VENTILADOR DE 9 ASPAS VENTOLA A 9 PALE
	GX 05 196 01 B RP 95 544 576			
16	GX 05 197 01 A	5		**PLAQUETTE** PLAKETTE PLATE PLAQUETA PLACCHETTA
17	26 162 499	1	ϕ 7 - LON 32,5	**GOUJON** STIFTSCHRAUBE STUD ESPARRAGO PRIGIONIERO
18	26 162 749	2	ϕ 7 - LON 60	–
19	5 420 175	3	TH 7 x 22	**VIS DU VENTILATEUR** SCHRAUBE FUER VENTILATOR FAN SCREW TORNILLO DE VENTILADOR VITE PER VENTOLA
20	26 139 009	3	ϕ 5 x 20 «TAPTITE»	–
21	ZC 9 619 914 U	1		**AGRAFE** KLAMMER CLIP GRAPA GRAFFETTA
22	23 454 319	16	TH 5 x 14	**VIS** SCHRAUBE SCREW TORNILLO VITE
23	25 259 019	1	H 5	**ECROU** MUTTER NUT TUERCA DADO
24	25 241 009	3	H 7	–
25	ZC 9 615 790 W	5	ϕ 5	–
26	22 334 019	5	CR ϕ 5	**RONDELLE** SCHEIBE WASHER ARANDELA RONDELLA
27	22 902 019	6	CO ϕ 5 x 12,2 x 1,25	–
28	22 904 019	3	CO ϕ 7 x 14,2 x 1,25	–
29	22 903 019	1	CO ϕ 5 x 16 x 1,25	–
30	22 904 019	3	CO ϕ 7 x 14,2 x 1,25	–
31	ZC 9 619 112 U	6	ϕ 7 x 18	–
32	79 03 058 023	1	ϕ 30 x 47 x 46	**RONDELLE ELASTIQUE** FEDERSCHEIBE FLEXIBLE WASHER ARANDELA ELASTICA RONDELLA ELASTICA

166

6-615

F-14 ↑

PARE-CHOCS AVANT
VORDERE STOSSSTANGE
FRONT BUMPER
PARACHOQUES DELANT.
PARAURTI ANT.

02/88

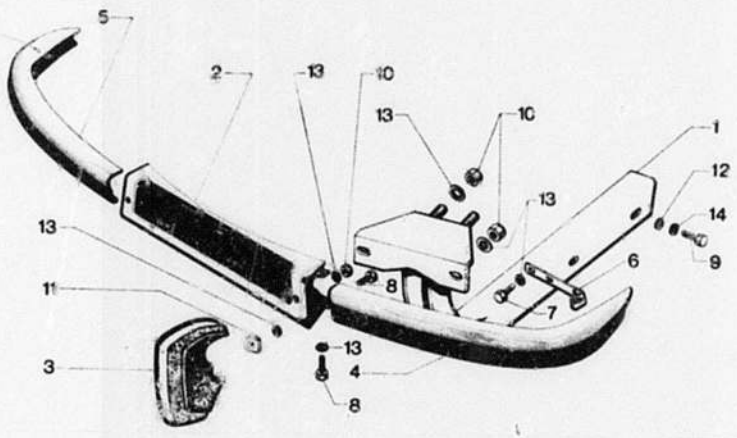

166 6-615

I	NUMÉROS	K		DESIGNATIONS
1	5 414 978	1	G	**SUPPORT PRINCIPAL** HAUPTTRAGBLECH MAIN BRACKET SOPORTE PRINCIPAL SUPPORTO PRINCIPALE –
2	5 414 980 AM 615 5 D	1	D	**PARTIE CENTRALE** MITTELTEIL CENTRE PART PARTE CENTRAL PARTE CENTRALE
	AM 615 5 D	1		– NON PEINT – UNGESTRICHEN – UN PAINTED – SIN PINTURA – NON VERNICIATO
3	AM 615 [illegible] D	1	G	**BUTOIR** GUMMIPUFFER BUFFER TOPE ROSTRO
	AM 615 19 E	1	D	–
4	AM 615 20	1	G	**DEMI PARE-CHOCS** STOSSSTANGENHAELFTE HALF-BUMPER MEDIO-PARACHOQUES SEMIPARAURTI
5	AM 615 20 A	1	D	–
6	AM 615 98 B	1	LAT G	**SUPPORT** TRAEGER BRACKET SOPORTE SUPPORTO
	AM 615 98 C	1	LAT D	–
7	23 [illegible] 318	6	TH 7 x 18	**VIS** SCHRAUBE SCREW TORNILLO VITE
8	23 [illegible] 019	4	TH 7 x 14	–
9	23 [illegible] 009	4	TH 8 x 55	–
	RP 79 [illegible] 030			
10	25 [illegible]	10	[illegible] 7 x 1,00	**ÉCROU** MUTTER NUT TUERCA DADO
11	22 [illegible]	2	ø 7 x 1,00	–
12	22 [illegible]	8	8,5 x 30 x 2	**RONDELLE** SCHEIBE WASHER ARANDELA RONDELLA
13	ZD 9 290 500 Z	20	CO 7,2 x 16,2	–
14	22 573 019	4	CR 8	–

166

6-615--01

F-15 --→

PARE-CHOCS ARRIERE
HINTERE STOSSSTANGE
REAR BUMPER
PARACHOQUES TRAS.
PARAURTI POST.

02/88

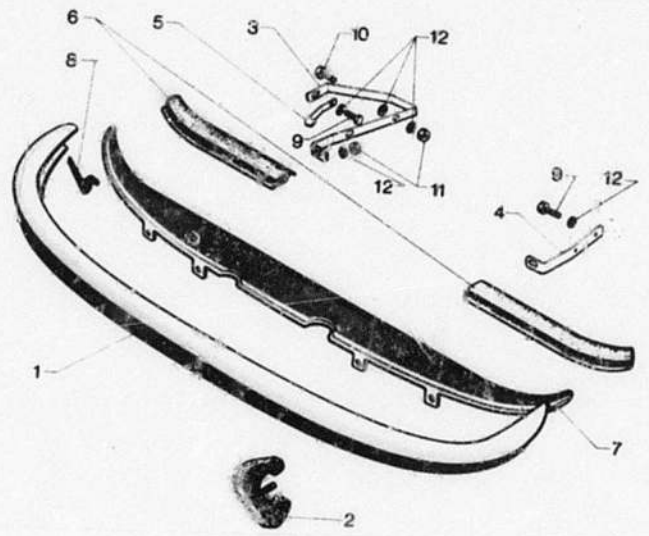

166 6-615-01

I	NUMEROS	K		DESIGNATIONS
1	AM 615 02 G	1		**PARE-CHOCS AVEC RENFORTS** STOSSSTANGE M. VERSTAERK. BUMPER WITH REINFORCEMENT PARACHOQUES CON REFUERZOS PARAURTI CON RINFORZI
2	AM 615 22 A	2		**BUTOIR** GUMMIPUFFER BUFFER TOPE ROSTRO
3	AM 615 89 D	1	LAT G.	**SUPPORT** TRAEGER BRACKET SOPORTE SUPPORTO
4	AM 615 89 E AM 615 93 F	1 1	LAT D. G	–
5	AM 615 93 G AM 615 108	1 1	D G	**SUPPORT SUR PLATEFORME** TRAGLASCHE AM RAHMEN BRACKET ON PLATFORM SOPORTE SOBRE PLATAFORMA SUPPORTO SULLA PIATTAFORMA
6	AM 615 118 AM 615 254 A	1 1	D G - LON 230	–
7	AM 615 255 A AM 615 120	1 1	D - LON 230	**SUPPORT POUR TOLE** TRAGLASCHE F. ABSCHLUSSBL. PANEL BRACKET SOPORTE DE CHAPA SUPPORTO PER LAMIERA
8	*AM 615 289 A*	2	LON 25 NFP	–
9	23 451 319	10	TH 7 x 18	**PROFILÉ CAOUTCHOUC** GUMMIPROFILSTUECK RUBBER MOULDING PERFIL CAUCHO PROFILO GOMMA
10	23 706 319	4	TH 7 x 22	–
11	25 241 009	8	HE 7 x 1,00	**TOLE DE FINITION** ABSCHLUSSBLECH FINISHING PANEL CHAPA DE TERMINACION LAMIERA DI FINITURA
12	ZD 9 290 5[illegible] Z	18	CO 7,2 x 18,2	**BUTÉE ANTI-BRUIT** ANSCHLAGSTUECK STOP TOPE REGGISPINTA
				VIS SCHRAUBE SCREW TORNILLO VITE
				–
				ÉCROU MUTTER NUT TUERCA DADO
				RONDELLE SCHEIBE WASHER ARANDELA RONDELLA

166

6-642

G-15

PRISE DE CHAUFFAGE
HEIZUNGSANSCHLUSS
HEATING INTAKE
TOMA DE CALEFACCION
PRESA RISCALDAMENTO

02/88

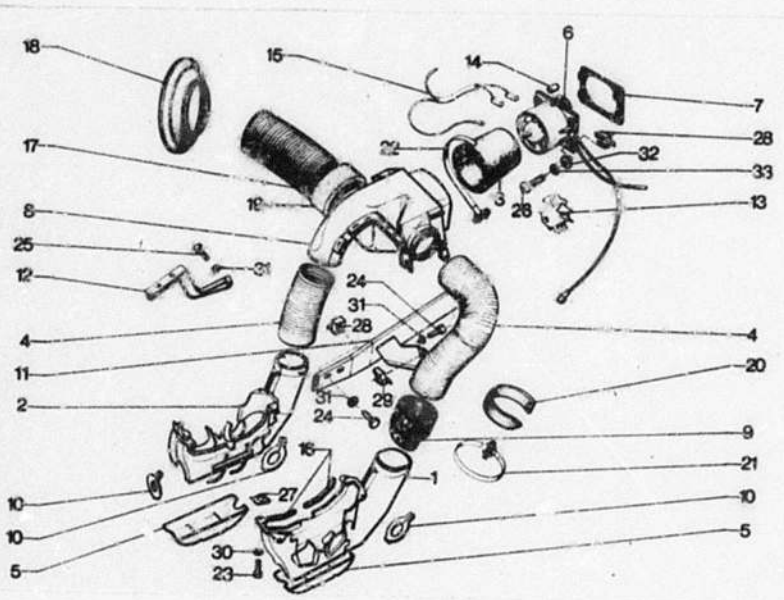

166 6-642

I	NUMEROS	K		DESIGNATIONS
1	GX 50 328 01 B	1	G	**BOITE DE CHAUFFAGE** HEIZGEHAEUSE HEATING BOX CAJA DE CALEFACCION SCATOLA RISCALDAMENTO
2	5 427 985	1	D	–
3	GX 50 120 02 B	1	2ϕ3 - LON 120	**CONDUIT CAOUTCHOUC** GUMMILEITUNG RUBBER DUCT CONDUCTO DE CAUCHO CONDOTTO DI GOMMA
4	*5 465 249* RP 5 473 832 DEO 2 - 5 473 831	1	G-75 x 95 x 430 ▶3/73	**CONDUIT NU DROIT** LEITUNG O. AUSRUEST. DUCT ONLY CONDUCTO DESNUDO CONDOTTO NUDO
	5 439 276	1	G-70 x 95 x 390 - 3/73▶	–
	GX 50 124 01 B	1	D-75 x 95 x 190 ▶3/73	–
	5 444 577	1	D-75 x 95 x 210 - 3/73▶	–
5	*GX 50 155 01 B* RP 75 521 035	1	G	**FOND DE BOITE** UNTERTEIL DES GEHAEUSES BOX LOWER PART FONDO DE CAJA FONDO DELLA SCATOLA
	GX 50 156 01 B RP 75 521 039	1	D	–
6	GX 50 259 01 A	1	ϕ EXT 112 - H 72	**PULSEUR (9 PALES)** GEBLAESE (9 SCHAUFELN) BLOWER (9 VANES) PULSADOR (9 ASPAS) PULSATORE (9 PALE)
7	*GX 50 262 01 A*	1	144 x 110 - 1ϕ105 NFP	**JOINT DU PULSEUR** DICHTUNG F. GEBLAESE BLOWER SEALING JUNTA DE PULSADOR GUARNIZIONE PER PULSATORE
8	5 418 130	1		**BOITE DE REPARTITION** VERTEILERGEHAEUSE DISTRIBUTION BOX CAJA DE REPARTICION SCATOLA DI RIPARTIZIONE
9	GX 50 244 01 A	1	ϕ EXT 100 - LON 170	**CONDUIT** LEITUNG DUCT CONDUCTO CONDOTTO
10	95 539 367	1	AV G - AV D	**ANNEAU** RING RING ANILLO ANELLO
	GX 50 267 01 A	1	AR G	–
	GX 50 268 01 A	1	AR D	–
11	*5 418 127*	1	G - LON 440 NFP	**SUPPORT** TRAEGER BRACKET SOPORTE SUPPORTO
12	5 418 129	1	D-4ϕ 7,75	–
13	GX 50 439 01 A	1		**TURBINE** SCHAUFELRAD FAN TURBINA TURBINA
14	5 420 126	4		**ENTRETOISE** ABSTANDSSTUECK SPACER SEPARADOR DISTANZIALE

166

6-642

G-14 ↓

02/88

PRISE DE CHAUFFAGE (Suite)
HEIZUNGSANSCHLUSS (Forts.)
HEATING INTAKE (Cont.)
TOMA DE CALEFACCION (Cont.)
PRESA RISCALDAMENTO (Cont.)

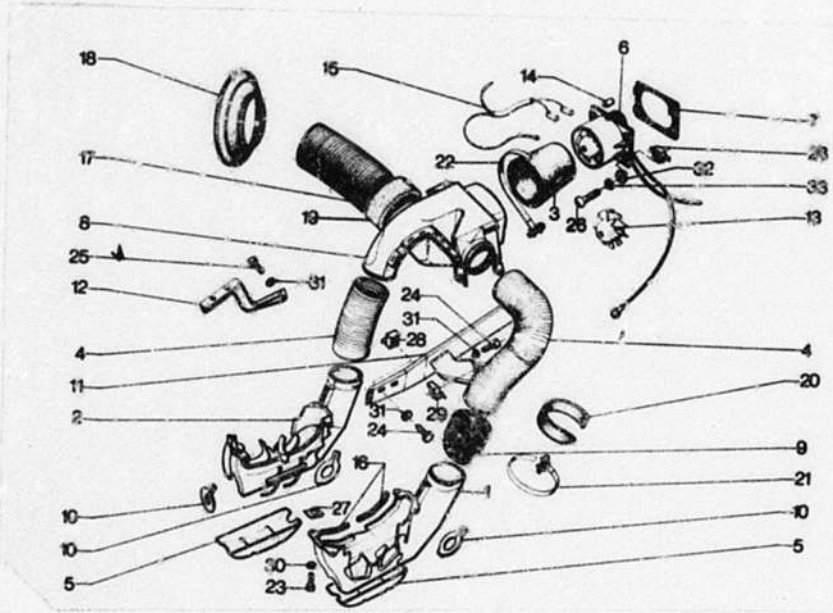

166

6-642

I	NUMEROS	K		DESIGNATIONS
15	GX 50 438 01 A	1		**JEU DE BALAIS** SATZ KOHLEN SET OF BRUSHES JUEGO DE ESCOBILLAS SERIE DI SPAZZOLE
16	GX 50 271 01 A	1	SUP D (D) NFP	**PROFILÉ** PROFILSTUECK PROFIL PERFIL PROFILO
17	5 418 126	1	120 x 128 x 200	**CONDUIT D'ÉVACUATION** ABLASSLEITUNG OUTLET DUCT CONDUCTO DE EVACUACION CONDOTTO EVACUAZIONE
18	5 415 775	1	1 ϕ 106 - 1 ϕ 170 NFP	**SUPPORT CAOUTCHOUC** GUMMITRAEGER RUBBER SUPPORT SOPORTE DE CAUCHO SUPPORTO DI GOMMA
19	DS 649 5	1	ϕ 119 - LON 80 1/30 ▸	**MANCHON** MUFFE SLEEVE MANGUITO MANICOTTO
20	23 142 309	1	LON 300	**COLLIER** SCHELLE COLLAR COLLAR FASCETTA
21	23 619 029	2	LON 980	–
22	23 696 029	1	LON 605	–
23	23 660 319	8	TH 5 x 14	**VIS** SCHRAUBE SCREW TORNILLO VITE
24	23 454 319	2		–
25	23 663 019	2	TH 5 x 20	–
26	23 660 319	4	TH 5 x 14	–
27	ZC 9 615 790 W	8	ϕ 5	**ECROU CLIP** CLIPS-MUTTER CLIP NUT TUERCA CLIP GRAFFETTA PER VITE
28	ZC 9 615 869 U	4	ϕ 5	–
29	ZC 9 615 852 U	1	ϕ 5	–
30	22 902 019	8	CO 5,1 x 12,2	**RONDELLE** SCHEIBE WASHER ARANDELA RONDELLA
31	22 903 019	4	CO 5,1 x 16,2	–
32	22 769 009	4	5,5 x 20 x 1	–
33	22 334 019	4	CR 5,2 x 9,4	–

166

6-642-01

G-13

CHAUFFAGE – DEGIVRAGE – AERATION
HEIZUNG – ENTFROSTUNG – LUEFTUNG
HEATING – DEFROSTING – VENTILATION
CALEFACCION – DESHIELO – AIREACION
RISCALDAMENTO – SBRINATURA – AERAZIONE

02/88

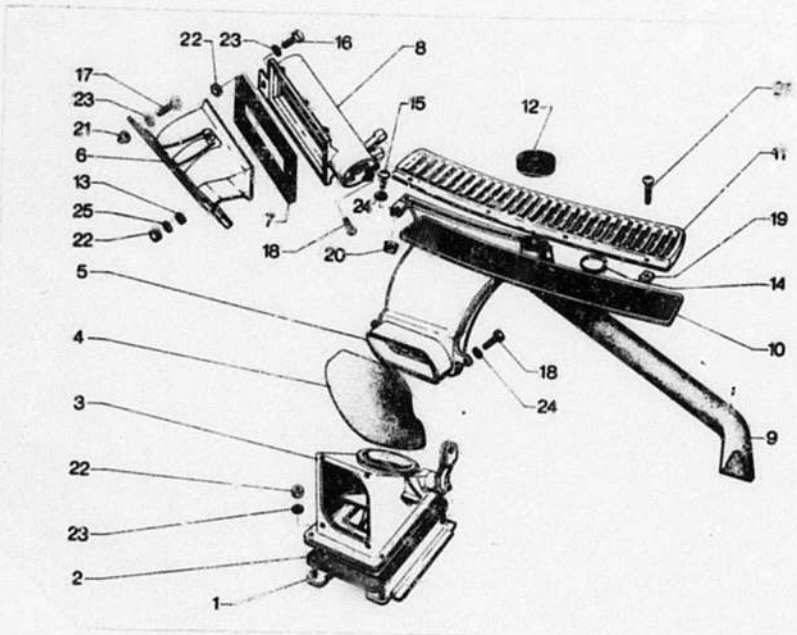

166

6-642-01

I	NUMEROS	K		DESIGNATIONS
1	5 416 700	1		**CONTRE-PLAQUE** GEGENBLECH CONTERPLATE CONTRAPLACA CONTROPLACCA
2	5 416 698	1		**JOINT DE BOITE** DICHTUNG F. SCHACHT BOS SEALING JUNTA DE CAJA GUARNIZIONE SCATOLA
3	5 418 586	1		**BOITE DE REPARTITION** VERTEILUNGSGEHAEUSE DISTRIBUTION BOX CAJA DE REPARTICION SCATOLA DI RIPARTIZIONE
4	AM 564 84 E	1		**CONDUIT DE DÉGIVRAGE** ENTFROSTUNGSSTUTZEN DEFROSTING DUCT CONDUCTO DE DESHIELO CONDOTTO DI SBRINATURA
5	AM 564 243 A	1		**BUSE AVEC GARNITURE** DUESE MIT GARNITUR NOZZLE WITH LINING BOCA CON GUARNICION DIFFUSORE CON GUARNIZIONE
6	*AM 643 22*	1	G NFP	**CONDUIT** SCHACHT DUCT CONDUCTO CONDOTTO
7	*AM 643 23* AM 643 153	1 2	D - NFP	– **JOINT** DICHTUNG GASKET JUNTA GUARNIZIONE
8	*AM 643 52*	1	G - NFP	**BOITIER** LUEFTUNGSCHACHT CASING CAJA SCATOLA
9	AM 643 53 *5 420 911*	1 1	D NFP	– **TUBE** ABLASSLEITUNG PIPE TUBO CONDOTTO
10	AM 643 177	1		**GRILLE** GRILL GRILLE REJILLA GRIGLIA
11	*AM 643 178*	1	NFP	**ENJOLIVEUR** VERZIERUNG EMBELLISHER EMBELLECEDOR CORNICE
12	5 411 235	2		**OBTURATEUR** STOPPEN OBTURATOR OBTURADOR OTTURATORE
13	*AM 643 184*	10	12,5 x 18 x 3 NFP	**BAGUE CAOUTCHOUC** GUMMIHUELSE RUBBER BUSH CASQUILLO GOMA BOCCOLA GOMMA
14	26 140 399	1	LON 320	**COLLIER** SCHELLE COLLAR COLLAR FASCETTA

166 CHAUFFAGE – DÉGIVRAGE – AÉRATION (Suite) 02/88
HEIZUNG – ENTFROSTUNG – LUEFTUNG (Forts.)
6-642-01 HEATING – DEFROSTING – VENTILATION (Cont.)
CALEFACCION – DESHIELO – AIREACION (Cont.)
G-12 RISCALDAMENTO – SBRINATURA – AERAZIONE (Cont.)

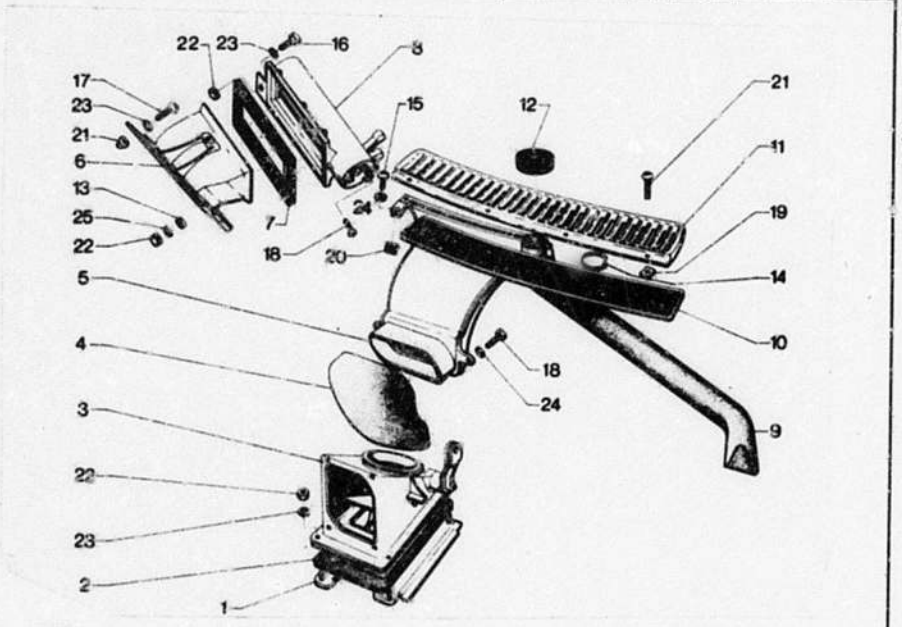

166 6-642-01

I	NUMEROS	K		DESIGNATIONS
15	24 534 319	2	TR 5 x 18	**VIS** SCHRAUBE SCREW TORNILLO VITE
16	24 535 019	2	TCB 5 x 20	–
17	ZD 9 230 300 Z	8	TB 4,85 x 19	–
18	*26 136 749*	2	TF 5 x 13,25 NFP	–
19	ZD 9 615 721 U	4	ϕ 4	**ÉCROU** MUTTER NUT TUERCA DADO
20	*ZC 9 615 825 W*	2	ϕ 5	–
RP	26 158 259			
21	26 157 969	8		–
22	25 259 019	6	HE 5 x 80	–
23	22 902 019		CO 5,1 x 12,2	**RONDELLE** SCHEIBE WASHER ARANDELA RONDELLA
24	22 903 019		CO 5,1 x 16,2	–
25	22 770 009		5,5 x 12 x 1 DAD	–
				PIECES SPÉCIALES SPEZIAL TEILE SPECIAL PARTS PIEZAS ESPECIALES PEZZI SPECIALI
	5 440 219	1	G - NFP	**BUSE** DUESE NOZZLE BOCA DIFFUSORE
	5 440 224	1	D - NFP	–
	5 440 220	1	NFP	CONDUIT SCHACHT DUCT CONDUCTO CONDOTTO

166

6-642-02

G-11

COMMANDE DE CHAUFFAGE – DÉGIVRAGE
BETAETIGUNG DER HEIZUNG UND DER ENTFROSTUNG
HEATING AND DEFROSTING CONTROLS
MANDO DE CALEFACCION Y DE ANTI-HIELO
COMANDI RISCALDAMENTO E SBRINATURA

02/88

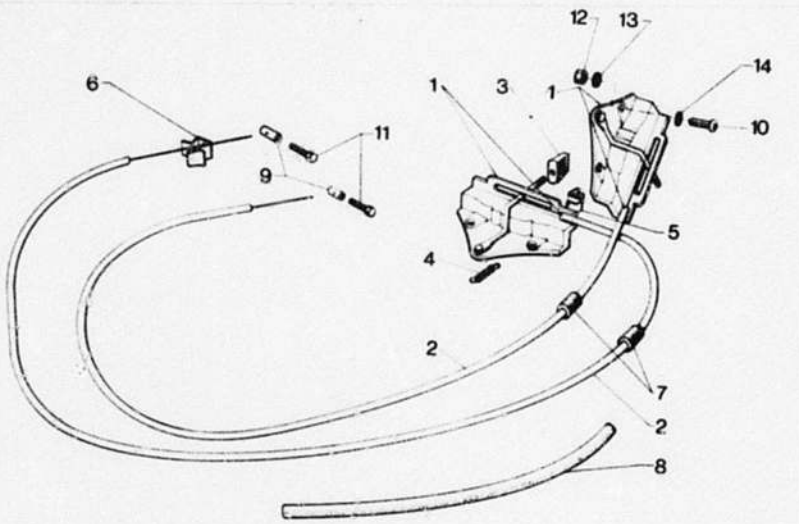

166 6-642-02

I	NUMEROS	K		DESIGNATIONS

1		5 418 890	1	LON 1430 NFP	▶ 2/75	**COMMANDE AVEC CABLE** BETAETIGUNG MIT ZUG CONTROL WITH CABLE MANDO CON CABLE COMANDO CON CAVO **– DE CHAUFFAGE** – F. HEIZUNG – F. HEATING – DE CALEFACCION – DI RISCALDAMENTO
		5 418 889	1	LON 1245	2/75 ▶ ▶ 9/74	– **– DE DÉGIVRAGE** – F. ENTFROSTUNG – F. DEFROSTING – DE DESHIELO – DI SBRINATURA
		5 458 361	1	NFP	9/74 ▶	–
2		5 418 123	1	LON 1445	▶ 2/75	**CABLE DE CHAUFFAGE** HEIZUNGSZUG HEATING CABLE CABLE DE CALEFACCION CAVO PER RISCALDAMENTO
		5 418 124	1	LON 1245 NFP	2/75 ▶ ▶ 9/74	– **CABLE DE DÉGIVRAGE** ENTFROSTUNGSZUG DEFROSTING CABLE CABLE DE ANTIHIELO CAVO PER SBRINATURA
		5 458 360	1	LON 575-NFP	9/74 ▶	–
3		AM 644 98	2			**BOUTON DE COMMANDE** BETAETIGUNGSKNOPF CONTROL KNOB BOTON DE MANDO POMELLO PER COMANDO
4		AM 644 79				**RESSORT** FEDER SPRING MUELLE MOLLA
5		26 198 709	2			**AGRAFE** KLAMMER CLIP GRAPA GRAFFETTA
6		ZC 9 619 894 U	1			–
7		5 414 309	2			**BAGUE D'ÉTANCHÉITÉ** DICHTRING SEALING SLEEVE ANILLO DE ESTANQ. BOCCOLA DI TENUTA
8		AY 644 118 RP 95 555 688	1	5 x 11 x 250		**GAINE DE PROTECTION** HUELLE PROTECTION SLEEVE FUNDA DE PROTECCION GUAINA DI PROTEZIONE
9		AM 644 101	1	NFP		**TOURILLON** KLEMMSTUECK CLAMPING PIECE BLOQUILLO DE APRIETA BLOCCHETTO

166 **COMMANDE CHAUFFAGE – DÉGIVRAGE (Suite)** 02/85
BETAETIGUNG DES HEIZUNG UND DER ENTFROSTUNG (Forts.)
6-642-02 **HEATING AND DEFROSTING CONTROLS (Cont.)**
MANDO DE CALEFACCION Y DE ANTI-HIELO (Cont.)
G–10 ↓ **COMANDI RISCALDAMENTO E SBRINATURA (Cont.)**

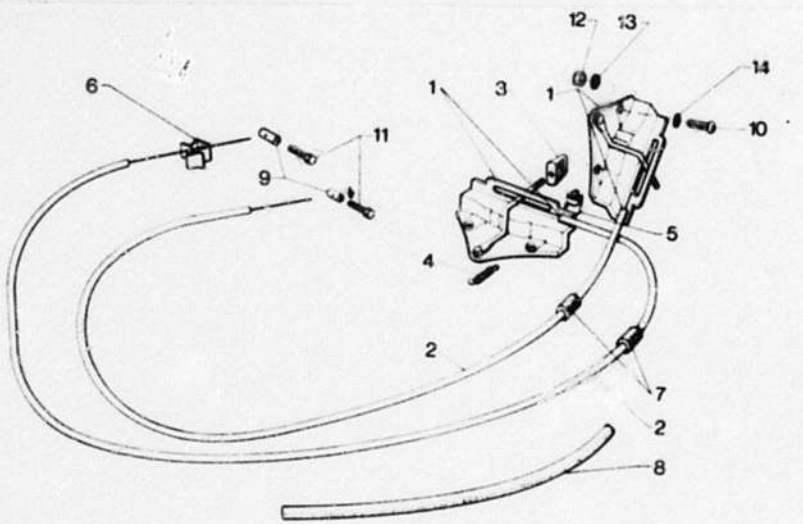

166 6-642-02

I	NUMEROS	K		DESIGNATIONS
10	ZD 9 453 300 W	4	TCB 5 x 16	**VIS** SCHRAUBE SCREW TORNILLO VITE
11	ZC 9 621 068 U	2	TH 4 x 6	–
12	25 259 019	4	HE 5 x 30	**ÉCROU** MUTTER NUT TUERCA DADO
13	22 902 019	4	CO 5,1 x 12,2	**RONDELLE** SCHEIBE WASHER ARANDELA RONDELLA
14	22 903 019	4	CO 5,1 x 16,2	–

166

6–721

G–09

PLATEFORME
RAHMEN
PLATFORM
PLATAFORMA
PIATTAFORMA

02/88

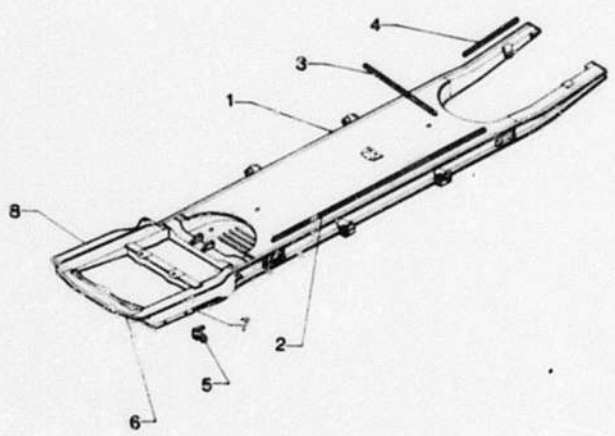

166 6-721

I	NUMEROS	K		DESIGNATIONS
1	5 403 162	1		**PLATEFORME** RAHMEN PLATFORM PLATAFORMA PIATTAFORMA
2	95 577 329	2	LON 1320	**GARNITURE** DICHTGARNITUR STRIP GUARNICION GUARNIZIONE
3	95 577 338	3	LON 536	–
4	95 577 331	1	LON 586	–
5	5 417 209	2	AV - NFP	**SUPPORT DE REMORQUAGE** ABSCHLEPPVORRICHTUNG TOWING BRACKET SOPORTE DE REMOLQUE SUPPORTO DI TRAINO
6	5 403 150	1	AV	**TRAVERSE** TRAVERSE CROSSMEMBER TRAVIESA TRAVERSA
7	5 415 080	1	AV G NFP	**TOLE D'ÉTANCHÉITÉ** DICHTBLECH SEALING PLATE CHAPA DE ESTANQUEIDAD LAMIERA DI TENUTA
8	5 415 081	1	AV D NFP	–

7

166 **TABLEAU DES VUES** 02/88 **GROUPE**
AUFSTELLUNG DER BILDER **GRUPPE**
TABLE OF PICTURE **GROUP** **7**
J-02 ↑ **TABLA DE VISTAS** **GRUPO**
TABELLA DELLE VEDUTE **GRUPPO**

SOUS-GROUPE UNTERGRUPPE SUBGROUP SUBGRUPO SOTTOGRUPPO	NUMÉRO NUMMER NUMBER NUMERO NUMERO	VUE BILD PICTURE VISTA VEDUTA
ÉLÉMENTS D'UNIT AVANT KAROSSERIETEILE, VORN BODY FRONT ELEMENTS ELEMENTOS DELANT. CARROCERIA ELEMENTI ANT. SCOCCA		
–	7-741	J-04 J-05
ÉLÉMENTS D'UNIT ARRIERE KAROSSERIETEILE, HINT. BODY REAR ELEMENTS ELEMENTOS TRAS. CARROCERIA ELEMENTI POST. SCOCCA		
– AMS 4	7-742	J-06 J-07
– AMF 4	7-742-01	J-08 J-09 J-10
CARROSSERIES KAROSSERIEN BODIES CARROCERIAS CARROZZERIE		
–	7-908	J-11
ÉLÉMENTS CARROS. – AILE AR. KAROSSERIETEILE – HINTERE KOTFLUEGEL BODY ELEMENTS – REAR WINGS ELEM. CARROCERIA – ALETAS TRASERAS ELEM. SCOCCA – PARAFANGHI POSTERIORI		
– AMF 2	7-812	J-12 J-13
PANNEAUX DE CÔTÉ SEITENBLECHE LATERAL PANELS PANELES LAT. PANNELLI LATERALI		
– AMS 4	7-821	J-14 J-15 K-15 K-14
– AMF 4	7-821-01	K-13 K-12 K-11

PAVILLON DACH ROOF TECHO TETTO			**TOLE D'HABILLAGE** VORDERE VERKLEIDUNGSBLECH FRONT PANEL CHAPA DE REVEST. DELANTERA LAMIERA DI RIVESTIMENTO ANT.		
– AMS 4	7-825	K-10 K-09	–	7-853	L-10 L-11
– BK	7-825-01	K-08 K-07	**CONSOLE CENTRALE** MITTLERE KONSOLE CENTRE CONSOLE CONSOLA CENTRALE MENSOLA CENTRALE		
PORTES AVANT VORDERE TUEREN FRONT DOORS PUERTAS DELANTERAS PORTIERE ANTERIORI			–	7-853-01	L-12
–	7-841	K-06 K-05 K-04	**ENJOLIVEMENT EXTÉRIEUR** AEUSSERE ZIERLEISTEN EXTERIOR FINISHERS PERFILES EXTERIORES MODANATURE ESTERNE		
PORTES ARRIERE HINTERE TUEREN REAR DOORS PUERTAS TRASERAS PORTIERE POSTERIORI			–	7-854	L-13 L-14
–	7-842	K-03 K-02	**PLANCHE DE BORD** ARMATURENBRETT FACIA PANEL PLANCHA DE ABORDO CRUSCOTTO		
PORTE DE COFFRE HECKKLAPPE BOOT DOOR PUERTA DE MALETA PORTELLO COFANO BAULE			– DAG	7-855	L-15 M-15
– AMS 4	7-844	K-01 L-01 L-02	– DAD	7-855-01	M-14 M-13
– BK	7-844-01	L-03 L-04	**SERRURES** TUERSCHLOESSER LOCKS CERRADURAS SERRATURE		
AILES AVANT VORDERE KOTFLUEGEL FRONT WINGS ALETAS DELANTERAS PARAFANGHI ANTERIORI			–	7-861	M-12 M-11
–	7-851	L-05 L-06	**SERRURES DE PORTE ARRIERE** SCHLOSS F. HECKKLAPPE REAR DOOR LOCK CERRADURA DE PUERTA TRAS. SERRATURA PER PORTELLO POST.		
AILES ARRIERE HINTERE KOTFLUEGEL REAR WINGS ALETAS TRASERAS PARAFANGHI POSTERIORI			–	7-861-01	M-10 M-09
–	7-851-01	L-07	**GLACES DE PORTES AVANT** TUERSCHEIBEN, VORN FRONT DOORS GLASSES CRISTALES DE PUERTAS DELANT. CRISTALLI PER PORTIERE ANT.		
CAPOT MOTORHAUBE BONNET CAPO COFANO MOTORE			–	7-961	M-02 M-07
–	7-852	L-08 L-09	**GLACES DE PORTES ARRIERE** TUERSCHEIBEN, HINTEN REAR DOOR GLASSES CRISTALES DE PUERTAS TRASERAS CRISTALLI PER PORTIERE POST.		
			–	7-961-01	M-08

166 **TABLEAU DES VUES** 02/88 **GROUPE**
AUFSTELLUNG DER BILDER GRUPPE
TABLE OF PICTURE GROUP **7**
J–03 TABLA DE VISTAS GRUPO
TABELLA DELLE VEDUTE GRUPPO

SOUS-GROUPE UNTERGRUPPE SUBGROUP SUBGRUPO SOTTOGRUPPO	NUMÉRO NUMMER NUMBER NUMERO NUMERO	VUE BILD PICTURE VISTA VEDUTA
GLACES LATÉRALES ARRIÈRE HINTERE SEITENFENSTERN REAR SIDE WINDOWS CRISTALES LAT. TRASEROS CRISTALLI LATERALI POSTERIORI		
–	7-961-02	M-05

166

7-741

J-04

ÉLÉMENTS D'UNIT AVANT
KAROSSERIETEILE, VORN
BODY FRONT ELEMENTS
ELEMENTOS DELANT. DE CARROCERIA
ELEMENTI ANT. SCOCCA

02/88

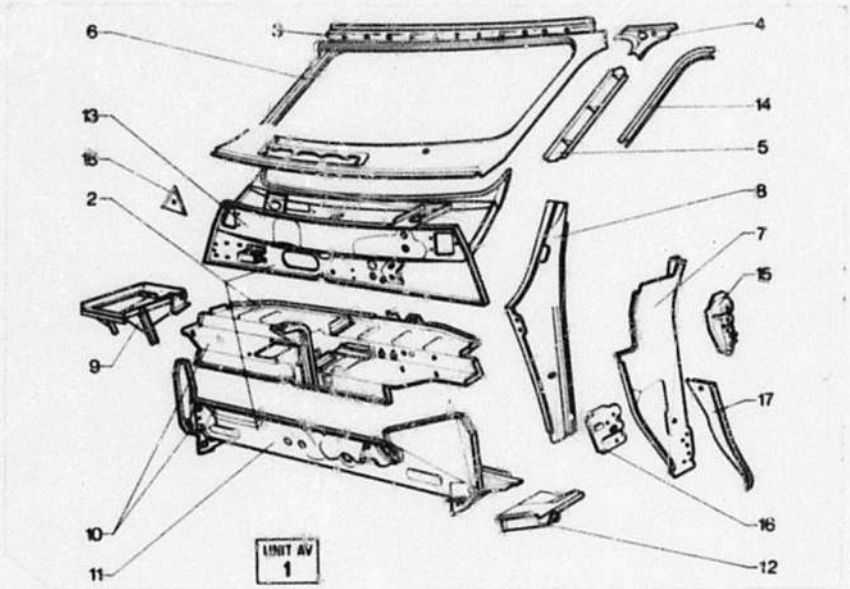

166 7-741

I		NUMEROS	K		DESIGNATIONS
1		5 417 642	1	RMP 11/72 ▶ DEO : 5 412 275 NFP	**UNIT AV. COMPLETE** KOMPLETTE, VORDERE EINHEIT COMPLETE FRONT UNIT UNIDAD DELANT. COMPLETA CORPO ANT. SCOCCA COMPL.
2		5 417 643	1	INF 11/72 ▶ RMP DEO : 5 412 275 NFP	**UNIT AVANT** VORDERE EINHEIT FRONT ASSY UNIDAD DELANT. CORPO ANT. SCOCCA

3		AM 813 57 C	1	SUP - NFP	**TRAVERSE** TRAVERSE CROSSMEMBER TRAVIESA TRAVERSA
4		AM 813 51 B	1	G	**EMBOUT DE TRAVERSE SUP.** ENDSTUECK DER OB. TRAVERSE UPP. CROSSMEMBER END PIECE TERMINAL DE TRAVIESA SUP. TERMINALE TRAVERSA SUPER.
		AM 813 51 C	1	D	–
5		AM 813 58 B	1	LAT G	**DOUBLURE DE BAIE** INNENFUTTER F. RAHMEN WINDSCREEN FRAME LINING FORRO DE MARCO PARABRISAS RIVESTIMENTO QUADRO
		AM 813 58 C	1	LAT D	–
6		AM 813 54 C	1	NFP	**BAIE DE PARE-BRISE** WINDSCHUTZSCHEIBENRAHMEN WINDSCREEN FRAME MARCO DEL PARABRISAS QUADRO DEL PARABREZZA
7		AM 822 2 B	1	LAT G	**TOLE D'AUVENT** SEITLICHES WINDFANGBLECH LATEAL SCUTTLE CHAPA LATERAL LAMIERA LATERALE
		AM 822 2 C	1	LAT D	–
8		AM 822 99 B	1	LAT G	**DOUBLURE D'AUVENT** FUELLBLECH F. WINDFANGBL. LINING PANEL F. SCUTTLE FORRO DE CHAPA LATERAL RIVESTIMENTO LAMIERA LAT.
		AM 822 127	1	LAT D - NFP	**– AVEC ÉCROUS** – MIT MUTTERN – WITH NUTS – CON TUERCAS – CON DADI
9		5 418 334	1	NFP	**SUPPORT DE BATTERIE** BATTERIETRAEGER BATTERY SUPPORT FRAME SOPORTE DE BATERIA SUPPORTO BATTERIA
10		5 416 504	1	ENS - NFP	**TABLETTE D'AUVENT** WINDFANGBLECH, VORN SCUTTLE PANEL, FRONT CONJUNTO INFERIOR COMPLESSIVO INFERIORE
11		5 421 714	1	NFP	**PLANCHER DE PEDALES** PEDALBODEN PEDAL PANEL CHAPA DE PEDALES PIANALE PEDALI
12		5 430 746	1	AV G	**TOLE SUPPORT DE CRIC** TRAGBLECH F. WAGENHEBER JACK SUPPORT PANEL CHAPA SOPORTE DE GATO LAMIERA SUPPORTO CRICCO
		5 430 747	1	AV D - NFP	–

ÉLÉMENT D'UNIT AV. (Suite)
KAROSSERIETEILE,VORN (Forts.)
BODY FRONT ELEMENTS (Cont.)
ELEMENTOS DELANT. DE CARROCERIA (Cont.)
ELEMENTI ANT. SCOCCA (Cont.)

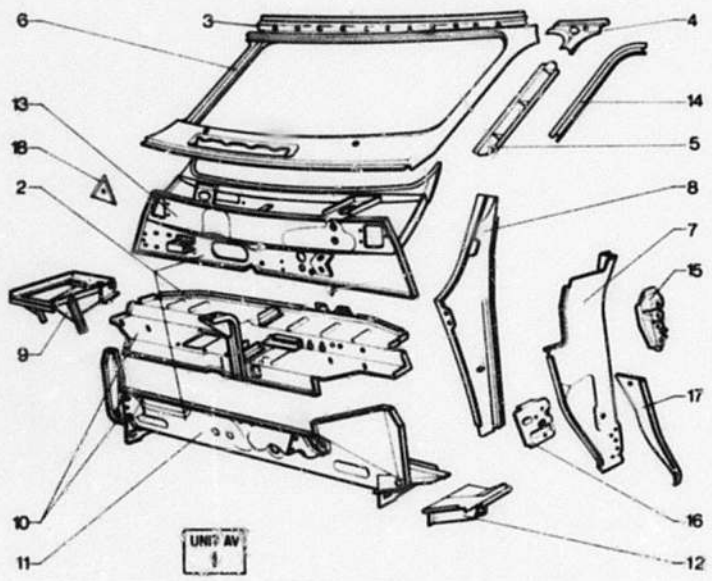

166 7-741

I	NUMEROS	K		DESIGNATIONS
13	*AM 833 1 J*	1	SUP NFP	**TABLIER** SPRITZBLECH DASH SALPICADERO PARATIA ANT.
14	*AM 841 79*	1	G - NFP	**SERTISSAGE DE PORTE AV.** EINFASSUNG F. VORDERTUER SETTING STRIP F. SEALING ENGASTE DE PUERTA DELANT. GRAFFATURA PORTIERA ANT.
	AM 841 79 A	1	D - NFP	–
15	AM 841 89	1	SUP. G.	**RENFORT DE SUPPORT PIVOT** VERSTAERKUNG F. SCHARNIER DOOR HINGE REINFORCEMENT REFUERZO DE BISAGRA RINFORZO PER CERNIERA
	AM 841 89 A	1	SUP D.	–
16	*AM 841 95*	1	INF G.-NFP	–
	AM 841 95 A	1	INF D.-NFP	–
17	AM 851 189	1	AR G.	**SUPPORT D'AILE AV.** HALTEBLECH F. KOTFLUEGEL WING BRACKET SOPORTE DE ALETA SUPPORTO PER PARAFANGO
	AM 851 189 A	1	AR D.	–
18	*AM 523 100*	1	NFP	**SUPPORT DE CRIC** HALTERUNG F. WAGENHEBER JACK BRACKET SOPORTE DE GATO SUPPORTO CRICCO
			DAD	**PIECES SPECIALES** SPEZIALTEILE SPECIAL PARTS PIEZAS ESPECIALES PEZZI SPECIALI
1	*5 424 043*	1	NFP	**UNIT AV. COMPLETE** KOMPL. VORD. EINHEIT COMPLETE FRONT UNIT UNIDAD COMPLETA CORPO ANT. COMPLETO
11	*5 424 039*	1	NFP	**PLANCHER DES PÉDALES** PEDALBODEN PEDAL PANEL CHAPA DE PEDALES LAMIERA PEDALI

166

7–742

J–06

ÉLÉMENTS D'UNIT AR.
KAROSSERIETEILE, HINTEN
BODY REAR ELEMENTS
ELEMENTOS TRAS. DE CARROCERIA
ELEMENTI POST. SCOCCA

02/88

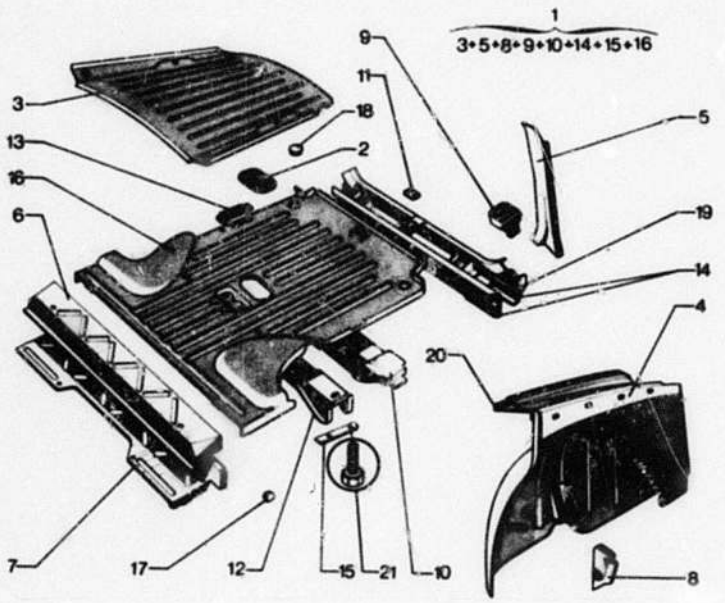

166 7-742

I	NUMEROS	K	AMS 4	DESIGNATIONS
1	5 416 534	1	AR - NFP	**UNIT** EINHEIT UNIT UNIDAD COMPLESSIVO
2	5 412 340 RP 95 579 436	1		**TRAPPE** ZUGANGSKLAPPE ACCESS COVER TAPA ACCESO SPORTELLINO
3	AM 813 65	1	NFP	**TABLETTE DE LUNETTE** ABLAGEBLECH SHELF. PANEL TABLILLA DE LUNETA TAVOLETTA LUNOTTO
4	5 402 290	1	NFP	**PASSAGE DE ROUE** RADKASTEN WHEEL ARCH PASO DE RUEDA PASSARUOTA
	5 402 291	1	NFP	–
5	AM 821 118	1	G - NFP	**GOUTTIERE DE PORTE** TUERRINNEN DOOR CHANNEL VIERTE-AGUAS DE PUERTA GOCCIOLATOIO PORTELLO
	AM 821 119	1	D - NFP	–
6	AM 831 2 A	1	NFP	**PLANCHE A TALONS** ABSATZBLECH HEEL PANEL CHAPA BAJO TALONES LAMIERA PER TALLONI
7	5 427 195	1		**DOUBLURE PLANCHE A TALONS** FUTTER F. STUFFENBLECH LINING F. HEEL PANEL PISO CHAPA BAJO TALONES PIANALE LAMIERA TALLONI
8	AM 831 72 B	1	G	**TOLE DE BRANCARD** BLECH F. UNTERZUG PLATE F. SIDEMEMBER CHAPA DE VARA LAMIERA DEL LONGHERONE
	AM 831 72 C	1	D	–
9	AM 832 101	1	LAT G. NFP	**TOLE DE TRAVERSE** BLECH F. TRAVERSE CROSSMEMBER PLATE CHAPA DE TRAVIESA LAMIERA DELLA TRAVERSA
	AM 832 102	1	LAT D.-NFP	–
10	5 416 378	1		**TRAVERSE INTERMÉDIAIRE** ZWISCHENTRAVERSE INTERMEDIATE CROSSMEMBER TRAVIESA INTERMEDIA TRAVERSA INTERMEDIA
11	GX 31 527 01 A	1		**PLAQUETTE DE GACHE** PLAKETTE F. TUEREINRASTUNG CATCH PLAQUETTE PLAQUETA DE CERADERO PLACCHETTA BOCCHETTA
12	AM 832 78	1		**TRAVERSE AMOVIBLE** ABNEHMBARE TRAVERSE MOBILE CROSSMEMBER TRAVIESA MOBIL TRAVERSA AMOVIBILE
13	AM 832 109	1	NFP	**PONTET DE BANQUETTE** STEG F. SITZBANK BENCH PLATE PONTECILLA DE BANQUETA PONTICELLO PER SEDILE

166

7-742

J-07

ÉLÉMENTS D'UNIT AR. (Suite)
KAROSSERIETEILE, HINTEN (Forts.)
BODY REAR ELEMENTS (Cont.)
ELEMENTOS TRAS. DE CARROCERIA (Cont.)
ELEMENTI POST. SCOCCA (Cont.)

02/88

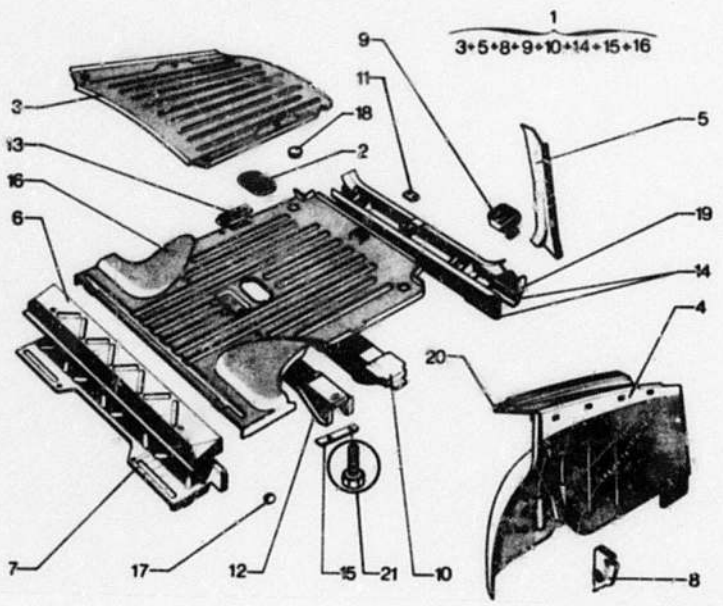

166 7-742

I	NUMEROS	K	AMS 4	DESIGNATIONS
14	5 427 201	1	AR	**TRAVERSE** TRAVERSE CROSSMEMBER TRAVIESA TRAVERSA
15	*AM 832 134*	1	18 x 150 x 8 - ENTR. 103 NFP	**PLAQUETTE DE TRAVERSE** LASCHE F. TRAVERSE CROSSMEMBER PLAQUETTE PLAQUETA DE TRAVIESA PLACCHETTA PER TRAVERSA
16	5 416 381	1		**PLANCHER DE FOND DE COFFRE** KOFFERRAUMBODEN BOOT FLOOR PANEL PISO DE MALETA PIANALE COFANO
17	*AM 982 188*	2	NFP	**OBTURATEUR** STOPFEN PLUG TAPON TAPPO
18	5 412 367	2		**BOUCHON** STOPFEN PLUG TAPON TAPPO
19	AM 832 83	1	AR	**FERMETURE DE TRAVERSE** ABSCHLUSSBLECH F. TRAVERSE CLOSING PANEL F. CROSSMEMBER CHAPA CIERRE DE TRAVIESA LAMIERA CHIUSURA TRAVERSA
20	*5 402 284*	1	G - NFP	**DOUBLURE DE CUSTODE** FUTTER F. SCHALBLECH QUARTER PANEL LINING FORRO DE CUSTODIA RINFORZO CUSTODIA
	5 402 285	1	D - NFP	–
21	23 824 319	4	THM 9 x 22	**VIS** SCHRAUBE SCREW TORNILLO VITE

160

7-742-01

J-08

ÉLÉMENTS D'UNIT ARRIERE
KAROSSERIETEILE, HINTEN
BODY REAR ELEMENTS
ELEMENTOS TRAS. DE CARROCERIA
ELEMENTI POST. SCOCCA

02/88

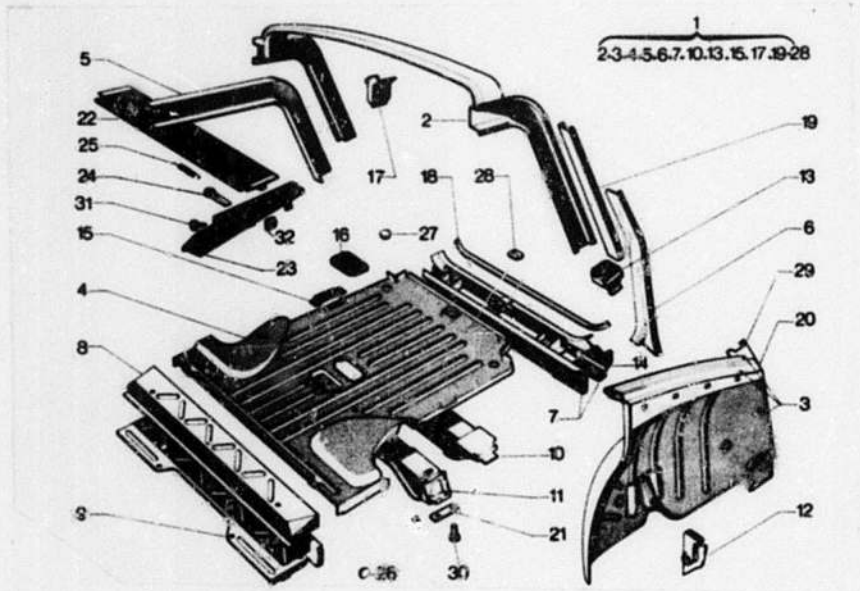

168

7-742-01

I	NUMEROS	K	BK	DESIGNATIONS
1	5 416 535	1	INF - AMF 4	**UNIT** EINHEIT UNIT UNIDAD COMPLESSIVO
	5 417 821	1	INF AR - AMF 2	–
2	5 432 046	1	SUP	–
3	AMB 821 274 A	1	G - AMF 4 NFP	**PASSAGE DE ROUE** RADKASTEN WHEELARCH PASO DE RUEDA PASSARUOTA
	AMB 821 275 A	1	D - AMF 4 - NFP	–
	AMU 821 276 A	1	G - AMF 2 NFP	–
	AMU 821 277 A	1	D - AMF 2 NFP	–
4	5 416 381	1		**PLANCHER FOND DE COFFRE** KOFFERRAUMBODEN BOOT FLOOR PANEL PISO DE MALETA PIANALE COFANO
5	AMB 821 96	1	SUP G - NFP	**PANNEAU DE CUSTODE** SCHALBLECH QUARTER PANEL FRAME PANEL DE CUSTODIA PANNELLO CUSTODIA
	AMB 821 96 A	1	SUP D - NFP	–
6	AMB 821 118 A	1	G - NFP	**GOUTTIERE D'ENCADREMENT** RINNE WATER CHANNEL VIERTE AGUAS GOCCIOLATOIO
	AMB 821 119 A	1	D	–
7	5 427 201	1	AR	**TRAVERSE** TRAVERSE CROSSMEMBER TRAVIESA TRAVERSA
8	AM 831 2 A	1	NFP	**PLANCHE A TALONS** ABSATZBLECH HEEL PANEL CHAPA BAJO TALONES LAMIERA PER TALLONI
9	5 427 195			**DOUBLURE PLANCHE A TALONS** FUTTER F. STUFFENBLECH HEEL PANEL LINING PISO CHAPA BAJO TALONES PIANALE LAMIERA TALLONI
10	5 416 378	1		**TRAVERSE INTERMEDIAIRE** ZWISCHENTRAVERSE INTERMEDIATE CROSSMEMBER TRAVIESA INTERMEDIA TRAVERSA INTERMEDIA
11	AM 832 78	1		**TRAVERSE AMOVIBLE** ABNEHMBARE TRAVERSE MOBILE CROSSMEMBER TRAVIESA MOBIL TRAVERSA AMOVIBILE
12	AM 831 72 B	1	G	**TOLE DE BRANCARD** BLECH F. UNTERZUG SIDEMEMBER PLATE CHAPA DE VARA LAMIERA DEL LONGHERONE
	AM 831 72 C	1	D - NFP	–

166

7-742-01

J-09

ÉLÉMENTS D'UNIT AR. (Suite)
KAROSSERIETEILE, HINTEN (Forts.)
BODY REAR ELEMENTS (Cont.)
ELEMENTOS TRAS. DE CARROCERIA (Cont.)
ELEMENTI POST. SCOCCA (Cont.)

02/88

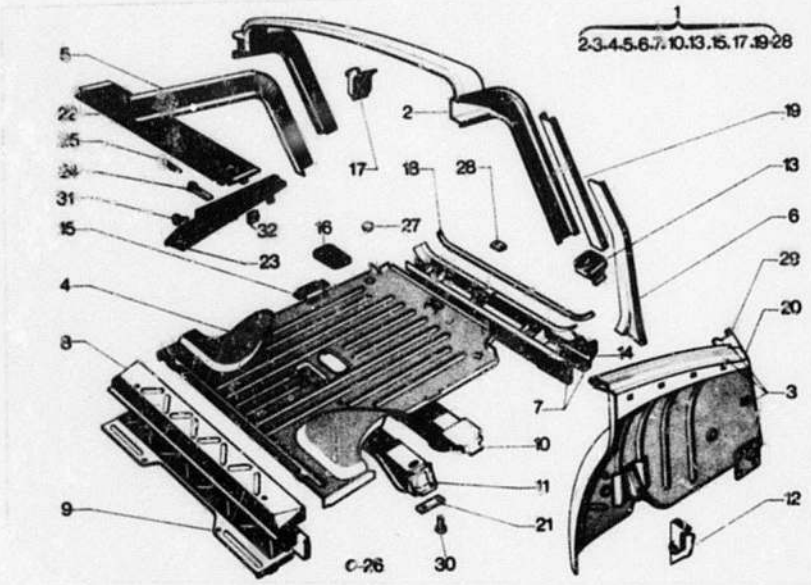

166 7-742-01

I		NUMEROS	K	BK	DESIGNATIONS
13		*AM 832 101*	1	LAT G - NFP	**TOLE DE TRAVERSE** BLECH F. TRAVERSE CROSSMEMBER PLATE CHAPA DE TRAVIESA LAMIERA DELLA TRAVERSA
		AM 832 102	1	LAT D - NFP	–
14		*AM 832 83*		NFP	**FERMETURE DE TRAVERSE AR.** ABSCHLUSSBLECH F. TRAVERSE CLOSING PANEL F. CROSSMEMBER CHAPA CIERRE DE TRAVIESA LAMIERA CHIUSURA TRAVERSA
15		*AM 832 109*	1	NFP	**PONTET DE BANQUETTE** STEG F. SITZBANK BENCH PLATE PONTECILLA DE BANQUETA PONTICELLO PER SEDILE
16		*5 412 340* RP 95 578 436			**TRAPPE** ZUGANGSKLAPPE ACCESS COVER TAPA-ACCESO SPORTELLINO
17		*AMB 814 90*	1	G - NFP	**GOUSSET DE TRAVERSE** WINKELBLECH F. TRAVERSE CROSSMEMBER GUSSET ESCUADRA DE TRAVIESA SQUADRETTA PER TRAVERSA
		AMB 814 90 A	1	D - NFP	–
18		*AMB 832 265 A*	1	NFP	**PROFIL D'ETANCHEITE** ABDICHTLEISTE SEALING STRIP PERFIL DE ESTANQUEIDAD PROFILO DI TENUTA
19		*AMB 844 147*	1	INF G - NFP	**ENCADREMENT** RAHMENSCHIENE FRAME CHANEL LATERAL DE MARCO MONTANTE TELAIO
		AMB 844 147 A	1	INF D - NFP	–
20		*AMB 821 69*	1	G - NFP	**PANNEAU DE CUSTODE** SCHALBLECH QUARTER PANEL PANEL DE CUSTODIA PANNELLO CUSTODIA
		AMB 821 69 A	1	D - NFP	–
21		*AMB 832 134*	1	18x150x8 - ENTR 103 NFP	**PLAQUE DE FIXATION** BEFESTIGUNGSLASCHE SECURING PLATE PLACA DE SUJECION PLACCA DI FISSAGGIO
22		*AM 813 119 A* RP 5 479 068	2	CENT	**TABLETTE GARNIE** BEZOGENES ABLAGEBRETT TRIMMED SHELF TABLILLA GUARNECIDA TAVOLETTA RIVESTITA
23		AM 813 127 A	1	LAT G	–
		AM 813 128 A	1	LAT D	–
24		AM 813 118 A	4		**CROCHET DE FERMETURE** VERSCHLUSSHAKEN CLOSING HOOK GANCHO DE CIERRE GANCIO DI CHIUSURA
25		AM 813 299 A	4		**RESSORT RAPPEL DE CROCHET** FEDER F. HAKEN HOOK SPRING MUELLE DE GANCHO MOLLA DEL GANCIO
26		*AM 982 188*	2	NFP	**OBTURATEUR** STOPFEN PLUG TAPON TAPPO

166

7-742-01

J-10

ÉLÉMENTS D'UNIT ARRIERE (Suite)
KAROSSERIETEILE, HINTEN (Forts.)
BODY REAR ELEMENTS (Cont.)
ELEMENTOS TRAS. DE CARROCERIA (Cont.)
ELEMENTI POST. SCOCCA (Cont.)

02/88

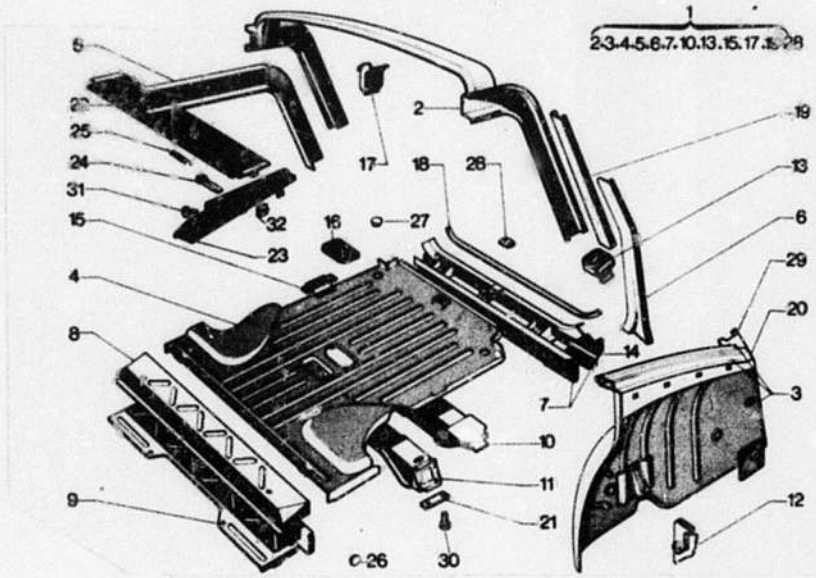

166 7-742-01

I	NUMEROS	K	BK	DESIGNATIONS
27	5 412 367	2		**BOUCHON** STOPFEN PLUG TAPON TAPPO
28	GX 31 527 01 A	1	ENTR. 24	**PLAQUETTE DE GACHE** PLAKETTE F. TUEREINRASTUNG CATCH PLAQUETTE PLAQUETA DE CERRADERO PLACCHETTO BOCCHETTA
29	AMB 821 264 A	1	G - NFP	**DOUBLURE DE GOUTTIERE** RIEMNENFUELLUNG CHANEL LINING FORRO DE VIERTE-AGUAS RIVESTIMENTO GOCCIOLATOIO
	AMB 821 267 A	1	D - NFP	–
30	23 824 319	4	THM 9 x 22	**VIS** SCHRAUBE SCREW TORNILLO VITE
31	ZD 9 249 900 Z	10	TFB 3,5 x 3,5 - NFP	–
32	ZC 9 615 715 U	6		**ÉCROU** MUTTER NUT TUERCA DADO
33	5 479 068	1	ENS - NFP	**TABLETTE AR. AMOVIBLE** HINT. ABLAGEBRETT, ABNEHMB. REAR REMOVABLE SHELF TABLILLA TRAS. AMOVIBLE TAVOLETTA POST. AMOVIBILE
			(S)	**PIECES SPECIALES** SPEZIALTEILE SPECIAL PARTS PIEZAS ESPECIALES PEZZI SPECIALI
3	5 412 582	1	LAT G - NFP	**TABLETTE GARNIE** BEZOGENES ABLAGEBRETT TRIMMED SHELF TABLILLA GUARNECIDA TAVOLETTA RIVESTITA
	5 412 583	1	LAT D - NFP	–

CARROSSERIES
KAROSSERIEN
BODIES
CARROCERIAS
CARROZZERIE

1	NUMEROS	K		DESIGNATIONS
			NOTA : LES CARROSSERIES SONT FOURNIES SANS PORTES LAT. NI PORTE AR. ANM. : DIE KAROSSERIEN WERDEN GELIEFERT OHNE SEITEN-UND KOFFERRAUMTUER NOTE : BODIES AR SUPPLIED WITHOUT SIDE DOORS AND BOOT DOOR NOTA : LAS CARROCERIAS SE VENDEN SIN PUERTAS LATER. NI PUERTA MALETA NOTA : LE CARROZZERIE SONO FORNITE SENZA PORTIERE NE PORTELLO POST.	
	75 522 819	1	AMS 4 - NFP RM *5 417 639* DEO : 1 - 5 412 275	--
	5 417 633	1	BK - AMF 4 - NFP RMP 4/76 ▶ DEO : 1 - 5 412 275 1 - 5 483 510 1 - 5 483 511 10 - 26 131 839	–
	5 417 636	1	BK - AMF 2 - TOLE NFP	–
		1	BK - AMF 2 - GLACES RMP - NFP 1/73 ▶	–
	5 484 720	1	AMF 2	**DÉCALCOMANIE PV - PTC** **PIECES SPÉCIALES** SPEZIALTEILE SPECIAL PARTS PIEZAS ESPECIALES PEZZI SPECIALI
	5 416 641	1	AMS 4 (S) - NFP RMP - NFP ▶ 3/73 DEO 1 - 5 412 275	**CARROSSERIE** KAROSSERIE BODY CARROCERIA CARROZZERIA
	5 473 887	1	AMS 4 (N) - NFP 10/75 ▶	–
	5 473 889	1	AMF 4 (N) 10/75 ▶ NFP	–

	DAD	PIECES SPÉCIALES SPEZIALTEILE SPECIAL PARTS PIEZAS ESPECIALES PEZZI SPECIALI
5 424 044	1 AMS 4 - NFP DEO 1 - 5 412 275	**CARROSSERIE** KAROSSERIE BODY CARROCERIA CARROZZERIA
5 424 046	1 BK - AMF 4 - NFP RMP 4/76 ▶ DEO 1 - 5 412 275 1 - 5 483 510 1 - 5 483 511 10 - 26 131 839	–
5 429 158	1 AMF 2 - TOLE - NFP DEO 1 - 5 412 275	–
5 429 159	1 AMF 2 - GLACE - NFP DEO 1 - 5 412 275	–

166

7-812

J-12

ÉLÉMENTS DE CARROSSERIE – AILE AR.
KAROSSERIETEILE – HINTERE KOTFLUEGEL
BODY ELEMENTS – REAR WINGS
ELEMENTOS DE CARROCERIA – ALETAS TRAS.
ELEMENTI SCOCCA – PARAFANGHI POST.

02/88

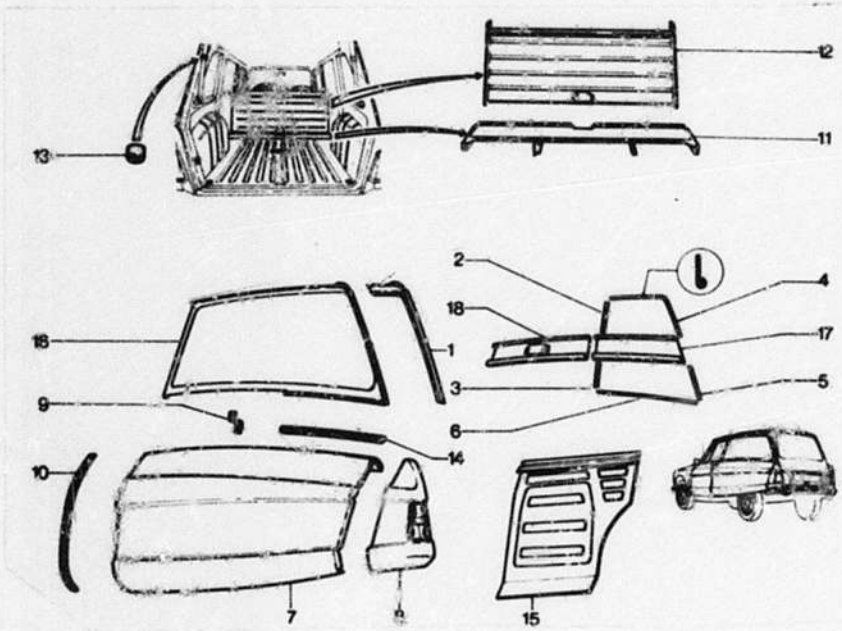

166 7-812

I	NUMEROS	K	AMF 2	DESIGNATIONS
1	*AMU 821 95*	1	SUP G - NFP	**PANNEAU DE CUSTODE** SCHALBLECH QUARTER PANEL PANEL DE CUSTODIA PANNELLO CUSTODIA
	AMU 821 96	1	SUP D - NFP	–
2	*AMU 821 117*	2	SUP AV - NFP	**PROFILÉ DE CUSTODE** ZIERLEISTE F. SCHALBLECH QUARTER PANEL MOULDING PERFIL DE CUSTODIA MODANATURA CUSTODIA
3	*AMU 821 118*	2	INF AV - NFP	–
4	*AMU 821 119*	1	SUP - AR G - NFP	–
	AMU 821 120	1	SUP - AR D - NFP	–
5	*AMU 821 121*	2	INF AR - NFP	–
6	*AMU 821 122*	2	INF - NFP	**PROFILÉ PASSAGE DE ROUE** ZIERLEISTE F. RADKASTEN WHEEL-ARCH MOULDING PERFIL DE PASO RUEDA MODANATURA PER PASSARUOTA
7	AMU 851 302 A	1	G	**AILE** KOTFLUEGEL WING ALETA PARAFANGO
	AMU 851 303 A	1	D	–
8	AM 851 368 A	1	AR G	**EMBOUT D'AILE** ENDSTUECK F. KOTFLUEGEL WING END PIECE TERMINAL DE ALETA TERMINALE PER PARAFANGO
	AM 851 369 A	1	AR D	–
9	*AMU 851 112*	2	SUP AR - NFP	**SUPPORT D'AILE** HALTERUNG F. KOTFLUEGEL WING BRACKET SOPORTE DE ALETA SUPPORTO PARAFANGO
	AMU 851 113	2	INF AR - NFP	–
10	*AMU 851 194*	2	AV - NFP	**CAOUTCHOUC** GUMMILEISTE RUBBER STRIP CAUCHO GOMMA
11	*5 432 529*	1	AV - NFP	**PLANCHER AMOVIBLE** ABNEHMBARES BODENBLECH REMOVABLE FLOOR PANEL PISO MOVIL PIANALE AMOVIBILE
12	*AMU 826 159 A*	1	NFP	**PANNEAU DE SÉPARATION** TRENNWAND PARTITION PANEL PANEL DE SEPARACION PANNELLO DI SEPARAZIONE
13	*AMF 844 174 A*	2	NFP	**BAGUE ANTI-CRUIT** HJELSE BUSH CASQUILLO BOCCOLA
14	AM 851 162	4	AR	**GARNITURE** DICHTGARNITUR SEALING GUARNICION GUARNIZIONE
15	*AMU 821 106*	1	G - TOLE - NFP	**TOLE D'OBTURATION** VERSCHLUSSBLECH CLOSING PLATE CHAPA DE OBTURACION LAMIERA OTTURAZIONE
	AMU 821 107	1	D - TOLE - NFP	–
	AMU 821 106 A	1	G - GLACES - NFP	–
	AMU 821 107 A	1	D - GLACES - NFP	–

ÉLÉMENTS DE CARROSSERIE – AILE AR. (Suite)
KAROSSERIETEILE – HINTERE KOTFLUEGEL (Forts.)
BODY ELEMENTS – REAR WINGS (Cont.)
ELEMENTOS DE CARROCERIA – ALETAS TRAS. (Cont.)
ELEMENTI SCOCCA – PARAFANGHI POST. (Cont.)

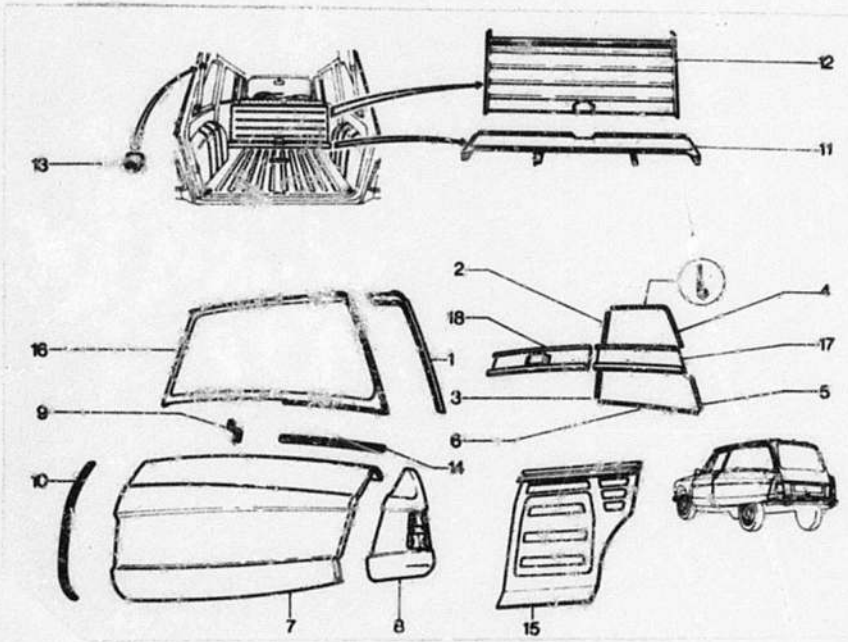

166 7-812

I	NUMEROS	K	AMF 2	DESIGNATIONS
16	*AMU 821 209 A*	1	G TOLE - NFP	**PANNEAU CUSTODE** SCHABLECH QUARTER PANEL PANEL DE CUSTODIA PANNELLO DI CUSTODIA
	AMU 821 210 A	1	D TOLE - NFP	--
17	*AMU 821 115*	1	SUP AR G. - TOLE NFP	**RENFORT D'AMARRAGE** BEFESTIGUNGSVERSTAERKUNG SECURING REINFORCEMENT REFUERZO DE SUJECION RINFORZO DI FISSAGGIO
	AMU 821 116	1	SUP AR. D - TOLE NFP	--

18

AMU 821 298 A	1	SUP AV G. - TOLE NFP	–
AMU 821 299 A	1	SUP AV D - TOLE NFP	–

166

7–821

J–14

PANNEAUX DE COTÉS
SEITENBLECHE
LATERAL PANELS
PANELES LATERALES
PANNELLI LATERALI

02/88

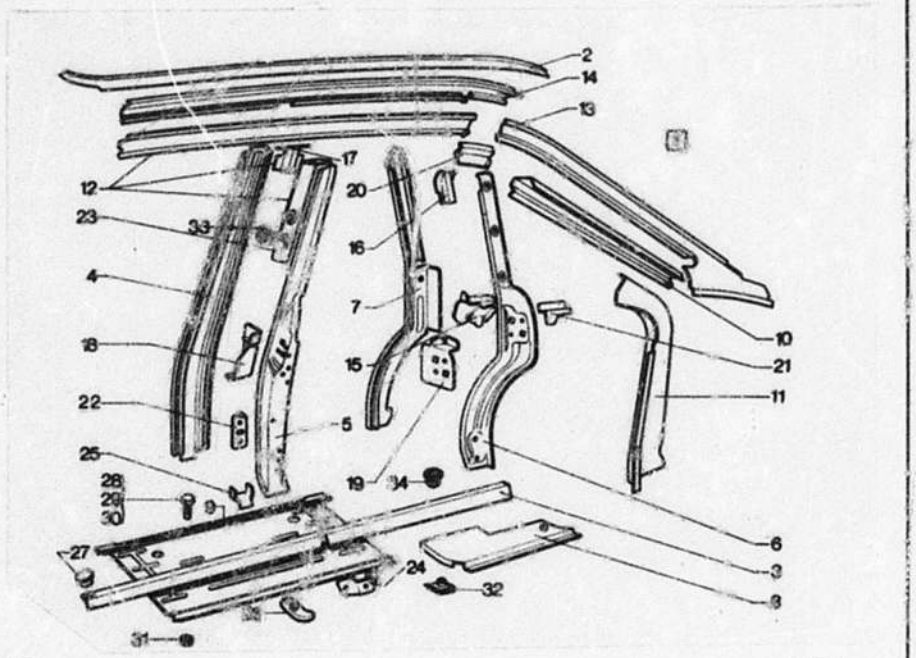

166 7-821

I	NUMEROS	K	AMS 4	DESIGNATIONS
1	*5 431 240* RP 75 519 132	1	G	**PANNEAU SANS PLANCHER LAT.** FUELLBLECH OHNE BODEN SL. PANEL WITHOUT FLOOR PANEL PANEL SIN PISO LATERAL PANNELLO SENZA PIANALE
	5 431 241 RP 75 519 133	1	D	–
2	*AM 811 89*	1	LAT G - NFP	**BRANCARD** DACHUNTERZUG ROOF SIDERAIL VARA DE TECHO RINFORZO TETTO
	AM 811 90	1	LAT D - NFP	–
3	5 473 843	1	G	**BRANCARD DE BAS DE CAISSE** KAROSSERIEUNTERZUG BODY SIDERAIL VARA DE CAJA RINFORZO LATER. SCOCCA
		1	(N) 10/75 ▶	–
	5 473 844	1	D	
		1	(N) 10/75 ▶	
4	*AM 812 276 B*	1	G - NFP	**DOUBLURE DE PIED DE MILIEU** FUELLBLECH F. MITTELPFOSTEN CENTRE PILLAR LINING FORRO DE PIE MEDIO RINFORZO MONTANTE CENTRALE
	AM 812 277 B	1	D - NFP	–
5	AM 812 1 F	1	G	**PIED MILIEU** MITTELPFOSTEN CENTRE PILLAR PIE MEDIO MONTANTE CENTRALE
	AM 812 1 G	1	D	–
6	AM 812 5	1	G	**PIED AR.** HINTERE PFOSTEN REAR PILLAR PIE TRASERO MONTANTE POST.
	AM 812 6	1	D - NFP	–
7	*AM 812 60*	1	G - NFP	**DOUBLURE DE PIED AR.** FUELLBLECH F. HINT. PFOSTEN REAR PILLAR LINING FORRO DE PIE TRAS. RINFORZO MONTANTE POST.
	AM 812 61	1	D - NFP	–
8	5 431 230	1	G	**TOLE AR. SUPPORT DE CRIC** TRAGBLECH F. WAGENHEBER JACK SUPPORT PANEL CHAPA SOPORTE DE GATO LAMIERA SUPPORTO CRICCO
	5 431 231	1	D	–
9	AM 831 85 G	1	LAT G	**PLANCHER** BODENBLECH FLOOR PANEL PISO PIANALE
	AM 831 85 H	1	LAT D	–
10	*AM 821 76*	1	D - NFP	**DOUBLURE DE CUSTODE** FUTTER F. SCHALBLECH QUARTER PANEL LINING FORRO DE CUSTODIA RINFORZO CUSTODIA
	5 432 032	1	G - NFP	–
11	*AM 821 37*	1	D - NFP	**DOUBLURE DE GOUTTIERE** FUELLBLECH F. RINNE WATER CHANEL FORRO VIERTE-AGUAS RINFORZO GOCCIOLATOIO
	AM 821 65	1	G - NFP	–

PANNEAUX DE COTÉS (Suite)
SEITENBLECHE (Forts.)
LATERAL PANELS (Cont.)
PANELES LATERALES (Cont.)
PANNELLI LATERALI (Cont.)

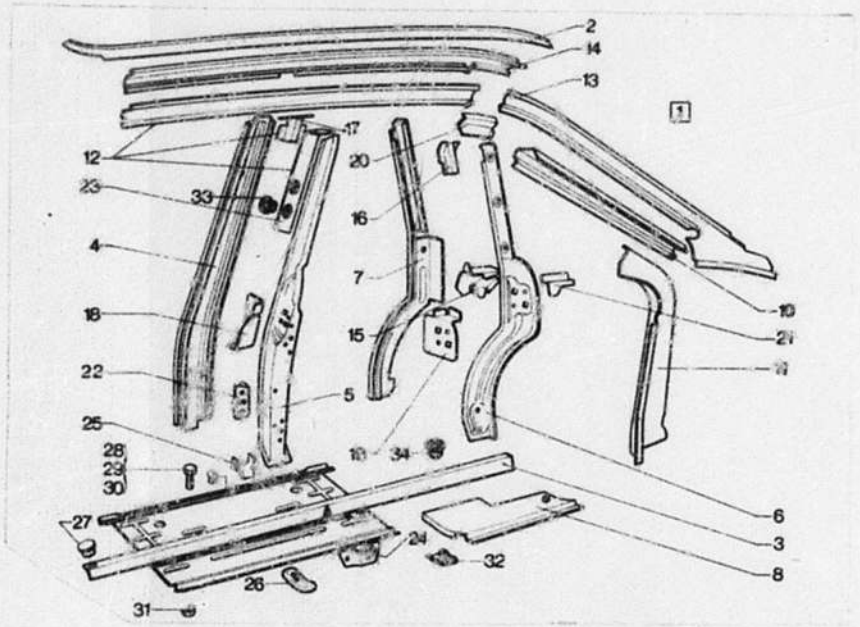

166 7-821

I	NUMEROS	K	AMS 4	DESIGNATIONS
12	5 475 743	1	G	**RALLONGE DE CUSTODE** SCHALLBLECHVERLAENGERUNG QUARTER PANEL EXTENSION EXTENSION DE CUSTODIA PROLUNGA CUSTODIA –
	5 475 744	1	D	
13	*AM 821 83*	1	G - NFP	**PANNEAU DE CUSTODE** SCHALLBLECH QUARTER PANEL PANEL DE CUSTODIA PANNELLO CUSTODIA –
	AM 821 84	1	D - NFP	
14	*AM 821 90*	1	G - NFP	**DOUBLURE DE RALLONGE** FUELLBLECH LINING FORRO RINFORZO –
	AM 821 91	1	D - NFP	
15	*AM 812 109*	1	INT G - NFP	**GOUSSET DE PIED AR.** WINKELBLECH F. HINT. PFOSTEN REAR PILLAR GUSSET ESCUADRA DE PIE TRAS. SQUADRETTA MONTANTE POST. –
	AM 812 110	1	INT D - NFP	
16	*AM 812 118*	1	G - NFP	**EMBOUT DE PIED AR.** ENDSTUECK F. HINT. PFOSTEN REAR PILLAR ENDPIECE TERMINAL DE PIE TRAS. TERMINALE MONTANTE POST. –
	AM 812 119	1	D - NFP	
17	*AM 814 99 B*	1	G - NFP	**GOUSSET DE PIED MILIEU** WINKELBLECH F. MITTELPF. CENTRE PILLAR GUSSET ESCUADRA DE PIE MEDIO SQUADRETTA MONTANTE CENTR. –
	AM 814 99 C	1	D - NFP	
18	*AM 842 76 B*	1	SUP G - NFP	**RENFORT SUR PIED MILIEU** VERSTAERKUNG F. MITTELPF. CENTRE PILLAR REINFORCEM. REFUERZO DE PIE MEDIO RINFORZO MONTANTE CENTR. –
	AM 842 76 C	1	SUP D - NFP	
19	*AM 812 40*	1	G - NFP	**SUPPORT DE GACHE** TRAGBLECH F. TUERFALLE STRIKING PLATE SOPORTE CERRADERO SUPPORTO BOCCHETTA –
	AM 812 41	1	D - NFP	
20	*5 402 491*	1	SUP G - NFP	**GOUSSET DE PIED AR.** WINKELBLECH F. HINT. PFOSTEN REAR PILLAR GUSSET ESCUADRA DE PIE TRAS. SQUADRETTA MONTANT. POST. –
	5 423 614	1	SUP D - NFP	
21	*AM 812 107*	1	EXT G - NFP	–
	AM 812 108	1	EXT D - NFP	–
22	*AM 842 69*	1	INF G - NFP	**RENFORT SUR PIED MILIEU** VERSTAERKUNG F. MITTELPF. CENTRE PILLAR REINFORCEM. REFUERZO DE PIE MEDIO RINFORZO MONTANTE CENTR. –
	AM 842 69 A	1	INF D - NFP	
23	*AM 821 253 A* RP 5 474 719	1	G	**RENFORT POUR CEINTURE** VERSTAERKUNG F. GURT REINFORCEMENT F. BELT REFUERZO PARA CINTURON RINFORZO PER CINTURA –
	AM 821 254 A RP 5 474 720	1	D	

166

7-821

K-15

PANNEAUX DE COTÉS (Suite)
SEITENBLECHE (Forts.)
LATERAL PANELS (Cont')
PANELES LATERALES (Cont.)
PANNELLI LATERALI (Cont.)

02/88

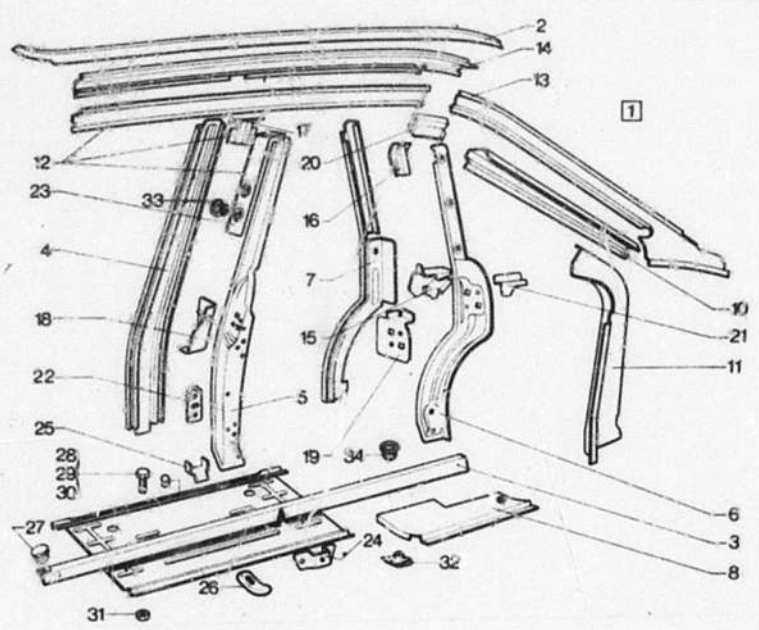

166 7-821

I	NUMEROS	K	AMS 4	DESIGNATIONS
24	AM 811 79 RP 5 476 124 DEO 1 5 473 031 1 - 75 416	2		**RENFORT DE CEINTURE** VERSTAERKUNG F. GURT REINFORCEMENT F. BELT REFUERZO PARA CINTURON RINFORZO PER CINTURE
25	AM 812 96	2	INF - NFP	**RENFORT DE PIED MILIEU** VERSTAERKUNG F. MITTELPF. CENTRE PILLAR REINFORCEMENT REFUERZO DE PIE MEDIO RINFORZO MONTANTE CENTR.

I		NUMEROS	K	AMS 4	DESIGNATIONS
26		5 428 587	10	NFP	**BRIDE DE FIXATION** KLEMMSTUECK CLAMP BRIDA STAFFA
27		AY 831 102 A	4	45 x 55 x 15	**BOUCHON OBTURATEUR** STOPFEN PLUG TAPON TAPPO
28		23 719 319 RP 79 03 101 771	4	TH 7 x 20	**VIS** SCHRAUBE SCREW TORNILLO VITE
29		23 720 319	18	TH 7 x 25 - NFP	–
30		79 03 101 776	6	TH 7 x 32	–
31		ZC 9 615 703 U RP ZC 9 615 876 U	18		**ÉCROU** MUTTER NUT TUERCA DADO
32		ZC 9 615 876 U	2	⌀ 7	
33		ZC 9 613 045 U			**BOUCHON** STOPFEN PLUG TAPON TAPPO
34		ZC 9 613 020 U RP 95 602 712	4		–
				DAD	**PIECES SPÉCIALES** SPEZIALTEILE SPECIAL PARTS PIEZAS ESPECIALES PEZZI SPECIALI
1		5 431 242	1	G - NFP 1/73 ▶ RMP	**PANNEAU DE COTÉ** SEITENBLECH LATERAL PANEL PANEL LATERAL PANNELLO LATERALE
		5 431 243	1	D - NFP 1/73 ▶ RMP	–
4		AM 812 276 A	1	G - NFP	**DOUBLURE DE PIED MILIEU** FUELLBLECH F. MITTELPFOSTEN CENTRE PILLAR LINING FORRO DE PIE MEDIO RINFORZO MONTANTE POST.
		AM 812 277 A	1	D - NFP	–
5		AM 812 266 A	1	G - NFP	**PIED MILIEU** MITTELPFOSTEN CENTRE PILLAR PIE MEDIO MONTANTE CENTRALE
		AM 812 267 A	1	D - NFP	–

166

7-821

K-14

PANNEAUX DE CÔTÉS (Suite)
SEITENBLECHE (Forts.)
LATERAL PANELS (Cont.)
PANELES LATERALES (Cont.)
PANNELLI LATERALI (Cont.)

02/08

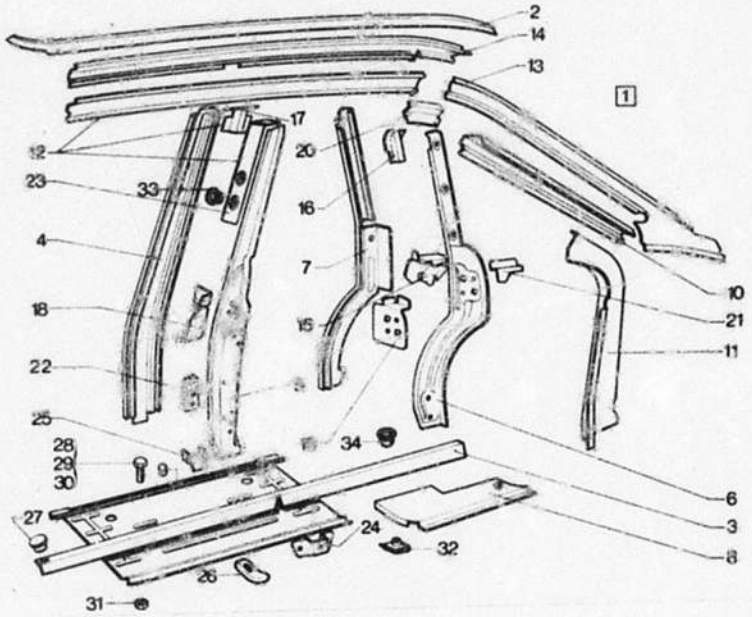

166 7-821

I	NUMEROS	K	AMS 4	DESIGNATIONS
			(N)	**PIECES SPÉCIALES** SPEZIALTEILE SPECIAL PARTS PIEZAS ESPECIALES PEZZI SPECIALI
4	5 473 847	1	G. 10/75▶	**DOUBLURE DE PIED DE MILIEU** FUELLBLECH F. MITTELPFOSTEN CENTRE PILLAR LINING FORRO DE PIE MEDIO RINFORZO MONTANTE CENTRALE
	5 473 848	1	D. 10/75▶	–

25	5 476 097	2		10/75▶	**PLAQUE RENFORT C. de S.** VERSTAERKUNGSPLATTE F. S-G REINFORCEMENT PLATE F. SB PLACA REFUERZO CINTURON PLACCA RINFORZO CINTURA
24	5 474 124	1	G	10/75▶	**RENFORT DE CEINTURE** VERSTAERKUNG F. GURT REINFORCEMENT F. BELT REFUERZO PARA CINTURON RINFORZO PER CINTURE
	5 474 125	1	D	10/75▶	–

166

7-821-01

K-13

PANNEAUX DE COTÉS
SEITENBLECHE
LATERAL PANELS
PANELES LATERALES
PANNELLI LATERALI

02/88

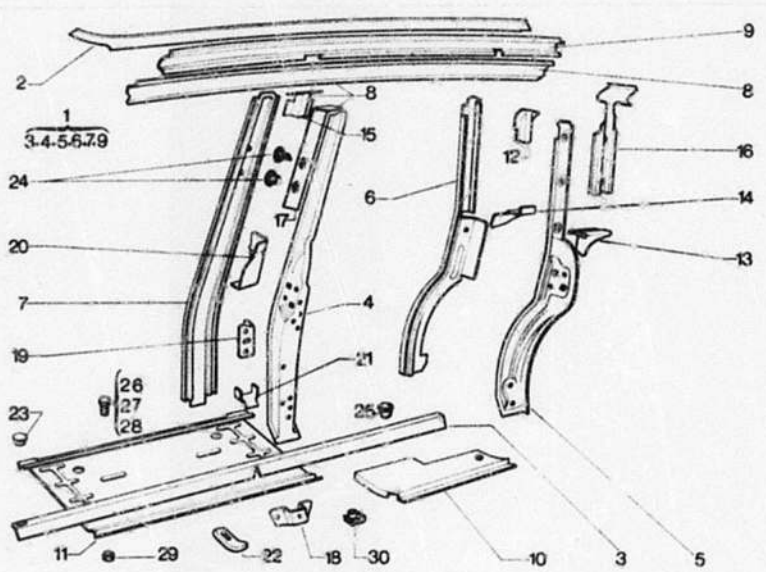

156 7-821-01

1	NUMEROS	K	BK	DESIGNATIONS
1	*5 431 244* RP 75 519 134	1	G - AMF 4	**PANNEAU SANS PLANCHER LAT.** FUELLBLECH OHNE BODENBL. PANEL WITHOUT FLOOR PANEL PANEL SIN PISO PANNELLO SENZA PIANALE
	5 431 245 RP 75 519 135	1	D - AMF 4	–
	5 431 248 RP 75 519 136	1	G - AMF 2	–
	5 431 249 RP 75 519 137	1	D - AMF 2	–
2	*AMB 811 297 A*	1	LAT G - NFP	**BRANCARD DE PAVILLON** DACHUNTERZUG ROOF SIDERAIL VARA DE TECHO RINFORZO TETTO
	AMB 811 298 A	1	LAT D - NFP	–
3	*5 431 207* RP 5 473 843	1	G - AMF 2	**BRANCARD DE BAS DE CAISSE** KAROSSERIE UNTERZUG BODY SIDERAIL VARA DE CAJA RINFORZO LAT. SCOCCA
	5 431 208 RP 5 473 844	1	D - AMF 2 D - AMF 4	– –
4	AM 812 1 F	1	G	**PIED MILIEU** MITTELPFOSTEN CENTRE PILLAR PIE MEDIO MONTANTE CENTRALE
	AM 812 1 G	1	D	–
5	5 415 954	1	AR G - AMF 4	**PIED** PFOSTEN PILLAR PIE MONTANTE
	5 415 955	1	AR D - AMF 4 - NFP	–
	5 415 960	1	AR G - AMF 2 - NFP	–
	5 415 961	1	AR D - AMF 2 - NFP	–
6	*AMU 812 60*	1	AR G - AMC 3 ▶ 7/72 NFP	**DOUBLURE DE PIED** FUELLBLECH F. PFOSTEN PILLAR LINING FORRO DE PIE RINFORZO MONTANTE
	5 415 963	1	AR D - AMF 2 - NFP	–
	5 415 958	1	AR G - AMF 4 - NFP	–
	5 415 959	1	AR D - AMF 4 - NFP	–
7	*AM 812 276 B*	1	G - NFP	**DOUBLURE DE PIED MILIEU** FUELLUNG F. MITTELPFOSTEN CENTRE PILLAR LINING FORRO DE PIE MEDIO RINFORZO MONTANTE CENTR.
	AM 812 277 B	1	D - NFP	–
8	5 475 745	1	G	**RALLONGE DE CUSTODE** SCHALLBLECHVERLAENGERUNG QUARTER PANEL EXTENSION EXTENSION DE CUSTODIA PROLUNGA CUSTODIA
	5 475 746	1	D - NFP	–
9	AMB 821 262 A	1	G	**DOUBLURE DE RALLONGE** FUELLBLECH LINING FORRO RINFORZO
	AMB 821 263 A	1	D	–

166

7-821-01

K-12

PANNEAUX DE COTÉS (Suite)
SEITENBLECHE (Forts.)
LATERAL PANELS (Cont.)
PANELES LATERALES (Cont.)
PANELLI LATERALI (Cont.)

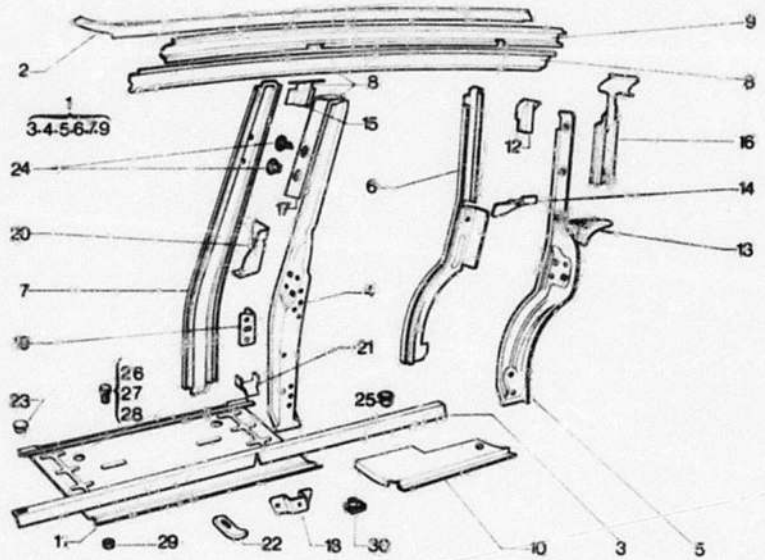

166 7-821-01

I	NUMEROS	K	BK	DESIGNATIONS
10	5 431 230	1	AR G	**TOLE SUPPORT DE CRIC** TRAGBLECH F. WAGENHEBER JACK SUPPORT PANEL CHAPA SOPORTE DE GATO LAMIERA SUPPORTO CRICCO
	5 431 231	1	AR D	–
11	AM 831 85 G	1	LAT G	**PLANCHER** BODENBLECH FLOOR PANEL PISO PIANALE
	AM 831 85 R	1	LAT D	–
12	5 415 964	1	G - NFP	**GOUSSET DE PIED AR.** WINKELBLECH F. HINT. PFOSTEN REAR PILLAR GUSSET ESCUADRA DE PIE TRAS. SQUADRETTA MONTANTE POST.
	5 415 965	1	D - NFP	–
13	AMB 814 93	1	INF G - NFP	–
	AMB 814 93 A	1	INF D - NFP	–
14	AMB 814 95	1	INF G - NFP	–
	AMB 814 95 A	1	INF D - NFP	–
15	AM 814 99 B	1	G - NFP	**GOUSSET DE PIED MILIEU** WINKELBLECH F. MITTELPFOST. CENTRE PILLAR GUSSET ESCUADRA DE PIE MEDIO SQUADRETTA MONTANTE CENTR.
	AM 814 99 C	1	D - NFP	–
16	5 415 970	1	AR G - SUP	**RENFORT DE CEINTURE** VERSTAERKUNG F. GURT REINFORCEMENT F. BELT SECUR. REFUERZO PARA CINTURON RINFORZO PER CINTURA
	5 415 971	1	AR D - SUP - NFP	–
17	AM 821 253 A RP 5 474 719	1	SUP G	
	AM 821 254 A RP 5 474 720	1	SUP D	–
18	AM 811 76 RP 5 474 124 DEO 1 - 5 473 031 1 - 75 416 368	2	INF	–
19	AM 842 69	1	INF G - NFP	**RENFORT DE PIED** VERSTAERKUNG F. PFOSTEN PILLAR REINFORCEMENT REFUERZO DE PIE RINFORZO PER MONTANTE
	AM 842 69 A	1	INF D - NFP	–
20	AM 842 76 B	1	SUP G - NFP	–
	AM 842 76 C	1	SUP D - NFP	–
21	AM 812 96	2	INF - NFP	–
22	5 428 587	10	NFP	**BRIDE DE FIXATION** KLEMMSTUECK CLAMP BRIDA STAFFA
23	AY 831 102 A	4	45 x 55 x 15	**BOUCHON** STOPFEN PLUG TAPON TAPPO
24	ZC 9 613 045 U RP 26 130 439	?		–
25	ZC 9 613 020 U RP 95 602 712	4		–
26	23 719 319	4	TH 7 x 20	**VIS** SCHRAUBE SCREW TORNILLO VITE
27	23 720 319	18	TH 7 x 25 - NFP	–
28	23 709 319 RP 79 03 101 776	6	TH 7 x 32	–

PANNEAUX DE COTÉS (Suite)
SEITENBLECHE (Forts.)
LATERAL PANELS (Cont.)
PANELES LATERALES (Cont.)
PANNELLI LATERALI (Cont.)

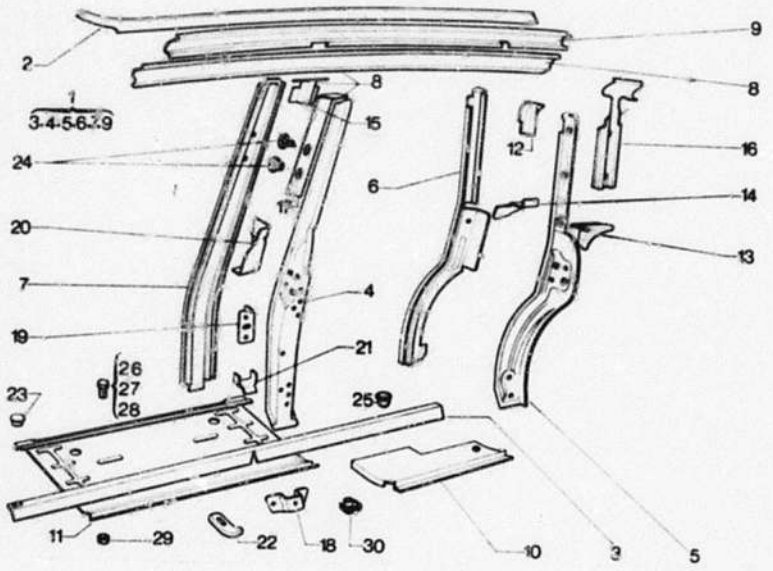

166 7-821-01

I	NUMEROS	K	BK	DESIGNATIONS
29	ZC 9 615 700 U	18		**ÉCROU** MUTTER NUT TUERCA DADO
30	ZC 9 615 876 U	2	ϕ 7 «PRESTOLE»	–

				XT	**PIECES SPECIALES** SPEZIALTEILE SPECIAL PARTS PIEZAS ESPECIALES PEZZI SPECIALI
1		*5 431 246* RP 75 519 134	1	G - DAD	**PANNEAU DE COTÉ** FUELLBLECH SIDE PANEL PANEL PANNELLO
		5 431 247 RP 75 519 135	1	D - DAD	–
4		*AM 812 266 A*	1	G - DAD NFP	**PIED MILIEU** MITTELPFOSTEN CENTRE PILLAR PIE CENTRAL MONTANTE CENTRALE
		AM 812 267 A	1	D - DAD - NFP	–
		5 476 087	2	(N) 10/75 ▶ NFP	**PLAQUETTE RENFORT C. de S.** VERSTAERKUNGSPLATTE F. SG REINFORCEMENT PLATE F. SB PLACA REFUERZO CINTURON PLACCA RINFORZO CINTURA

166

7-825

K-16

PAVILLON
DACH
ROOF
TECHO
TETTO

02/68

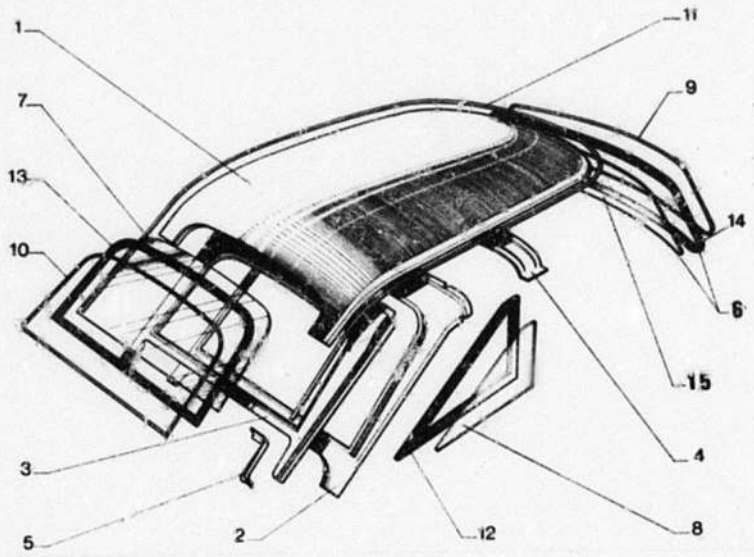

166 7-825

I	NUMEROS		K	AMS 4	DESIGNATIONS
1		AM 825 46	1		**PAVILLON PARTIE AVANT** DACH, VORDERTEIL ROOF FRONT PART TECHO, PARTE DELANT. TETTO, PARTE ANT.
2		*5 432 038*	1	NFP	**DOUBLURE DE LUNETTE** VERSTAERKUNGSRAHMEN WINDOW REINFORCEMENT FRAME MARCO REFUERZO DE LUNETA QUADRO RINFORZO LUNOTTO
3		AM 825 44	1		**TOLE DE LUNETTE** RAHMEN DES RUECKFENSTERS REAR WINDOW FRAME MARCO DE LUNETA TRASERA QUADRO LUNOTTO POST.
4		AM 825 68	1		**TENDEUR** STREBE STRETCHER TENSOR TENDITORE
5		*AM 825 83*	1	LAT G - NFP	**GOUSSET** WINKELBLECH GUSSET ESCUADRA SQUADRETTA
		AM 825 83	1	LAT D - NFP	–
6		5 427 889	1	ENS «PAM»	**PARE-BRISE ET SCELLEMENT** W. SCH.-SCHEIBE M. EINFASS. WINDSCREEN WITH SEALING PARABRISAS CON JUNTA PARABREZZA CON GUARNIZIONE
		95 623 264	1	ENS «PAM»	–
7		AM 961 7 B	1		**GLACE DE LUNETTE** RUECKFENSTERSCHEIBE REAR WINDOW GLASS CRISTAL DE LUNETA CRISTALLO DEL LUNOTTO
		5 428 202	1		**– CHAUFFANTE** – HEIZBAR – HEATED – TERMICO – TERMICO
8		AM 961 32	2		**GLACE DE CUSTODE** HINTERE SEITENSCHEIBE QUARTER GLASS CRISTAL DE CUSTODIA CRISTALLO CUSTODIA
9		AM 854 76	1	LON 2986	**PROFILÉ DE PARE-BRISE** LEISTE F. WINDSCHUTZSCHEIBE WINDSCREEN STRIP PERFIL PARABRISAS PROFILO PARABREZZA
10		AM 854 77	1	INF - LON 974	**PROFILÉ DE LUNETTE** LEISTE F. RUECKFENSTER REAR WINDOW STRIP PERFIL DE LUNETA PROFILO PER LUNOTTO
		AM 854 77 A	1	SUP - LON 1934	–
11		AM 854 93 B	1	LON 6000	**PROFILÉ DE FINITION** ZIERLEISTE FINISHER PERFIL DE TERMINACION MODANATURA
12		*AM 961 33*	1	G - NFP	**SCELLEMENT DE CUSTODE** EINFASSUNG F. SEITL. FENSTER QUARTER GLASS SEALING JUNTA DE CUSTODIA GUARNIZIONE CUSTODIA
		AM 961 35	1	D - NFP	–

166

7-825

K-09

PAVILLON (Suite)
DACH (Forts.)
ROOF (Cont.)
TECHO (Cont.)
TETTO (Cont.)

02/88

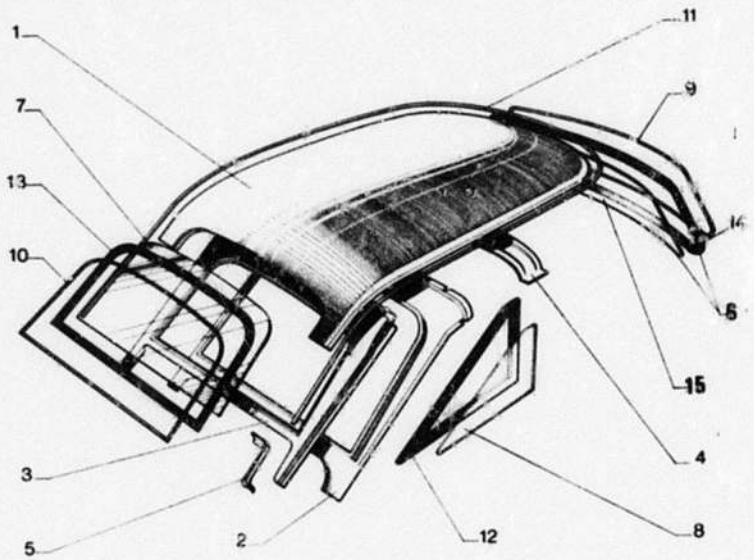

166 7-825

I	NUMEROS	K	AMS 4	DESIGNATIONS
13	AM 961 61 A	1		**SCELLEMENT DE LUNETTE** EINFASSUNG F. RUECKFENSTER REAR WINDOW SEALING JUNTA DE LUNETA GUARNIZIONE LUNOTTO
14	AM 961 98 A	1		**SCELLEMENT DE PARE-BRISE** EINFASSUNG F. W. SCH.-SCHEIBE WINDSCREEN SEALING JUNTA DE PARABRISAS GUARNIZIONE PARABREZZA
15	AM 961 3 E	1	«TRIPLEX» (S) (N)	**GLACE DE PARE-BRISE** WINDSCHUTZSCHEIBE WINDSCREEN GLASS CRISTAL PARABRISAS CRISTALLO PARABREZZA

XT

PIECES SPECIALES
SPEZIALTEILE
SPECIAL PARTS
PIEZAS ESPECIALES
PEZZI SPECIALI

166

7-825-01

K-08 ↓

PAVILLON
DACH
ROOF
TECHO
TETTO

02/68

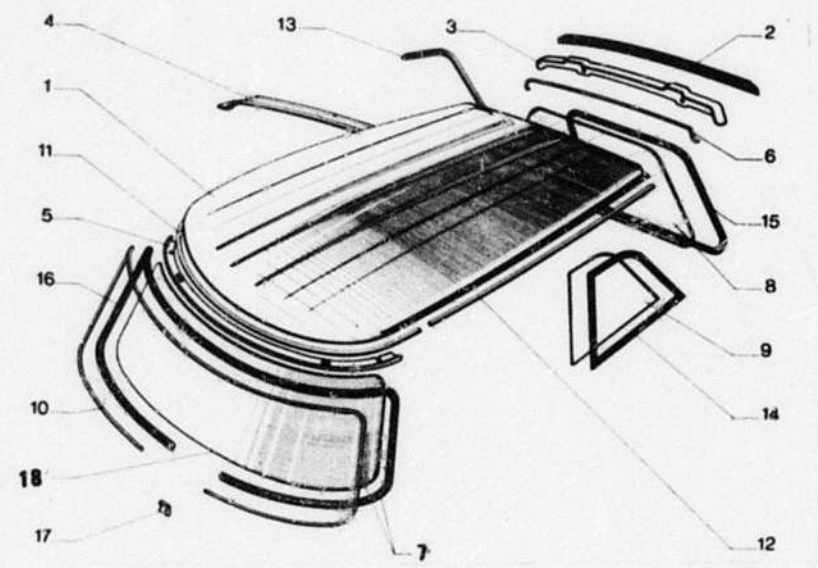

166 7-825-01

I	NUMEROS	K	BK	DESIGNATIONS
	NOTA : POUR LES COLORIS, VOIR EN TETE DE CATALOGUE LE CODE PEINTURE ANM. : F. DIE FARBENBESTIMMUNG, SIEHE DAS FARBENVERMERKUNGSBILD NOTE : FOR COLOUR CODES DO REFER TO COLOUR CODIFYING PICTURE NOTA : PARA LOS COLORES VER LA VISTA CODIGO DE COLORES NOTA : PER I COLORI VEDERE LA VEDUTA CODICE COLORI			
1	AMB 825 262 A	1		**PAVILLON** DACH ROOF TECHO TETTO

2	AMB 823 72	1	SUP NFP		**GARNITURE** DICHTGARNITUR SEALING STRIP JUNTA GUARNIZIONE
3	AMB 825 72	1	AR		**COUVRE-JOINT** NAHTABDECKUNG COVER JOINT CUBRE-JUNTA COPRIGIUNTO
4	AMB 825 258 A	1			**TRAVERSE** TRAVERSE CROSSMEMBER TRAVIESA TRAVERSA
5	AMB 825 284 A	1	2 ø 12 x 36 - AV NFP		**BRANCARD** ABSCHLUSSBLECH FRONT RAIL CHAPA DELANTERA LAMIERA ANT.
6	5 474 508 * 802	1	NFP	9/71 ▶ 7/73	**PROFILE DE COUVRE-JOINT** PROFIL F. NAHTABDECKUNG JOINT COVER STRIP PERFIL CUBRE-JUNTA PROFILO COPRIGIUNTO
	5 474 508 * 309	1	NFP	9/71 ▶ 9/74	–
	5 474 508 * 261	1	NFP	9/71 ▶ 9/74	–
	5 474 508 * 803	1	NFP	7/72 ▶ 9/74	–
	5 474 508 * 409	1	NFP	7/72 ▶ 9/74	–
	5 474 508 * 311	1	NFP	1/73 ▶ 7/73	–
	5 474 508 * 306	1	NFP	7/73 ▶ 9/74	–
	5 474 508 * 334	1	NFP	7/73 ▶ 9/74	–
	5 474 508 * 812	1	NFP	7/73▶	–
	5 474 508 * 811	1	NFP	7/73▶	–
	5 474 508 * 102	1	NFP	7/73 ▶ 9/74	–
	5 474 508 * 512	1	NFP	9/74 ▶ 7/76	–
	5 474 508 * 407	1	NFP	9/74▶	–
	5 474 508 * 300	1	NFP	9/74▶	–
	5 474 508 * 509	1	NFP	9/74▶	–
7	5 427 883	1	ENS «PAM»		**PARE-BRISE ET SCELLEMENT** W. SCH.-SCHEIBE M. EINFASS. WINDSCREEN WITH SEALING PARABRISAS CON JUNTA PARABREZZA CON GUARNIZIONE
	95 623 264	1	ENS «PAM»		–
8	AMB 961 7	1			**GLACE DE LUNETTE** RUECKFENSTERSCHEIBE REAR WINDOW GLASS CRISTAL DE LUNETA CRISTALLO DE LUNOTTO
	5 428 204	1			**– CHAUFFANTE** – HEIZBAR – HEATED – TERMICO – TERMICO

166

7 825-01

K-07

PAVILLON (Suite)
DACH (Forts.)
ROOF (Cont.)
TECHO (Cont.)
TETTO (Cont.)

02/88

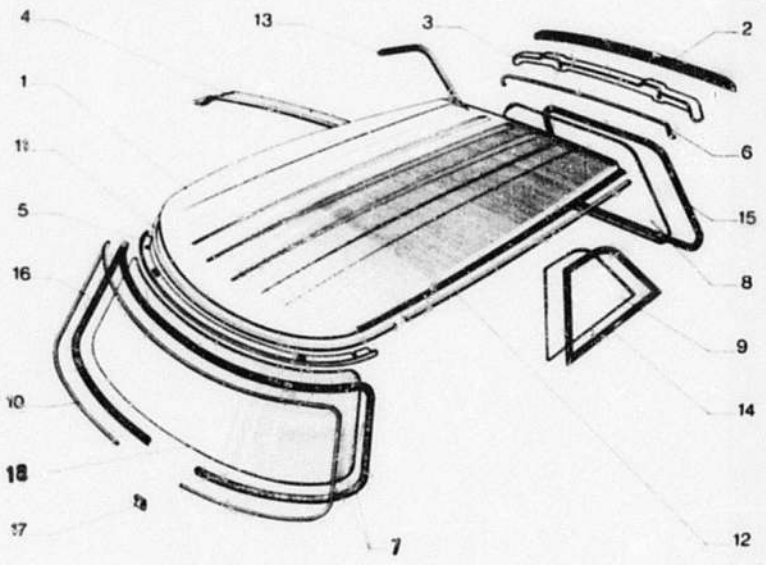

166 7 825 01

I	NUMEROS	K	BK	DESIGNATIONS
9	AMB 961 32	2		**GLACE DE CUSTODE** HINTERE SEITENSCHEIBE QUARTER GLASS CRISTAL DE CUSTODIA CRISTALLO CUSTODIA

10	AM 854 76	1	LON 2986	**PROFILÉ DE PARE-BRISE** LEISTE F. WINDSCHUTZSCHEIBE WINDSCREEN STRIP PERFIL PARABRISAS PROFILO PARABREZZA
11	AMB 854 93 A	1		**BORDURE INOX** LEISTE, ROSTFREI STAINLESS STRIP REBORDE INOX BORDINO INOSS.
12	AMB 854 94 A	2		–
13	AMB 854 105 B	1	C	–
	AMB 854 105 C	1	D	–
14	AMF 961 33	1	G	**SCELLEMENT** EINFASSUNG SEALING JUNTA GUARNIZIONE
	AMF 961 35	1	D	–
15	*AMF 961 61*	1	NFP	–
16	AM 961 98 A	1		–
17	ZC 9 619 755 U	7		**AGRAFE** KLAMMER CLIP GRAPA GRAFFETTA
			(S) (N)	**PIECES SPÉCIALES** SPEZIALTEILE SPECIAL PARTS PIEZAS ESPECIALES PEZZI SPECIALI
16	AM 961 398 A	1		**SCELLEMENT DE PARE-BRISE** EINFASSUNG F. W. SCH.-SCHEIBE WINDSCREEN SEALING JUNTA DE PARABRISAS GUARNIZIONE PARABREZZA
18	AM 961 3 E	1	«TRIPLEX»	**GLACE DE PARE-BRISE** WINDSCHUTZSCHEIBE WINDSCREEN GLASS CRISTAL PARABRISAS CRISTALLO PARABREZZA

166

7–841

K–06

PORTES AVANT GLACES DESCENDANTES
VORDERE TUEREN MIT VERSENKBAREN SCHEIBEN
FRONT DOORS WITH DROP-WINDOWS
PUERTAS DELANT. CON CRISTALES DESCENDIENTES
PORTIERE ANT. CON CRISTALLI ABBASSABILI

02/86

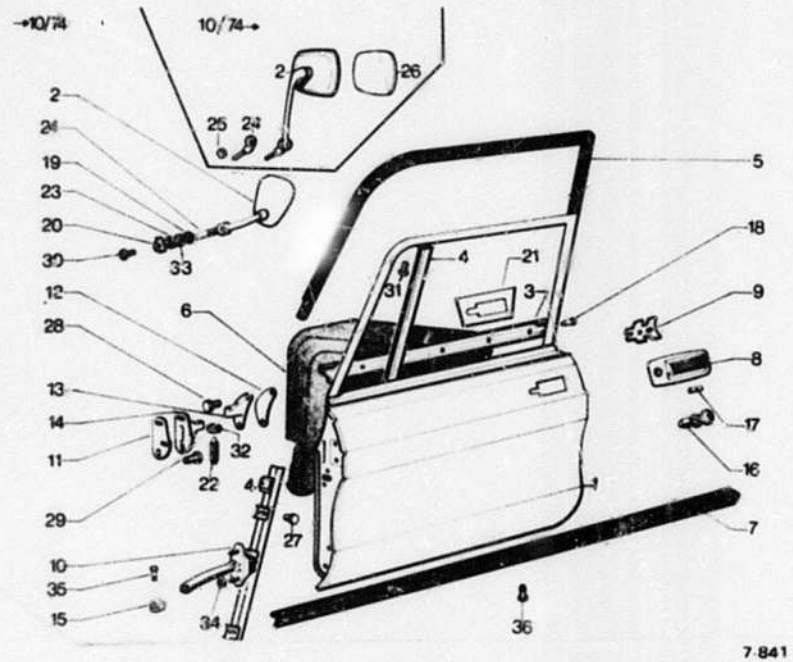

166 7-841

I	NUMEROS	K		DESIGNATIONS
1	*5 441 128* RP 5 441 130 DEO 1 - AMB 561 98 2 - ZC 9 618 756 U	1	G 7/73 ▶ RMP	**PORTE AVEC RENFORT** TUER MIT VERSTAERKUNG DOOR WITH REINFORCEMENT PUERTA CON REFUERZO PORTIERA CON RINFORZO
	5 441 135 RP 5 441 132 DEO 1 - AMB 551 98 2 - ZC 9 618 756 U	1	D 7/73 ▶ RMP	–

2		5 490 989	1	G - «CIPA» 6/76 ▶ RMP *5 410 670* ▶ *10/74* *5 453 841* *10/74* ▶ *6/76*	**RÉTROVISEUR** RUECKBLICKSPIEGEL REAR VIEW MIRROR RETROVISOR RETROVISORE
		5 453 840	1	D - BK «CIPA» 10/74 ▶ RMP *5 415 692*	–
3		AM 841 104 D	1	LON 755	**BORDURE** ABSCHLUSSLEISTE MOULDING REBORDE BORDINO
4		*AM 841 163 A*	1	INF - ENTR 295 NFP	**MONTANT DE GLACES** FENSTERPFOSTEN WINDOW PILLAR MONTANTE DE CRISTAL MONTANTE PER CRISTALLO
		AM 841 179 A	1	INF D - ENTR 295 NFP	–
		AM 841 168 A	1	SUP G - LON 460 - NFP	–
		AM 841 184 A	1	SUP D - LON 460 - NFP	–
5		AM 841 81	1	G	**GARNITURE ENTRÉE DE PORTE** DICHTGARNITUR SEALING JUNTA GUARNIZIONE
		AM 841 81 A	1	D - NFP	–
6		*AM 841 71*	2	AR - NFP ▶ 7/73	**FEUILLE D'ÉTANCHÉITÉ** DICHTFOLIE SEALING SHEET OJA DE ESTANQUEIDAD FOGLIA DI TENUTA
		AM 841 186 A	2	AV - NFP	–
		AM 841 130	2	INT - NFP	–
		5 441 117	2	AR - NFP 7/73 ▶	–
7		AM 841 15	2	LON 1526 - INF	**GARNITURE** DICHTGARNITUR SEALING JUNTA GUARNIZIONE
8		AM 861 236 A	1	G	**POIGNÉE** GRIFF HANDLE MANECILLA MANIGLIA
		AM 861 235 A	1	D	–
9		*AM 861 131*	2	NFP	**ÉTRIER** HALTEBUEGEL CLAMP ESTRIBO STAFFA
10		AM 841 76 B	2		**TIRANT** ZUGBAND CHECK STRAP TIRANTE TIRANTE
11		*AM 841 60*	?	ENTR. 72 - E 0,5 NFP	**CALE** EINSTELLSCHEIBE PACKING SUPLEMENTO SPESSORE
		AM 841 60 A	?	ENTR 72 - E 1 - NFP	–
		AM 841 60 B	?	ENTR 72 - E 2 - NFP	–

PORTES AVANT GLACES DESCENDANTES (Suite)
VORDERE TUEREN MIT VERSENKBAREN SCHEIBEN (Forts.)
FRONT DOORS WITH DROP-WINDOWS (Cont.)
PUERTAS DELANT. CON CRISTALES DESCENDIENTES (Cont.)
PORTIERE ANT. CON CRISTALLI ABBASSABILI (Cont.)

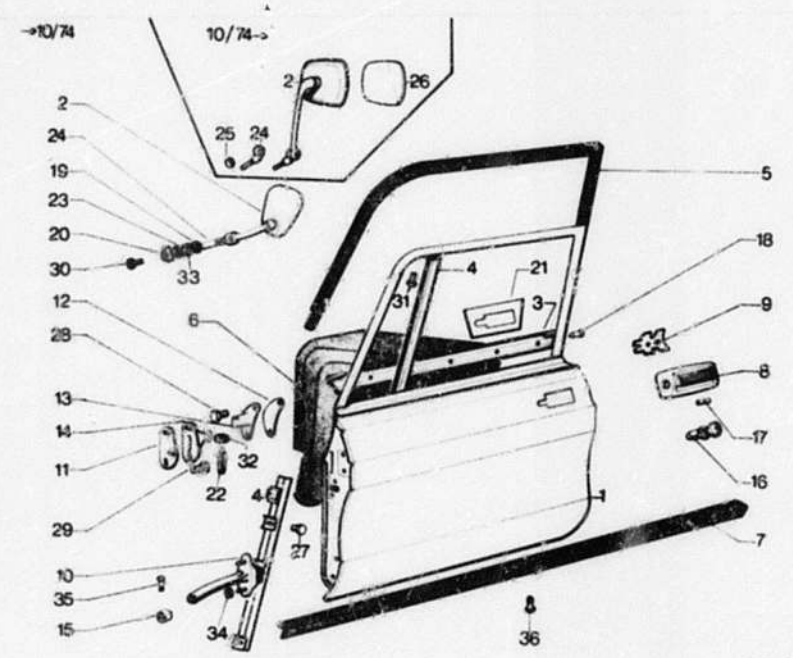

166 7-841

I	NUMEROS	K		DESIGNATIONS
12	AM 841 60 C	4	ENTR. 50 - NFP	**CALE** UNTERLEGSCHEIBE PACKING SUPLEMENTO SPESSORE
13	5 426 247	2	SUP G - INF D 1/74 ▶ RMP *AM 841 90*	**SUPPORT** TRAEGER BRACKET SOPORTE SUPPORTO
	5 426 246	2	SUP D - INF G 1/74 ▶ RMP *AM 841 90 A*	–
14	AM 841 92 B	1	G	–
	AM 841 92 C	1	D - NFP	–
15	AM 841 93	2		**BAGUE DE TIRANT** HUELSE F. ZUGBAND CHECK STRAP BUSH CASQUILLO DE TIRANTE BOCCOLA PER TIRANTE
16	5 418 696	1		**JEU DE 3 BARILLETS** SATZSCHLOSSEINSAETZE (3) THREE-BARREL SET JUEGO DE 3 BARRILETES SERIE DI 3 BARILETTI
	5 441 229	1	12/73 ▶	–
17	AM 861 239 A	2		**VERROU** BOLZEN PIN CERROJO CHIAVISTELLO
18	AM 841 105	2		**BOUCHON** STOPFEN PLUG TAPON TAPPO
19	*5 410 995*	1	⌀ 20 - 8 - E 1 NFP 12/70 ▶ 10/74	**RONDELLE DE RETROVISEUR** SCHEIBE WASHER ARANDELA RONDELLA
	5 415 596	1	⌀ 18 - 10 - E 1 NFP 12/70 ▶ 10/74	–
20	AMB 551 98	2		**PATTE** LASCHE SQUARE PATA STAFFA
21	*AM 861 207*	1	G - NFP	**RENFORT** VERSTAERKUNGSPLATTE REINFORCEMENT PLATE REFUERZO RINFORZO
	AM 861 208	1	D - NFP	–
22	D 841 93	4	9 x 45	**VIS** SCHRAUBE SCREW TORNILLO VITE
23	*5 410 997*	1	⌀ 26 - 20 - E 2 NFP 12/70 ▶ 10/74	**RONDELLE CAOUTCHOUC** GUMMISCHEIBE RUBBER WASHER ARANDELA CAUCHO RONDELLA GOMMA
24	*5 415 693*	1	⌀ 20 - 9 - LON 48,5 NFP 12/70 ▶ 10/74	**EMBASE DE RETROVISEUR** BODENSTUECK F. R.B-SPIEGEL BASE PIECE F. R.V-MIRROR BASE DE RETROVISOR BASETTA PER RETROVISORE
	5 453 849	1	D - BK 10/74 ▶ «CIPA»	–
	5 453 850	1	G - DAG 10/74 ▶ «CIPA» - NFP	–

166 PORTES AVANT GLACES DESCENDANTES (Suite)
VORDERE TUEREN MIT VERSENKBAREN SCHEIBEN (Forts.)
7-841 FRONT DOORS WITH DROP-WINDOWS (Cont.)
K-04 PUERTAS DELANT. CON CRISTALES DESCENDIENTES (Cont.)
PORTIERE ANT. CON CRISTALLI ABBASSABILI (Cont.)

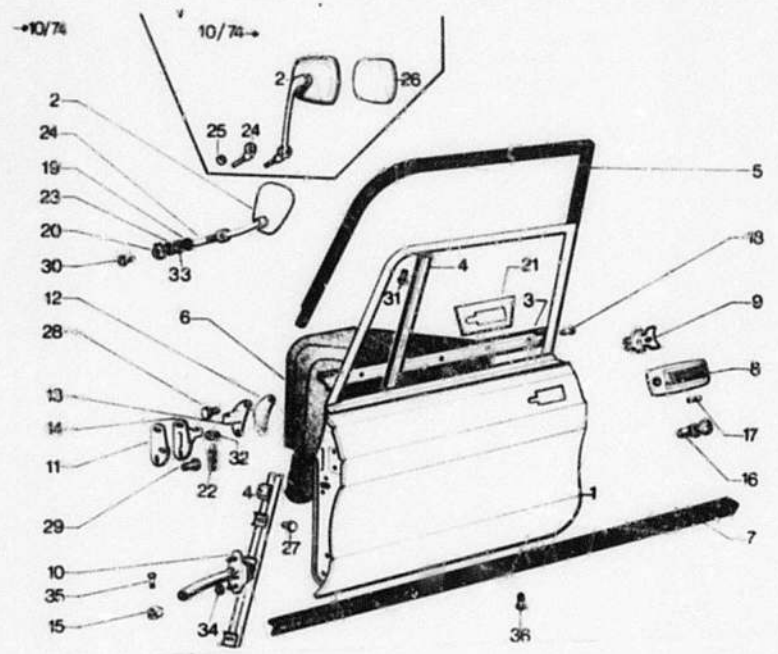

166 7-841

I	NUMEROS	K		DESIGNATIONS
25	*5 453 839*	1	NFP	**ENTRETOISE DE RÉTROVISEUR** ABSTANDSTUECK F. R S-SP. SPACER F. R V-MIRROR SEPARADOR DE RETROVISOR DISTANZIALE F. R S-SPIEGEL
26	*5 453 914*	1	D - BK 10/74 ▶ «CIPA» - NFP	**GLACE BOMBÉE POUR RETRO.** GEWOELBTES SPIEGELGLAS CONVEX R V-MIRROR GLASS CRISTAL COMBADO DE RETROV. CRISTALLO RETROV. CONVESSO
	5 453 913	1	G - DAG 10/74 ▶ «CIPA» - NFP	–

I			K		DESIGNATIONS
27		*23 661 319* RP 79 03 201 130	4	TH 5 x 16	**VIS** SCHRAUBE SCREW TORNILLO VITE
28		*23 451 019*	4	TH 5 x 18 - NFP	–
29		23 464 019	4	TH 7 x 22	–
30		*ZD 9 451 500 Z*	2	TCB 4 x 10 - NFP	–
31		24 565 309	2	TCB 5 x 12	–
32		ZC 9 615 024 U	4	HE 9 x 125	**ÉCROU** MUTTER NUT TUERCA DADO
33		ZD 9 522 300 U	2	HE 9 x 125-H 4,5	–
34		79 03 032 006	6	HE 5	–
35		*ZC 9 618 734 U*	2	NFP	**RIVET** NIET RIVET REMACHE RIVETTO
36		ZC 9 619 836 U	4		**AGRAFE** KLAMMER CLIP GRAPA GRAFFETTA
				PTT	**PIECES SPÉCIALES**
		5 472 862		G	**INSIGNE AUTO-COLLANT**
		5 472 863		D	–
				XT	**PIECES SPÉCIALES** SPEZIALTEILE SPECIAL PARTS PIEZAS ESPECIALES PEZZI SPECIALI
2		*5 453 842*	1	D - DAD 10/74 ▶ «CIPA» RMP 5 416 362 NFP	**RÉTROVISEUR** RUECKBLICKSPIEGEL REAR VIEW MIRROR RETROVISOR RETROVISORE
		5 490 989	1	1° G (I) 2/76 ▶ «CIPA»	–
		5 490 990 RP 5 490 989	1	2° G (I) 2/76 ▶ «MANZONI»	–
24		*5 453 851*	1	D - DAD 10/74 ▶ «CIPA» NFP	**EMBASE DE RÉTROVISEUR** BODENSTUECK BASE PIECE F. R V-MIRROR BASE DE RETROVISOR BASETTA RETROVISORE

166

7-842

K-03

PORTES ARRIERE
HINTERE TUEREN
REAR DOORS
PUERTAS TRASERAS
PORTIERE POSTERIORI

02/88

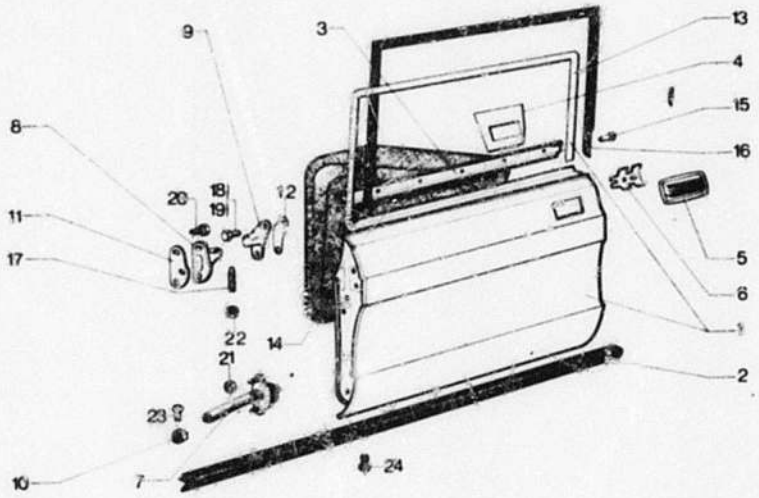

166 7 842

I	NUMEROS	K		DESIGNATIONS
1	AM 842 225 A	1	G - AMS 4	**PORTE** TUER DOOR PUERTA PORTIERA
	AM 842 226 A	1	D - AMS 4	–
	AMF 842 225 A	1	G - AMF 4	–
	AMF 842 226 A	1	D - AMF 4	–
2	AM 841 15	2	LON 1526	**GARNITURE** DICHTGARNITUR SEALING STRIP JUNTA GUARNIZIONE
3	AM 842 104 B	2	LON 715	**BORDURE** ABSCHLUSSLEISTE MOULDING REBORDE BORDINO
4	*AM 861 207*	1	G - NFP	**RENFORT** VERSTAERKUNGSBLECH REINFORCEMENT PLATE REFUERZO RINFORZO
	AM 861 208	1	D - NFP	–
5	AM 861 213	1	G	**POIGNÉE** GRIFF HANDLE MANECILLA MANIGLIA
	AM 861 214	1	D	–
6	*AM 861 231*	2	NFP	**ÉTRIER** HALTEBUEGEL CLAMP ESTRIBO STAFFA
7	AM 841 76 B	2		**TIRANT** ZUGBAND CHECK STRAP TIRANTE TIRANTE
8	5 426 246	2	SUP G - INF G 1/74 ▶ RMP *AM 841 90 A*	**SUPPORT** TRAEGER BRACKET SOPORTE SUPPORTO
	5 426 247	2	SUP G - INF D 1/74 ▶ RMP *AM 841 90*	–
9	AM 841 92 B	2	G	–
	AM 841 92 C	2	D - NFP	–
10	AM 841 93	2		**BAGUE** HUELSE BUSH CASQUILLO BOCCOLA
11	*AM 841 60*	?	ENTR 72 - E 0,5 NFP	**CALE** EINSTELLSCHEIBE PACKING SUPLEMENTO SPESSORE
	AM 841 60 A	?	ENTR 72 - E 1 - NFP	–
	AM 841 60 B	?	ENTR 72 - E 2 - NFP	–
12	AM 841 60 C	4	ENTR 50 ▶ 1/74	–

PORTES ARRIERE (Suite)
HINTERE TUEREN (Forts.)
REAR DOORS (Cont.)
PUERTAS TRAS. (Cont.)
PORTIERE POST. (Cont.)

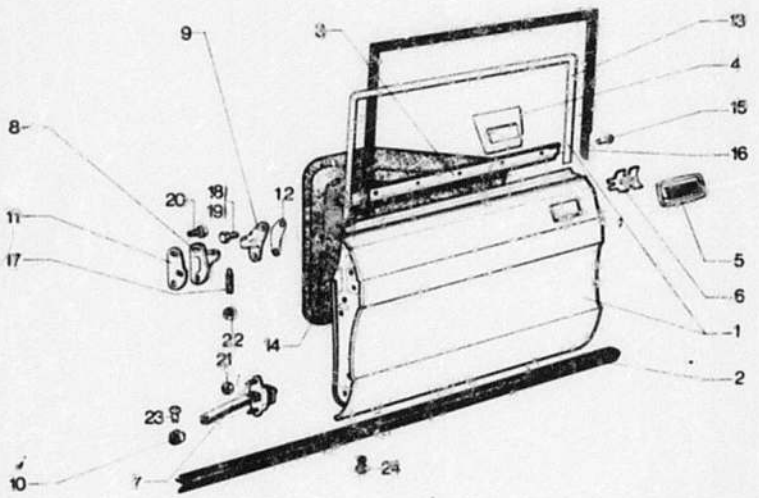

166 7-842

I	NUMEROS	K		DESIGNATIONS
13	*5 445 205*	1	D - AMS 4 5/73 ▶ RMP *AM 842 92* NFP	**ENCADREMENT** RAHMEN FRAME MARCO CORNICE
	5 444 996	1	G - AMF 4-NFP 5/73 ▶ RMP *AMB 342 91*	–
	5 444 674	1	G - AMS 4 5/73 ▶ RMP NFP	–
	5 445 206	1	D - AMF 4 5/73 ▶ RMP *AMB 842 92*	–
14	*AM 842 290 A*	2	AV - NFP	**FEUILLE D'ÉTANCHÉITÉ** DICHTFOLIE SEALING FOIL OJA DE ESTANQUEIDAD FOGLIA DI TENUTA
	AM 842 94	2	AR - NFP	–
	AM 841 130	2	INT - NFP	– **DE POIGNÉE** – F. GRIFF – F. HANDLE – DE MANECILLA – PER MANIGLIA
15	AM 841 105	2		**BOUCHON** STOPFEN PLUG TAPON TAPPO
16	AM 842 88 B	1	G - AMS 4	**GARNITURE** DICHTGARNITUR SEALING FRAME JUNTA GUARNIZIONE
	AM 842 88 C	1	D - AMS 4 RP AM 842 88 B	–
	AMB 842 88	1	G - AMF 4 - NFP	–
	AMB 842 88 A	1	D - AMF 4 - NFP	–
17	D 841 93	1	9 x 45	**VIS** SCHRAUBE SCREW TORNILLO VITE
18	23 451 019 F	4	THM 5 x 18	–
19	79 03 101 805	8	THM 7 x 18	–
20	23 464 019 K	4	THM 7 x 22	–
21	25 259 019 E	2	HM 5	**ÉCROU** MUTTER NUT TUERCA DADO
22	ZC 9 615 024 U	4	9 x 125	–
23	*ZC 9 616 734 U*	2	6 x 25 - NFP	**RIVET** NIET RIVET REMACHE RIVETTO
24	ZC 9 619 836 U	4	10 x 15	**AGRAFE** KLAMMER CLIP GRAPA GRAFFETTA

166

7-844

K-01 →

PORTE DE COFFRE
HECKKLAPPE
BOOT DOOR
PUERTA DE MALETA
PORTELLO COFANO BAULE

02/88

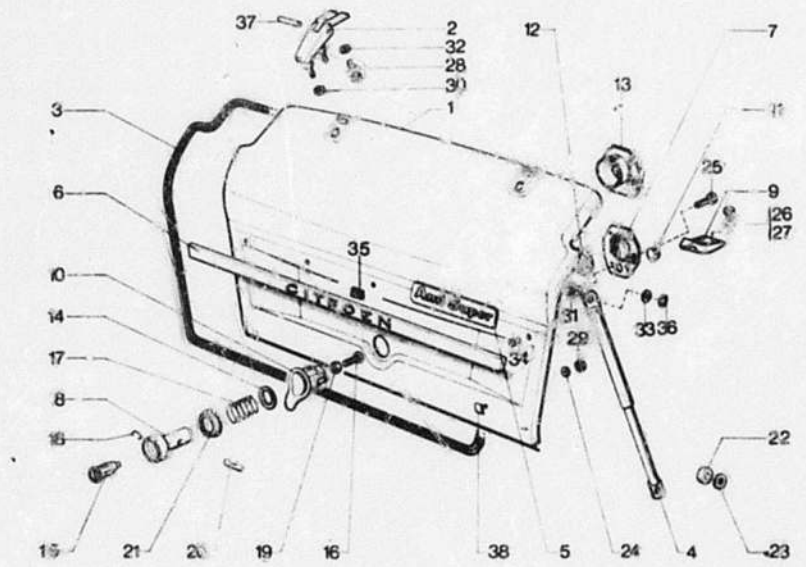

166 7.844

I	NUMEROS	K		DESIGNATIONS
1	AM 844 215 A	1	NFP ▶ 7/73	**PORTE DE COFFRE** HECKKLAPPE BOOT DOOR PUERTA DE MALETA PORTELLO COFANO
	5 446 831	1	▶ 7/73	–
2	5 443 874	2	▶ 7/72 RMP	**CHARNIERE** SCHARNIER HINGE BISAGRA CERNIERA
3	AM 844 89	1		**GARNITURE** DICHTGARNITUR SEALING STRIP JUNTA GUARNIZIONE
4	AM 844 264 A	1		**BÉQUILLE** STUETZE STAY PUNTAL PUNTELLO
5	5 430 287	1	NFP	**MONOGRAMME ADHÉSIF** KLEBEMONOGRAMM ADHESIVE MONOGRAM MONOGRAMA ADHESIVO MONOGRAMMA ADESIVO
6	5 421 093	1	▶ 7/73	**JONC DE PORTE** ZIERLEISTE FINISHER PERFIL MODANATURA
	5 448 483	1	NFP 7/73 ▶	– **ADHÉSIF NOIR** – SELBSTKLEBEND, SCHWARZ – ADHESIVE, BLACK – ADHESIVO NEGRO – ADESIVA NERA
	5 448 486	1	NFP 7/73 ▶	– **ADHÉSIF ARGENT** – SELBSTKLEBEND, SILBER – ADHESIVE, SILVER – ADHESIVO PLATA – ADESIVA ARGENTO
7	AM 861 03 B	1	ENTR. 55	**SERRURE** SCHLOSS LOCK CERRADURA SERRATURA
8	5 413 590	1		**POUSSOIR** DRUCKKNOPF PUSH-BOTTON BOTON-PULSADOR PULSANTE
9	AM 861 57 A	1	LA 52 - ENTR. 24	**GACHE** EINRASTUNG STRIKING PLATE CERRADERO BOCCHETTA
10	AM 861 359 A	1	10/69 ▶ RMP	**GUIDE** FUEHRUNG GUIDE GUIA GUIDA
11	AM 861 80 A	1		**BUTÉE** ANSCHLAG STOP TOPE REGGISPINTA
12	5 422 524	1	30 x 40 x 2,5	**RONDELLE** SCHEIBE WASHER ARANDELA RONDELLA

166

7-844

L-01 ↑

PORTE DE COFFRE (Suite) — 02/88
HECKKLAPPE (Forts.)
BOOT DOOR (Cont.)
PUERTA DE MALETA (Cont.)
PORTELLO COFANO BAULE (Cont.)

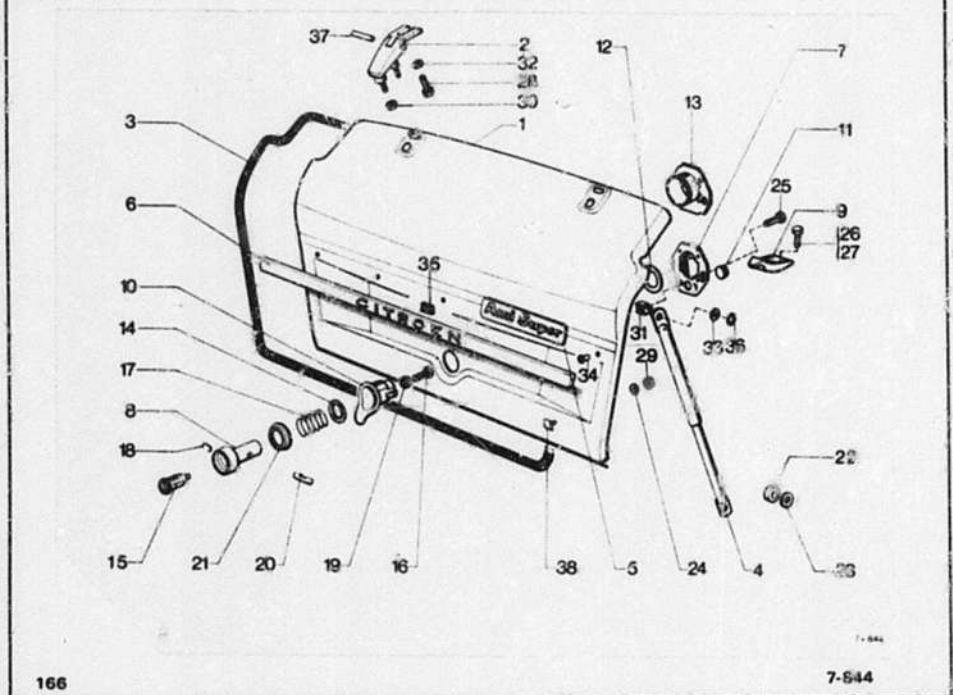

166 7-844

I	NUMEROS	K	AMS 4	DESIGNATIONS
13	AM 861 171	1	ENTR. 55	**SUPPORT** TRAGHUELSE SUPPORT BUSH SOPORTE SUPPORTO
14	5 420 323	1	18 x 24 x 0,5	**RONDELLE** SCHEIBE WASHER ARANDELA RONDELLA

15	5 418 696	1				**JEU DE 3 BARILLETS** SATZSCHLOSSEINSAETZE (3) THREE-BARREL SET JUEGO DE 3 BARRILETES SERIE DI 3 BARILETTI
16	AM 861 392 B	1	M 5 - 18 RMP	9/70 ▶		**VIS** SCHRAUBE SCREW TORNILLO VITE
17	GK 67 272 81 A	1	RMP	9/72 ▶		**RESSORT DE BOUTON** FEDER SPRING MUELLE MOLLA
18	5 413 588	1				**JONC D,ARRET** SICHERUNGSDRAHT CIRCLIP ANILLO DE RETENCION ARRESTO ELASTICO
19	5 413 594	1				**ÉCROU** MUTTER NUT TUERCA DADO
20	5 413 592	1				**VERROU** BOLZEN PIN CERROJO CHIAVISTELLO
21	5 413 591	1				**COUPELLE** HALTETELLER CUP COPELA SCODELLINO
22	*AMB 9 844 120 L* RP 5 416 856	3				**BAGUE DE BÉQUILLE** HUELSE F. STUETZE STAY BUSH CASQUILLO DE PUNTAL BOCCOLA PER PUNTELLO
23	AY 971 116	1				**RONDELLE DE BÉQUILLE** SCHEIBE F. STUETZE STAY WASHER ARANDELA DE PUNTAL RONDELLA PER PUNTELLO
24	5 413 142	2				**RONDELLE DE JONC** SCHEIBE WASHER ARANDELA RONDELLA
25	*23 661 319* RP 79 03 201 130	2	TH 5 x 16			**VIS** SCHRAUBE SCREW TORNILLO VITE
26	79 03 201 131	2	TH 5 x 20			–
27	23 683 319	2	TH 6 x 20			–
28	ZD 9 372 030 W	2	TH 7 x 25			–

166

7-844

L-02

PORTE DE COFFRE (Suite)
HECKKLAPPE (Forts.)
BOOT DOOR (Cont.)
PUERTA DE MALETA (Cont.)
PORTELLO COFANO BAULE (Cont.)

02/88

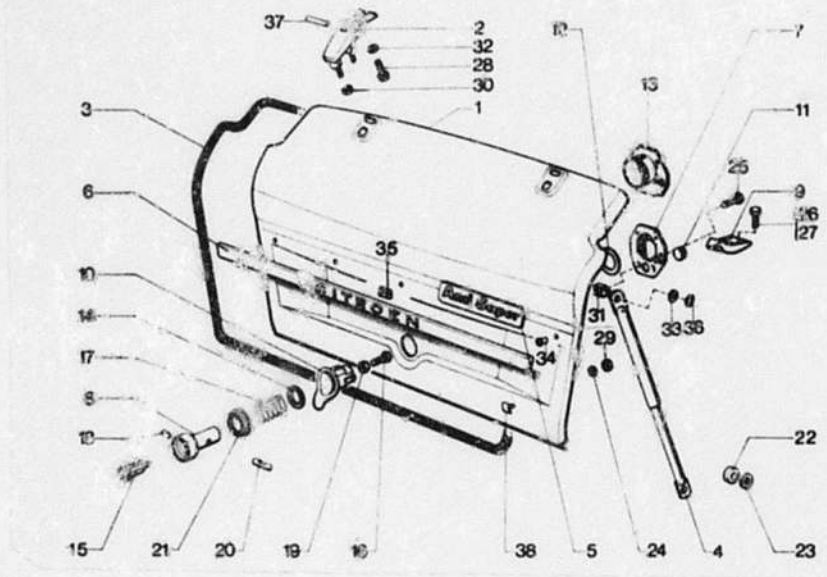

166 7-844

I	NUMEROS	K		DESIGNATIONS
29	*25 258 019* RP 79 03 032 003	2	HE 4 x 70	**ÉCROU** MUTTER NUT TUERCA DADO
30	79 03 032 006	8	HE 5	–
31	26 157 959	2		**ÉCROU EN CAGE** KAEFIG-MUTTER CAGE-NUT TUERCA EN CAJILLA DADO IN GABBIA
32	*26 191 549* RP 79 03 053 496	2	7,5 x 25 x 3	**RONDELLE** SCHEIBE WASHER ARANDELA RONDELLA
33	26 192 569	2	8,5 x 14 x 1,5	–
34	ZC 9 619 867 U	4		**AGRAFE** KLAMMER CLIP GRAPA GRAFFETTA
35	26 198 079	5		–
36	*ZC 9 620 563 U*	2	NFP	**CLIP** CLIPS CIP CLIP GRAFFETTA
37	*ZC 9 617 059 U*	2	NFP 7/72 ▶	**AXE** BOLZEN PIN EJE PERNO
			XT	**PIECES SPÉCIALES** SPEZIALTEILE SPECIAL PARTS PIEZAS ESPECIALES PEZZI SPECIALI
6	*AM 854 223 A*	1	C – (I) NFP	**JONC DE PORTE** ZIERLEISTE FINISHER PERFIL MODANATURA
38	*5 421 985*	1	D - (I) - NFP	–
	AM 854 219 A	2	(I) - AR NFP	**PLAQUETTE DE JONC** PLAKETTE PLAQUETTE PLAQUETA PLACCHETTA PER MODANAT.

166

7-844-01

L-03

PORTE DE COFFRE
HECKKLAPPE
BOOT DOOR
PUERTA DE MALETA
PORTELLO COFANO BAULE

02/88

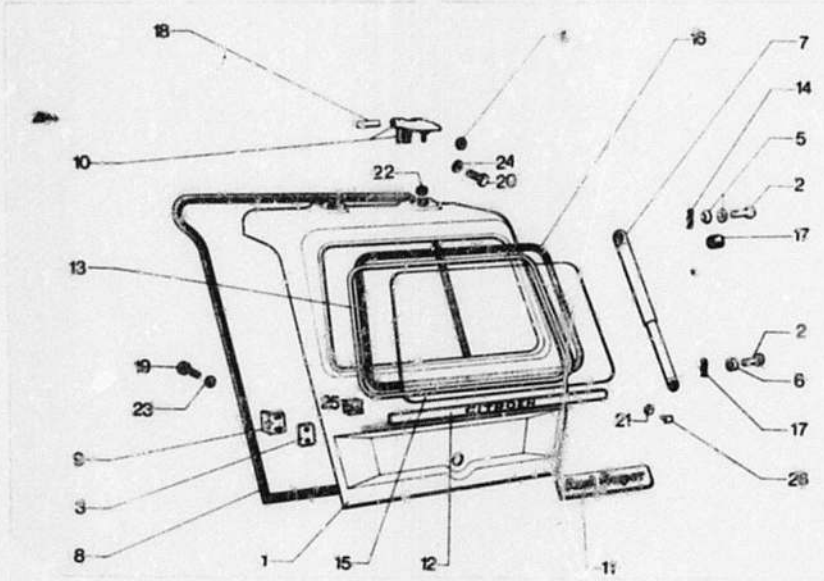

166 7-844-01

I	NUMEROS	K	BK	DESIGNATIONS
1	5 432 049	1	FMP 3/73 ▶ 7/73 NFP	**PORTE DE COFFRE** HECKKLAPPE BOOT DOOR PUERTA DE MALETA PORTELLO COFANO
	5 446 832	1	7/73▶	–
2	5 437 758	4	ϕ 5 x 16 - LON 16,5	**AXE DE BÉQUILLE** BOLZEN F. STUETZE STAY PIN EJE DE PUNTAL PERNO DEL PUNTELLO
3	AMB 844 115 A	2	ENTR 22 - NFP	**PLAQUETTE DE BUTÉE** ANSCHLAGPLAKETTE STOP PLAQUETTE PLAQUETA DE TOPE PLACCHETA REGGISPINTA
4	AMB 844 160	2	NFP	**RONDELLE D'ÉTANCHÉITÉ** DICHTSCHEIBE SEALING WASHER ARANDELA DE ESTANQUEIDAD RONDELLA DI TENUTA
5	75 403 202	4	SUP	**BAGUE DE BÉQUILLE** HUELSE F. STUETZE STAY BUSH CASQUILLO DE PUNTAL BOCCOLA PER PUNTELLO
6	AMF 844 231 A	2	INF	–
7	AMB 844 261 A	2		**BÉQUILLE ASSEMBLÉE** STUETZE STAY PUNTAL PUNTELLO
8	AMB 844 287 A	1		**GARNITURE D'ÉTANCHÉITÉ** DICHTGARNITUR SEALING STRIP JUNTA GUARNIZIONE
9	AMB 844 295 A	2	ENTR. 22 - NFP	**SUPPORT DE BUTÉE** ANSCHLAGTRAEGER STOP BRACKET SOPORTE DE TOPE SUPPORTO REGGISPINTA
10	5 447 690	2	NFP	**CHARNIÈRE** SCHARNIER HINGE BISAGRA CERNIERA
11	5 430 287	1	«AMI SUPER» NFP	**MONOGRAMME ADHÉSIF** KLEBEMONOGRAMM ADHESIVE MONOGRAM MONOGRAMA ADHESIVO MONOGRAMMA ADESIVO
12	5 421 093	1	▶ 7/73	**JONC DE PORTE** ZIERLEISTE F. KLAPPE DOOR FINISHER PERFIL DE PUERTA MODANATURA PORTELLO
	5 448 483	1	NFP 3/73▶	– **ADHÉSIF NOIR** – SELBSTKLEBEND, SCHWARZ – ADHESIVE, BLACK – ADHESIVO NEGRO – ADESIVA NERA
	5 448 486	1	NFP 7/73▶	– **ADHÉSIF ARGENT** – SELBSTKLEBEND, SILBER – ADHESIVE SILVER – ADHESIVO PLATA – ADESIVO ARGENTO
13	AM 844 77	2	INF - SUP	**JONC DE LUNETTE** ZIERLEISTE F. HECKFENSTER WINDOW FINISHER PERFIL DE LUNETA MODANATURA LUNOTTO

166

7-844-01

L-04

PORTE DE COFFRE (Suite)
HECKKLAPPE (Forts.)
BOOT DOOR (Cont.)
PUERTA DE MALETA (Cont.)
PORTELLO COFANO BAULE (Cont.)

02/98

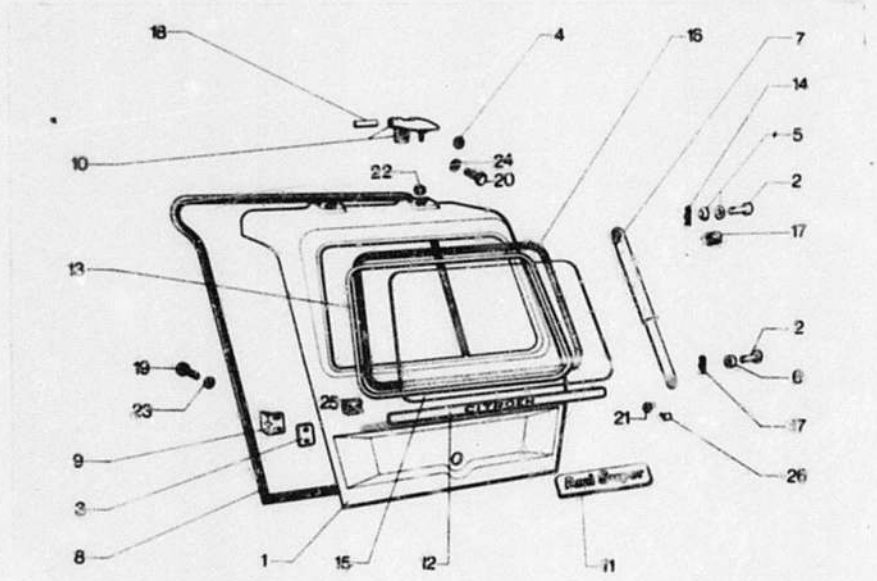

166 7-844-01

I	NUMEROS	K	BK	DESIGNATIONS
14	79 03 066 999	4		**ÉPINGLE DE BÉQUILLE** HALTESPANGE F. STUETZE STAY CLIP HORQUILLA DE PUNTAL FORCELLINA PER PUNTELLO
15	AMB 961 7	1		**GLACE** FENSTERSCHEIBE GLASS CRISTAL CRISTALLO

	5 428 204	1		**GLACE CHAUFFANTE** HEIZBARE FENSTERSCHEIBE HEATED GLASS CRISTAL TERMICO CRISTALLO TERMICO
16	AMB 961 61	1		**JOINT D'ÉTANCHÉITÉ** DICHTGARNITUR SEALING STRIP JUNTA GUARNIZIONE
17	*AMF 844 174 A*	2	NFP	**BAGUE ANTI-BRUIT** HUELSE ZUR GERAEUSCHD. ANTI-RATTLE BUSH CASQUILLO ANTIRUIDO BOCCOLA ANTIRUMORE
18	*ZC 9 617 043 U*	2	⌀ 6,5 - LON 30 NFP	**AXE** BOLZEN PIN EJE PERNO
19	*23 660 319* RP 79 03 201 130	2	TH 5 x 14	**VIS** SCHRAUBE SCREW TORNILLO VITE
20	*23 720 319*	2	TH 7 x 25 - NFP	–
21	25 258 019	2	HE 4 x 75	**ÉCROU** MUTTER NUT TUERCA DADO
22	25 258 019	6	HE 5 x 75	–
23	*26 192 379* RP 79 03 053 372	2	5,25 x 15 x 1,5	**RONDELLE** SCHEIBE WASHER ARANDELA RONDELLA
24	*26 191 549* RP 79 03 053 496	1	7,5 x 25 x 3	–
25	26 198 079	13		**AGRAFE** KLAMMER CLIP GRAPA GRAFFETTA
			XT	**PIECES SPÉCIALES** SPEZIALTEILE SPECIAL PARTS PIEZAS ESPECIALES PEZZI SPECIALI
12	*AM 854 223 A*	1	G - (I) NFP	**JONC DE PORTE** ZIERLEISTE F. TUER DOOR EMBELLISHER PERFIL DE PUERTA PROFILO PER PORTELLO
	5 421 095	1	D - (I) - NFP	–
26	*AM 854 219 A*	2	(I) - NFP	**PLAQUETTE** PLAKETTE PLAQUETTE PLAQUETA PLACCHETTA

166

7-851

L-05

AILES AV.
VORDERE XOTFLUEGEL
FRONT WINGS
ALETAS DELANT.
PARAFANGHI ANT.

02/88

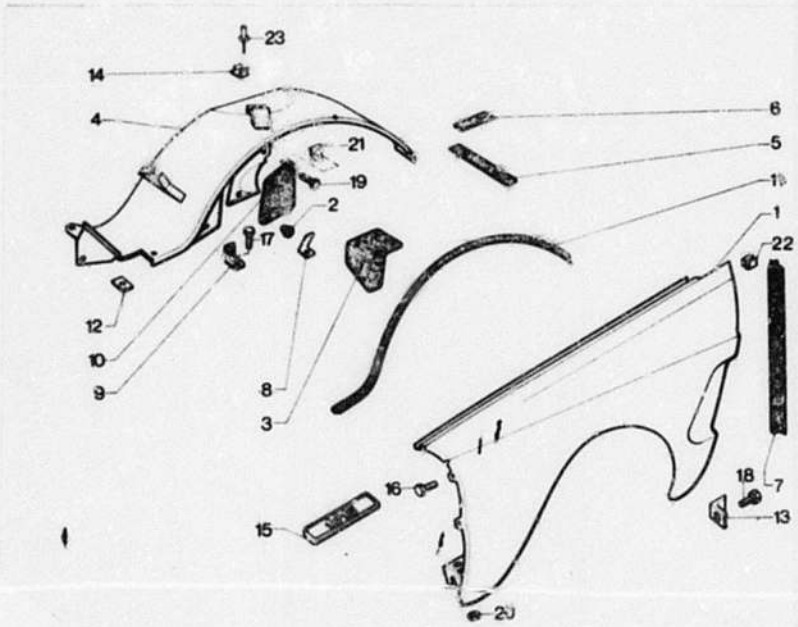

166 7-851

I	NUMEROS	K		DESIGNATIONS
1	AM 851 60 C	1	AV G	AILE KOTFLUEGEL WING ALETA PARAFANGO
–	5 417 820	1	AV D	–
2	75 416 420	2		BUTÉE ANSCHLAG STOP TOPE REGGISPINTA
3	AM 851 [illegible] A	2	NFP	BAVETTE SCHMUTZFANG MUD-FLAP FALDILLA PARASPRUZZI
4	5 416 688	1	G	PASSAGE DE ROUE RADKASTEN WHEEL-ARCH PASO DE RUEDA PASSARUOTA
	5 416 689	1	D	–
5	AM 851 51	2	LON 255	GARNITURE DICHTGARNITUR SEALING JUNTA GUARNIZIONE
6	AM 851 54	2	LON 90	–
7	AM 851 57	2	LON 360	–
8	AM 851 62	2	INF - AR	ÉQUERRE HALTEWINKEL SQUARE ESQUADRA SQUADRETTA
9	AM 851 76 A	2	AV.	PATTE HALTEWINKEL SQUARE ESQUADRA SQUADRETTA
10	5 440 554	1	G - NFP RMP 9/73 ▶	BAVETTE SCHMUTZFANG MUD-FLAP FALDILLA PARAPRUZZI
	AM 851 77 A	1	D - NFP	–
11	AM 851 83 A	2	LON 900	GARNITURE DICHTGARNITUR SEALING JUNTA GUARNIZIONE
12	AM 851 [illegible]	2	20 x 40 x 8 - NFP	PLAQUETTE PLAKETTE PLAQUETTE PLAQUETA PLACCHETTA
13	AM 9 851 197 B RP 5 420 313	4	AR	SUPPORT TRAEGER BRACKET SOPORTE SUPPORTO
14	ZC 9 619 915 U	2		AGRAFE DE MANIVELLE SPANGE F. KURBEL HANDLE CLIP GRAPA DE MANIVELA GRAFFETTA MANOVELLA
15	5 430 288	1	«1015» NFP ▶7/73	MONOGRAMME MONOGRAMM MONOGRAM MONOGRAMA MONOGRAMMA
	5 430 287	1	«AMI - SUPER» 7/73 ▶ NFP	–

166

7-851

L-06

AILES AV. (Suite)
VORDERE KOTFLUEGEL (Forts.)
FRONT WINGS (Cont.)
ALETAS DELANT. (Cont.)
PARAFANCHI ANT. (Cont.)

02/88

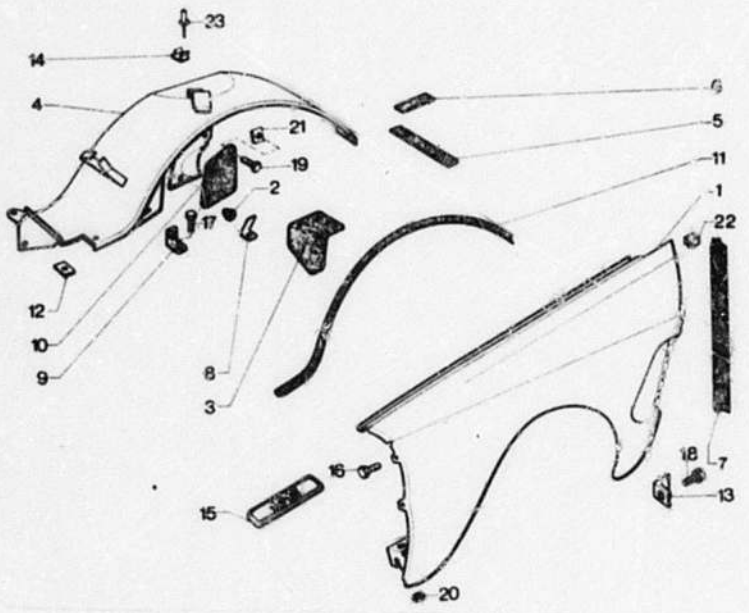

166 7-851

I	NUMEROS	K		DESIGNATIONS
16	23 703 319	8	TH 7 x 16	**VIS** SCHRAUBE SCREW TORNILLO VITE
17	23 453 319	13	TH 5 x 12	–
18	23 641 319	2	TH 5 x 16	–
19	ZC 9 621 140 U	3	TH x 1,4" LGN 14	–
20	25 259 019 RP 79 03 032 006	8	HE 5	**ECROU** MUTTER NUT TUERCA DADO
21	26 158 109	7		–
22	ZC 9 619 817 U	8		**AGRAFE** KLAMMER CLIP GRAPA GRAFFETTA
23	26 187 519 RP 79 03 072 273	4	«POP»	**RIVET** NIET RIVET REMACHE RIVETTO
			XT	**PIECES SPECIALES** SPEZIALTEILE SPECIAL PARTS PIEZAS ESPECIALES PEZZI SPECIALI
1	AM 851 60 E RP AM 851 60 C	1	G (I) (N)	**AILE AV.** KOTFLUEGEL WING ALETA PARAFANGO
	5 416 684	1	D (I) (N)	–

166

7-851-01

L-07 ↑

AILES ARRIERE
HINTERE KOTFLUEGEL
REAR WINGS
ALETAS TRAS.
PARAFANGHI POST.

02/88

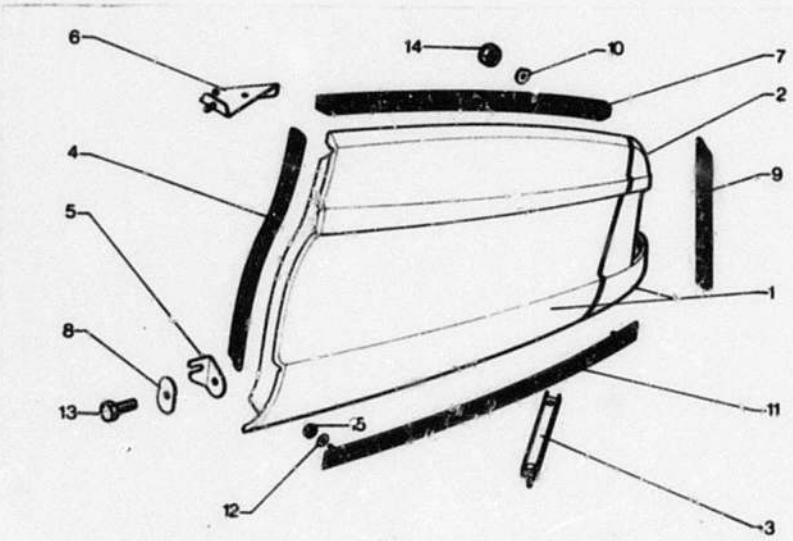

166 7-851-01

I		NUMEROS	K		DESIGNATIONS
1		AM 851 43	1	G	**AILE** KOTFLUEGEL WING ALETA PARAFANGO
		AM 851 44	1	D	–
2		AM 851 368 A	1	AR G	**EMBOUT D'AILE** ENSTUECK AM KOTFLUEGEL WING ENDPIECE TERMINAL DE ALETA TERMINALE DEL PARAFANGO
		AM 851 369 A	1	AR D	–

3		AM 851 61	2	NFP	**TIRANT** STREBE TIE-ROD TIRANTE TIRANTE
4		AM 851 68	2	LON 600	**GARNITURE** DICHTGARNITUR SEALING STRIP JUNTA GUARNIZIONE
5		AM 851 81 B	1	INF G	**PATTE** WINKEL SQUARE ESCUADRA SQUADRETTA
		AM 851 81 C	1	INF D	–
6		AM 851 146	1	D - NFP	**PATTE DE TIRANT** HALTEBLECH F. STREBE TIE-ROD BRACKET PATA DE TIRANTE STAFFA DEL TIRANTE
7		AM 851 162	2	LON 755	**GARNITURE** DICHTGARNITUR SEALING STRIP JUNTA GUARNIZIONE
8		AM 851 180	2	INF - NFP	**CONTREPLAQUÉ** GEGENBLECH COUNTER-PLATE CONTRA-PLACA CONTROPLACCA
9		AM 851 192	2	LON 375	**GARNITURE** DICHTGARNITUR SEALING STRIP JUNTA GUARNIZIONE
10		AM 851 139 RP 26 185 529	4	5,5 x 36 x 3	**RONDELLE** SCHEIBE WASHER ARANDELA RONDELLA
11		5 450 704	1	G	**PROFILÉ AVEC FIXATION** ZIERLEISTE M. BEFEST.-TEILEN MOULDING WITH SEC. PARTS PERFIL CON SUJECION MODANATURA CON FISSAGGIO
		5 450 705	1	D	–
12		5 415 580	4	NFP	**RONDELLE** SCHEIBE WASHER ARANDELA RONDELLA
13		23 661 312 RP 79 03 291 130	6	TH 5 x 16	**VIS** SCHRAUBE SCREW TORNILLO VITE
14		25 269 019 RP 79 03 032 006	12	HE 5	**ÉCROU** MUTTER NUT TUERCA DADO
15		XD 9 525 700 W	4	HE 3	–

166

7–852

L–08 ↑

CAPOT
MOTORHAUBE
BONNET
CAPO
COFANO MOTORE

02/88

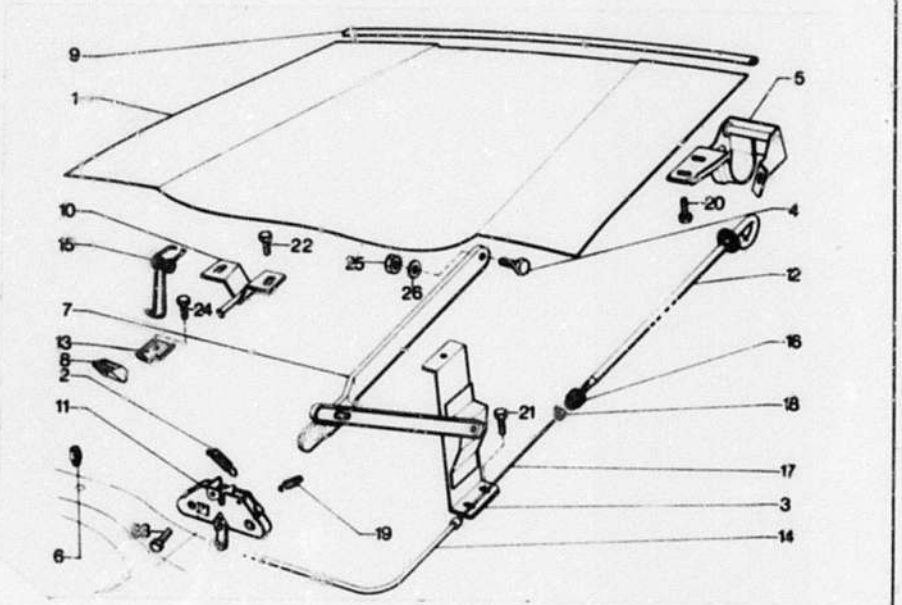

166 7-852

I	NUMEROS	K		DESIGNATIONS
1	5 464 510	1	7/75▶	**CAPOT** MOTORHAUBE BONNET CAPO COFANO MOTORE
2	5 408 777	1	–	– **RESSORT** FEDER SPRING MUELLE MOLLA
3	*5 418 339*	1	NFP	**SUPPORT DE BÉQUILLE** HALTERUNG F. STUETZE STAY BRACKET SOPORTE DE PUNTAL SUPPORTO PER PUNTELLO
4	GX 68 176 01 A	2		**AXE DE BÉQUILLE** BOLZEN F. STUETZE STAY PIN EJE DE PUNTAL PERNO PER PUNTELLO
5	5 464 507	1	G 7/75 ▶ RMP *AM 852 50* DEO 1 - 22 769 009	**CHARNIERE** SCHARNIER HINGE BISAGRA CERNIERA
	5 464 508	1	D 7/75 ▶ RMP *AM 852 51* DEO 1 - 22 769 009	–
6	AM 852 91 A	2	LON 31	**BUTÉE** ANSCHLAG STOP TOPE REGGISPINTA
7	GX 68 163 01 A	1		**BÉQUILLE** STUETZ STAY PUNTAL PUNTELLO
8	*5 420 452*	1	NFP	**BUTÉE DE CROCHET** ANSCHLAG F. HAKEN SPRING STOP TOPE DE MUELLE REGGISPINTA MOLLA
9	5 506 656	1	LON 1235	**GARNITURE** DICHTLEISTE SEALING STRIP PERFIL DE ESTANQUEIDAD GUARNIZIONE
10	*5 418 924*	1	NFP	**DOIGT** VERRIEGELUNGSBOLZEN LOCKING BOLT DEDO STANGHETTA
11	5 402 250	1		**SERRURE** SCHLOSS LOCK CERRADURA SERRATURA
12	*5 418 929*	1	NFP	**TIRETTE** ZUGHEBEL CONTROL ROD TIRADOR TIRANTE
13	*AM 851 40 B*	1	NFP	**PATTE DE CROCHET** LASCHE HOOK CLAMP PATA STAFFA

166

7-852

L-09

CAPOT (Suite)
MOTORHAUBE (Forts.)
BONNET (Cont.)
CAPO (Cont.)
COFANO MOTORE (Cont.)

02/88

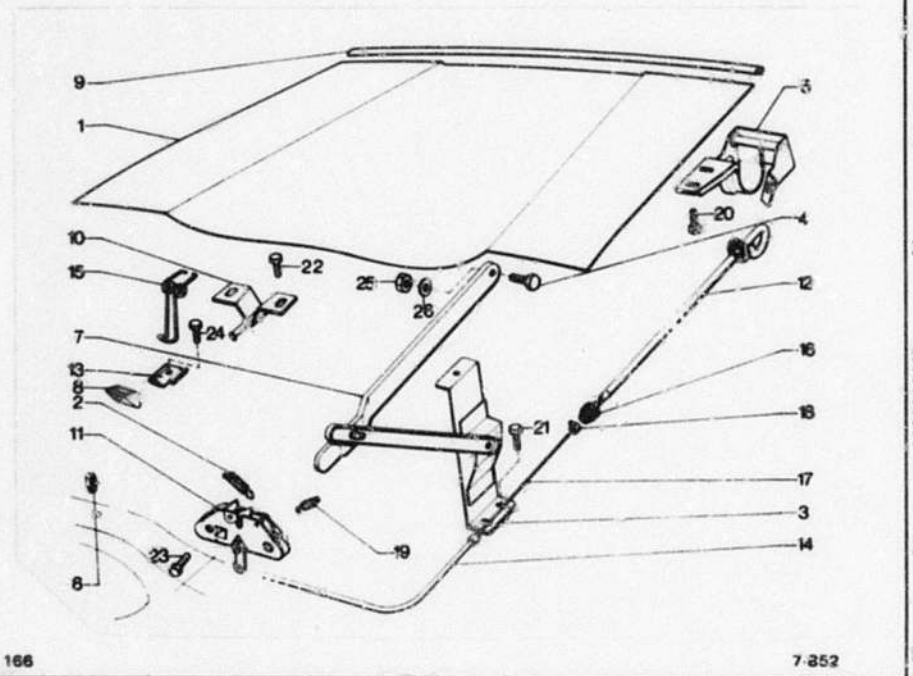

166 7-852

I	NUMEROS	K		DESIGNATIONS
14	*5 418 927*	1	NFP	**CABLE AVEC GAINE** SEIL MIT HUELSE CABLE WITH SHEATH CABLE CON VAINA CAVO CON GUAINA
15	5 420 229	1		**CROCHET DE SÉCURITÉ** SICHERUNGSHAKEN SAFETY HOOK GANCHO DE SEGURIDAD GANCIO DE SICUREZZA
16	AM 861 166	1		**BAGUE** HUELSE BUSH CASQUILLO BOCCOLA
17	*5 418 925*	1	NFP	**CABLE NU** SEIL OHNE AUSRUESTUNG CABLE ONLY CABLE DESNUDO CAVO NUDO
18	5 413 304	2		**SERRE-CABLE** BETAETIGUNGSZUG CONTROL CABLE RETENCION DE CABLE CAVO DE COMANDO
19	75 434 086	1		**RESSORT DE RAPPEL** RUECKZUGFEDER RETURN SPRING MUELLE DE RETROCESO MOLLA DI RICHIAMO
20	*23 661 319* RP 79 03 201 130	10	TH 5 x 16	**VIS** SCHRAUBE SCREW TORNILLO VITE
21	79 03 001 869	3	TH 6 x 16	–
22	79 03 101 770	2	TH 7 x 18	–
23	79 03 201 151	2	TH 8 x 25	–
24	23 641 319	1	TH 5 x 16	–
25	25 240 019	1	HE 6	**ÉCROU** MUTTER NUT TUERCA DADO
26	25 240 299	2	8,4 x 17 x 2	**RONDELLE** SCHEIBE WASHER ARANDELA RONDELLA
27	5 478 211	1		**RESSORT D'ÉJECTEUR** OEFFNUNGSFEDER OPENING SPRING MUELLE DE ABERTURA MOLLA D'APERTURA

7-853

L-10 ↑

TOLE D'HABILLAGE AVANT
VORDERE VERKLEIDUNGSBLECH
FRONT PANEL
CHAPA DE REVESTIMIENTO DELANT.
LAMIERA DI RIVESTIMENTO ANT.

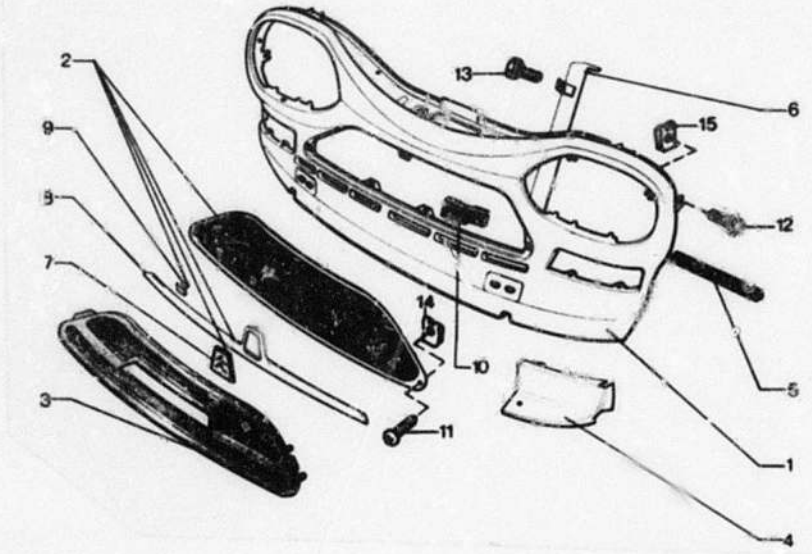

156 7-853

I	NUMEROS	K		DESIGNATIONS
1	5 417 147	1		**TOLE D'HABILLAGE** VERKLEIDUNGSBLECH FRONT PANEL CHAPA DE REVESTIMIENTO LAMIERA DI RIVESTIMENTO
2	5 421 368	1		**CALANDRE** GRILL GRILLE CALANDRA CALANDRA
3	*5 421 369 * 107*	1	NFP ▶ 7/75	**CACHE-CALANDRE** GRILLABDECKUNG GRILLE COVERING OCULTADOR DE CALANDRA COPRICALANDRA
	*5 421 369 * 706*	1	NFP 7/75 ▶	–
4	5 417 155	1	G	**TOLE DE FERMETURE** ABSCHLUSSBLECH CLOSING PANEL CHAPA DE CIERRE LAMIERA DI CHIUSURA
	5 417 156	1	D	–
5	AM 853 141	2	LON 255	**GARNITURE** DICHTGARNITUR SEALING JUNTA GUARNIZIONE
6	*5 420 521*	1	D - NFP	**TIRANT** STREBE BRACE TIRANTE TIRANTE
	5 420 512	1	G NFP	–
7	*5 440 404*	1	NFP	**CHEVRON** CITROEN-WINKEL CHEVRON CHEURRON EMBLEMA
8	*5 440 403*	1	NFP	**ENJOLIVEUR** ZIERSTUECK EMBELLISHER EMBELLECEDOR ABBELLIMENTO
9	*5 440 405*	4	NFP	**PLAQUETTE D'ENJOLIVEUR** BEFESTIGUNGSPLAKETTE SECURING PLAQUETTE PLAQUETA DE FIJACION PLACCHETTA DI FISSAGGIO
10	*5 417 211*	1	G - NFP	**GRILLAGE** GITTER NETTING REJILLA GRIGLIA
	5 417 212	1	D - NFP	–
11	*ZD 9 096 600 U* RP 20 966 009	4	TF 4,85 x 15,9	**VIS** SCHRAUBE SCREW TORNILLO VITE
12	ZC 9 621 140 U	6	TH - LON 14 F 1/4"	–
13	23 680 319	4	TH 6 x 14	–
14	*ZC 9 615 757 U* RP 26 157 579	4		**ÉCROU-CLIP** CLIPS-MUTTER CLIP-NUT TUERCA CLIP GRAFFETTA PER VITE
15	ZC 9 615 810 U	6		–

166

7-853

L-11

TOLE D'HABILLAGE AV.
VORDERE VERKLEIDUNGSBLECH
FRONT PANEL
CHAPA DE REVESTIMIENTO DELANT.
LAMIERA DI RIVESTIMENTO ANT.

02/88

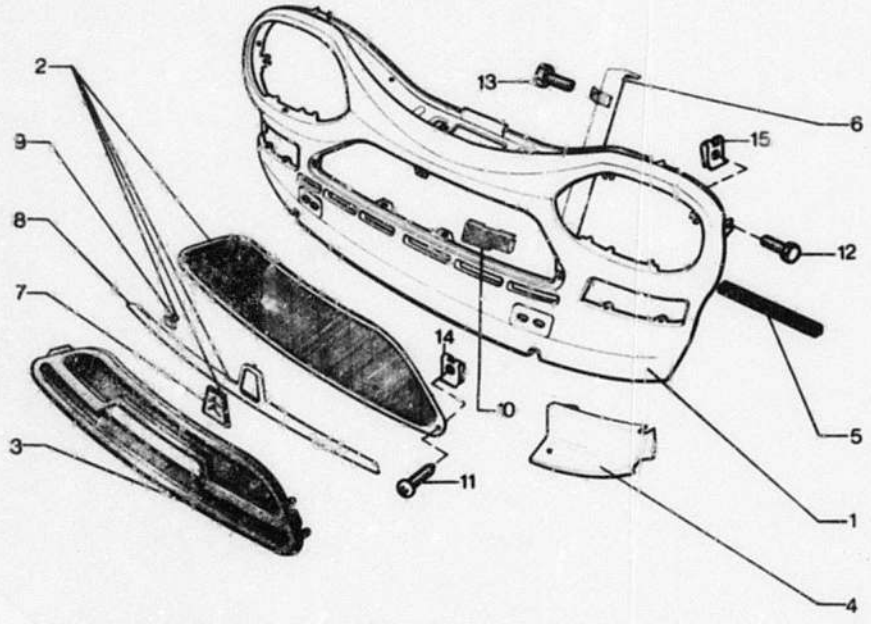

166 7-853

I	NUMEROS	K		DESIGNATIONS
			XT	**PIECES SPÉCIALES** SPEZIALTEILE SPECIAL PARTS PIEZAS ESPECIALES PEZZI SPECIALI
2	*5 438 477*	1	(D) - MFP	**CALANDRE** GRILL GRILLE CALANDRA CALANDRA

166

7-853-01

L-12

CONSOLE CENTRALE
MITTLERE KONSOLE
CENTRE CONSOLE
CONSOLA CENTRAL
MENSOLA CENTRALE

02/88

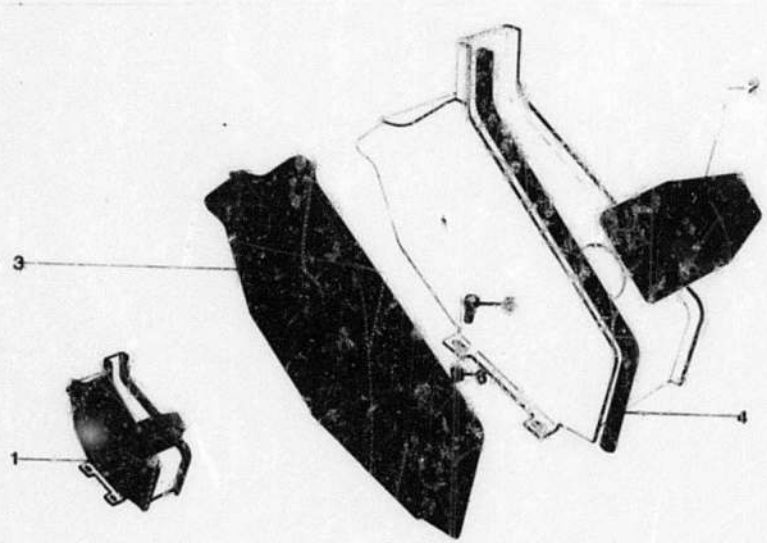

166 7-853-01

I	NUMEROS	K		DESIGNATIONS
1	5 432 059	1	NFP	**CONSOLE GARNIE** KONSOLE BEZOGEN TRIMMED CONSOLE CONSOLA GUARNECIDA MENSOLA RIVESTITA
2	5 431 616	1	NFP	**GARNISSAGE** BEZUG LINING GUARNICION RIVESTIMENTO
3	5 431 997 5 431 998	1 1	LAT G - NFP LAT D - NFP	– –
4	5 431 999	2	NFP	**JONC DE FINITON** ABSCHLUSSPROFIL FINISHING BEADING JUNQUILLO DE FINICION PROFILO DI FINITURA
5	23 687 019 RP 79 03 201 024	5	TH 6 x 30	**VIS** SCHRAUBE SCREW TORNILLO VITE
6	ZC 9 615 837 U	5	ϕ 6 - NFP	**ÉCROU** MUTTER NUT TUERCA DADO

166

7-854

L-13 ↑

ENJOLIVEMENT EXTÉRIEUR
AEUSSERE ZIERLEISTEN
EXTERIOR FINISHERS
PERFILES EXTERIORES
MODANATURE ESTERNE

02/88

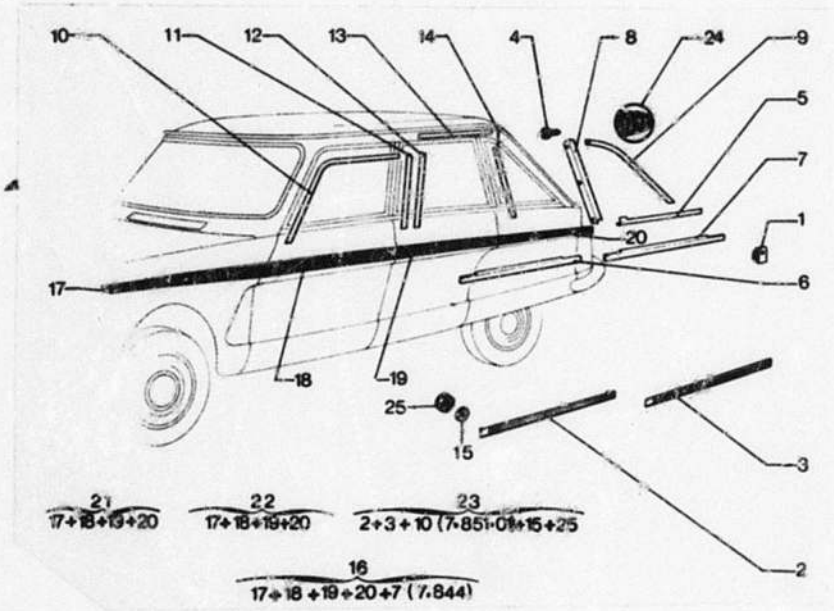

166 7-854

I	NUMEROS	K		DESIGNATIONS
1	95 535 608	6		**PROFILÉ** ZIERLEISTE FINISHER PERFIL PROFILO
2	5 450 700	1	AV G	**JONC CENTRAL DE PORTE** MITTLERE TUERLEISTE DOOR CENTRE FINISHER PERFIL CENTRAL DE PUERTA MODANATURA CENTR. PORTIERA
3	5 450 701	1	AV D	–
	5 450 702	1	AR G	–
	5 450 703	1	AR D	–

4		AM 854 87	6			**VIS DE JONC DE CUSTODE** SCHRAUBE AM SCHALLBLECH SCREW ON QUARTER PANEL TORNILLO PERFIL CUSTODIA VITE MODANATURA CUSTODIA
5		*AM 854 128*	1	G - NFP		**JONC** ZIERLEISTE FINISHER PERFIL MODANATURA
		AM 854 129	1	D - NFP		–
6		AM 854 214 A	1	INF G - LON 845		–
		AM 854 215 A	1	INF D - LON 845		–
7		AMB 854 135	1	INF G - LON 797		–
		AMB 854 137	1	INF D - LON 797		–
8		AM 854 138	1	AV G - CLUB		–
		AM 854 139	1	AV D - CLUB		–
		AM 854 138 A	1	AV G - CONF		–
		AM 854 139 A	1	AV D - CONF		–
9		AM 854 140	1	AR G - CLUB		–
		AM 854 141	1	AR D - CLUB		–
		AM 854 140 A	1	AR G - CONF		–
		AM 854 141 A	1	AR D - CONF		–
10		*AM 854 250 A*	1	AV G - NFP		–
		AM 854 251 A	1	AV D - NFP		–
11		*AMF 854 145*	1	AR G - LON 400 - NFP		–
		AMF 854 146	1	AR D - LON 400 - NFP		–
12		*AMF 854 147*	1	AV G - LON 400 - NFP		–
		AMF 854 148	1	AV D - LON 400 - NFP		–
13		*AM 854 149*	2	SUP AR - NFP		–
14		*AM 954 151*	1	AR G - LON 384 - NFP		–
		AM 854 152	1	AR D - LON 384 - NFP		–
15		*5 415 580*	12	NFP		**RONDELLE** SCHEIBE WASHER ARANDELA RONDELLA
					▶ 7/75	**BANDES ADHÉSIVES NOIRES** KLEBESTREIFEN, SCHWARZ ADHESIVE BLACK STRIPS BANDAS ADHESIVAS, NEGRAS BANDELLE ADESIVE NERE
16		*5 452 240*	1	ENS. - NFP	7/73 ▶	–
17		5 449 477	1	AV G	7/73 ▶	**– D'AILE** – F. KOTFLUEGEL – F. WING – DE ALETA – PER PARAFANGO
		5 449 478	1	AV D - NFP	7/73 ▶	–
18		*5 449 483*	1	AV D - NFP	7/73 ▶	**– DE PORTE** – F. TUER – F. DOOR – DE PUERTA – PER PORTIERA
		5 449 484	1	AV G - NFP	7/73 ▶	–
19		*5 449 485*	1	AR G - NFP	7/73 ▶	–
		5 449 486	1	AR D - NFP	7/73 ▶	–
20		*5 449 491*	1	AR D - NFP	7/73 ▶	**– D'AILE** – F. KOTFLUEGEL – F. WING – DE ALETA – PER PARAFANGO
		5 449 492	1	AR G	7/73 ▶	–

ENJOLIVEMENT EXTÉRIEUR (Suite)
AEUSSERE ZIERLEISTEN (Forts.)
EXTERIOR FINISHERS (Cont.)
PERFILES EXTERIORES (Cont.)
MODANATURE ESTERNE (Cont.)

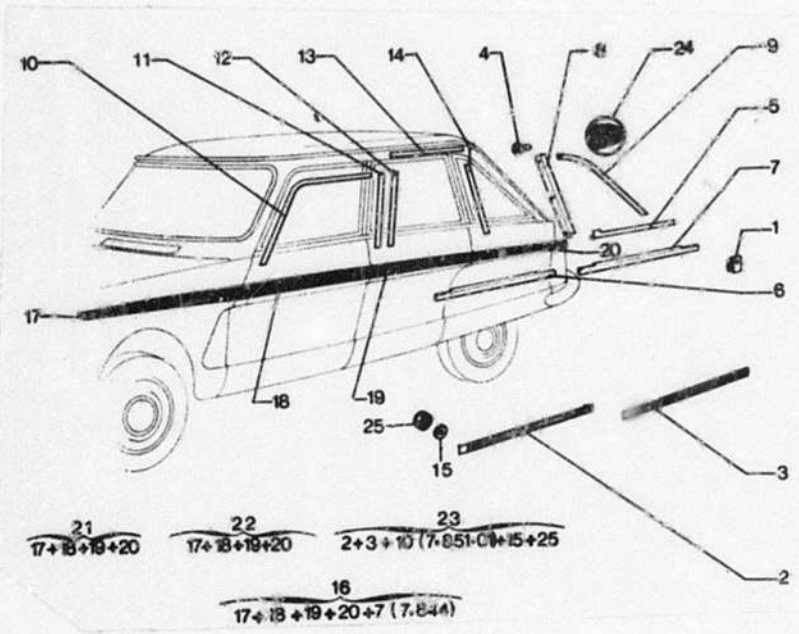

166 7-854

I	NUMEROS	K		DESIGNATIONS
			▶ 7/75	**BANDES ADHESIVES, ARGENT** KLEBESTREIFEN, SILBER ADHESIVE STRIPS, SILVER BANDAS ADHESIVAS, PLATA BANDELLE ADESIVE, ARGENTO
16	*5 452 241*	1	ENS. - NFP 7/73 ▶	–
17	5 449 479	1	AV D 7/73 ▶	– D'AILE – F. KOTFLUEGEL – F. WING – DE ALETA – PER PARAFANGO
	5 449 480	1	AV G - NFP 7/73 ▶	–
18	*5 449 481*	1	AV G - NFP 7/73 ▶	– DE PORTE – F. TUER – F. DOOR – DE PUERTA – PER PORTIERA
	5 449 482	1	AV D - NFP 7/73 ▶	–
19	*5 449 487*	1	AR D - NFP 7/73 ▶	–
	5 449 488	1	AR G - NFP 7/73 ▶	–
20	*5 449 489*	1	AR G - NFP 7/73 ▶	– D'AILE – F. KOTFLUEGEL – F. WING – DE ALETA – PER PARAFANGO
	5 449 490	1	AR D - NFP 7/73 ▶	–
21	*5 448 481*	1	ENS G. - NFP	**BANDES ADHÉSIVES, NOIRES** KLEBESTREIFEN, SCHWARZ ADHESIVE BLACK STRIPS BANDAS ADHESIVAS NEGRAS BANDELLE ADESIVE NERE
	5 448 482	1	ENS D. - NFP	–
22	*5 448 484*	1	ENS G - NFP	**BANDES ADHESIVES, ARGENT** KLEBESTREIFEN, SILBER ADHESIVE STRIPS, SILVER BANDAS ADHESIVAS, PLATA BANDELLE ADESIVE, ARGENTO
	5 448 485	1	ENS D - NFP	–
23	*5 432 027*	1	ENS - NFP	**PROFILÉ LIGNE DE LUMIERE** ZIERLEISTEN AN MITTELHOEHE MID-HEIGHT FINISHERS PERFILES A MEDIA-ALTURA MODANATURE A SEMIALTEZZA
24	26 157 969	8		**ÉCROU** MUTTER NUT TUERCA DADO
25	ZD 9 525 700 W	12	HE 3	

166

7-856

L-15 →

PLANCHE DE BORD
ARMATURENBRETT
DASHBOARD
PLANCHA ABORDO
CRUSCOTTO

02/88

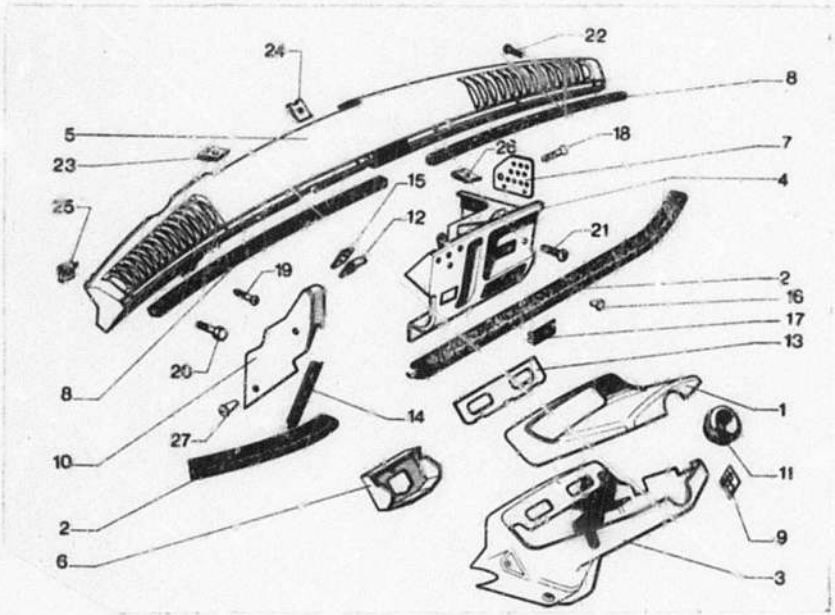

166 7-856

I	NUMEROS	K		DESIGNATIONS
1	5 424 786 * 152	1	SUP RM 5 424 786	**BOITIER** GEHAEUSE HOUSING CAJA SCATOLA
2	AM 856 78	1	G - LON 260 - NFP	**BOURRELET DE TABLETTE** WULST F. ABLAGE SHELF PAD REBORDE DE TABLILLA BORDINO DEL RIPIANO
	AM 856 79	1	D - LON 740 - NFP	–
3	5 424 784	1	INF ▶ 9/74	**BOITIER** GEHAEUSE HOUSING CAJA SCATOLA
	5 458 357	1	INF - NFP 9/74 ▶	–
4	5 422 182	1	NFP ▶ 9/74	**PLANCHE DE BORD CENTRALE** ARMATURENBRETT, MITTELTEIL DASHBOARD CENTRE PART PLANCHA ABORDO CENTRAL CRUSCOTTO, PARTE CENTRALE
	5 422 187	1	NFP ▶ 9/74	**– RADIO**
	5 458 350 * 152	1	9/74 ▶ RM 5 458 350	–
	5 458 351 * 152	1	9/74 ▶ RM 5 458 351	– RADIO
5	5 424 779 * 152	1	SUP RM 5 424 779 NFP	**PLANCHE DE BORD** ARMATURENBRETT DASHBOARD PLANCHA DE ABORDO CRUSCOTTO
	5 424 788	1	SUP NFP	–
6	AM 856 96	1	NFP	**TOLE DE COMPTEUR** TACHORAHMEN SPEEDMOTER SURROUND MARCA DE CUENTAKILOMETROS QUADRO DEL CONTACHILOMETRI
7	AM 856 103	1	LAT - NFP	**TOLE** PLATTE PLATE CHAPA LAMIERA
8	5 424 780 * 152	1	G RM 5 424 780 NFP	**BOURRELET PLANCHE DE BORD** WULST F. ARMATURENBRETT DASHBOARD PAD REBORDE DE PLANCHA ABORDO BORDINO PER CRUSCOTTO
	5 424 781 * 152	1	D - NFP RM 5 424 781	–
9	5 432 067	1	NFP	**GRILLE DE LECTURE** ANZEIGESCHLID INDICATOR PLAQUETTE PLAQUETA INDICADORA PLACCHETTA INDICATRICE
10	5 424 790	1	G - NFP	**FLASQUE** SEITENFUELLUNG LATERAL PANEL LATERAL PANNELLO LATERALE

PLANCHE DE BORD (Suite)
ARMATURENBRETT (Forts.)
DASHBOARD (Cont.)
PLANCHA ABORDO (Cont.)
CRUSCOTTO (Cont.)

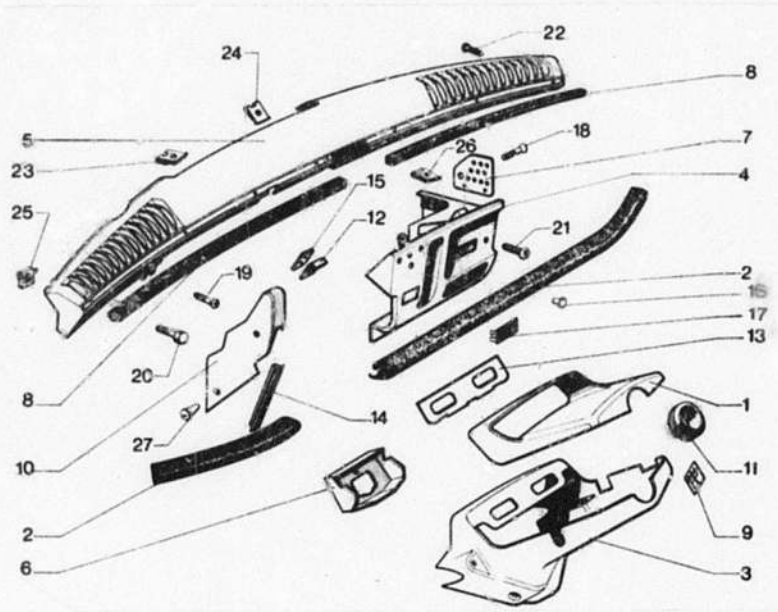

!	NUMEROS	K		DESIGNATIONS
11	*AM 856 112*	1	37 x 56 - NFP	**COLLERETTE** HUELSE BUSH COLLARIN COLLARINO
12	*AM 856 207 A*	1	G - NFP	**EQUERRE** WINKEL SQUARE ESQUADRA SQUADRETTA
13	*5 433 941*	1	NFP	**TOLE BLOC DE CONTROLE** BLECH F. KONTROLLEINHEIT CHECK UNIT PANEL CHAPA DE CONJUNTO COMPROB. LAMIERA BLOCCO CONTROLLO
14	*5 424 782 * 152*	1	G - NFP	**PROFILÉ PLASTIQUE** PLASTIK-LEISTE PLASTIC STRIP PERFIL DE PLASTICO PROFILO DI PLASTICA
	*5 424 782 * 152*	1	D - NFP	–
15	*AM 861 87 A*	1	8 x 26 x 3 - NFP	**PLAQUETTE** PLAKETTE PLAQUETTE PLAQUETA PLACCHETTA
16	*5 420 067* RP 5 500 852 * 700	?	⌀ 10,2 x 14 - H 11	**OBTURATEUR** STOPFEN PLUG TAPON TAPPO
17	GX 41 426 01 A	?		**FAUX INTERRUPTEUR** SCHEINSCHALTER DUMMY SWITCH FALSO INTERRUPTOR FINTO INTERRUTTORE
18	ZC 9 613 657 U	1	TA 3,52 x 9,5	**VIS** SCHRAUBE SCREW TORNILLO VITE
19	ZD 9 468 330 W	2	TF 8,5 x 16	–
20	79 03 201 011	3	TH 5 x 12	–
21	22 746 029	1	TR 4,8 x 16	–
22	22 756 029	3	TR 3 x 10	–
23	26 157 619	1		**ÉCROU** MUTTER NUT TUERCA DADO
24	26 157 459	1		–
25	26 157 959	3		–
26	79 03 046 999	1		–
27	ZD 9 815 616 U *5 424 915* RP 5 424 915 * 152	2		**BOUTON PRESSION** DRUCKKNOPF PRESS-BUTTON BOTON-PRESION BOTTONE A PRESSIONE
	5 424 915 * 152	2	▶7/76	–
	5 424 915 * 700	2	7/76 ▶	–

166

7-856-01

M-14 ↓

PLANCHE DE BORD
ARMATURENBRETT
DASHBOARD
PLANCHA ABORDO
CRUSCOTTO

02/88

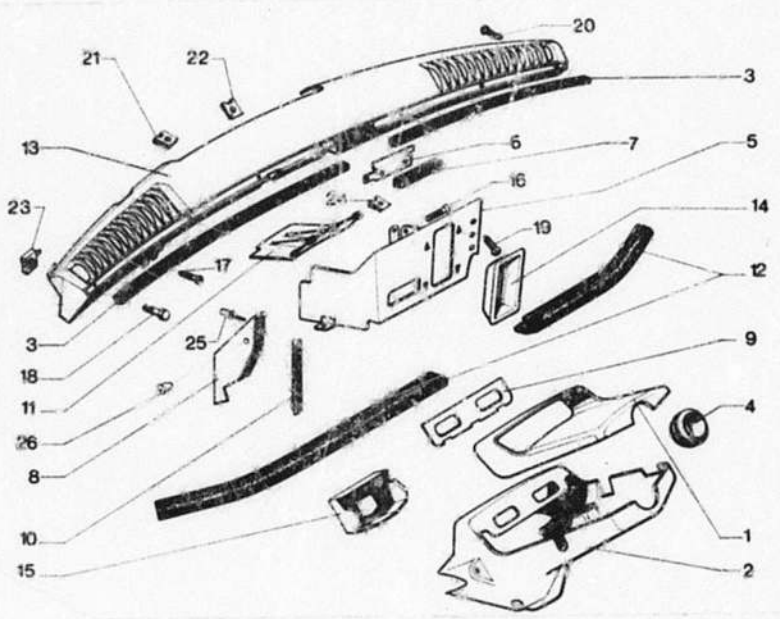

166 7-856-01

I	NUMEROS	K	D A D	DESIGNATIONS
1	5 424 786 * 152	1	SUP - NFP	BOITIER GEHAEUSE HOUSING CAJA SCATOLA
	5 424 786 * 700	1	SUP	–
2	5 424 784	1	INF	–
3	5 424 780 * 152	1	G - LON 555 - NFP	BOURRELET DE PLANCHE WULST F. ARMATURENBRETT DASHBOARD PAD REBORDE DE PLANCHA BORDINO CRUSCOTTO
4	5 424 781 * 152	1	D - LON 555 - NFP	–
	AM 856 112	1	37 x 56 - NFP	COLLERETTE HUELSE BUSH COLLARIN COLLARINO
5	5 424 797	1	NFP ▶ 1/75	PLANCHE DE BORD CENTRALE ARMATURENBRETT DASHBOARD CENTRE PART PLANCHA ABORDO CRUSCOTTO
	5 469 286 * 152	1		–
6	AM 856 117 A	1	20 x 100 x 0,6 - NFP	PLAQUE DE BANDEAU BLECH F. MITTELWULST CENTRE PAD PLATE PLACA DE REBORDE PLACCA PER BORDINO
7	5 424 792 * 152	1	LON 101 - NFP	BANDEAU MILIEU MITTELWULST CENTRE PAD REBORDE CENTRAL BORDINO CENTRALE
	5 424 792 * 700	1	NFP	–
8	5 424 794	1	D - NFP	FLASQUE DE TABLEAU SEITENFUELLUNG LATERAL PANEL LATERAL PANELLO LATERALE
	5 424 799	1	G - NFP	–
9	5 433 941	1	NFP	TOLE DE BLOC CONTROLE BLECH CHECK UNIT PANEL CHAPA LAMIERA
10	5 424 783 * 152	1	LON 323 ▶ 7/76 NFP	PROFILE PLASTIQUE PLASTIK-LEISTE PLASTIC STRIP PERFIL DE PLASTICO PROFILO DI PLASTICA
11	5 424 795	1	NFP	PLAQUE D'ESSUIE-GLACE BLECH F. SCHEIBENWISCHER WINDOW WIPER PANEL PLACA LIMPIA-PARABRISAS PLACCA TERGICRISTALLO
	5 424 795 * 152	1	NFP ▶ 7/76	–
	5 424 795 * 700	1	NFP 7/76 ▶	–
12	AM 856 278 A	1	G - LON 725 - NFP	BOURRELET DE TABLETTE WULST F. ABLAGE SHELF PAD REBORDE DE TABLILLA BORDINO DEL RIPIANO
	AM 856 279 A	1	D - LON 275 - NFP	–

166

7-856-01

M-13

PLANCHE DE BORD (Suite)
ARMATURENBRETT (Forts.)
DASHBOARD (Cont.)
PLANCHA ABORDO (Cont.)
CRUSCOTTO (Cont.)

02/88

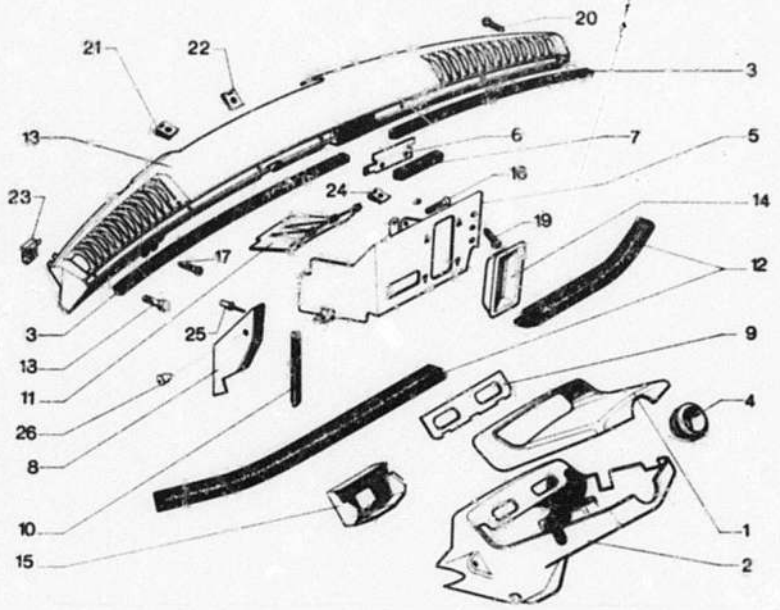

166 7-856-01

I	NUMEROS	K	DAD	DESIGNATIONS
13	*5 424 791*	1	SUP ▶ 10/74 NFP	**PLANCHE DE BORD** ARMATURENBRETT DASHBOARD PLANCHA ABORDO CRUSCOTTO
	*5 440 214 * 152*	1	SUP - NFP 10/74 ▶	–
	5 442 139	1	SUP - NFP 7/73 ▶ 10/74	– RADIO
	5 445 204	1	SUP 10/74 ▶	– RADIO
	*5 445 204 * 152*	1	SUP 10/74 ▶ 7/76 NFP	– RADIO
14	*AM 856 120 A*	1	NFP	**GRILLE LEVIER CHAUFFAGE** ABSCHLUSSBLECH HEATER LEVER GATE REJILLA GRIGLIA
15	*AM 856 296 A*	1	NFP	**TOLE D'ENCADREMENT** TACHORAHMEN SPEEDOMETER SURROUND MARCO QUADRO
16	ZC 9 613 657 U	1	TA 3,52 x 95	**VIS** SCHRAUBE SCREW TORNILLO VITE
17	ZD 9 470 800	2	TFB 5 x 16	–
18	79 03 201 011	3	TH 5 x 12	–
19	22 746 029	1	TR 4,85 x 16	–
20	22 756 029	3	TR 3 x 10	–
21	26 157 619	1		**ÉCROU** MUTTER NUT TUERCA DADO
22	26 157 459	1		–
23	26 157 959	3		–
24	79 03 046 999	1		–
25	*ZC 9 618 747 U*	2	«POP» - NFP	**RIVET** NIET RIVET REMACHE RIVETTO
26	*5 424 915 * 152*	2	NFP	**BOUTON PRESSION** DRUCK-KNOPF PRESS-BUTTON BOTON PRESION BOTTONE A PRESSIONE
	5 424 915 * 152	2		–

166

7-861

M-12 ↓

SERRURES
TUERSCHLOESSER
LOCKS
CERRADURAS
SERRATURE

02/88

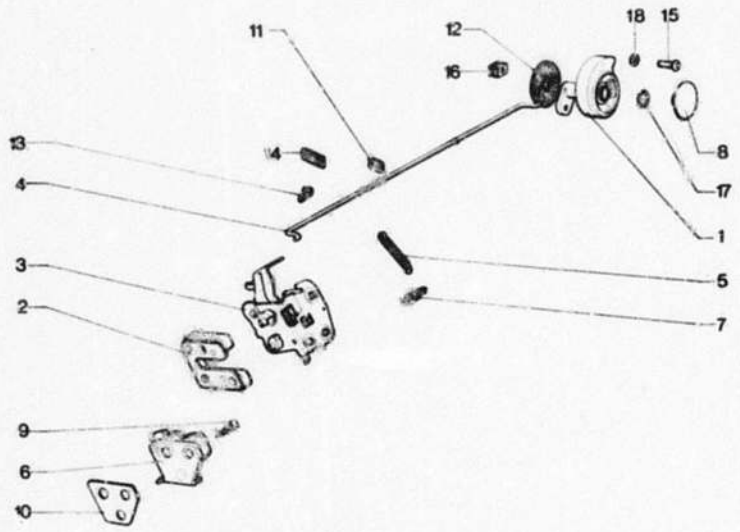

166 7-861

I	NUMEROS	K		DESIGNATIONS
1	5 411 126	1	AR G	**COMMANDE DE VERROUILLAGE** VERRIEGELUNGSBETAETIGUNG LOCKING CONTROL MANDO DE CONDENA COMANDO BLOCCAGGIO
	5 411 127	1	AR D	–
	5 411 128	1	AV G	–
	5 411 129	1	AV D	–
2	AM 861 324 A	2	G	**BOITIER DE SERRURE** SCHLOSSGEHAEUSE LOCK BOX CAJA DE CERRADURA SCATOLA DELLA SERRATURA
	AM 861 325 A	2	D	–
3	AM 861 382 A	1	AR G	**PLATINE** SCHLOSSBLECH LOCK PLATE CHAPA DE CERRADURA PIASTRA SERRATURA
	AM 861 383 A	1	AR D	–
	5 436 412	1	AV D	5/73 ▶ –
			RMP	
	5 436 413	1	AV G	5/73 ▶ –
			RMP	
4	5 436 372	1	G	**BIELLETTE**
			RMP	5/73 ▶ GESTAENGE CONNECTING ROD BIELETA BIELLETTA
	5 436 373	1	D - NFP	–
			RMP	5/73 ▶
	5 402 485	2	LON 592 - AR	–
5	GX 65 451 01 A	4		**RESSORT DE PENE** FEDER F. SCHLOSSRIEGEL LOCKING BOLT SPRING MUELLE DE PESTILLO MOLLA PER STANGHETTA
6	AM 861 364 A	2	G	**GACHE** EINRASTUNG STRIKING PLATE CERRADERO BOCCHETTA
	AM 861 365 A	2	D	–
7	AM 861 100 B	8		**RESSORT DE RAPPEL** RUECKZUGFEDER RETURN SPRING MUELLE DE RETROCESO MOLLA DI RICHIAMO
8	5 420 330	4	INT	**BOUTON** KNOPF KNOB BOTON POMELLO
9	26 213 989	8	ϕ6 - LON 32	**VIS DE GACHE** SCHRAUBE F. EINRASTUNG STRIKING PLATE SCREW TORNILLO DE CERRADERO VITE DELLA BOCCHETTA
	26 213 979	8	ϕ6 - LON 20	–
		12		**VIS DE SERRURE** SCHRAUBE F. SCHLOSS LOCK SCREW TORNILLO DE CERRADURA VITE SERRATURA

SERRURES (Suite)
TUERSCHLOESSER (Forts)
LOCKS (Cont.)
CERRADURAS (Cont.)
SERRATURE (Cont.)

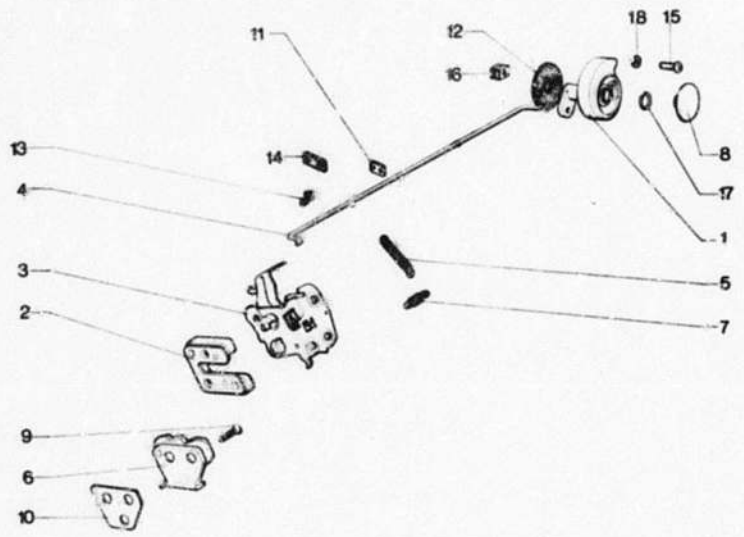

166 7-861

I	NUMEROS	K		DESIGNATIONS
10	*AM 861 234*	?	E 2 - NFP	**CALE** EINSTELLBLECH PACKING PLATE SUPLEMENTO SPESSORE
	AM 861 234 A	?	E 1	--
11	5 414 453	4	13 x 18	**PLAQUETTE DE BIELLETTE** PLAQUETTE F. GESTAENGE ROD PLAQUETTE PLAQUETA DE BIELETA PIASTRINA PER BIELETTA
12	GX 85 487 01 A	4	ϕ 52 - 15 E 2,5	**RONDELLE D'APPUI** ANLAUFSCHEIBE THRUST WASHER ARANDELA DE APOYO RONDELLA APPOGGIO
13	75 518 406	4		**ATTACHE TRINGLE** BEFESTIGUNG F. GESTAENGE ROD FASTENER SUJETADOR DE BIELETA ATTACCABIELETTA
14	*5 401 427*	2	30 x 66 x 5-NFP	**SUPPORT** TRAEGER BRACKET SOPORTE SUPPORTO
15	ZD 9 453 300 W	8	CB 5 x 16 6/70 ▶	**VIS DE BOUTON** SCHRAUBE F. KNOPF KNOB SCREW TORNILLO DE BOTON VITE PER POMELLO
16	26 158 199	8	ϕ 5 6/70 ▶	**ECROU** MUTTER NUT TUERCA DADO
17	79 03 066 131	4		**CIRCLIPS** SICHERUNGSDRAHT CIRCLIP ANILLO RETENCION ARRESTO ELASTICO
18	*26 240 209* RP 79 03 057 059	8	5,2 x 9	**RONDELLE** SCHEIBE WASHER ARANDELA RONDELLA

166

7-861-01

M-10

SERRURE DE PORTE AR.
SCHLOSS F. HECKKLAPPE
REAR DOOR LOCK
CERRADURA DE PUERTA TRAS.
SERRATURA PER PORTELLO POST.

02/89

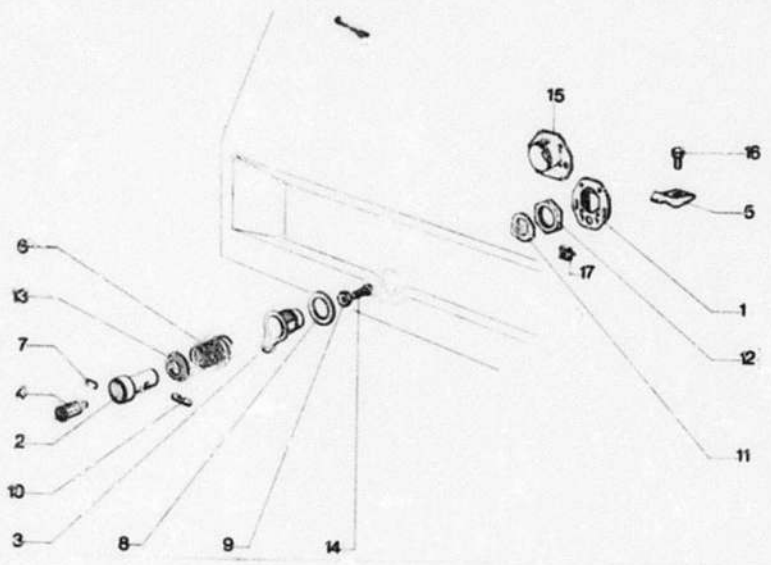

166 7-861-01

I	NUMEROS	K	BK	DESIGNATIONS
1	AM 861 03 B	1		**SERRURE** SCHLOSS LOCK CERRADURA SERRATURA
2	5 413 590	1		**POUSSOIR** DRUCKKNOPF PUSH-BUTTON BOTON PULSADOR PULSANTE
3	AM 861 359 A	1		**GUIDE** FUEHRUNG GUIDE GUIA GUIDA
4	5 418 696	1	1º	**JEU DE BARILLETS (3)** SATZ SCHLOSSEINSAETZE (3) BARREL SET (3) JUEGO DE BARRILETES (3) SERIE DI BARILETTI (3)
	5 441 229	1	2º	12/73 ▶ –
5	AMF 861 357 A	1		**GACHE** SCHLOSSFALLE STRIKING PLATE CERRADERO BOCCHETTA
6	GX 67 272 01 A	1		**RESSORT** FEDER SPRING MUELLE MOLLA
7	5 413 588	1		**JONC** SICHERUNGSDRAHT CIRCLIP RETEN ARRESTO ELASTICO
8	5 416 871	1	30 x 36 x 2	**RONDELLE** SCHEIBE WASHER ARANDELA RONDELLA
9	5 413 594	1	ME 5x 75	**ÉCROU** MUTTER NUT TUERCA DADO
10	5 413 592	1		**VERROU** BOLZEN LOCK PIN CERROJO CHIAVISTELLO
11	5 416 872	1	28 x 40	**ARRETOIR** SICHERUNGSBLECH LOCK WASHER RETEN ARRESTO
12	5 416 873	1	HE 30 x 1,50	**ÉCROU** MUTTER NUT TUERCA DADO
13	5 413 591	1		**COUPELLE** FEDERTELLER CUP COPELA SCODELLINO
14	AM 861 392 B	1	ϕ 5 x 18	**VIS** SCHRAUBE SCREW TORNILLO VITE

166

7-861-01

M-09

SERRURE DE PORTE AR. (Suite)
SCHLOSS F. HECKKLAPPE (Forts.)
REAR DOOR LOCK (Cont.)
CERRADURA DE PUERTA TRAS. (Cont.)
SERRATURA PER PORTELLO POST. (Cont.)

02/88

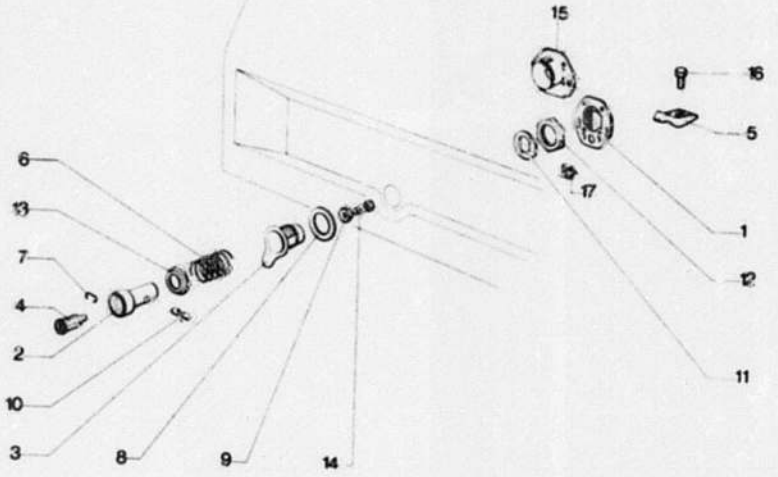

166 7-861-01

I	NUMEROS	K	BK	DESIGNATIONS
15	AM 861 171	1	ENTR 55	**SUPPORT ENTRETOISE** BUECHSE SPACER SOPORTE SUPPORTO
16	*23 661 319* RP 79 03 201 130	4	TH 5 x 16	**VIS** SCHRAUBE SCREW TORNILLO VITE
17	26 157 959	2		**ÉCROU** MUTTER NUT TUERCA DADO

166

7-961

M-08 ↓

GLACES DE PORTES AVANT
TUERSCHEIBEN, VORN
FRONT DOOR GLASSES
CRISTALES DE PUERTAS DELANT.
CRISTALLI PER PORTIERE ANT.

02/88

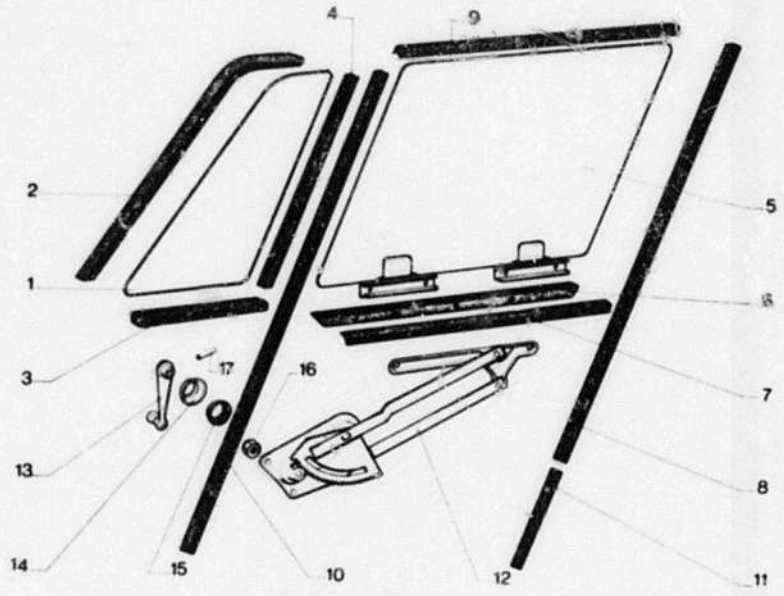

166 7-961

I	NUMEROS	K		DESIGNATIONS
1	AM 961 132 A	2	AV	**GLACE DE DÉFLECTEUR** FESTSTEHENDE TUER SCHEIBE FIXED GLASS CRISTAL DEFLECTOR CRISTALLO DEFLETTORE
2	AM 961 133 A	2	AV	**SCELLEMENT** EINFASSUNG GLASING STRIP ENGASTE GRAFFATURA
3	AM 961 135 A	2	INF	–
4	AM 961 137 A	2	AR	–

I	NUMEROS	K		DESIGNATIONS
5	*5 410 463* RP AM 961 141 A DEO - 95 598 385	1	G	**GLACE COMPLETE COLLÉE** KOMPL. SCHEIBE, GEKLEBT COMPLETE GLASS, GLUED CRISTAL COMPLETE PEGADO CRISTALLO COMPLETO INCOLLATO
	5 410 464 RP AM 961 141 A DEO - 95 598 385	1	D	–
6	AM 961 144 A	1	INT G - LON 500	**ÉTANCHÉITÉ** DICHTGARNITUR SEALING STRIP JUNTA GUARNIZIONE
	AM 961 145 A	1	INT D - LON 500	–
7	AM 961 146 A	2	EXT - LON 485	–
8	AM 961 149 A	1	AR G - LON 694	**COULISSE D'ENCADREMENT** FUEHRUNG CHANNEL GUIA SLITTA
	AM 961 392 A RP AM 961 149 A	1	AR D - LON 694	–
9	AM 961 151 A	1	SUP G - LON 467	–
	AM 961 391 A	1	SUP D - LON 467	–
10	AM 961 153 A	2	AV - LON 905	**COULISSE DE MONTANT** FUEHRUNG AM PFOSTEN PILLAR CHANNEL GUIA DE MONTANTE SLITTA PER MONTANTE
11	AM 961 282 A	2	INF AR - LON 190	–
12	5 410 456	1	G	**LEVE-GLACE** FENSTERHEBER WINDOW WINDER ELEVA-CRISTAL ALZACRISTALLO
	5 410 457	1	D	–
13	DM 961 23 B	2		**MANIVELLE** KURBEL HANDLE MANIVELA MANOVELLA
	DV 961 23 A	2	10/73 ▶	– **NOIRE** – SCHWARZ – BLACK – NEGRA – NERA
14	DM 961 26 B	2		**EMBASE** ROSETTE ESCUTCHEON ESCUDO BASETTA
	DS 961 26 A	2	10/73 ▶	–
15	75 420 558	2		**RESSORT** FEDER SPRING MUELLE MOLLA
16	25 240 019	8	HE 6	**ÉCROU** MUTTER NUT TUERCA DADO

166

7-961

M-07 ↓

GLACES DE PORTES AV. (Suite)
TUERSCHEIBEN, VORN (Forts.)
FRONT DOOR GLASSES (Cont.)
CRISTALES DE PUERTAS DELANT. (Cont.)
CRISTALLI PER PORTIERE ANT. (Cont.)

02/88

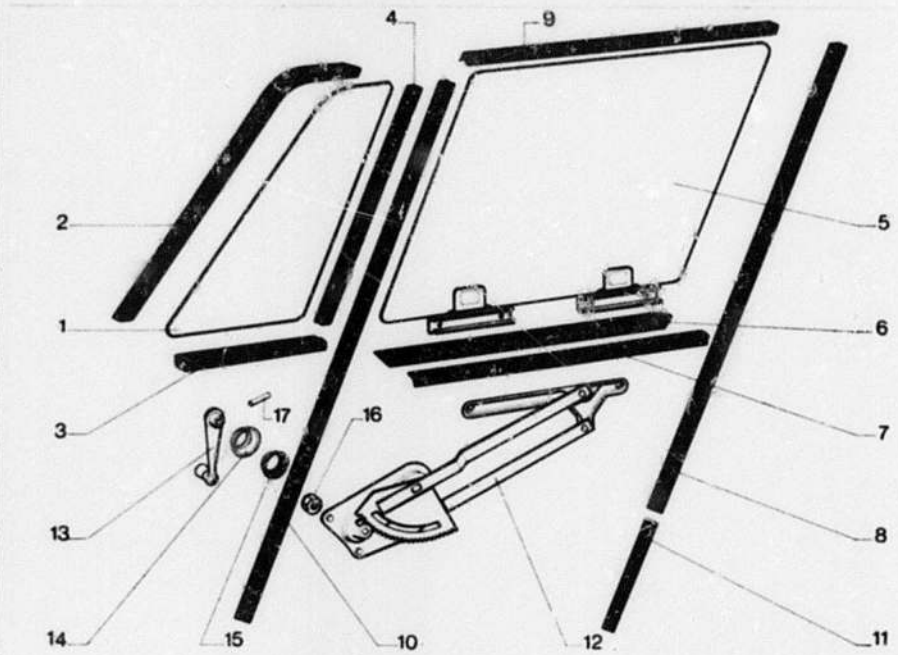

166 7-961

I	NUMEROS	K		DESIGNATIONS
17	ZC 9 617 042 U	2		**GOUPILLE** PASSSTIFT PIN GRUPILLA COPIGLIA

166

7-961-01

M-06 ↓

GLACES DE PORTES ARRIERE
TUERSCHEIBEN, HINTEN
REAR DOOR GLASSES
CRISTALES DE PUERTAS TRAS.
CRISTALLI PER PORTIERE POST.

02/88

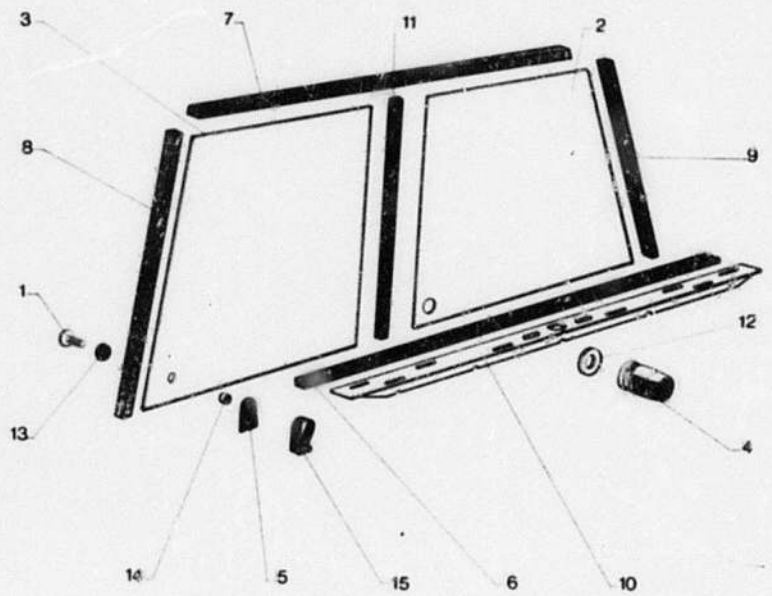

166 7-961-01

I	NUMEROS	K		DESIGNATIONS
1	5 427 293	2	LON 18,5	**VIS** SCHRAUBE SCREW TORNILLO VITE
2	AM 961 2 D	2	AR - AMS 4	**GLACE DE PORTE** TUERSCHEIBE DOOR GLASS CRISTAL DE PUERTA CRISTALLO PER PORTIERA
	AMB 961 2 B	2	AR - AMF 4	–
3	AM 961 6 F	2	AV - AMS 4	–
	AMB 961 6 B	2	AV - AMF 4	–
4	AY 961 56	2	AR	**BOUTON ASSEMBLE** KNOPF, INSGESAMT KNOB ASSY BOTON UNIDO POMELLO ASSIEMATO
5	AM 961 68 A	2		**SEMELLE DE BOUTON** UNTERLAGE F. KNOPF KNOB BASE PIECE BASE DE BOTON BASETTA PER BOTTONE
6	AM 961 376 A	1	INF G - AMS 4	**COULISSE DE PORTE** FUEHRUNG CHANNEL GUIA SLITTA
	AM 961 377 A	1	INF D - AMS 4	–
	AMB 961 76	1	INF G - AMF 4	–
	AMB 961 76 A	1	INF D - AMF 4	–
7	AM 961 85 M	2	SUP - LON 564 - AMS 4	–
	AMB 961 85 R	2	SUP-LON 670-AMF 4 NFR	–
8	AMB 961 94 B	2	AV - LON 371	–
9	AM 961 111	2	AR - LON 354 - AMS 4	–
	AMB 961 109 F	2	AR - LON 370 - AMF 4	–
10	AMB 961 119	2	INF	**CALE SUPPORT DE COULISSE** FUEHRUNGSUNTERLAGE CHANNEL SUPPORT PACKING SUPLEMENTO SOPORTE GUIA SPESSORE SUPPORTO SLITTA
11	AM 961 129 E	1	G - LON 363	**GARNITURE CENTRALE** DICHTGARNITUR W. SCHEIBEN SEALING BETWEEN GLASSES JUNTA ENTRE CRISTALES GUARNIZIONE FRA CRISTALLI
	AM 961 129 G	1	D - LON 363	–
12	*AY 961 103* RP 79 03 053 273	2	6 x 9 x 0,4	**RONDELLE** SCHEIBE WASHER ARANDELA RONDELLA
13	AY 961 185	2	7,5 x 16 x 0,5	–
14	5 412 365	2		**BAGUE** BUECHSE BUSH CASQUILLO BOCCOLA
15	95 641 000	2		**BOUTON DE MANOEUVRE** BETAETIGUNGSKNOPF ACTUATING KNOB BOTON DE MANIOBRA BOTTONE DI MANOVRA

166

7-961-02

M-05 ↓

GLACES LATÉRALES ARRIERE
HINTERE SEITENFENSTER
REAR SIDE WINDOWS
CRISTALES LATERALES TRAS.
CRISTALLI LATERALI POST.

02/88

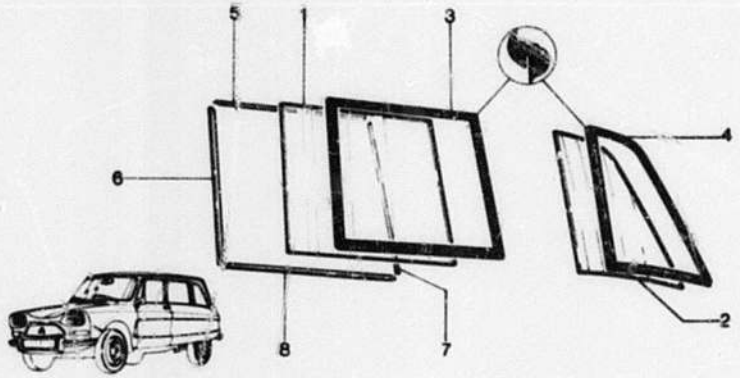

166 7-961-02

I	NUMEROS	K	AMC 3 «GLACES»	DESIGNATIONS
1	AMU 961 106 A	2	766 x 696 x 376	**GLACE** FENSTERSCHEIBE GLASS CRISTAL CRISTALLO
2	AMB 961 32	2		–
3	*AMU 961 174 A*	1	G - NFP	**SCELLEMENT** EINFASSUNG GLASING STRIP ENGASTE GRAFFATURA
	AMU 961 175 A	1	D - NFP	–
4	AMF 961 33	1	G	–
	AMF 961 35	1	D	–
5	*AMU 821 123*	2	SUP - NFP	**PROFILÉ** LEISTE STRIP PERFIL PROFILO
6	*AMU 821 124*	2	AV - NFP	–
7	*AMU 821 125*	2	AR - NFP	–
8	*AMU 821 126*	2	INF - NFP	–

8
10

SOUS-GROUPE / UNTERGRUPPE / SUBGROUP / SUBGRUPO / SOTTOGRUPPO	No / Nr / No / No / No	VUE / BILD / PICTURE / VISTA / VEDUTA
RETROVISEUR INTÉRIEUR INNERER SPEGEL REAR VIEW MIRROR INNER RETROVISOR INTERIOR RETROVISORE INTERNO –	8-551	P-04
PARE-SOLEIL SONNENBLENDE SUN VISOR PARA-SOL PARASOLE –	8-554	P-05
CEINTURES DE SÉCURITÉ SICHERHEITSGURTE SAFETY BELTS CINTURONES DE SEGURIDAD CINTURE SICUREZZA –	8-616	P-06
ACCESSOIRES DE ROUES RADZUBEHOER WHEEL ACCESSORIES ACCESORIOS DE RUEDAS ACCESSORI RUOTE –	8-622	P-07
OUTILLAGE WERKZEUGE TOOLS HERRAMIENTA ATTREZZI –	8-623	P-08
BANQUETTE AV - ARMATURE VORD. SITZBANK - ARMATUR FRONT BENCH - FRAME BANQUETA DEL. - ARMADURA SEDILE ANT. A 2 POSTI-ARMATURA **CONF - AMF 2 ▶ 6/75**	8-922	P-09
BANQUETTE AV - MATELASSURE VORD. SITZBANK - POLSTERUNG FRONT BENCH - PADDING BANQUETA DEL. - RELLENO SEDILE ANT. A 2 POSTI-IMBOTTIT. **CONF - AMF 2 ▶ 6/75**	8-922-01	P-10
BANQUETTE AV. - GARNITURE VORDERE SITZBANK - BEZUG FRONT BENCH - TRIMMING BANQUETA DEL.-GUARNECIDO SEDILE ANT. A 2 POSTI - RIVESTIM. **CONF - AMF 2 ▶ 6/75**	8-922-02	P-11
BANQUETTE AR FIXE - ARMATURE HINT. SITZBANK, FESTST.-ARMATUR REAR FIXED BENCH - FRAME BANQUETA TRAS. FIJA-ARMADURA SEDILE POST. FISSO - ARMATURA –	8-922-03	P-12
BANQUETTE AR FIXE - MATELASS. HINT. SITZBANK, FESTST.-POLSTER. REAR FIXED BENCH - PADDING BANQUETA TRAS. FIJA - RELLENO SEDILE POST. FISSO - IMBOTTITURA –	8-922-04	P-13
BANQUETTE AR FIXE - GARNITURES HINT. SITZBANK, FESTST. - BEZUG REAR FIXED BENCH - TRIMMING BANQUETA TRAS.FIJA-GUARNECIDO SEDILE POST.FISSO-RIVESTIMENTO –	8-922-05	P-14
BANQUETTE RABAT. - ARMATURE UMKLAPPBARE SITZBANK-ARMATUR FOLDING BENCH - FRAME BANQUETA PLEGABLE-ARMADURA SEDILE RIBALTABILE-ARMATURA –	8-922-06	P-15
BANQUETTE RABAT.-MATELASS. UMKLAPPBARE SITZBANK-POLSTER. FOLDING BENCH - PADDING BANQUETA PLEGABLE - RELLENO SEDILE RIBALTABILE-IMBOTTITURA –	8-922-07	Q-15
BANQUETTE RABAT.-GARNITURES UMKLAPPBARE SITZBANK-BEZUG FOLDING BENCH - TRIMMING BANQUETA PLEGABLE-GUARNECIDO SEDILE RIBALTABILE - RIVESTIM. **GA - COMM** **CONF**	8-922-08 8-922-09	Q-14 Q-13
BANQUETTE AR. COMPLETE HINT. SITZBANK, KOMPLETT REAR COMPLETE BENCH BANQUETA TRAS. COMPLETA SEDILE POST. COMPLETO –	8-922-10	Q-12
SIEGES AV ARTICULÉS-ARMATURES VORD. ANGELENGTE SITZE-ARMAT. FRONT HINGED SEATS - FRAMES ASIENTOS DE ARTICUL.-ARMADURA SEDILI ANT.ARTICOLATI-ARMATURE –	8-932	Q-11 Q-10
SIEGES AV ARTICULÉS - MATELASS. VORD.-ANGELENGTE SITZE-POLSTER. FRONT HINGED SEATS - PADDING ASIENTOS ARIC. DEL. - RELLENOS SEDILI ANT. ARTICOL. - IMBOTTIT. –	8-932-01	Q-09
SIEGES AV ARTICULÉS-GARNITURES VORD. ANGELENGTE SITZE - BEZUG FRONT HINGED SEATS - TRIMMING ASIENTOS DEL. ARTICUL.-GUARNEC. SEDILI ANT.ARTICOLATI-RIVESTIM. **CONF ▶7/73** **CLUB ▶7/73** **CONF - CLUB 7/73 ◀**	8-932-02 8-932-03 8-932-03-A	Q-06 Q-07 Q-08
SIEGES AV. - VIDE-POCHES VORD. SITZE - ABLAGETASCHEN FRONT SEATS - MAP POCKETS ASIENTOS DEL. - BOLSAS SEDILI ANT. - TASCHE **CLUB ▶7/73**	8-932-04	Q-05
SIEGES AV-DOSSIER FIXE-ARMAT. FESTSTEHENDE SITZE - ARMATUR FIXED FRONT SEATS - FRAMES ASIENTOS DEL. FIJOS-ARMADURAS SEDILI ANT. FISSI - ARMATURE **CONF - COMM ▶ 6/75**	8-932-05	Q-04 Q-03
SIEGES AV - DOSSIER FIXE - MATELASSURE FESTSTEHENDE SITZE - ARMATUR FIXED FRONT SEATS - PADDING ASIENTOS DEL. FIJOS - RELLENOS SEDILI ANT. FISSI - IMBOTTITURE **CONF ▶ 6/75** **COMM ▶ 6/75**	8-932-06 8-932-07	Q-02 Q-01
SIEGES AV-DOSSIER FIXE-GARNIT. FESTSTEHENDE SITZE - BEZUG FIXED FRONT SEATS - TRIMMING ASIENTOS DEL. FIJOS-GUARNECIDO SEDILI ANT. FISSI - RIVESTIMENTI **CONF ▶ 6/75** **COMM ▶ 6/75**	8-932-08 8-932-09	R-01 R-02
SIEGES AV COMPLETS VORDERE SITZE, KOMPLETT FRONT COMPLETE SEATS ASIENTOS DELANT. COMPL. SEDILI ANT. COMPLETI – 7/73 ▶	8-932-10	R-03

166 P-03

TABLEAU DES VUES 02/88
AUFSTELLUNG DER BILDER
TABLE OF PICTURES
TABLA DE VISTAS
TABELLA DELLE VEDUTE

GROUPE
GRUPPE
GROUP **8**
GRUPO
GRUPPO

SOUS-GROUPE UNTERGRUPPE SUBGROUP SUBGRUPO SOTTOGRUPPO	No Nr No No No	VUE BILD PICTURE VISTA VEDUTA
INSONORISATION – TAPIS BODENMATTEN UND GERAEUSCHD. CARPETS AND FLOOR SOUND-PROOF INSONORIZACION - PISO TAPPETI E INSONORIZZAZIONE		
–	8-981	R-04
INSONORISATION – TABLIER GERAEUSCHDAEMPFUNG DER SPRITZWAND FRONT PARTITION SOUND-PROOF. INSONORIZACION DEL SALPICADERO INSONORIZZAZIONE PARATIA ANT.		
– DAG	8-981-01	R-05
– DAD	8-981-02	R-06
GARNITURES INTERIEURES INNENVERKLEIDUNG INTERIOR TRIMMING GUARNECIDOS INTERIORES RIVESTIMENTI INTERNI		
–	8-982	R-07 R-08
PANNEAUX DE PORTES AVANT - ACCOUDOIRS VORDERE TUERFUELLUNGEN FRONT DOOR PANELS PANELES DE PUERTAS DEL. PANNELLI PORTIERE ANT.		
– ► 7/73	8-983	R-09
– 7/73 ►	8-983-06-A	R-10
PANNEAUX DE PORTES ARRIERE - ACCOUDOIRS HINTERE TUERFUELLUNGEN REAR DOOR PANELS PANELES DE PUERTAS TRAS. PANNELLI PORTIERE POST.		
–	8-983-01	R-11
POIGNEE DE TIRAGE ARRIERE HINTERE ZUGGRIFFE REAR PULLING HANDLES EMPUNADURAS TRAS. DE TIRO MANIGLIE PER TIRARE POST.		
– AMF 4	8-983-02	R-12

166
8–551
P-04

RÉTROVISEUR INTÉRIEUR
INNERER SPIEGEL
REAR VIEW MIRROR, INNER
RETROVISOR INTERIOR
RETROVISORE INTERNO

I	NUMEROS	K		DESIGNATIONS
	AM 551 104 A	1	CONF.	**RÉTROVISEUR COMPLET** KOMPLETTER R.B-SPIEGEL COMPLETE REAR VIEW MIRROR RETROVISOR COMPLETO RETROVISORE COMPLETO
	5 400 821	1	CLUB - NFP	– JOUR ET NUIT – TAG UND NACHT – DAY AND NIGHT – DIA Y NOCHE – GIORNO E NOTTE
	5 420 288	1	CONF.	**BUTEE CAOUTCHOUC** GUMMIANSCHLAG RUBBER STOP TOPE CAUCHO REGGISPINTA GOMMA
	5 420 287	1	CLUB - NFP	–
	24 685 319 RP 79 03 005 072	2	TFB 5 x 20	**VIS** SCHRAUBE SCREW TORNILLO VITE
	79 03 077 078	2	(N)	**BOUTON RIVET D'EMBASE DE RÉTROVISEUR** GEGENKNOPF F. FUSS DES RUECKBLICKSPIEGELS COUNTER-BUTTON FOR REAR VIEW MIRROR BASE CONTRA-BOTTON DE BASE DE RETROVISOR CONTROBOTTONE PER BASETTA RETROVISORE
	75 490 501 RP 95 495 783	1	(N)	**RÉTROVISEUR** RUECKBLICKSPIEGEL REAR VIEW MIRROR RETROVISOR RETROVISORE
	5 465 856	1	(N) - NFP	**EMBASE RÉTROVISEUR** FUSS F. RB-SPIEGEL BASE DE RV-MIRROR BASE DE RETROVISOR BASETTA RETROVISORE

PIECES SPÉCIALES
SPEZIALTEILE
SPECIAL PARTS
PIEZAS ESPECIALES
PEZZI SPECIALI

166

8-554

P-05

PARE-SOLEIL
SONNENBLENDE
SUN VISOR
PARA-SOL
PARASOLE

02/88

I		NUMEROS	K		DESIGNATIONS
A				1o	**VINYLE QUADRILLÉ GRIS** VINYLE, GRAU, GEWUERFELT CROSS-RULED GREY VINYLE VINYLE GRIS CUADRICULADO VINYLE GRIGIO QUADRETTATO
		AM 554 1 B	1	G-DAG	**ÉCRAN SANS MIROIR**
			1	D-DAD	BLENDSCHIRM OHNE SPIEGEL PANEL WITHOUT MIRROR PANTALLA SIN ESPEJO SCHERMO SENZA SPECCHIET.
		AM 554 1 C	1	D-DAG	**ÉCRAN AVEC MIROIR** BLENDSCHIRM MIT SPIEGEL PANEL WITH MIRROR PANTALLA CON ESPEJO SCHERMO CON SPECCHIETTO
		AM 554 1 E	1	G-DAD-NFP	–
B				2o	**VINYLE GRANITÉ BEIGE** VINYLE, BEIGE, GEKOERNT BEIGE GRAINED VINYLE VINYLE GRIS AMAR. GRANEADO VINYLE BEIGE GRANEATO
		AM 554 268 A	1	G-DAG	**ÉCRAN SANS MIROIR**
			1	D-DAD	BLENDSCHIRM OHNE SPIEGEL
				NFP	PANEL WITHOUT MIRROR PANTALLA SIN ESPEJO SCHERMO SENZA SPECCHIET.
		AM 554 1 D	1	D-DAG-NFP	**ÉCRAN AVEC MIROIR** BLENDSCHIRM MIT SPIEGEL PANEL WITH MIRROR PANTALLA CON ESPEJO SCHERMO CON SPECCHIETTO
		AM 554 1 F	1	G-DAD-NFP	–
C					**FIXATION** BEFESTIGUNG SECURING SUJECION FISSAGGIO
		AM 554 93 B	2		**AXE** ACHSE ROD EJE PERNO

AM 554 283 A	2		**COLLIER SUPPORT** HALTESCHELLE BRACKET COLLAR SOPORTE COLLARE SUPPORTO
24 533 319 RP 79 03 077 103	3	TCB 5 x 16	**VIS DE COLLIER** SCHRAUBE F. SCHELLE BRACKET SCREW TORNILLO DE COLLAR VITE PER COLLARE
21 361 019	3	5 x 80	**ÉCROU** MUTTER NUT TUERCA DADO

CEINTURES DE SÉCURITÉ
SICHERHEITSGURTE
SAFETY BELTS
CINTURONES DE SECURIDAD
CINTURE DI SICUREZZA

02/88

I		NUMEROS	K		DESIGNATIONS
A		5 439 853	1	AV G 4/73▶6/75 RMP	**CEINTURE ET SA FIXATION** GURT MIT BESTIGUNGSTEILEN BELT WITH SECURING PARTS CINTURON CON FIJACION CINTURA CON FISSAGGIO
		5 475 003	1	AV G - NFP 6/75 ▶	–
		5 439 854	1	AV D 4/73▶6/75 RMP	–
		5 475 004	1	AV D 6/75 ▶ NFP	–
		5 442 570	1	AR G - AMS 4 4/73 ▶ RMP *5 425 673* NFP	–
		5 442 571	1	AR D - AMS 4 4/73 ▶ RMP - NFP	–
		5 442 578	1	AR G - BK 4/73 ▶ RMP - NFP	–
		5 442 579	1	AR D - BK 4/73 ▶ RMP-NFP	–
		5 490 608 RP 5 439 853	1	AV-G 6/75 ▶	**CEINTURE NUE** GURT OHNE AUSRUESTUNG BELT ONLY CINTURON DESNUDO CINTURA NUDA
		5 490 609	1	AV-D 6/75 ▶ NFP	–
B					**FIXATION** BEFESTIGUNG SECURING FIJACION FISSAGGIO
		75 416 368	12	7/16"	**VIS** SCHRAUBE SCREW TORNILLO VITE
		75 416 367	12	20,5 x 11,3 x 6	**ENTRETOISE DE VIS** ABSTANDSSTUECK F. SCHRAUBE SCREW SPACER SEPARADOR DE TORNILLO DISTANZIALE PER VITE
		75 416 391	2		**BOITIER ENJOLIVEUR** ZIERGEHAEUSE EMBELLISHING BOX CAJILLA EMBELLECEDORA SCATOLINA D'ABBELIMENTO
		26 240 339 RP 79 03 057 041	12	29 x 18	**RONDELLE DE VIS** SCHEIBE WASHER ARANDELA RONDELLA
		DX 616 214 A	4	▶6/75	**CROCHET DE REPOS** HAKEN ZUM ABLEGEN D. GURTS BELT REST HOOK GANCHO DE REPOSO GANCIO DI RIPOSO
		5 467 824	4	6/75▶	– **BARRETTE DE MAINTIEN** HALTEPLAKETTE SECURING CLIP BARRETA DE SUJECION BARRETTA DI RITEGNO
		5 439 840 RP 79 20 047 784	2		**CLIP MALE** STECK-CLIPS MALE CLIP CLIP MACHO GRAFFETTA MASCHIO
		5 439 841 RP 79 20 047 785	2		**CLIP FEMELLE** QUETSCH-HUELSE FEMALE CLIP CLIP HEMBRA GRAFFETTA FEMMINA

ACCESSOIRES DE ROUES
RADZUBEHOER
WHEEL ACCESSORIES
ACCESORIOS DE RUEDAS
ACCESSORI RUOTE

I	NUMEROS	K		DESIGNATIONS
				ENJOLIVEUR DE ROUE RADZIERKAPPE WHEEL AMBELLISHER EMBELLECEDOR DE RUEDA CALOTTA COPRIMOZZO RUOTA
	5 447 165	4	NFP	**– AVEC ANNEAUX** – MIT RINGEN – WITH RINGS – CON ANILLOS – CON ANELLI
	5 416 826	4		**RONDELLE D'APPUI DE VIS** SCHEIBE WASHER ARANDELA RONDELLA
	ZC 9 615 863 U	4	10 x 1,50	**ECROU EN CAGE** KAFFIGMUTTER CAGE NUT TUERCA EN CAJILLA DADO IN GABBIA
	AM 622 50 D	1	NFP	**SUPPORT DE ROUE** HALTERUNG F. RESERVERAD SPARE WHEEL BRACKET SOPORTE DE RUEDA SUPPORTO PER RUOTA
				SANGLE DE ROUE SPANNBBAND F. RAD WHEEL STRAP CINTURON DE RUEDA CINGHIA PER RUOTA
	AM 622 6 A	1		**– FIXE SUR TABLETTE** – AM BLETT – ON SHELF – SOBRE TABLILLA – SULLA TAVOLETTA
	AM 622 274 A	1		**– EXTENSIBLE** – ELASTISCH – EXTENSIBLE – EXTENSIBLE – ESTENSIBILE

OUTILLAGE
WERKZEUGE
TOOLS
HERRAMIENTA
ATTREZZI

I	NUMEROS	K		DESIGNATIONS
	AM 623 0 RP AM 623 0 A	1		**CRIC A VIS** WAGENHEBER JACK GATO CRICCO
	5 449 319	1	▶ 3774 RMP AM 623 77	**SANGLE DE CRIC** SPANNBAND F. WAGENHEBER JACK STRAP CINTURON DE GATO CINGHIA PER CRICCO
				CLÉS SCHLUESSEL SPANNERS LLAVE CHIAVE
	ZC 9 621 951 U	1	12 x 14 - NFP	**– A OEIL** – RINGSCHLUESSEL – RING SPANNER – DE ESTRELLA – POLIGONALE
	26 219 589	1	11 x 13 - NFP	**– A OEIL** – RINGSCHLUESSEL – RING SPANNER – DE ESTRELLA – POLIGONALE
	ZC 9 650 146 U	1	21 - NFP	**– A TUBE** – STECKSCHLUESSEL – TUBULAR SPANNER – TUBULAR – TUBOLARE
	ZC 9 650 147 U	1	8 x 10 - NFP	**– PLATE** – FLACHER SCHLUESSEL – FLAT – LLANA – PIATA
	AZ 621 86	1	11 x 18 x 90	**TUBE EXTRACTEUR BOUGIES** ABSCHRAUBSTUTZEN F. KERZEN SPARK PLUG EXTRACTOR PIPE TUBO EXTRACTOR DE BUJIAS TUBO ESTRATTORE CANDELE
	5 442 880	1	NFP	**VILEBREQUIN** KURBEL WHEEL BRACE BERBIQUI MENAROLA
	ZC 9 613 051 U RP 79 03 074 042	1	D	**BOUCHON PASSAGE DE ROUE** STOPFEN F. RADKASTEN WHEEL ARCH PLUG TAPON DE PASO DE RUEDA T APPO PER PASSARUOTA
	ZC 9 619 915 U	1		**AGRAFE DE VILEBREQUIN** KLAMMER CLIP GRAPA GRAFFETTA
	ZC 9 650 137 U	1	NFP	**TOURNEVIS** SCHRAUBENZIEHER SCREWDRIVER DESTORNILLADOR CACCIAVITE

166

8-922

P-09 ↑

BANQUETTE AVANT – ARMATURE
VORDERE SITZBANK – ARMATUR
FRONT BENCH SEAT – FRAME
BANQUETA DELANT. – ARMADURA
SEDILE ANT. A 2 POSTI – ARMATURE

02/88

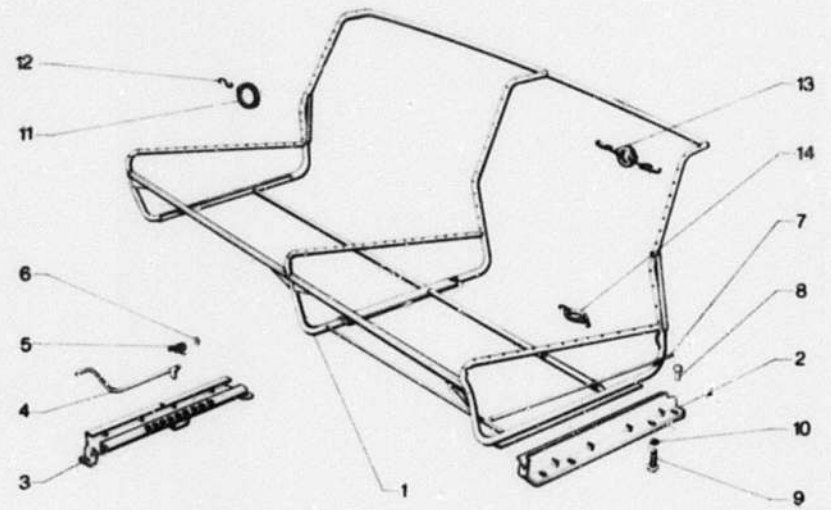

166 8-922

I	NUMEROS	K	CONF · AMF 2 ▶ 6/75	DESIGNATIONS
1	*AM 922 640 A*	1	CONF · NFP	**ARMATURE NUE** ARMATUR, OHNE AUSRUESTUNG FRAME, ONLY ARMADURA DESNUDA ARMATURA NUDA
	AM 922 638 A	1	AMF 2 · NFP	–
2	*AM 922 637*	2	LAT · NFP	**SUPPORT** TRAEGER BRACKET SOPORTE SUPPORTO
3	AM 922 654 A	1	CENT	–
4	AM 922 12 B	1		**LEVIER DE VERROUILLAGE** VERRIEGELUNGSHEBEL LOCKING LEVER PALANCA DE CIERRE LEVA DI BLOCCAGGIO
5	*AM 922 271 B*	1	NFP	**RESSORT DE LEVIER** FEDER F. HEBEL LEVER SPRING MUELLE DE PALANCA MOLLA PER LEVA
6	22 363 009	2	6,5 x 14 x 1,5	**RONDELLE DE LEVIER** SCHEIBE WASHER ARANDELA RONDELLA
	26 240 269	2	6,1 x 11,2 x 0,15	–
7	AM 922 104 E	4		**TRINGLE DE GARNITURE** STANGE F. BEZUG TRIMMING ROD VARILLA DE GUARNECIDO ASTINA PER RIVESTIMENTO
8	5 437 263	1		**AXE D'ARRET** ARRETIERUNGSBOLZEN STOP PIN EJE DE CIERRE PERNO D'ARRESTO
9	*23 719 319* RP 79 03 101 771	6	TH 7 x 20	**VIS DE SUPPORT** SCHRAUBE SCREW TORNILLO VITE
10	22 514 019	6	CR 7,3 x 12	**RONDELLE** SCHEIBE WASHER ARANDELA RONDELLA
	79 03 058 029	6		–
11	5 413 322	4		**TENDEUR AR** HINTERER SPANNRING REAR TENSIONING RING TENSOR TRAS. TENDITORE TRAS.
12	75 412 294	8		**CROCHET DE TENDEUR** HAKEN HOOK GANCHO GANCIO
13	75 420 463	?	CONF	**ANNEAU DE DOSSIER** RING F. RUECKENLEHNE RING F. SQUAB ANILLO DE COJIN ANELLO PER CUSCINO
14	75 420 459	?	AMF 2	**ANNEAU DE COUSSIN** RING F. SITZKISSEN RING F. CUSHION ANILLO DE COJIN ANELLO PER CUSCINO

166

8-922-01

P-10

BANQUETTE AV. – MATELASSURE
VORDERE SITZBANK – POLSTERUNG
FRONT BENCH SEAT – PADDING
BANQUETA DELANT. – RELLENO
SEDILE ANT. A 2 POSTI – IMBOTTITURA

02/88

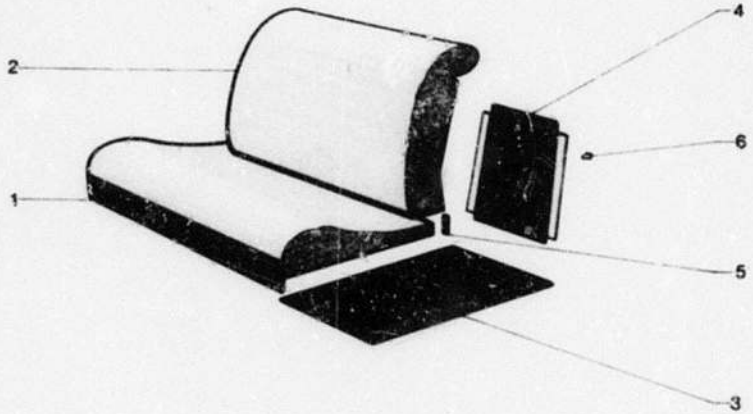

166 8-923-01

I	NUMEROS	K	CONF – AMF 2 ▶ 6/75	DESIGNATIONS
1	AM 922 121 D	1	CONF - NFP	**MATELASSURE DE COUSSIN** POLSTERUNG F. SITZKISSEN CUSHION PADDING RELLENO DE COJIN IMBOTTITURA PER CUSCINO
	AM 922 643	2	AMF 2 - NFP	–
2	AM 922 10 H	1	CONF - NFP	**MATELASSURE DE DOSSIER** POLSTERUNG F. RUECKENLEHNE SQUAB PADDING RELLENO DE RESPALDO IMBOTTITURA PER SCHIENALE
	AM 922 616 A		AMF 2 - NFP	–
3	AM 922 127 C	2	CONF - NFP	**DESSOUS DE COUSSIN** UNTERLAGE F. KISSEN CUSHION UNDERTRIMMING PARTE BAJA DE COJIN SOTTOFONDO PER CUSCINO
4	AM 922 564 A	2	AMF 2 - NFP	–
	AM 922 62 H	1	G - CONF. - NFP	**DESSOUS DE DOSSIER** UNTERLAGE F. RUECKENLEHNE SQUAB UNDERTRIMMING PARTE TRASERA DE RESPALDO SOTTOFONDO PER SCHIENALE
	AM 922 62 I	1	D - CONF. - NFP	–
	AM 922 62 J	1	G - AMF 2 - NFP	–
	AM 922 62 K	1	D - AMF 2 - NFP	–
5	AM 922 273	1	NFP	**FEUTRE DE PROTECTION** FILZSTUECK FELT PIECE FIELTRO FELTRO
6	26 198 109	?		**AGRAFE DE GARNITURE** KLAMMER F. BEZUG TRIMMING CLIP GRAPA DE GUARNECIDO GRAFFETTA PER RIVESTIM.

168

8–922–02

P–11

BANQUETTE AV. –GARNITURE
VORDERE SITZBANK – BEZUG
FRONT BENCH SEAT – TRIMMING
BANQUET A DELANT. – GUARNECIDO
SEDILE ANT. A 2 POSTI – RIVESTIMENTO

I	NUMEROS	K	CONF - AMF 2 ▶ 6/75	DESIGNATIONS

NOTA : LES GARNITURES NE FIGURANT PAS DANS LE TEXTE SONT N.F.P.
ANM. : DIE BEZUEGE, DIE NICHT IN TEXT STEHEN, SIND NICHT MEHR LIEFERBAR
NOTE : THE TRIM. THAT DO NOT APPEAR IN THE TEST, ARE NO LONGER SUPPLIED
NOTA : LOS GUARNECIDOS QUE NO FIGURAN EN EL TEXTO, NO SE PROVEEN MAS
NOTA : I RIVESTIMENTI CHE NON FIGURANO NEL TESTO, NO SONO PIU FORNITI

			CONF.	**GARNITURE TARGA** TARGA-BEZUG LEATHERETTE TRIMMING GUARNECIDO TARGA RIVESTIMENTO SIMILPELLE
	AM 922 536 A	1	«602» - NFP	–
	5 419 437	1	«121» - NFP	–
			CONF	**GARNITURE TISSU JERSEY** JERSEY-STOFFBEZUG JERSEY MATERIAL TRIMMING GUARNECIDO TEJIDO JERSEY RIVESTIMENTO TESSUTO
	AM 922 687 A	1	«200» - NFP	–
	AM 922 688 A	1	«301» - NFP ▶ 7/73	–
	AM 922 533 A	1	«411» - NFP	–
	5 431 879	1	«162» - NFP	–
	5 444 293	1	«303» - NFP 7/73 ▶	–
			AMF 2	**GARNITURE TISSU JERSEY** JERSEY STOFFBEZUG JERSEY MATERIAL TRIMMING GUARNECIDO TEJIDO JERSEY RIVESTIMENTO TESSUTO
	AM 922 685 A	1	«209» - NFP	–
	AM 922 686 A	1	«301» - NFP	–
	AM 922 529 A	1	«411» - NFP	–
	5 431 878	1	«162» - NFP	–
			AMF 2	**GARNITURE SIMILI** SEMILI-BEZUG LEATHERETTE TRIMMING GUARNECIDO SIMILI RIVESTIMENTO SIMILPELLE
	AM 922 532 A	1	«602» - NFP	–
	5 419 436	1	«121» - NFP	–

166
8-922-03
P-12

BANQUETTE AR. FIXE – ARMATURE
HINTERE SITZBANK, FESTSTEHEND – ARMATUR
REAR FIXED BENCH SEAT – FRAME
BANQUETA TRAS. FIJA – ARMADURA
SEDILE POST. FISSO – ARMATURA

02/88

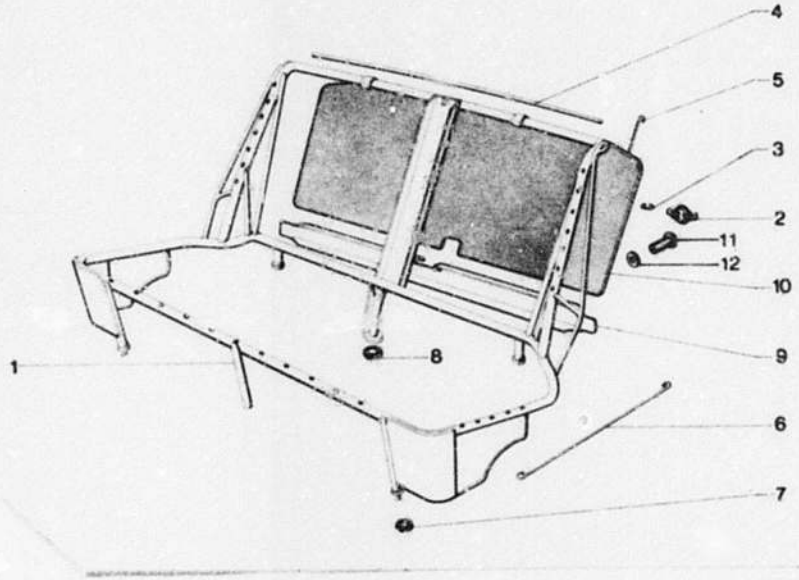

156 8-922-03

I	NUMEROS	K		DESIGNATIONS
1	AM 922 647 A	1	NFP	**ARMATURE NUE** ARMATUR OHNE AUSRUESTUNG FRAME, ONLY ARMADURA DESNUDA –
2	75 420 459	42		RING F. SITZKISSEN CUSHION RING ANILLO DE COJIN ANELLO PER CUSCINO
	75 420 464	12		–
	75 420 463	6		–
	5 403 201	6		–
3	75 412 294	4		**CROCHET DE DESSOUS** HAKEN F. UNTERLAGE UNDERTRIMMING HOOK GANCHO DE PARTE BAJA GANCIO PER SOTTOFONDO
4	AM 922 104 E	2	LON 1113	**TRINGLE LISSE** STANGE, GLATT SMOOTH ROD VARILLA LISA ASTINA LISCIA
5	AMF 932 158	2	LON 300 - NFP	**TRINGLE A BOUCLES** STANGE M. GEKUEMMTEN ENDEN ROD WITH ROLLED ENDS VARILLA RIZADA ASTINA AD ANELLI
6	AMF 922 166 A	2	LON 335	–
7	5 420 460	2	AV	**CAOUTCHOUC DE PIED** GUMMIRING F. SITZFUSS SEAT LEG RUBBER RING ANILLO [illegible]PIE ANELLO [illegible]PIEDE
8	A 922 102	1	AR	– **PANNEAU AR. DE DOSSIER** FUELLUNG F. RUECKENLEHNE SQUAB REAR PANEL PANEL TRAS. DE RESPALDO PANNELLO POST. SCHIENALE
9	AM 922 559 A	1	INF - NFP	**– TOLE** – AUS BLECH – SHEET IRON – CHAPA – LAMIERA
10	AM 922 641 B	1	SUP - NFP	**– CARTON** – AUS KARTON – CARDBOARD – CARTON – CARTONE
11	22 745 009 RP 79 03 016 117	6	TBR 4,85 x 19	**VIS** SCHRAUBE MUTTER TORNILLO VITE
12	22 234 059 RP 79 03 057 060	6	ϕ 6	**RONDELLE** SCHEIBE WASHER ARANDELA RONDELLA

166

8-922-04

P-13 ↑

02/88

BANQUETTE AR. FIXE – MATELASSURES
HINTERE SITZBANK, FESTSTEHEND – POLSTERUNG
REAR FIXED BENCH SEAT – PADDING
BANQUETA TRAS. FIJA – RELLENO
SEDILE POST. FISSO – IMBOTTITURA

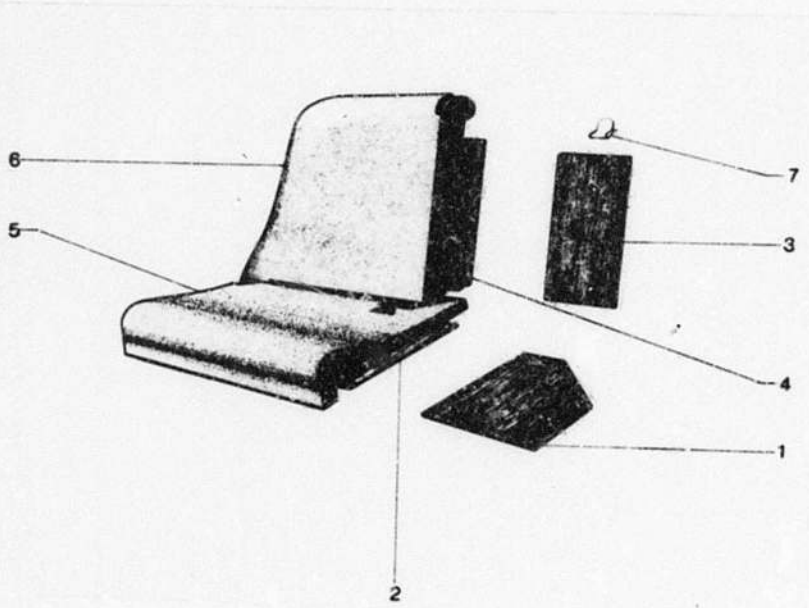

166 8-922-04

I	NUMEROS	K		DESIGNATIONS
1	*AMB 922 60 D*	1	G - NFP	**DESSOUS GARNITURE COUSSIN** UNTERLAGE F. SITZKISSEN CUSHION UNDERTRIMMING PARTE BAJA GUARNIC. COJIN SOTTOFONDO RIVEST. CUSCINO
	AMB 922 60 B	1	G - COMM - NFP ▶6/75	–
	AMB 922 60 E	1	D	–
	RP AMB 922 60 D			
	AMB 922 60 C	1	D - COMM - NFP ▶6/75	–
2	*AMB 922 64 A*	1	CENT - NFP	–
3	*AM 922 61 E*	1	G - NFP	**DESSOUS GARNITURE DOSSIER** UNTERLAGE F. RUECKENLEHNE SQUAB UNDERTRIMMING PARTE TRAS. GUARN. RESPALDO SOTTOFONDO RIVEST. SCHIENALE
	AM 922 61 F	1	D - NFP	–
4	*AMB 922 80*	1	CENT - NFP	–
5	AM 922 43 E	1	CONF ▶6/75	**MATELASSURE DE COUSSIN**
		1	CLUB ▶2/73	POLSTERUNG F. SITZKISSEN CUSHION PADDING RELLENO DE COJIN IMBOTTITURA CUSCINO
	5 433 569	1	CONF - NFP 6/75 ▶	–
			CLUB 2/73 ▶	
	AM 922 644 A	1	COMM - NFP ▶6/75	–
6	AM 922 16 C	1	CONF ▶6/75	**MATELASSURE DOSSIER**
		1	CLUB ▶2/73	POLSTERUNG F. RUECKENLEHNE SQUAB PADDING RELLENO DE RESPALDO IMBOTTITURA SCHIENALE
	5 433 568	1	CONF 6/75 ▶	–
			CLUB 2/73 ▶	
	AM 922 617 A	1	COMM ▶6/75	–
7	26 198 109	?		**AGRAFE DE GARNITURE** SPANGE F. BEZUG TRIMMING CLIP GRAPA DE GUARNECIDO GRAFFETTA RIVESTIMENTO

166
8-922-05
P-14

BANQUETTE AR. FIXE – GARNITURES
HINTERE SITZBANK, FESTSTEHEND – BEZUEGE
REAR FIXED BENCH SEAT – TRIMMINGS
BANQUETA TRAS. FIJA – GUARNECIDOS
SEDILE POST. FISSO – RIVESTIMENTI

02/88

I	NUMEROS	K		DESIGNATIONS

NOTA : LES GARNITURES NE FIGURANT PAS DANS LE TEXTE SONT N.F.F.
ANM. : DIE BEZUEGE, DIE NICHT IM TEXT STEHEN, SIND NICHT MEHR LIEFERBAR
NOTE : THE TRIM. THAT DO NOT APPEAR IN THE TEXT, ARE NO LONGER SUPPLIED
NOTA : LOS GUARNECIDOS QUE NO FIGURAN EN EL TEXTO, NO SE PROVEEN MAS
NOTE : I RIVESTIMENTI CHE NON FIGURANO NEL TESTO, NON SONO PIU FORNITI

				GARNITURE TARGA TARGA-BEZUG LEATHERETTE TRIMMING GUARNECIDO TARGA RIVESTIMENTO SIMILPELLE
	AM 922 544 A	1	«602» - NFP ▶ 2/73	–
	*5 435 293 * 602*	1	«600» - NFP 2/73 ▶	–
	5 419 439	1	«121» - NFP ▶ 2/73	–
	*5 435 293 * 121*	1	«121» - NFP 2/73 ▶	–
				GARNITURE JERSEY-SIMILI SIMILI-UND STOFFBEZUG LEATHERETTE-MATERIAL TRIM. GUARNECIDO JERSEY Y SIMILI RIVESTIMENTO JERSEY E SIMILI
	AM 922 545 A	1	«200» - NFP ▶ 2/73	–
	AM 922 546 A	1	«301» - NFP ▶ 2/73	–
	AM 922 547 A	1	«411» - NFP ▶ 2/73	–
	5 431 882	1	«162» - NFP ▶ 2/73 COMM	–
				GARNITURE SIMILI SIMILI-BEZUG LEATHERETTE TRIMMING GUARNECIDO SIMILI RIVESTIMENTO SIMILPELLE
	AM 922 540 A	1	«602» - NFP ▶ 6/75	–
	5 419 438	1	«121» - NFP ▶ 6/75	–

MONTAGE BANQUETTE AV. COTES VERTICALES
EINBAU VORD. SITZBANK MIT SENKRECHTEN RIPPEN
EQUIPMENT WITH FRONT BENCH WITH VERTICAL RIBS
MONTAJE BANQUETA DEL. AZARCADA VERTICALMENTE
MONTAGGIO SEDILE ANT. A 2 POSTI A COSTOLE VERTICALI

		CONF 1º	**GARNITURE TISSU JERSEY** JERSEY-STOFFBEZUG JERSEY MATERIAL TRIMMING GUARNECIDO TEJIDO JERSEY RIVESTIMENTO TESSUTO JERSEY
AM 922 697 A	1	«200» NFP ▶ 6/75	–
AM 922 698 A	1	«301» - NFP ▶ 7/73	–
5 444 294	1	«303» - NFP 7/73 ▶ 6/75	–
AM 922 541 A	1	«411» - NFP ▶ 6/75	–
5 431 881	1	«162» - NFP ▶ 6/75	–

MONTAGE SIEGES AV. SÉPARÉS COTES HORIZONTALES
EINBAU VORD. EINZELSITZE MIT WAGERECHTEN RIPPEN
EQUIPMENT WITH FRONT SEPARATED SEATS WITH HORIZONTAL RIBS
MONTAJE ASIENTOS DEL. SEPARADOS AZARGADOS HORIZONTALMENTE
MONTAGGIO SEDILI ANT. A COSTOLE ORIZZONTALI

		CLUB 7/73 ▶ CONF 2º	**GARNITURE TISSU JERSEY** JERSEY-STOFFBEZUG JERSEY MATERIAL TRIMMING GUARNECIDO TEJIDO JERSEY RIVESTIMENTO TESSUTO JERSEY
5 435 285	1	«200» - NFP 2/73 ▶ 7/73	–
5 435 283	1	«301» - NFP 2/73 ▶ 7/73	–
5 435 286	1	«411» - NFP 2/73 ▶ 7/73	–
5 435 284	1	«162» 2/73 ▶ 7/73	–
		CONF 2º	**GARNITURE JERSEY-SIMILI** SIMILI-UND STOFFBEZUG LEATHERETTE-MATERIAL TRIM. GUARNECIDO JERSEY Y SIMILI RIVESTIMENTO JERSEY E SIMILI
*5 441 613 * 200*	1	«200» - NFP 7/73 ▶	–
*5 441 613 * 303*	1	«303» - NFP 7/73 ▶	–
*5 441 613 * 411*	1	«411» - NFP 7/73 ▶	–
*5 441 613 * 162*	1	«162» - NFP 7/73 ▶ 6/75	–
*5 441 613 * 193*	1	NFP 6/75 ▶	–

166

8-922-06

P-15 →

BANQUETTE AR. RABATTABLE – ARMATURE
HINTERE SITZBANK, UMKLAPPBAR – ARMATUR
REAR FOLDING BENCH SEAT – FRAME
BANQUETA TRAS. PLEGABLE – ARMADURA
SEDILE POST. RIBALTABILE – ARMATURA

02/88

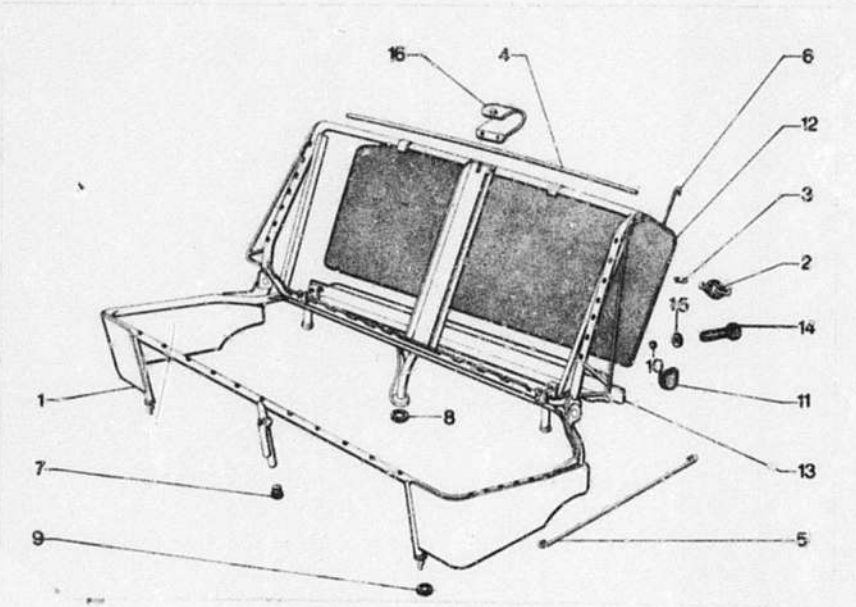

166 8-922-06

I	NUMEROS	K		DESIGNATIONS
1	*AMB 922 684 A*	1	NFP	**ARMATURE NUE** ARMATUR OHNE AUSRUESTUNG FRAME, ONLY ARMADURA DESNUDA ARMATURA NUDA
2	75 420 459	52		**ANNEAU AVEC CROCHETS** RING MIT HAKEN RING WITH HOOKS ANILLO CON GANCHOS ANELLO CON GANCI
	75 420 464	20		–
	75 420 463	4		–
	AMB 922 114 RP 5 403 201	4		–
3	75 412 294	2		**CROCHET DE DESSOUS** HAKEN HOOK GANCHO GANCIO
4	AM 922 104 E	1	LON 1113	**TRINGLE LISSE** GLATTE STANGE SMOOTH ROD VARILLA LISA ASTINA LISCIA
5	AM 922 135 C	2	LON 395	**TRINGLE A BOUCLES** STANGE M. GEKUEMMTEN ENDEN ROD WITH ROLLED END VARILLA RIZADA ASTINA AD ANELLI
6	*AMB 922 135*	2	LON 425 - NFP	–
7	A 922 102	1	AV	**EMBOUT DE PIED CENTRAL** ENDSTUECK F. MITTELFUSS CENTRE LEG ENDPIECE TERMINAL DE PIE CENTRAL TERMINALE PIE DE CENTRALE
8	AY 922 102	1	AR	–
9	5 420 460	4		**BAGUE INSONORISANTE** HUELSE Z. GERAEUSCHDAEMPF. ANTI-RATTLE BUSH CASQUILLO ANTIRRUIDO BOCCOLA ANTIRUMORE
10	5 420 322	1		**BAGUE DE VERROU** HUELSE BUSH CASQUILLO BOCCOLA
11	*5 417 739*	2	NFP	**PROFILE ANTI-CHOCS** ANSCHLAGSTUECK DAMPING PIECE TOPE CONTRACHOQUES TAMPONE
12	*AMF 922 641 B*	1	SUP - NFP	**PANNEAU CARTON** FUELLUNG AUS PAPPE PANEL, CARDBOARD PANEL EN CARTON PANNELLO IN CARTONE
13	*AMF 922 640 A*	1	INF - NFP	**PANNEAU TOLE** FUELLBLECH PANEL, SHEET IRON PANEL EN CHAPA PANNELLO IN LAMIERA
14	*22 745 009* RP 79 03 016 117	6	TFB 4,85 x 19	**VIS** SCHRAUBE SCREW TORNILLO VITE
15	*23 234 059* RP 79 03 057 066	6	Ø 8	**RONDELLE** SCHEIBE WASHER ARANDELA RONDELLA
16	*AMB 922 173*	1	NFP	**PROTECTEUR DE DOSSIER** ABSCHIRMUNG AN RUECKENLEH. PROTECTION ON SQUAB PROTECTOR DE RESPALDO PROTETTORE PER SCHIENALE

02/88

166

8-922-07

Q-15

BANQUETTE AR. RABATTABLE -- MATELASSURES
HINTERE SITZBANK, UMKLAPPBAR -- POLSTERUNG
REAR FOLDING BENCH SEAT -- PADDING
BANQUETA TRAS. PLEGABLE -- RELLENO
SEDILE POST. RIBALTABILE -- IMBOTTITURA

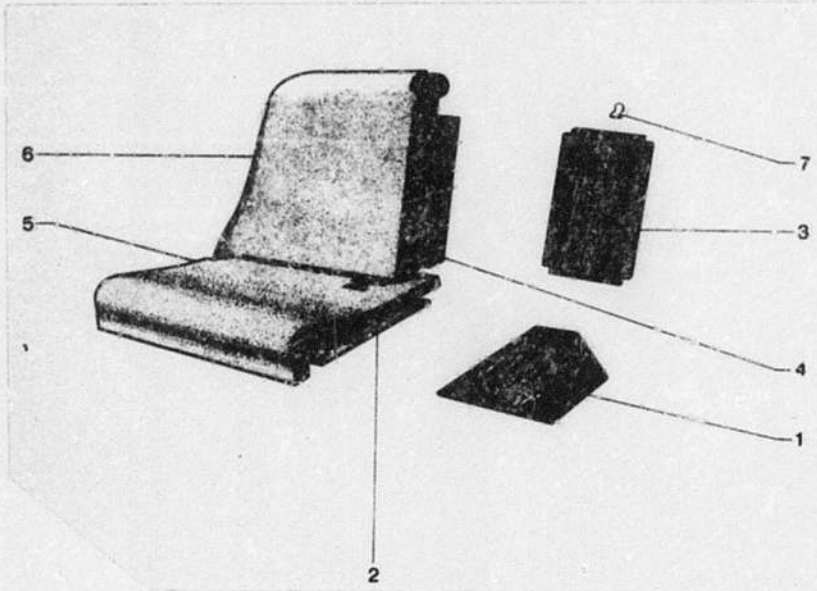

168

8-922-07

I	NUMEROS	K		DESIGNATIONS
1	*AMB 922 60 B*	1	G - COMM NFP ▶ 6/75	**DESSOUS DE COUSSIN** UNTERLAGE F. KISSEN CUSHION UNDERTRIMMING PARTE BAJA DE COJIN SOTTOFONDO PER CUSCINO
	AMB 922 60 C	1	D - COMM NFP ▶ 6/75	–
	AMB 922 60 D	1	G - CONF - NPF	–
	AMB 922 60 E	1	D - CONF - NFP	–
2	*AMB 922 64 A*	1	CENT - NFP	–
3	*AMF 922 661 A*	1	G - NFP	**DESSOUS DE DOSSIER** UNTERLAGE F. RUECKENLEHNE SQUAB UNDERTRIMMING PARTE TRAS. DE RESPALDO SOTTOFONDO PER SCHIENALE
	AMF 922 662 A	1	D - NFP	–
4	*AMF 922 680 A*	1	CENT - NFP	–
5	*AM 922 644 A*	1	NFP	**MATELASSURE DE COUSSIN** POLSTERUNG F. SITZKISSEN CUSHION PADDING RELLENO DE COJIN IMBOTTITURA PER CUSCINO
6	*AMF 922 617 A*	1	CONF - NFP	**MATELASSURE DE DOSSIER** POLSTERUNG F. RUECKENLEHNE SQUAB PADDING RELLENO DE RESPALDO IMBOTTITURA PER SCHIENALE
	AMF 922 616 A	1	COMM - NFP ▶ 6/75	–
7	26 198 109	1		**AGRAFE DE GARNITURE** KLAMMER F. BEZUG TRIMMING CLIP GRAPA DE GUARNECIDO GRAFFETTA PER RIVESTIMENTO

166
8–922–08
Q–14

BANQUETTE AR. RABATTABLE – GARNITURES
HINTERE SITZBANK, UMKLAPPBAR – BEZUEGE
REAR FOLDING BENCH SEAT – TRIMMING
BANQUETA TRAS. PLEGABLE – GUARNICIONES
SEDILE POST. RIBALTABILE – RIVESTIMENTI

I	NUMEROS	K	COMM ▶6/75	DESIGNATIONS
				NOTA : LES GARNITURES NE FIGURANT PAS DANS LE TEXTE SONT N. F. P. ANM. : DIE BEZUEGE, DIE NICHT IM TEXT STEHEN, SIND NICHT MEHR LIEFERBAR NOTE : THE TRIM. THAT DO NOT APPEAR IN THE TEXT, ARE NO LONGER SUPPLIED NOTA : LOS GUARNECIDOS QUE NO FIGURAN EN EL TEXTO, NO SE PROVEEN MAS NOTA : I RIVESTIMENTI CHE NON FIGURANO NEL TESTO, NON SONO PIU FORNITI
				GARNITURE COUSSIN JERSEY VELOURS STOFFBEZUG, JERSEY-VELOURS F. SITZKISSEN JERSEY VELVET TRIMMING F. CUSHION GUARNECIDO JERSEY ATERCIOPELADO DE COJIN RIVESTIMENTO JERSEY VELUTO PER CUSCINO
	AM 922 380 A	1	«200» - NFP	–
	AM 922 381 A	1	«301» - NFP	–
	AM 922 565 A	1	«411» - NFP	–
	5 431 883	1	«162» - NFP	–
				GARNITURE DOSSIER JERSEY VELOURS STOFFBEZUG, JERSEY-VELOURS F. RUECKENLEHNE JERSEY VELVET TRIMMING F. SQUAB GUARNECIDO JERSEY ATERCIOPELADO DE RESPALDO RIVESTIMENTO JERSEY VELUTO PER SCHIENALE
	5 418 426	1	«200» - NFP	–
	5 418 427	1	«301» - NFP	–
	5 418 428	1	«411» - NFP	–
	5 431 [illegible]	1	«162» - NFP	–
	AM 922 388 A	1	«602» - NFP	**GARNITURE COUSSIN SIMILI** SIMILI-BEZUG F. SITZKISSEN LEATHERET. TRIM. F. CUSHION GUARNECIDO SIMILI COJIN RIVESTIMENTO SIMILI CUSC.
	5 419 440	1	«121» - NFP	–
	5 419 43[illegible]	1	«602» - NFP	**GARNITURE DOSSIER SIMILI** SIMILI-BEZUG F. R-LEHNE LEATHERETTE TRIM. F. SQUAB GUARNECIDO SIMIL. RESPAL. RIVESTIMENTO SIMILI SCH.
	5 419 441	1	«121» - NFP	–

SANQUETTE AR. RABATTABLE – GARNITURES
HINTERE SITZBANK, UMKLAPPBAR – BEZUEGE
REAR FOLDING BENCH SEAT – TRIMMING
BANQUETA TRAS. PLEGABLE – GUARNICIONES
SEDILE POST. RIBALTABILE – RIVESTIMENTI

I	NUMEROS	K		DESIGNATIONS

NOTA : LES GARNITURES NE FIGURANT PAS DANS LE TEXTE SONT N.F.P.
ANM.: DIE BEZUEGE, DIE NICHT IM TEXT STEHEN, SIND NICHT MEHR LIEFERBAR
NOTE : THE TRIM. THAT DO NOT APPEAR IN THE TEXT, ARE NO LONGER SUPPLIED
NOTA : LOS GUARNECIDOS QUE NO FIGURAN EN EL TEXTO, NO SE PROVEEN MAS
NOTA : I RIVESTIMENTI CHE NON FIGURANO NEL TESTO, SON SONO PIU FORNITI

10▶6/75

MONTAGE BANQUETTE AV. COTES VERTICALES
EINBAU VORD. SITZBANK MIT SENKRECHTEN RIPPEN
EQUIPMENT WITH FRONT BENCH WITH VERTICAL RIBS
MONTAJE BANQUETA DEL. AZARCADA VERTICALMENTE
MONTAGGIO SEDILE ANT. A 2 POSTI A COSTOLE VERTICALI

				GARNITURE COUSSIN JERSEY JERSEY-BEZUG F. SITZKISSEN JERSEY TRIMMING F. CUSHION GUARNECIDO JERSEY COJIN RIVESTIMENTO JERSEY CUSC.
AM 922 378 A	1	«200» NFP		–
AM 922 379 A	1	«301» NFP	▶7/73	–
5 444 296	1	«303» NFP	7/73 ▶	–
AM 922 569 A	1	«411» NFP		–
5 431 885	1	«162» NFP		–
				GARNITURE DOSSIER JERSEY JERSEY-BEZUG F.R.-LEHNE JERSEY TRIMMING F. SQUAB GUARNECIDO JERSEY RESPAL. RIVESTIMENTO JERSEY SCHIE.
5 418 432	1	«200» NFP		–
5 418 433	1	«301» NFP	▶7/73	–
5 444 296	1	«303» NFP	7/73 ▶	–
5 418 434	1	«411» NFP		–
5 431 894	1	«162» NFP		–
				GARNITURE COUSSIN TARGA TARGA-BEZUG F. SITZKISSEN LEATHERETTE TRIM. F. CUSHION GUARNECIDO TARGA DE COJIN RIVESTIMENTO TARGA CUSCINO
AM 922 572 A	1	«602» NFP		–
5 419 444	1	«121» NFP		–
				GARNITURE DOSSIER TARGA TARGA-BEZUG F. R.-LEHNE LEATHERETTE TRIM. F. SQUAB GUARNECIDO TARGA RESPALDO RIVESTIMENTO TARGA SCHIEN.
5 418 437	1	«602» NFP		–
5 419 446	1	«121» NFP		–

2º

MONTAGE SIEGES AV. SEPARÉS COTES HORIZONTALES
EINGAU VORD. EINZELSITZE MIT WAGERECHTEN RIPPEN
EQUIPMENT WITH FRONT SEPARATED SEATS WITH HORIZONTAL RIBS
MONTAJE ASIENTOS DEL. SEPARADOS AZARGADOS HORIZONTALMENTE
MONTAGGIO SEDILI ANT. A COSTOLE ORIZONTALI

*5 444 308*303*	1	NFP	7/73 ▶	**GARNITURE DE COUSSIN TISSU ET TEP** BEZUG F. SITZKISSEN STOFF UND TEP CUSHION TRIMMING FABRIC AND TEP GUARNECIDO DE COJIN TEJIDO Y TEP RIVESTIMENTO PER CUSCINO TESSUTO E TEP
*5 444 308*162*	1	NFP	7/73▶6/75	–
*5 444 308*193*	1	NFP	6/75 ▶	–
*5 444 308*200*	1	NFP	7/73 ▶	–
*5 444 308*411*	1	NFP	7/73 ▶	–
*5 444 309*303*	1	NFP	7/73 ▶	**GARNITURE DE DOSSIER TISSU ET TEP** BEZUG F. RUECKENLEHNE STOFF UND TEP SQUAB TRIMMING FABRIC AND TEP GUARNECIDO DE RESPALDO TEJIDO Y TEP RIVESTIMENTO PER SCHIENALE TESSUTO E TEP
*5 444 309*162*	1	NFP	7/73 6/75 ▶	–
*5 444 309*193*	1	NFP	6/75 ▶	–
*5 444 309*200*	1	NFP	7/73 ▶	–
*5 444 309*411*	1	NFP	7/73 ▶	–
5 444 334	1	«600» NFP	7/73▶6/75	**GARNITURE COUSSIN TARGA** TARGA-BEZUG F. SITZKISSEN LEATHERETTE TRIM. F. CUSHION GUARNECIDO TARGA DE COJIN RIVESTIMENTO TARGA CUSCINO
5 444 335	1	«121» NFP	7/73 ▶	–
5 444 332	1	«600» NFP	7/73▶6/75	**GARNITURE DOSSIER TARGA** TARGA-BEZUG F. R.-LEHNE LEATHERETTE TRIM. F. SQUAB GUARNECIDO TARGA RESPALDO RIVESTIMENTO TARGA SCHIENALE
5 444 333	1	«121» NFP	7/73 ▶	–

166 — 02/88

8–922–10

Q–12

BANQUETTE ARRIERE COMPLETE
KOMPLETTE SITZBANK, HINTEN
COMPLETE REAR BENCH SEAT
BANQUETA TRASERA COMPLETA
SEDILE A 2 POSTI POSTERIORE COMPLETO

I	NUMEROS	K	7/73 ▶	DESIGNATIONS

NOTA : LES BANQUETTES COMPLETES NE SONT FOURNIES QUE DANS LES TEINTES DU SALON EN COURS
ANM. : DIE KOMPLETTEN SITZBAENKE VERDEN NUR IN DER GEGENWAERTIG HERGESTELLTEN FARBEN GELIEFERT
NOTE : THE COMPLETE BENCH SEATS AR ONLY SUPPLIED IN THE COLOURS PRODUCED PRESENTLY
NOTA : LAS BANQUETAS COMPLETAS NO SE PROVEEN SINO EN LOS COLORIDOS ACTUALMENTE PRODUCIDOS
NOTA : I SEDILI COMPLETI VENGONO FORNITI SOLTANTO NEI COLORITI PRODOTTI ATTUALMENTE

				BANQUETTE FIXE GARNIE SUIVANT TEINTE FESTSTEHENDE SITZBANK BEZOGEN JE NACH FARBE FIXED BENCH SEAT TRIMMED ACCORDING TO COLOUR BANQUETA FIJA, GUARNECIDA SEGUN EL COLORIDO SEDILE FISSO A 2 POSTI RIVESTITO SECONDO IL COLORITO
	5 441 814	1	NFP	**– JERSEY** – JERSEY-STOFF – JERSEY FABRIC – TEJIDO JERSEY – TESSUTO JERSEY
	5 435 294	1	NFP	**– TARGA** – TARGA-SCHEINLEDER – TARGA LEATHERETTE – TARGA – FINTAPELLE TARGA
	5 444 310	1	NFP	**– JERSEY** – JERSEY-STOFF – JERSEY FABRIC – TEJIDO JERSEY – TESSUTO JERSEY
	5 444 330	1	NFP	**– TARGA** – TARGA-SCHEINLEDER – TARGA LEATHERETTE – TARGA – FINTAPELLE TARGA

BANQUETTE RABATTABLE GARNIE SUIVANT TEINTE
UMKLAPPBARE SITZBANK BEZOGEN JE NACH FARBE
FOLDING-DOWN BENCH-SEAT TRIMMED ACCORDING TO COLOUR
BANQUETA PLEGABLE GUARNECIDA SEGUN EL COLORIDO
SEDILE RIBALTABILE A 2 POSTI RIVESTITO SECONDO IL COLORITO

166 **SIEGES AV. SÉPARÉS ARTICULÉS – ARMATURES**
VORDERE EINZELSITZE, ANGELENKT – ARMATUREN
8–932 **FRONT SEPARATED HINGED SEATS – FRAMES**
ASIENTOS DELANT. SEPARADOS ARTICULADOS – ARMADURAS
G–11 ↓ **SEDILI ANT. SEPARATI ARTICOLATI – ARMATURE**

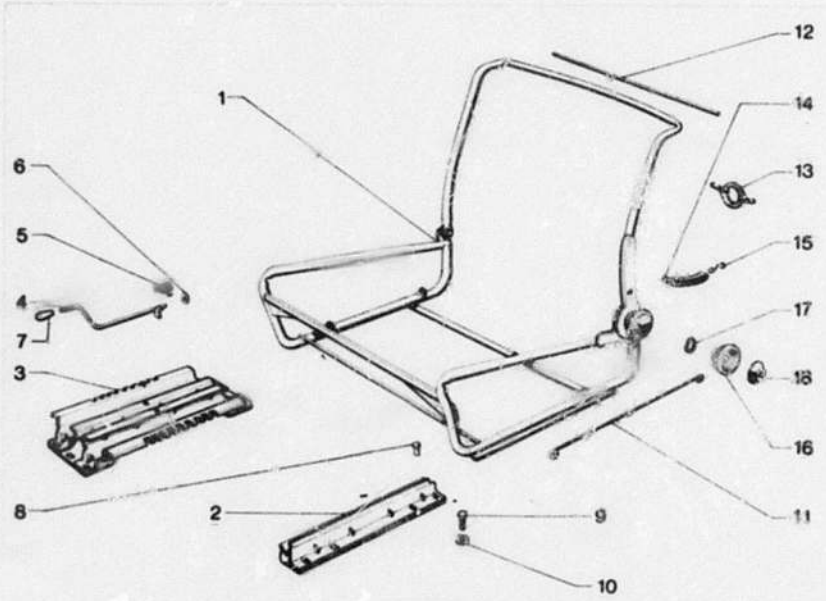

166 8-932

	NUMEROS	K		DESIGNATIONS
1	*AM 932 373 A*	1	G ▶ 7/73 NFP	**ARMATURE NUE** ARMATUR OHNE AUSRUESTUNG FRAME, ONLY ARMADURA DESNUDA ARMATURA NUDA
	AM 932 374 A	1	D ▶ 7/73	–
	5 438 828	1	G 7/73 ▶	**ARMATURE AVEC LEVIER** ARMATURE MIT HEBEL FRAME WITH LEVER ARMADURA CON PALANCA ARMATURA CON LEVA
	5 438 829	1	D 7/73 ▶	–
	5 438 834	1	G - NFP 7/73 ▷	**ARMATURE AVEC SOMMIERS** ARMATUR MIT UNTERLAGEN FRAME WITH UNDERTRIMMING ARMADURA CON SOMIERES ARMATURA CON SOTTOFONDI
	5 438 835	1	D 7/73 ▶	–
	RP 5 438 829			
2	AM 922 637 A	2	LAT	**SUPPORT** TRAEGER BRACKET SOPORTE SUPPORTO
3	AM 912 278 A	1	CENT	–
4	AM 922 12 B	1	G	**LEVIER DE VERROUILLAGE** VERRIEGELUNGSHEBEL LOCKING LEVER PALANCA DE CIERRE LEVA DI BLOCCAGGIO
	AM 912 4	1	D	–
5	AM 922 271 B	1	G	**RESSORT DE LEVIER** FEDER F. HEBEL LEVER SPRING MUELLE DE PALANCA MOLLA PER LEVA
	AM 912 111	1	D	–
6	22 363 009	4	6,25x 14 x 1,5	**RONDELLE** SCHEIBE WASHER ARANDELA RONDELLA
	26 240 269	4	CO 6,1 x 11,2 x 0,15	–
7	*5 410 644*	2	NFP	**BOUTON DE LEVIER** HEBELKNOPF LEVER KNOB BOTON DE PALANCA POMELLO DI LEVA
8	5 437 263	2		**AXE D'ARRET** ARRETIERUNGSBOLZEN STOP PIN EJE DE CIERRE PERNO D'ARRESTO
9	*23 719 319*	7	TH 7 x 20	**VIS** SCHRAUBE SCREW TORNILLO VITE
	RP 79 03 101 771			
10	22 514 019	6	CR 7,3 x 12	**RONDELLE** SCHEIBE WASHER ARANDELA RONDELLA
	79 03 058 029	6		–
11	AM 922 135 C	2	LON 395	**TRINGLE A BOUCLES** STANGE MIT GEKRUEMM. ENDEN ROD WITH ROLLED ENDS VARILLA RIZADA ASTINA AD ANELLI
12	*AM 932 120*	6	LON 540 - NFP	**TRINGLE LISSE** GLATTE STANGE SMOOTH ROD VARILLA LISA ASTINA LISCIA

166 **SIEGES AV. SÉPARÉS ARTICULÉS – ARMATURES (Suite)** 02/88
VORDERE EINZELSITZE, ANGELENKT – ARMATUREN (Forts.)
8-932 FRONT SEPARATED HINGED SEATS – FRAMES (Cont.)
ASIENTOS DELANT. SEPARADOS ARTICULADOS – ARMADURAS (Cont.)
Q-10 ↓ SEDILI ANT. SEPARATI ARTICOLATI – ARMATURE (Cont.)

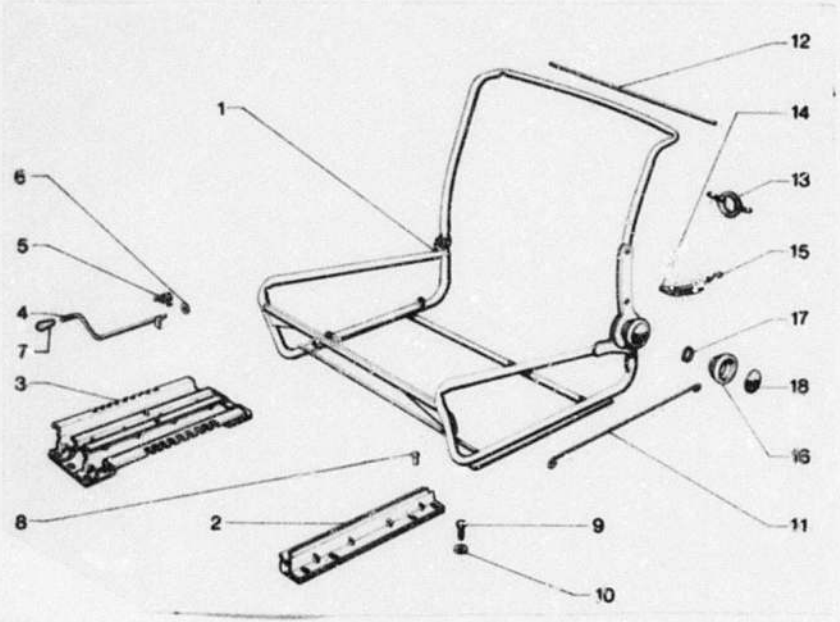

166 8-932

I		NUMEROS	K		DESIGNATIONS
13		5 420 459	7		**ANNEAU AVEC CROCHETS** RING MIT HAKEN RING WITH HOOKS ANILLO CON GANCHOS ANELLO A GANCI
14		5 413 322	4	AR.	**TENDEUR** SPANNER SPREADER TENSOR TENDITORE
15		75 412 294	8		**CROCHET DE TENDEUR** HAKEN F. SPANNER SPREADER HOOK GANCHO DE TENSOR GANCION PER TENDITORE
16		5 486 019	2		**BOUTON** KNOPF KNOB BOTON POMELLO
17		*DX 932 205*	2	NFP	**BAGUE** HUELSE BUSH CASQUILLO BOCCOLA
18		*DX 932 207*	2	NFP	**PROTECTEUR** SCHUTZSCHEIBE PROTECTION PLATE PROTECTOR PROTETTORE
		5 486 015	2	INT	**PLAQUETTE** PLAKETTE PLAQUETTE PLAQUETA PLACCHETTA
		5 486 016	2	EXT	–
		5 486 018	2		**ENJOLIVEUR DE BOUTON** VERZIERUNG F. KNOPF KNOB EMBELLISHER EMBELLECEDOR DE BOTON ABBELLIMENTO BOTTONE
		5 486 017	2		**VIS D'ENJOLIVEUR** SCHRAUBE SCREW TORNILLO VITE
				XT	**PIECES SPÉCIALES** SPEZIALTEILE SPECIAL PARTS PIEZAS ESPECIALES PEZZI SPECIALI
1		*5 486 022*	1	G - NFP (D)	**ARMATURE AVEC SOMMIERS** ARMATUR MIT UNTELAGEN FRAME WITH UNDERTRIMMING ARMADURA CON SOMIERES ARMATURA CON SOTTOFONDI
		5 486 023	1	D - NFP	–

166 **SIEGES AV. SÉPARÉS ARTICULÉS – MATELASSURES**
VORDERE EINZELSITZE, ANGELENKT – POLSTERUNG
8–932–01 **FRONT SEPARATED HINGED SEATS – PADDING**
ASIENTOS DELANT. SEPARADOS ARTICULADOS – RELLENO
Q–09 ↓ **SEDILI ANT. SEPARATI ARTICOLATI – IMBOTTITURA**

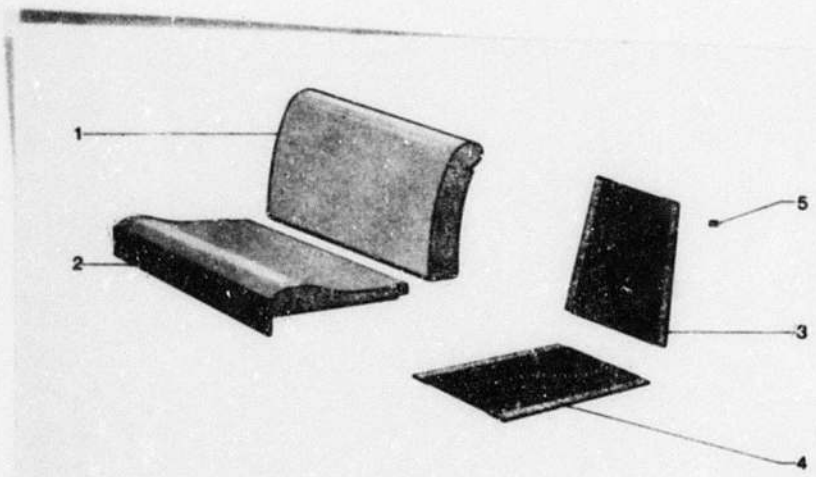

166 8-932-01

I	NUMEROS	K		DESIGNATIONS
1	*AM 932 55*	1	G - CONF ▶ 7/73 NFP	**MATELASSURE DE DOSSIER** POLSTERUNG F. RUECKENLEHNE SQUAB PADDING RELLENO DE RESPALDO IMBOTTITURA PER SCHIENALE
	AM 932 55 A	1	D - CONF - NFP ▶ 7/73	–
	AM 932 55 B	1	G - 1o CLUB ▶ 2/73	– **POUR GARNITURE TISSU** – F. STOFFBEZUG – F. MATERIAL TRIM. – PARA GUARNECIDO TEJIDO – PER RIVESTIMENTO TESSUTO
	AM 932 55 C	1	D - 1o CLUB ▶ 2/73 NFP	–
	5 433 566	1	G - 1o CLUB 2/73 ▶ 7/73 NFP	– **POUR GARNITURE TISSU** – F. STOFFBEZUG – F. MATERIAL TRIM. – PARA GUARNECIDO TEJIDO – PER RIVESTIMENTO TESSUTO
	5 433 567	1	D - 1o CLUB NFP 2/73 ▶ 7/73	–
	AM 932 55	1	G - 2o CLUB ▶ 7/73 NFP	– **POUR GARNITURE TARGA** – F. TARGA-BEZUG – F. LEATHERETTE TRIM. – PARA GUARNECIDO TARGA – PER RIVEST. SIMILPELLE
	AM 932 55 A	1	D - 2o CLUB NFP	–
	5 438 842	1	G - 2o CLUB 7/73 ▶ NFP	– **POUR TOUTES GARNITURES** – F. ALLE BEZUEGE – F. ALL TRIMMINGS – PARA TODOS GUARNECIDOS – PER TUTTI RIVEST.
	5 438 843	1	D - 2o CLUB NFP 7/73 ▶	–
2	*AM 932 25*	1	G - CONF - CLUB NFP ▶ 2/73	**MATELASSURE DE COUSSIN** POLSTERUNG F. SITZKISSEN CUSHION PADDING RELLENO DE COJIN IMBOTTITURA PER CUSCINO
	AM 932 25 A	1	D - CONF - CLUB NFP ▶ 2/73	–
	5 433 570	1	G - CONF - CLUB NFP 2/73 ▶ 7/73	–
	5 433 571	1	D - CONF - CLUB NFP 2/73 ▶ 7/73	–
	5 438 838	1	G - CONF - CLUB 7/73 ▶	–
	5 438 839	1	D - CONF - CLUB 7/73 ▶	–
3	*AM 932 63 B*	1	G - CONF - CLUB NFP ▶ 7/73	**DESSOUS DE DOSSIER** UNTERLAGE F. RUECKENLEHNE SQUAB UNDER TRIMMING PARTE TRAS. DE RESPALDO SOTTOFONDO PER SCHIENALE
	AM 932 63 C	1	D - CONF - CLUB NFP ▶ 7/73	–
	5 438 833	2	CONF - CLUB NFP 7/73 ▶	–
4	*AM 932 68 A*	2	CONF - CLUB	**DESSOUS DE COUSSIN** UNTERLAGE F. SITZKISSEN CUSHION UNDERTRIMMING PARTE BAJA DE COJIN SOTTOFONDO PER CUSCINO
5	26 198 109	?		**AGRAFE** KLAMMER CLIP GRAPA GRAFFETTA

SIEGES AVANT SÉPARÉS ARTICULÉS – GARNITURES
VORDERE EINZELSITZE, ANGELENKT – BEZUEGE
8–932–02 FRONT SEPARATED HINGED SEATS – TRIMMINGS
ASIENTOS DELANT. SEPARADOS ARTICULADOS – GUARNECIDOS
Q–08 SEDILI ANT. SEPARATI ARTICOLATI – RIVESTIMENTI

I	NUMEROS	K	CONF ▶ 7/73	DESIGNATIONS

NOTA : LES GARNITURES NE FIGURANT PAS DANS LE TEXTE SONT N.F.P.
ANM. : DIE BEZUEGE, DIE NICHT IM TEXT STEHEN, SIND NICHT MEHR LIEFERBAR
NOTE : THE TRIM. THAT DO NO APPEAR IN THE TEXT, ARE NO LONGER SUPPLIED
NOTA : LOS GUARNECIDOS QUE NO FIGURAN EN EL TEXTO, NO SE PROVEEN MAS
NOTA : I RIVESTIMENTI CHE NON FIGURANO NEL TESTO NON SONO PIU FORNITI

5 431 890	1	G - «162» - NFP	**GARNITURE JERSEY VELOURS** STOFFBEZUG, JERSEY-VELOURS JERSEY VELVET TRIMMING GUARNECIDO JERSEY ATERC. RIVESTIMENTO JERSEY VELL.
AM 932 207 A	1	G - «200» - NFP	–
AM 932 209 A	1	G - «301» - NFP	–
AM 932 371 A	1	G - «401» - NFP	–
5 431 891	1	D - «162» - NFP	–
AM 932 208 A	1	D - «200» - NFP	–
AM 932 210 A	1	D - «301» - NFP	–
AM 932 372 A	1	D - «401» - NFP	–
5 419 448	1	G - «121» - NFP	**GARNITURE TARGA** TARGA-BEZUG LEATHERETTE TRIMMING GUARNECIDO TARGA RIVESTIMENTO SIMILPELLE
AM 933 544 A	1	G - «601» - NFP	–
5 419 449	1	D - «121» - NFP	–
AM 932 545 A	1	D - «601» - NFP	–

SIEGES AV. SÉPARÉS ARTICULÉS – GARNITURES
VORDERE EINZELSITZE, ANGELENKT – BEZUEGE
8–932–03 FRONT SEPARATED HINGED SEATS – TRIMMING
ASIENTOS DELANT. SEPARADOS ARTICULADOS – GUARNECIDOS
Q–07 SEDILI ANT. SEPARATI ARTICOLATI – RIVESTIMENTI

NUMEROS	K	CLUB ▶ 7/73	DESIGNATIONS

NOTA : LES GARNITURES NE FIGURANT PAS DANS LE TEXTE SONT N.F.P.
ANM. : DIE BEZUEGE, DIE NICHT IM TEXT STEHEN, SIND NICHT MEHR LIEFERBAR
NOTE : THE TRIM. THAT DO NOT APPEAR IN THE TEXT, ARE NO LONGER SUPPLIED
NOTA : LOS GUARNECIDOS QUE NO FIGURAN EN EL TEXTO, NO SE PROVEEN MAS
NOTA : I RIVESTIMENTI CHE NON FIGURANO NEL TESTO, NON SONO PIU FORNITI

5 431 892	1	G - «162» ▶ 2/73 NFP	**GARNITURE JERSEY VELOURS ET SIMILI** BEZUG, JERSEY-VELOURS UND SIMILI JERSEY VELVET AND LEATHERETTE TRIMMING GUARNECIDO JERSEY ATERCIOPELADO Y SIMILI RIVESTIMENTO JERSEY VELLUTO E SIMILPELLE
5 435 141	1	G - «162» NFP 2/73 ▶	–
AM 932 570 A	1	G - «200» NFP ▶ 2/73	–
5 435 143	1	G - «200» NFP 2/73 ▶	–
AM 932 581 A	1	G - «301» NFP ▶ 2/73	–
5 435 139	1	G - «301» NFP 2/73 ▶	–
AM 932 585 A	1	G - «411» NFP ▶ 2/73	–
5 435 145	1	G - «411» NFP 2/73 ▶	–
5 431 893	1	D - «162» NFP ▶ 2/73	–
5 435 142	1	D - «162» NFP 2/73 ▶	–
AM 932 572 A	1	D - «200» NFP ▶ 2/73	–
5 435 144	1	D - «200» NFP 2/73 ▶	–
AM 932 583 A	1	D - «301» NFP ▶ 2/73	–
5 435 140	1	D - «301» NFP 2/73 ▶	–
AM 932 587 A	1	D - «411» NFP ▶ 2/73	–
5 435 146	1	D - «411» NFP 2/73 ▶	–
5 419 448	1	G - «121» ▶ 2/73 NFP	**GARNITURE GARGA** TARGA-BEZUG LEATHERETTE TRIMMING GUARNECIDO TARGA RIVESTIMENTO SIMILPELLE
5 435 159	1	G - «121» NFP 2/73 ▶	–
AM 932 644 A	1	G - «600» NFP ▶ 2/73	–
5 435 161	1	G - «600» NFP 2/73 ▶	–
5 419 449	1	D - «121» NFP ▶ 2/73	–
5 435 160	1	D - «121» NFP 2/73 ▶	–
AM 932 545 A	1	D - «600» NFP ▶ 2/73	–
5 435 162	1	D - «600» NFP 2/73 ▶	–

168 SIEGES AVANT SÉPARÉS ARTICULÉS – GARNITURES
VORDERE EINZELSITZE, ANGELENKT – BEZUEGE
8-932-03-A FRONT SEPARATED HINGED SEATS – TRIMMINGS
ASIENTOS DELANT. SEPARADOS ARTICULADOS – GUARNECIDOS
Q–06 SEDILI ANT. SEPARATI ARTICOLATI – RIVESTIMENTI

I	NUMEROS	K	CLUB 7/73▶ CONF 7/73▶	DESIGNATIONS
	5 440 361	1	G - «301» NFP ▶ 9/74	**GARNITURE JERSEY VELOURS ET SIMILI** BEZUG, JERSEY-VELOURS UND SIMILI JERSEY VELVET AND LEATHERETTE TRIMMING GUARNECIDO JERSEY ATERCIOPELADO Y SIMILI RIVESTIMENTO JERSEY VELLUTO E SIMILPELLE
	5 440 363	1	G - «162» JERSEY «121» SIMILI NFP ▶ 9/74	–
	5 462 206 * 162	1	G - NFP 9/74 ▶ 6/75	–
	5 440 365	1	G - «200» NFP ▶ 9/74	–
	5 462 206 * 200	1	G - NFP 9/74 ▶	–
	5 440 367	1	G - «401» (D) NFP ▶ 9/74	–
	5 462 206 * 303	1	G - NFP 9/74 ▶	–
	5 462 206 * 411	1	G - NFP 9/74 ▶	–
	5 462 206 * 193	1	G - NFP 6/75 ▶	–
	5 440 362	1	D - «301» NFP ▶ 9/74	–
	5 440 354	1	D - «162» JERSEY «121» SIMILI NFP ▶ 9/74	–
	5 462 210 * 162	1	D - NFP 9/74 ▶ 6/75	–
	5 440 366	1	D - «200» NFP ▶ 9/74	–
	5 462 210 * 200	1	D - NFP 9/74 ▶	–
	5 440 368	1	D - «401» NFP ▶ 9/74	–
	5 462 210 * 303	1	D - NFP 9/74 ▶	–
	5 462 210 * 411	1	D - NFP 9/74 ▶	–
	5 462 210 * 193	1	D - NFP 6/75 ▶	–
	5 440 377	1	G - «121» NFP ▶ 9/74	**GARNITURE TARGA** TARGA-BEZUG LEATHERETTE TRIMMING GUARNECIDO TARGA RIVESTIMENTO SIMILPELLE
	5 462 214 * 121	1	G - NFP 9/74 ▶	–
	5 440 379	1	G - «600» NFP ▶ 9/74	–
	5 462 214 * 600	1	G - NFP 9/74 ▶	–
	5 440 378	1	D - «121» NFP ▶ 9/74	–
	5 462 216 * 121	1	D - NFP 9/74 ▶	–
	5 440 380	1	D - «600» NFP ▶ 9/74	–
	5 462 216 * 600	1	D - NFP 9/74 ▶	–

166

8-932-04

0-05 ↓

SIEGES AV. SÉPARÉS – VIDE-POCHES
VORDERE EINZELSITZE – ABLAGETASCHEN
FRONT SEPARATED SEATS – MAP POCKETS
ASIENTOS DELANTEROS SEPARADOS – BOLSAS
SEDILI ANT. SEPARATI – TASCHE

02/69

I	NUMEROS	K	CLUB ▶7/73	DESIGNATIONS
	5 419 450	1	G - «121» - NFP	**VIDE-POCHES CONFECTIONNÉ** FERTIGE ABLAGETASCHE MADE-UP MAL POCKET BOLSA CONFECCIONADA TASCA CONFEZIONADA
	AM 932 571 A	1	G - «200» - NFP	–
	AM 932 582 A	1	G - «301» - NFP	–
	AM 932 586 A	1	G - «411» - NFP	–
	AM 932 568 A	1	G - «602» - NFP	–
	5 419 451	1	D - «121» - NFP	–
	AM 932 573 A	1	D - «200» - NFP	–
	AM 932 584 A	1	D - «301» - NFP	–
	AM 932 588 A	1	D - «411» - NFP	–
	AM 932 569 A	1	D - «602» - NFP	–

02/88

166 **SIEGES AVANT DOSSIER FIXE – ARMATURE**
VORDERE SITZE MIT FESTSTEH. R-LEHNEN – ARMATUR
8–932–05 **FIXED-BACK FRONT SEAT – FRAME**
ASIENTOS DELANT. CON RESPALDO FIJO – ARMADURA
0–04 ↓ **SEDILI ANT. A SCHIENALE FISSO – ARMATURE**

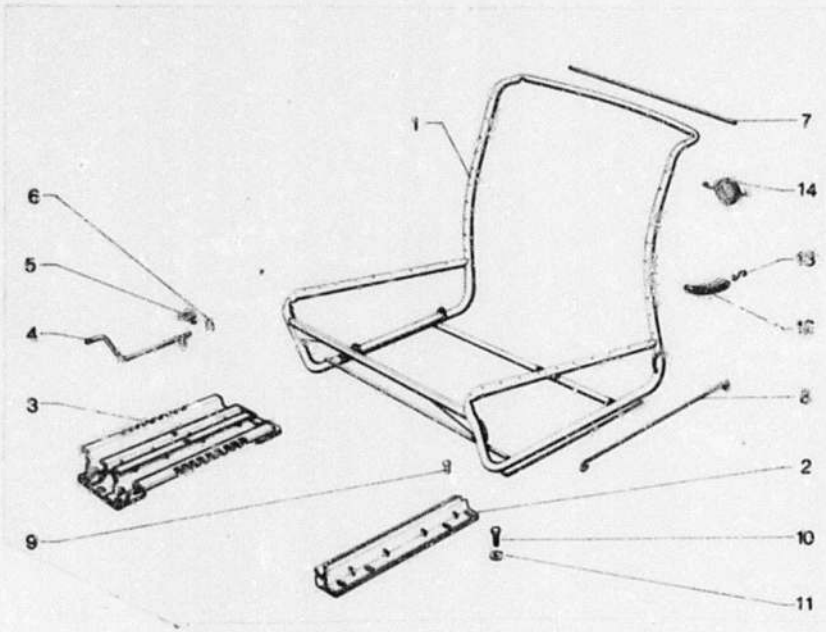

166 8-932-05

I	NUMEROS	K	CONF ▶ 6/75 COMM ▶ 6/75	DESIGNATIONS
1	AM 912 250 A	1	G - CONF	**ARMATURE NUE** ARMATUR OHNE AUSRUESTUNG FRAME, ONLY ARMADURA DESNUDO ARMATURA NUDA
	AM 912 251 A	1	D - CONF - NFP	–
	AM 912 256 A	1	G - COMM	–
	AM 912 257 A	1	D - COMM - NFP	–

I		NUMEROS	K	CONF ▶ 6/75 COMM ▶ 6/75	DESIGNATIONS
2		AM 922 637 A	2	LAT	**SUPPORT** TRAEGER BRACKET SOPORTE SUPPORTO
3		AM 912 278 A	1	CENT	–
4		AM 912 4	1	D	**LEVIER DE VERROUILLAGE** VERRIEGELUNGSHEBEL LOCKING LEVER PALANCA DE CIERRE LEVA DI BLOCCAGGIO
		AM 922 12 B	1	G	–
5		AM 912 111	1	D	**RESSORT DE LEVIER** FEDER SPRING MUELLE MOLLA
		AM 922 271 B	1	G	–
6		22 363 009	4	6,25 x 14 x 1,5	**RONDELLE** SCHEIBE WASHER ARANDELA RONDELLA
		ZC 9 624 026 U	4	CO 6,1 x 11,2 x 0,1	–
7		AMB 912 100 A	4	LON 513	**TRINGLE LISSE** GLATTE STANGE SMOOTH ROD VARILLA LISA ASTINA LISCIA
8		AM 922 135 C	2	LON 395 - CONF	**TRINGLE A BOUCLES** STANGE M. GEKRUEMMT. ENDEN ROD WITH ROLLED ENDS VARILLA RIZADA ASTINA AD ANELLI
		AM 922 109 C	1	LON 500 - COMM	–
9		5 437 263	2		**AXE D'ARRET** ARRETIERUNGSBOLZEN STOP PIN EJE DE CIERRE PERNO D'ARRESTO
10		*23 719 319* RP 79 03 101 771	6	TH 7 x 20	**VIS** SCHRAUBE SCREW TORNILLO VITE
11		22 514 019	6	CR 7,3 x 12	**RONDELLE** SCHEIBE WASHER ARANDELA RONDELLA
		79 03 058 029	6		–
12		5 413 322	4	AR	**TENDEUR** SPANNER STRETCHER TENSOR TENDITORE
13		75 412 294	8		**CROCHET DE TENDEUR** HAKEN HOOK GANCHO GANCIO

166

8-932-05

Q-03

SIEGES AV. DOSSIER FIXE -- ARMATURE (Suite)
VORDERE SITZE MIT FESTSTEH. R-LEHNEN – ARMATUR (Forts.)
FIXED-BACK FRONT SEAT -- FRAME (Cont.)
ASIENTOS DELANT. CON RESPALDO FIJO – ARMADURA (Cont.)
SEDILI ANT. A SCHIENALE FISSO – ARMATURE (Cont.)

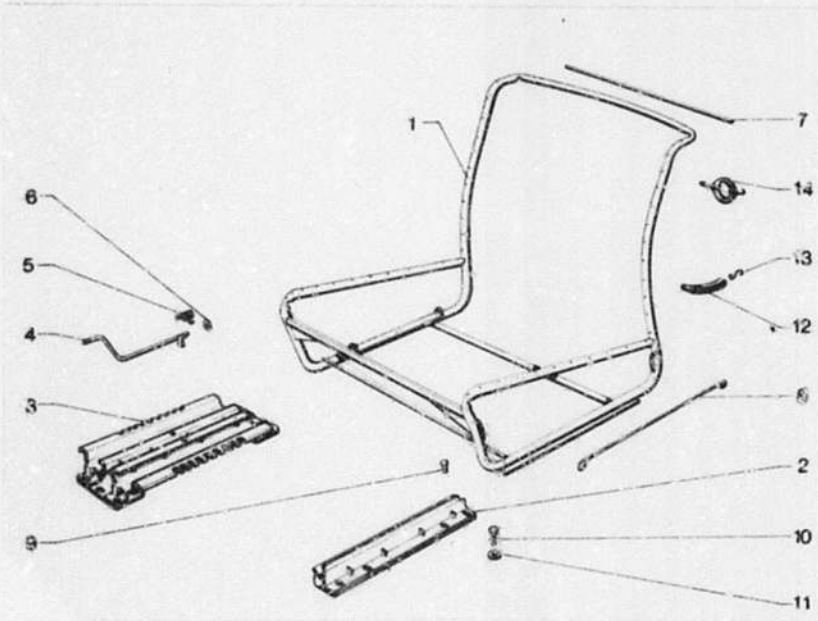

166 8-932-05

!	NUMEROS	K	CONF ▶ 6/75 COMM ▶ 6/75	DESIGNATIONS
14	75 420 463	?		**ANNEAU DE DOSSIER** RING F. RUECKENLEHNE SQUAB RING ANILLO DE RESPALDO ANELLO PER SCHIENALE
	75 420 459	?		**ANNEAU DE COUSSIN** RING F. SITZKISSEN CUSHION RING ANILLO DE COJIN ANELLO PER CUSCINO

02/88

166 **SIEGES AV. DOSSIER FIXE – MATELASSURE**
VORDERE SITZE MIT FESTSTEH. R-LEHNEN – POLSTERUNG
8-932-06 **FIXED-BACK FRONT SEATS – PADDING**
ASIENTOS DELANTEROS CON RESPALDO FIJOS – RELLENO
Q-02 **SEDILI ANT. A SCHIENALE FISSO – IMBOTTITURA**

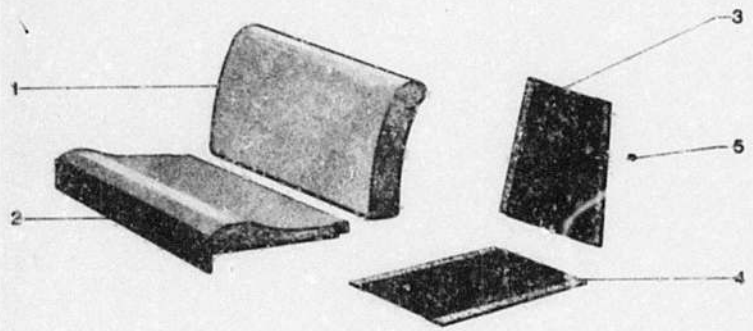

166 8-932-06

	NUMEROS	K	CONF ▶ 6/75	DESIGNATIONS
1	*AM 912 215 A*	1	G - NFP	**MATELASSURE DE DOSSIER** POLSTERUNG F. RUECKENLEHNE SQUAB PADDING RELLENO DE RESPALDO IMBOTTITURA PER SCHIENALE
	AM 912 217 A	1	D - NFP	–
2	*AMB 912 94 A*	2	NFP	**MATELASSURE DE COUSSIN** POLSTERUNG F. SITZKISSEN CUSHION PADDING RELLENO DE COJIN IMBOTTITURA PER SCHIENALE
3	*AM 912 214 A*	1	G - NFP	**DESSOUS DE DOSSIER** UNTERLAGE F. RUECKENLEHNE SQUAB UNDERTRIMMING PARTE TRAS. DE RESPALDO SOTTOFONDO PERSSCHIENALE
	AM 912 215 A	1	D - NFP	–
4	*AMB 912 70 A*	2	NFP	**DESSOUS DE COUSSIN** UNTERLAGE F. SITZKISSEN CUSHION UNDERTRIMMING PARTE BAJA DE COJIN SOTTOFONDO PER CUSCINO
5	26 198 109	?		**AGRAFE** KLAMMER CLIP GRAPA GRAFFETTA

166

8-932-07

Q-01 →

02/88

SIEGES AV. DOSSIER FIXE – MATELASSURE
VORDERE SITZE MIT FESTSTEH. R-LEHNEN – POLSTERUNG
FIXED-BACK FRONT SEATS – PADDING
ASIENTOS DELANTEROS CON RESPALDO FIJO – RELLENO
SEDILI ANT. A SCHIENALE FISSO – IMBOTTITURA

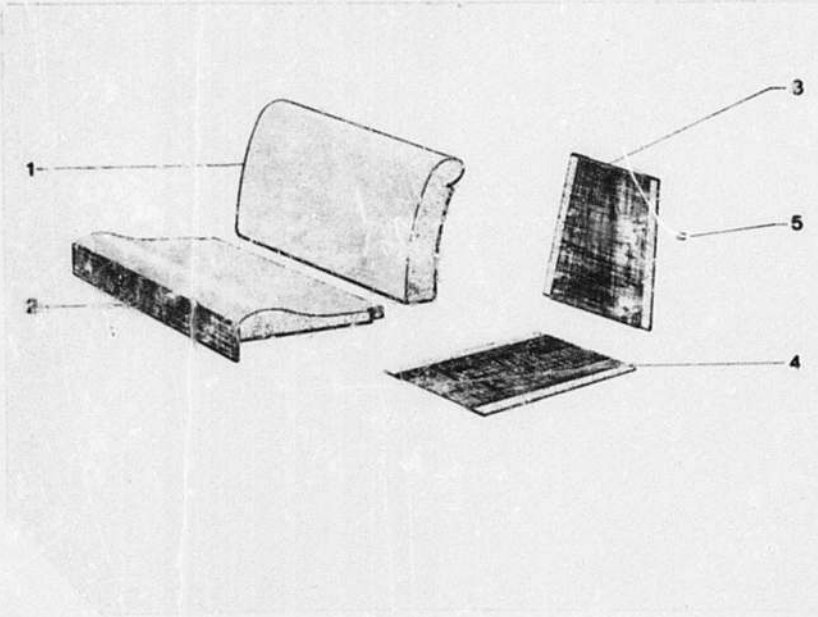

166 8-932-07

I	NUMEROS	K	COMM ▶ 6/75	DESIGNATIONS
1	*AM 912 236 A*	1	NFP	**MATELASSURE DE DOSSIER** POLSTERUNG F. RUECKENLEHNE SQUAB PADDING RELLENO DE RESPALDO IMBOTTITURA PER SCHIENALE
2	*AM 912 239 A*	2	NFP	**MATELASSURE DE COUSSIN** POLSTERUNG F. SITZKISSEN CUSHION PADDING RELLENO DE COJIN IMBOTTITURA PER SCHIENALE
3	*AM 912 236 A*	1	G-NFP	**DESSOUS DE DOSSIER** UNTERLAGE F. RUECKENLEHNE SQUAB UNDERTRIMMING PARTE TRAS. DE RESPALDO SOTTOFONDO PER SCHIENALE
4	AM 912 237 A *AM 912 232 A*	1 2	G NFP	**DESSOUS DE COUSSIN** UNTERLAGE F. SITZKISSEN CUSHION UNDERTRIMMING PARTE BAJA DE COJIN SOTTOFONDO PER CUSCINO
5	26 198 109	?		**AGRAFE** KLAMMER CLIP GRAPA GRAFFETTA

166 SIEGES AVANT DOSSIER FIXE – GARNITURES
VORDERE SITZE MIT FESTSTEH. R-LEHNEN – BEZUEGE
8–932–06 FIXED-BACK FRONT SEATS – TRIMMING
ASIENTOS DELANT. CON RESPALDO FIJO – GUARNECIDOS
R–01 SEDILI ANT. A SCHIENALE FISSO – RIVESTIMENTI

I	NUMEROS	K	CONF ▶6/75	DESIGNATIONS
				NOTA : LES GARNITURES NE FIGURANT PAS DANS LE TEXTE SONT N.F.P. ANM. : DIE BEZUEGE, DIE NICHT IM TEXT STEHEN, SIND NICHT MEHR LIEFERBAR NOTE : THE TRIM. THAT DO NOT APPEAR IN THE TEXT, ARE NO LONGER SUPPLIED NOTA : LOS GUARNECIDOS QUE NO FIGURAN EN EL TEXTO, NO SE PROVEEN MAS NOTA : I RIVESTIMENTI CHE NON FIGURANO NEL TESTO, NON SONO PIU FORNITI
	5 419 434	1	G «121» NFP	**GARNITURE SIMILI TARGA** SIMILI-UND TARGA-BEZUG LEATHERETTE TRIMMING GUARNECIDO SIMILI Y TARGA RIVESTIMENTO SIMILPELLE
	AM 912 494 A	1	G «602» NFP	–
	AM 912 495 A	1	D «602» NFP	–
	5 419 435	1	D «121» NFP	–
	5 431 876	1	G «162» NFP	**GARNITURE JERSEY VELOURS** STOFFBEZUG, JERSEY-VELOURS JERSEY VELVET TRIMMING GUARNECIDO JERSEY ATERC RIVESTIMENTO JERSEY VELL.
	AM 912 516 A	1	G «200» NFP	–
	AM 912 518 A	1	G «301» ▶7/73 NFP	–
	5 444 291	1	G «303» 7/73 ▶ NFP	–
	AM 912 488 A	1	G «411» NFP	–
	5 431 877	1	D «162» NFP	–
	AM 912 517 A	1	D «200» NFP	–
	AM 912 519 A	1	D «301» ▶7/73 NFP	–
	5 444 292	1	D «303» 7/73 ▶ NFP	–
	AM 912 489 A	1	D «411» NFP	–

166 **SIEGES AVANT DOSSIER FIXE – GARNITURES** 02/88

VORDERE SITZE MIT FESTSTEH. R-LEHNEN – BEZUEGE

8–932–09 FIXED-BACK FRONT SEATS – TRIMMING

ASIENTOS DELANT. CON RESPALDO FIJO – GUARNECIDOS

R–02 SEDILI ANT. A SCHIENALE FISSO – RIVESTIMENTI

I	NUMEROS	K	COMM ▶ 6/75	DESIGNATIONS
	5 419 432	1	G «121» NFP	**GARNITURE SIMILI** SIMILI-BEZUG LEATHERETTE TRIMMING GUARNECIDO SIMILI RIVESTIMENTO SIMILPELLE
	AM 912 486 A	1	G «602» NFP	–
	5 419 433	1	D «121» NFP	–
	AM 912 487 A	1	D «602» NFP	–
	5 431 874	1	G «162» NFP	**GARNITURE JERSEY** JERSEY-STOFFBEZUG JERSEY MATERIAL TRIMMING GUARNECIDO JERSEY RIVESTIMENTO JERSEY
	AM 912 512 A	1	G «200» NFP	–
	AM 912 514 A	1	G «301» NFP	–
	AM 912 480 A	1	G «401» NFP	–
	5 431 875	1	D «162» NFP	–
	AM 912 513 A	1	D «200» NFP	–
	AM 912 515 A	1	D «301» NFP	–
	AM 912 481 A	1	D «401» NFP	–

SIEGES AVANT COMPLETS
VORDERE SITZE, KOMPLETT
FRONT SEATS, COMPLETE
ASIENTOS DELANTEROS COMPLETOS
SEDILI ANTERIORI COMPLETI

	NUMEROS	K	7/73 ▶	DESIGNATIONS

NOTA . LES SIEGES COMPLETS NE SONT FOURNIS QUE DANS LES TEINTES DU SALON EN COURS
ANM. : DIE KOMPLETTEN SITZE VERDEN NUR IN DER GEGENWAERTIG HERGESTELLTEN FARBEN GELIEFERT
NOTE : THE COMPLETE SEATS AR ONLY SUPPLIED IN THE COLOURS PRODUCED PRESENTLY
NOTA : LOS ASIENTOS COMPLETOS NO SE PROVEEN SINO EN LOS COLORIDOS ACTUALMENTE PRODUCIDOS
NOTA : I SEDILI COMPLETI VENGONO FORNITI SOLTANTO NEI COLORI PRODOTTI ATTUALMENTE

				SIEGE ARTICULÉ GARNI JERSEY ET SIMILI SUIVANT TEINTE ANGELENKTER SITZ, BEZOGEN MIT JERSEY UND SIMILI-FARBE ANGEBEN HINGED SEAT TRIMMED WITH JERSEY MATERIAL AND SIMILI LEATHERETTE-STATE THE COLOUR ASIENTO ARTICULADO GUARNECIDO CON JERSEY Y SIMILI-INDICAR EL COLOR SEDILE ARTICOLATO RIVESTITO CON JERSEY E SIMILI-INDICARE IL COLORE
	5 440 359	1	G · NFP	–
	5 440 360	1	D · NFP	–
				SIEGE ARTICULÉ GARNI TARGA SUIVANT TEINTE ANGELENKTER SITZ, BEZOGEN MIT TARGA-FARBE ANGEBEN HINGENG SEAT TRIMMED WITH TARGA LEATHERETTE-STATE THE COLOUR ASIENTO ARTICULADO GUARNECIDO CON TARGA-INDICARE EL COLOR SEDILE ARTICOLATO RIVESTITO CON TARGA-INDICARE IL COLORE
	5 440 375	1	G · NFP	–
	5 440 376	1	D · NFP	–

			▶ 6/75	**SIEGE FIXE GARNI SIMILI GRENE SUIVANT TEINTE** FESTSTEHENDER SITZ, BEZOGEN MIT SIMILI (GEKOERNT)-FARBE ANGEBEN FIXED SEAT TRIMMED WITH STIPPLED LEATHERETTE-STATE THE COLOUR ASIENTO FIJO GUARNECIDO CON SIMILI GRANEADO-INDICARE EL COLOR SEDILE FISSO RIVESTITO CON SIMILI GRANATA
AM 912 378 A	1	G · NFP		–
AM 912 379 A	1	D · NFP		–
			X T	**PIECES SPÉCIALES** SPEZIALTEILE SPECIAL PARTS PIEZAS ESPECIALES PEZZI SPECIALI
			(D)	**SIEGE ARTICULÉ GARNI JERSEY ET SIMILI** ANGELENKTER SITZ BEZOGEN MIT JERSEY UND SIMILI HINGED SEAT TRIMMED WITH JERSEY AND LEATHERETTE ASIENTO ARTICULADO GUARN. CON JERSEY Y SIMILI SEDILE ARTICOLATO RIVEST. CON JERSEY E SIMILI
*5 486 024 * 193*	1	G · NFP		–
*5 486 024 * 200*	1	G · NFP		–
*5 486 024 * 303*	1	G · NFP		–
*5 486 024 * 411*	1	G · NFP		–
*5 486 025 * 193*	1	D · NFP		–
*5 486 025 * 200*	1	D · NFP		–
*5 486 025 * 303*	1	D · NFP		–
*5 486 025 * 411*	1	D · NFP		–
				SIEGE ARTICULÉ GARNI TARGA ANGEL. SITZ M. TARGA-BEZUG HINGED SEAT WITH LEATHERET. ASIENTO ART. GUARN. TARGA SEDILE ART. RIVEST. TARGA
*5 486 026 *121*	1	G · NFP		–
*5 486 027 * 121*	1	D · NFP		–

INSONORISATION – TAPIS
GERAEUSCHDAEMPFUNG – BODENMATTEN
SOUND-PROOFING – MATS
INSONORIZACION – ALFOMBRAS
INSONORIZZAZIONE – TAPPETI

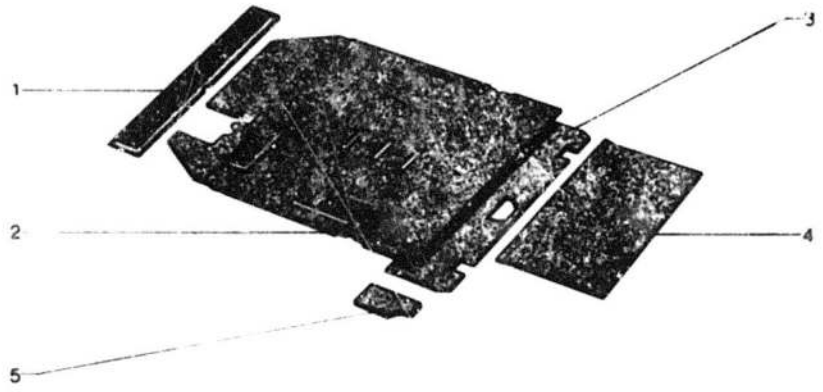

166 8-981

i	NUMEROS	K		DESIGNATIONS
1	*AM 981 96 C*	1	AMF 2 · AV NFP	**INSONORISANT SOUS TAPIS** GARNITUR UNTER MATTE SOUND-PROOFING UNDER MAT INSONORIZACION BAJO ALF. INSONORIZZAZIONE SOTTO TAP.
2	*5 432 209*	1	1o · NFP	**TAPIS POUR BANQUETTE AV.** MATTE F. VORDERE SITZBANK FRONT BENCH SEAT MAT ALFOMBRA DE ASIENTO DEL. TAPPETO SEDILE ANT. A 2 POSTI
—	*5 432 210*	1	1o · AMF 2 · NFP	—
	5 432 029	1	AV · NFP	**TAPIS POUR SIEGES SÉPARÉS** MATTE F. EINZELSITZE SEPARATED SEAT MAT ALFOMBRA DE ASIENTOS SEPAR. TAPPETO SEDILI SEPARATI
	5 432 211	1	AMF 2 · NFP	—
	5 432 031	1	CLUB · NFP	—
3	AM 981 96 G		AR	**INSONORISANT SOUS TAPIS** GARNITUR UNTER MATTE SOUND-PROOFING UNDER MAT INSONORIZACION BAJO ALF. INSONORIZZAZIONE SOTTO TAP.
	AM 981 96 F	1	AMF 2-AR · NFP	—
4	*AM 989 150 A*	1	CLUB · NFP	**GARNITURE FOND COFFRE AR** GARNITUR F. KOFFERRAUMBOD. BOOT FLOOR LINING GUARNICION FONDO MALETA RIVESTIMENTO FONDO COFANO
5	*AMF 981 124*	1	G · NFP	**GARNITURE SOUBASSEMENT AR** SEITLICHE GARNITUR, HINTEN LATERAL REAR LINING GUARNICION LATERAL TRAS. RIVESTIMENTO LAT. POST.
	AMF 981 125	1	D · NFP DAD	—
				PIECES SPECIALES SPEZIALTEILE SPECIAL PARTS PIEZAS ESPECIALES PEZZI SPECIALI
2	*5 432 498*	1	1o · AV · NFP	**TAPIS POUR BANQUETTE AV** MATTE F. VORDERE SITZBANK FRONT BENCH SEAT MAT ALFOMBRA ASIENTO DELANT. TAPPETO SEDILE ANT.
	5 432 493	1	1o · AMF 2 · AV · NFP	—
	5 432 499	1	2o · AV · NFP	**TAPIS POUR SIEGES SÉPARÉS** MATTE F. EINZELSITZE SEPARATED SEAT MAT ALFOMBRA DE ASIENTOS SEP. TAPPETO SEDILI SEPARATI
	5 432 494	1	2o · AV · AMF 2 · NFP	—
	5 434 006	1	2o · AV · CLUB · NFP	—

INSONORISATION – TABLIER
GERAEUSCHDAEMPFUNG DER VORDEREN WAND
FRONT PARTITION SOUND – PROOFING
INSONORIZACION DE SALPICADERO
INSONORIZZAZIONE DELLA PARATIA ANT.

8-981-01

R-05

02/88

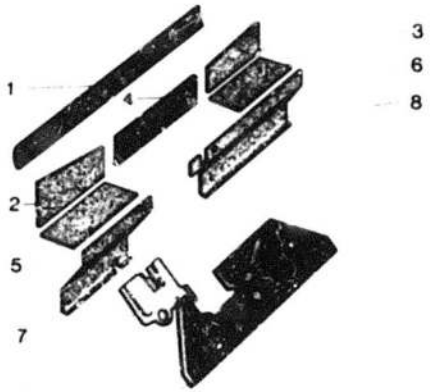

166 8-981-01

I	NUMEROS	K		DESIGNATIONS
1	5 423 405	1	EXT 12/72▶ RMP NFP	**GARNITURE DE COLLECTEUR** GARNITUR F. LUFTFUEHRUNG AIR INTAKE LINING GUARNECIDO DE COLECTOR RIVESTIMENTO CONVOGLIAT.
2	AM 982 204 A	1	SUP G ▶ 12/72 NFP	**GARNITURE** GARNITUR LINING GUARNECIDO RIVESTIMENTO
	5 423 07?	1	SUP G. 12/72▶ NFP	–
3	5 423 07?	1	SUP D 12/72▶ RMP - NFP	–
4	5 423 078	1	CENT 12/72▶ RMP - NFP	–
5	AM 985 129	1	G - NFP	**GARNITURE DE TABLETTE** GARNITUR, WAGERECHT SHELF LINING GUARNECIDO DE TABLILLA RIVESTIMENTO RIPIANO
6	AM 985 130	1	D. NFP	–
7	AM 985 78 P	1	INF G. NFP	**GARNITURE** GARNITUR LINING GUARNECIDO RIVESTIMENTO
8	5 423 080	1	INF D.-NFP	–
9	5 423 081	1	NFP	**GARNITURE DE PEDALES** GARNITUR F. PEDALBODEN PEDAL FLOOR LINING GUARNECIDO PISO PEDALES RIVESTIMENTO PIAN. PEDALI
10	5 432 028	1	NFP	**GARNITURE DE PLANCHER** GARNITUR F. BODENBLECH FLOOR LINING GUARNECIDO DE PISO RIVESTIMENTO PER PIANALE

166

8-981-02

R-06

INSONORISATION – TABLIER
GERAEUSCHDAEMPFUNG DER VORDEREN WAND
FRONT PARTITION SOUND–PROOFING
INSONORIZACION DE SALPICADERO
INSONORIZZAZIONE DELLA PARATIA ANT.

02/88

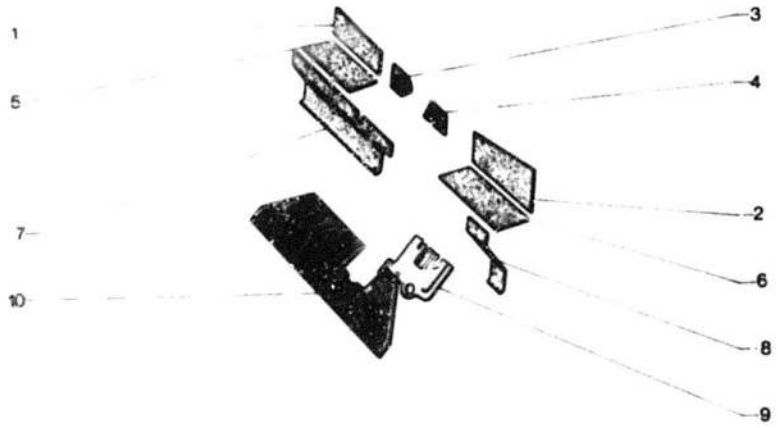

166 8-981-02

I	NUMEROS	K	DAD	DESIGNATIONS
1	AM 985 299 A	1	SUP G.- NFP	**GARNITURE** GARNITUR LINING GUARNECIDO RIVESTIMENTO
2	AM 985 286 A	1	SUP D. - NFP	–
3	5 423 533	1	CENT G - NFP	–
4	5 423 534	1	CENT D - NFP	–
5	AM 985 127 A	1	G - NFP	**GARNITURE DE TABLETTE** GARNITUR SHELF LINING GUARNECIDO RIVESTIMENTO
6	AM 985 128 A	1	D - NFP	–
7	5 425 812	1	INF G - NFP	**GARNITURE** GARNITUR LINING GUARNECIDO RIVESTIMENTO
8	AM 985 279 A	1	INF D. - NFP	–
9	5 424 967	1		**GARNITURE DE PÉDALES** GARNITUR PEDAL FLOOR LINING GUARNECIDO RIVESTIMENTO
10	AM 982 255 A	1	NFP	**GARNITURE DE PLANCHER** GARNITUR FLOOR LINING GUARNECIDO RIVESTIMENTO

166

8-982

R-07 ↑

GARNITURES INTÉRIEURES
INNENVERKLEIDUNG
INTERIOR TRIMMING
GUARNECIDOS INTERIORES
RIVESTIMENTI INTERNI

02/88

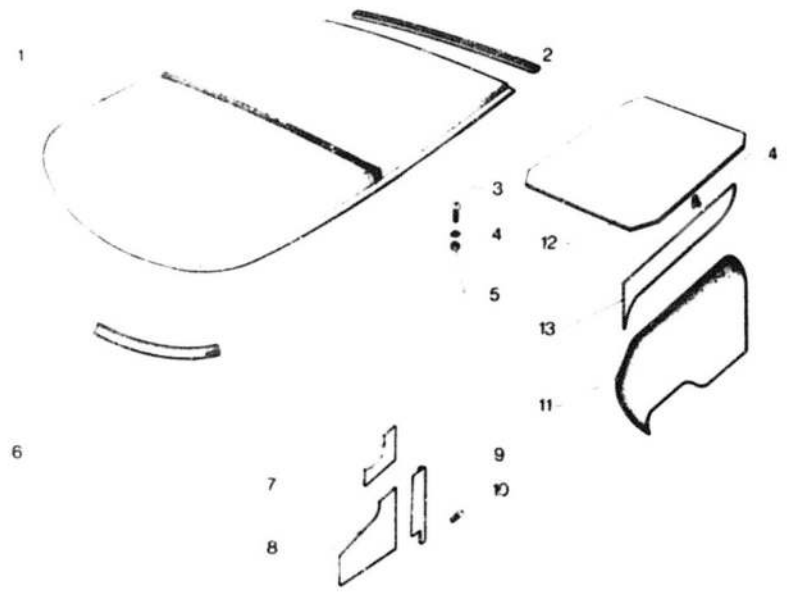

166 8-982

I	NUMEROS	K		DESIGNATIONS
1	*AM 988 7 C*	1	AMS 4 NFP	**GARNITURE DE PAVILLON** GARNITUR F. DACH ROOF LINING GUARNECIDO DE TECHO RIVESTIMENTO TETTO
	AMF 988 202 A	1	BK - NFP	–
2	*AM 989 258 A*	1	NFP	**PROFILÉ DE FINITION** ABSCHLUSSPROFIL FINISHING MOULDING PERFIL DE TERMINACION MODANATURA DI FINITURA
3	AM 654 37	2	TA 4,3 x 12,7	**VIS** SCHRAUBE SCREW TORNILLO VITE
	ZD 9 249 800 U	2	TR 5 x 25	–
4	*22 334 019* RP 79 03 056 005	2	CR 5,2 x 9,4	**RONDELLE** SCHEIBE WASHER ARANDELA RONDELLA
5	*ZC 9 615 796 U* RP 26 157 969	2		**ÉCROU EXPANSIBLE** FEDERMUTTER EXPANSIBLE NUT TUERCA EXPANSIBLE DADO ESPANSIBILE
6	AM 987 96 A	1	G	**GARNITURE DE BAIE** GARNITUR F. RAHMEN FRAME LINING GUARNECIDO DE MARCO GUARNIZIONE QUADRO
	AM 987 96 B	1	D	–
7	*AM 986 88 H*	1	SUP G - NFP	**GARNITURE D'AUVENT** GARNITUR F. WINGFANGBLECH SCUTTLE LINING GUARNECIDO LAT. DELANTERO RIVESTIMENTO LAT. ANT.
	AM 986 88 I	1	SUP D - NFP	–
8	*AM 988 91 H*	1	INF G - NFP	–
	AM 986 91 I	1	INF D - NFP	–
9	*AM 986 64*	1	G - NFP	**PROFILÉ DE FINITION** ZIERPROFIL FINISHING MOULDING PERFIL DE REMATE MODANATURA DI FINITURA
	AM 986 64 A	1	D - NFP	–
10	ZD 9 275 800 N	4	TFB 4,85 x 30	**VIS** SCHRAUBE SCREW TORNILLO VITE
11			LAT - INF AR - 1o	**GARNITURE DE PASS. ROUE POUR BANQUETTE RABATTABLE** BEZUG F. RADKASTEN EINBAU UMKLAPPBARE SITZBANK WHEELARCH TRIMMING FOR FOLDING DOWN BENCH EQUIP. GUARNECIDO DE PASO RUEDA PARA BANQUETA ABATIBLE RIVESTIMENTO PASSARUOTA PER SEDILE RIBALTABILE
	5 418 421	1	G - «200» - NFP	– **POUR GARNISSAGE JERSEY** – F. STOFF-BEZUEGE – FOR MATERIAL TRIMMING – PARA GUARNICION JERSEY – PER RIVESTIMENTI STOFFA
	5 418 423	1	G - «301» - NFP ▶7/73	–
	5 444 297	1	G - «303» - NFP 7/73 ▶	–
	5 418 425	1	G - «401» - NFP	–
	5 418 422	1	D - «200» - NFP	–
	5 418 424	1	D - «301» - NFP ▶7/73	–
	5 444 298	1	D - «303» - NFP 7/73 ▶	–
	5 418 772	1	D - «401» - NFP	–

GARNITURES INTÉRIEURES (Suite)
INNENVERKLEIDUNG (Forts.)
INTERIOR TRIMMING (Cont.)
GUARNECIDOS INTERIORES (Cont.)
RIVESTIMENTI INTERNI (Cont.)

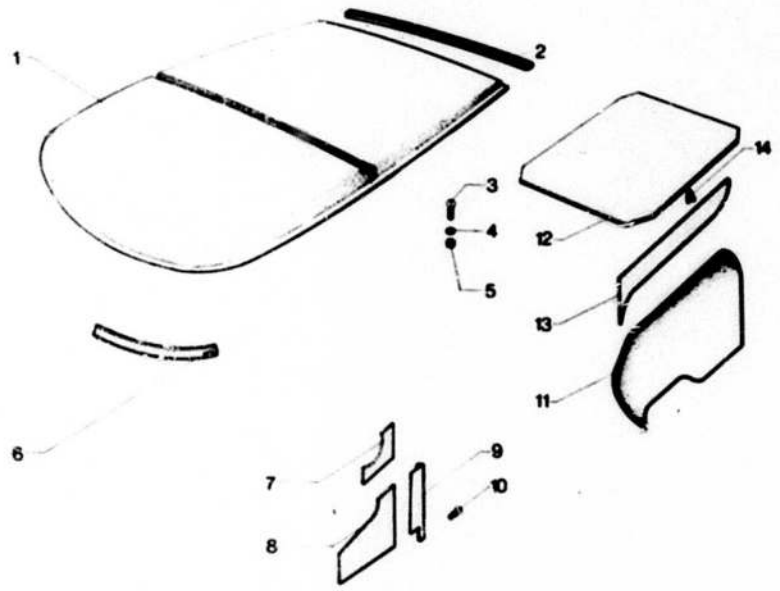

I	NUMEROS	K		DESIGNATIONS
11	5 431 886	1	G - «162» NFP	– POUR GARNISSAGE JERSEY – F. STOFF-BEZUG – F. MATERIAL TRIMMING – PARA GUARNECIDO JERSEY – PER RIVESTIMENTO STOFFA
	5 431 887	1	D - «162» NFP	–
11	5 418 777	1	G - «600» NFP	– POUR GARNISSAGE TARGA OU SIMILI – F. TARGA-ODER SIMILI-BEZUG – F. LEATHERETTE TRIMMING – PARA GUARNECIDO TARGA O SIMILI – PER RIVESTIMENTO SIMILPELLE
	5 418 778	1	D - «600» NFP	–
	5 419 442	1	G - «121» NFP	–
	5 419 443	1	D - «121» NFP 2o LAT - INF AR CLUB	–
				GARNITURE DE PASSAGE ROUE POUR BANQUETTE FIXE BEZUG F. RADKASTEN EINBAU FESTSTEHENDE SITZBANK WHEELARCH TRIMMING FOR FIXED BENCH EQUIPMENT GUARNECIDO DE PASO RUEDA PARA BANQUETA FIJA RIVESTIMENTO PASSARUOTA PER SEDILE FISSA
	AM 986 220 A	1	G - NFP	–
	AM 986 221 A	1	D - NFP	–
12	AM 987 1 A	1	AR - SL 4 - NFP	GARNITURE DE TABLETTE GARNITUR F. ABLAGEBRETT SHELF LINING GUARNECIDO DE TABLILLA RIVESTIMENTO TAVOLETTA
13	5 410 600	1	BK - LAT G NFP ▶ 4/76	–
	5 483 510	1	BK - LAT G 4/76 ▶	–
	5 410 601	1	BK - LAT D NFP ▶ 4/76	–
	5 483 511	1	BK - LAT D 4/76 ▶	–
14	ZC 9 619 762 L RP 26 197 629	?	BK ▶ 4/76	AGRAFE KLAMMER CLIP GRAPA GRAFFETTA
	26 131 839 RP 78 03 077 122	10	4/76 ▶	–

NOTA : TABLETTE AR AMOVIBLE AMF 4 VOIR CHAPITRE 7-742-01
ANM. : FUER HINT. ABNEHMBARES ABLAGEBRETT F. AMF 4 SIEHE KAPITEL 7-742-01
NOTE : FOR REAR REMOVABLE SHELF F. AMF 4 SEE CHAPTER 7-742-01
NOTA : PARA TABLILLA TRAS. AMOVIBLE DE AMF 4 VEASE AL CAPITULO 7-742-01
NOTA : PER TAVOLETTA POST. AMOVIBILE PER AMF 4 VEDERE AL CAPITOLO 7-742-01

166

8-983

R-08

PANNEAUX DE PORTES AV. – ACCOUDOIRS
VORDERE TUERFUELLUNGEN – ARMLEHNEN
FRONT DOOR PANELS – ARMRESTS
PANELES DE PUERTAS DELANT. – APOYABRAZOS
PANNELLI PER PORTIERE ANT. – APPOGGIAGOMITI

02/88

I	NUMEROS	K		DESIGNATIONS
	5 404 062	2	NFP	**ACCOUDOIR GARNI** BEZOGENE ARMLEHNE TRIMMED ARMREST APOYABRAZOS GUARNECIDO APPOGGIAGOMITO RIVESTITO
	26 158 379	4	ϕ 6	**ÉCROU EN CAGE** KAEFIG-MUTTER CAGE NUT TUERCA EN CAJILLA DADO IN GABBIA
	22 385 019	4	CR 6,3 x 11	**RONDELLE** SCHEIBE WASHER ARANDELA RONDELLA
	24 549 309	4	TCB 5 x 25	**VIS** SCHRAUBE SCREW TORNILLO VITE
				PANNEAU SIMILI, SANS ACCOUDOIR SIMILI-FUELLUNG, OHNE ARMLEHNE LEATHERETTE-TRIMMED PANEL WITHOUT ARMREST PANEL SIMILI, SIN APOYABRAZO PANNELLO SIMILPELLE, SENZA APPOGGIAGOMITO
	5 413 030	1	G - «121» - NFP	–
	5 413 034	1	G - «200» - NFP	–
	5 413 032	1	G - «301» - NFP	–
	5 413 038	1	G - «411» - NFP	–
	5 413 026	1	G - «602» - NFP	–
	5 413 031	1	D - «121» - NFP	–
	5 413 035	1	D - «200» - NFP	–
	5 413 033	1	D - «301» - NFP	–
	5 413 039	1	D - «411» - NFP	–
	5 413 029	1	D - «602» - NFP	–
	9 619 766	?		**AGRAFE METALLIQUE** METALLSPANGE METAL CLIP GRAPA METALICA GRAFFETTA METALLICA
	ZC 9 619 910 U	?		**AGRAFE PLASTIQUE** PLASTIK-SPANGE PLASTIC CLIP GRAPA PLASTICO GRAFFETTA PLASTICA
	26 130 409 RP 79 03 074 164	?		**BOUCHON D'AGRAFE** STOPFEN F. SPANGE CLIP PLUG TAPON DE GRAPA TAPPO PER GRAFFETTA
	79 03 074 146 26 130 239	16		– NOIR – SCHWARZ – BLACK – NEGRO – NERO

166 **PANNEAUX DE PORTES AV. – ACCOUDOIRS** 02/88
VORDERE TUERFUELLUNGEN – ARMLEHNEN
8-983-00-A FRONT DOOR PANELS – ARMRESTS
R-10 ↑ PANELES DE PUERTAS DELANT. – APOYABRAZOS
PANNELLI PER PORTIERE ANT. – APPOGGIAGOMITI

I	NUMEROS	K	7/73 ▶	DESIGNATIONS
	5 404 062 * 602	4	«600»	**ACCOUDOIR GARNI** BEZOGENE ARMLEHNE TRIMMED ARMREST APOYABRAZO GUARNECIDO APPOGIAGOMITO RIVESTITO
	5 404 062 * 121	4	«121»	–
	5 404 062 * 303	4	«303»	–
	5 404 062 * 200	4	«200»	–
	5 404 062 * 411	4	«411»	–
	26 158 379	8	ϕ 6	**ÉCROU EN CAGE** KAEFIGMUTTER CAGE NUT TUERCA EN CAJILLA DADO IN GABBIA
	27 385 019	8	CR 6,3 x 11	**RONDELLE** SCHEIBE WASHER ARANDELA RONDELLA
	24 549 309	8	TCB 6 x 25	**VIS** SCHRAUBE SCREW TORNILLO VITE
				PANNEAU GARNI SIMILI, SANS ACCOUDOIR FUELLUNG MIT SIMILI-BEZUG, OHNE ARMLEHNE PANEL WITH LEATHERETTE TRIMMING, WITHOUT ARMREST PANEL GUARNECIDO SIMILI, SIN APOYABRAZO PANNELLO RIVEST. SIMILPELLE, SENZA APPOGGIAGOM.
	5 441 163	1	G - «121» - NFP	–
	5 441 167	1	G - «200» - NFP	–
	5 441 165	1	G - «303» - NFP	–
	5 441 169	1	G - «411» - NFP	–
	5 441 161	1	G - «602» - NFP	–
	5 441 164	1	D - «121» - NFP	–
	5 441 168	1	D - «200» - NFP	–
	5 441 166	1	D - «303» - NFP	–
	5 441 170	1	D - «411» - NFP	–
	5 441 162	1	D - «602» - NFP	–

ZC 9 619 766 U	16		**AGRAFE MÉTALLIQUE** METALLSPANGE METAL CLIP GRAPA METALICA GRAFFETTA METALLICA
ZC 9 619 910 U	6		**AGRAFE PLASTIQUE** PLASTIK-SPANGE PLASTIC CLIP GRAPA DE PLASTICO GRAFFETTA PLASTICA
26 130 409	10		**BOUCHON D'AGRAFE** STOPFEN F. SPANGE CLIP PLUG TAPON DE GRAPA TAPPO PER GRAFFETTA
79 03 074 146	16		– **NOIR** – SCHWARZ – BLACK – NEGRO – NERO

166 **PANNEAUX DE PORTES AR. – ACCOUDOIRS** 02/88
HINTERE TUERFUELLUNGEN – ARMLEHNEN
8–983–01 **REAR DOOR PANELS – ARMRESTS**
PANELES DE PUERTAS TRAS. – APOYABRAZOS
R–11 ↑ **PANNELLI PER PORTIERE POST. – APPOGGIAGOMITI**

I	NUMEROS	K		DESIGNATIONS
	5 404 062	2	▶7/73	**ACCOUDOIR GARNI** BEZOGENE ARMLEHNE TRIMMED ARMREST APOYABRAZO GUARNECIDO APPOGGIAGOMITO RIVESTITO
	5 404 062 * 602	2	«602» 7/73 ▶	–
	5 404 062 * 121	2	«121» 7/73 ▶	–
	5 404 062 * 303	2	«303» 7/73 ▶	–
	5 404 062 * 230	2	«200» 7/73 ▶	–
	5 404 062 * 411	2	«411» 7/73 ▶	–
	26 158 379	4	φ 6	**ÉCROU EN CAGE** KAEFIGMUTTER CAGE NUT TUERCA EN CAJILLA DADO IN GABBIA
	22 385 019	4	CR 6,3 x 11	**RONDELLE** SCHEIBE WASHER ARANDELA RONDELLA
	24 550 319 RP 79 03 007 115	2	TCB 6 x 40 AV	**VIS** SCHRAUBE SCREW TORNILLO VITE
	24 549 309	2	TCB 5 x 2[illegible]	–
	5 413 044	1	G - «121» NFP	**PANNEAU GARNI SIMILI, SANS ACCOUDOIR** FUELLUNG MIT SIMILI-BEZUG, OHNE ARMLEHNE PANEL WITH LEATHERETTE TRIMMING, WITHOUT ARMREST PANEL GUARNECIDO SIMILI, SIN APOYABRAZO PANNELLO RIVEST. SIMILPELLE, SENZA APPOGGIAGOMITO
	5 413 046	1	G - «301» ▶7/73	–
	5 441 171	1	G - «303» - NFP 7/73 ▶	–
	5 413 042	1	G - «602»	–
	5 413 045	1	D - «121»	–
	5 413 047	1	D - «301» - NFP-▶7/73	–
	5 441 172	1	D - «303» - NFP 7/73 ▶	–
	5 413 043	1	D - «602» - NFP	–
	5 413 048	1	G - «200»	–
	5 413 049	1	D - «200» - NFP	–
	5 413 052	1	G - «411» - NFP	–
	5 413 053	1	D - «411» - NFP	–
	ZC 9 619 766 U	24		**AGRAFE MÉTALLIQUE** METALLSPANGE METAL CLIP GRAPA METALICA GRAPPA METALLICA
	26 130 239	12		**BOUCHON D'AGRAFE** STOPFEN F. SPANGE CLIP PLUG TAPON DE GRAPA TAPPO PER GRAFFETTA

8-983-02

R-12 ↑

POIGNÉES DE TIRAGE AR.
HINTERE ZUGGRIFFE
REAR PULLING HANDLES
EMPUNADURAS TRAS. DE TIRO
MANIGLIE PER TIRARE POST.

02/88

I	NUMEROS	K	AMF 4		DESIGNATIONS
	AMF 983 292 A	2		▶ 7/73	**POIGNÉE TIRAGE NOIRE** ZUGGRIFF, SCHWARZ PULLING HANDLE, BLACK EMPUNADURA DE TIRO NEGRA MANIGLIA PER TIRARE NERA
	*5 478 116 * 602*	2	«600» NFP	7/73 ▶	**POIGNÉE DE TIRAGE** ZUGGRIFF PULLING HANDLE EMPUNADURA DE TIRO MANIGLIA PER TIRARE
	5 478 116 * 121	2	«121»	7/73 ▶	–
	5 478 116 * 303	2	«301»	7/73 ▶	–
	*5 478 116 * 200*	2	«200» - NFP	7/73 ▶	–
	5 478 116 * 411	2	«411»	7/73 ▶	–
	5 413 054	4			**EMBASE DE FINITION** BEFESTIGUNGSANSATZ SECURING BASE BASE DE SUJECION BASETTA DI FISSAGGIO
	5 403 205	4			**EMBOUT DE FINITION** ENDSTUECK FINISHING ENDPIECE TERMINAL DE TERMINACION TERMINALE DI FINITURA
	24 549 309	4	TCB 6 x 25	12/71 ▶	**VIS** SCHRAUBE SCREW TORNILLO VITE
	26 158 379	4	φ 6		**ÉCROU EN CAGE** KAEFIGMUTTER CAGE-NUT TUERCA CON CAJILLA DADO IN GABBIA

INDEX

INDEX (suite)

NUMÉROS	SOUS-GROUPE	REPERE
NUMÉROTATION A		
AYA 124 63	1-123	16
AM 142 1 B	2-142-01	
AM 142 1 C	2-142-01	
AM 142 67	2-142-01	
AM 175 4 K	6-175	3
AM 175 84	6-175	2
AY 182 0	6-182-01	1
AY 182 78	6-182-01	9
AM 182 84	6-182-01	14
AM 182 100	6-182-01	10
AZU 182 122	6-182-01	4
AY 182 123	6-182-01	5
AM 182 285 A	6-182-01	15
AM 183 48	6-182-01	6
AM 183 75	6-182-01	3
AM 183 88	6-182-01	7
AM 314 55	4-314	5
AM 373 102	4-373	17
A 413 2	3-413	5
A 413 3 B	3-413	5
A 413 5 A	3-413	3
A 413 7	3-413	6
A 413 7 A	3-413	6
A 413 7 B	3-413	6
A 413 8	3-413	7
A 413 9	3-413	8
AM 413 80	3-413	10
A 413 90	3-413	4
A 413 95	3-413	9
A 414 89	3-412	8
	3-422	9
AZ 414 90	3-412	7
	3-422	8
AM 414 91	3-412	4
	3-422	5
AZ 414 92 B	3-422	6
AM 416 4 A	3-416	7
AM 416 99	3-416	4
AL 416 901 A	3-416	1
AM 422 50 A	3-422	4
AM 426 97	3-426	2
AM 426 020 A	3-426	1
A 434 84	3-434	14
AM 434 84 A	3-434	14
AM 434 87 A	3-434	9
AM 434 93 A	3-434	4
AM 435 67	3-435	5
AM 435 153	3-435	8
AMB 436 252 A	3-436	3
AMB 436 256 A	3-436	4

NUMÉROS	SOUS-GROUPE	REPERE
AW 437 85	3-436	10
AM 441 248 A	3-441	4
AM 442 1 A	3-442	9
AL 442 4	3-442-01	2
AM 442 8	3-442-01	5
AM 442 18	3-442	2
A 442 74	3-442-01	10
AZ 442 75	3-442	12
AM 442 76 A	3-442	13
AM 442 79	3-442	15
AM 442 80	3-442-80	2
AM 442 83	3-442-01	8
	3-443	6
A 442 84	3-442-01	6
A 442 95	3-442	17
A 442 97 A	3-442-01	9
AZ 443 2	3-442-01	4
	3-443	7
AM 451 018 A	4-451-01	5
A 451 3	4-451-01	2
A 451 15 C	4-451-01	3
A 451 16	4-451-01	4
AM 451 21 B	4-451-01	6
AZ 451 65	4-451-01	7
A 451 83	4-451-01	8
A 451 85	4-451-01	9
A 451 86	4-451-01	10
A 451 87	4-451-01	11
AZ 451 202 A	4-451-01	1
AM 453 69	4-453-02	18
AM 453 134	4-453-01	4
AM 453 162	4-453-02	
AM 453 211	4-453-02	2
AMN 453 305 A	4-453-02	5
AMN 453 306 A	4-453-02	5
AM 453 325 A	4-314	10
AM 454 38	4-454-01	3
AM 454 102	4-454	9
AL 471 166 A	3-416	9
AL 471 174 A	3-416	10
AL 471 175 A	3-416	10
AL 471 176 A	3-416	10
AM 511 129	5-512	
AM 511 296 A	5-512	
AM 511 297 A	5-512	
AZ 512 3	5-512	
AM 521 3 W	5-521	3
AZ 512 4	5-512	
AZ 512 5	5-512	
AY 521 221 A	5-521	2
AM 521 261 A	5-521	5
AM 521 282 A	5-521	3
AM 522 213 A	5-522	3
AM 522 208 A	5-522	2
AM 522 209 A	5-522	1
AM 523 6 B	5-512	
AM 531 8	5-531	2
AZ 531 55	5-531	3

NUMÉROS	SOUS-GROUPE	REPERE
AM 531 72	5-531	4
AY 532 62 A	2-532-02	13
AMF 532 62 B	2-532-02	15
AM 541 12 C	5-541	2
AM 541 12 D	5-541	2
AM 541 013 B	5-541	5
AM 541 201 A	5-541	1
AM 541 203 A	5-541	1
AM 541 217 A	5-541	3
AM 541 218 A	5-541	3
AM 541 219 A	5-541	3
AM 541 220 A	5-541	3
AM 541 296 A	5-541	4
AM 541 297 A	5-541	4
AM 541 298 A	5-541	4
AM 541 299 A	5-541	4
AM 544 036 A	5-541-01	4
AM 544 037 A	5-541-01	4
AM 544 12 D	5-544	1
AM 544 16 B	5-544	2
AM 544 16 C	5-544	3
AM 544 16 D	5-544	3
AM 544 21 E	5-544	5
AM 544 125 A	5-544	6
AM 544 126 A	5-544	6
AM 544 127 A	5-541-01	1
AM 544 128 A	5-541-01	1
AM 544 129 A	5-541-01	1
AM 544 130 A	5-541-01	1
AM 544 190 A	5-541-01	3
AM 544 906 A	5-544	7
AM 544 907 A	5-544	7
AMB 551 98	7-841	20
AM 551 104 A	8-551	
AM 554 1 B	8-554	
AM 554 1 C	8-554	
AM 554 90 B	8-554	
AM 554 283 A	8-554	
AM 561 2 D	5-561	1
AM 564 72 B	6-564	3
AM 564 84 E	6-642-01	4
AM 565 10 C	5-561	3
AZ 565 49	5-561	5
AM 565 77	5-561	6
AM 565 82	5-561	7
AM 565 82 A	5-561	7
AZ 565 94	5-561	8
AZ 565 96	5-561	9
AM 565 204 A	5-561	10
AM 565 205 A	5-561	11
AZ 571 99 B	5-571	
AM 575 014 A	5-541-01	12
AM 615 02 G	6-615-01	1
AM 615 5 D	6-615	2
AM 615 19 D	6-615	3
AM 615 19 E	6-615	3
AM 615 20	6-615	4
AM 615 20 A	6-615	5

NUMÉROS	SOUS-GROUPE	REPERE
AM 615 22 A	6-615-01	2
AM 615 89 D	6-615-01	3
AM 615 89 E	6-615-01	3
AM 615 89 F	6-615-01	4
AM 615 93 G	6-615-01	4
AM 615 98 B	6-615	6
AM 615 99 C	6-615	6
AM 615 108	6-615-01	5
AM 615 118	6-615-01	5
AM 615 120	6-615-01	7
AZ 621 86	8-623	
AM 622 6 A	8-616	
AM 622 274 A	8-616	
AM 623 0 A	8-623	
AM 564 248 A	6-642-01	5
AM 615 254 A	6-615-01	6
AM 615 255 A	6-615-01	6
AM 643 53	6-642-01	8
AY 643 113	5-541	12
AM 643 153	6-642-01	7
AM 643 177	6-642-01	10
AM 644 79	6-642-02	4
AZ 644 79	5-541	7
AM 644 98	6-642-02	3
AZ 644 103	5-541	9
AM 644 220 A	5-541	12
AM 644 220 A	5-522	9
AM 653 102 A	5-653	
AM 653 690	5-653	
AM 812 1 F	7-821	5
	7-821-01	4
AM 812 1 G	7-821	5
	7-821-01	4
AM 812 5	7-821	6
AM 813 51 B	7-741	4
AM 813 51 C	7-741	4
AM 813 58 B	7-741	5
AM 813 58 C	7-741	5
AM 813 118 A	7-742-01	24
AM 813 128 A	7-742-01	23
AM 813 299 A	7-742-01	25
AMB 821 119 A	7-742-01	6
AMB 821 262 A	7-821-01	9
AMB 821 263 A	7-821-01	9
AM 822 2 B	7-741	7
AM 822 2 C	7-741	7
AM 822 99 B	7-741	8
AM 825 44	7-825	3
AM 825 46	7-825	1
AM 825 68	7-825	4
AMB 825 72	7-825-01	3
AMB 825 202 A	7-825-01	1
AMB 825 268 A	7-825-01	4
AM 831 72 B	7-742	8
	7-742-01	12
AM 831 72 C	7-742	8
AM 831 85 G	7-821	9
	7-821-01	11

INDEX (suite)

NUMÉROS	SOUS-GROUPE	REPERE
NUMÉROTATION A (suite)		
AM 831 85 H	7-821	9
	7-821-01	11
AY 831 102 A	7-821	27
	7-821-01	23
AM 832 78	7-742	12
	7-742-01	11
AM 832 83	7-742	19
AM 841 15	7-841-	7
	7-842	2
AM 841 60 C	7-841	12
	7-842	12
AM 841 76 B	7-841	10
	7-842	7
AM 841 81	7-841	5
AM 841 89	7-741	15
AM 841 89 A	7-741	15
AM 841 92 B	7-841	14
	7-842	9
AM 841 93	7-841	15
	7-842	10
AM 841 104 D	7-841	3
AM 841 105	7-841	18
	7-842	15
AM 842 88 B	7-842	16
AM 842 88 C	7-842	16
AM 842 104 B	7-842	3
AM 842 225 A	7-842	1
AMF 842 225 A	7-842	1
AM 842 226 A	7-842	1
AMF 842 226 A	7-842	1
AM 844 89	7-844	3
AMF 844 231 A	7-844-01	6
AMB 844 261 A	7-844-01	7
AM 844 264 A	7-844	4
AMB 844 287 A	7-844-01	8
AM 851 43	7-851-01	1
AM 851 44	7-851-01	1
AM 851 51	7-851	5
AM 851 54	7-851	6
AM 851 57	7-851	7
AM 851 60 C	7-851	1
AM 851 62	7-851	8
AM 851 68	7-851-01	4
AM 851 76 A	7-851	3
AM 851 81 B	7-851-01	5
AM 851 81 C	7-851-01	5
AM 851 83 A	7-851	11
AM 851 162	7-512	14
	7-851-01	7
AM 851 189	7-741	17
AM 851 189 A	7-741	17
AM 851 192	7-851-01	9
AMU 851 302 A	7-812	7
AMU 851 303 A	7-812	7
AM 851 368 A	7-812	8
	7-851-01	2
AM 851 369 A	7-812	8
	7-851-01	2
AM 852 91 A	7-852	6
AM 853 141	7-853	5
AM 854 76	7-825	9
	7-825-01	10
AM 854 77	7-825	10
	7-844-01	13
AM 854 77 A	7-825	10
AM 854 87	2-171	14
	2-171-01	11
	2-171-02	9
	8-982	3
	7-854	4
AMB 854 93 A	7-825-01	11
AM 854 93 B	7-825	11
AMB 854 94 A	7-825-01	12
AMB 854 105 B	7-825-01	13
AMB 854 105 C	7-825-01	13
AMB 854 135	7-854	7
AMB 854 137	7-854	7
AM 854 138	7-854	8
AM 854 139	7-854	8
AM 854 139 A	7-854	8
AM 854 140	7-854	9
AM 854 140 A	7-854	9
AM 854 141	7-854	9
AM 854 141 A	7-854	9
AM 854 214 A	7-854	6
AM 854 215 A	7-854	6
AM 861 03 B	7-844	7
	7-861-01	1
AM 861 57 A	7-844	9
AM 861 80 A	7-844	11
AM 861 100 B	7-861	7
AM 861 166	7-852	16
AM 861 171	7-844	13
	7-861-01	15
AM 861 213	7-842	5
AM 861 214	7-842	5
AM 861 234 A	7-861	10
AM 861 235 A	7-841	8
AM 861 238 A	7-841	9
AM 861 239 A	7-841	17
AM 861 324 A	7-861	2
AM 861 325 A	7-861	2
AMF 861 367 A	7-861-01	5
AM 861 369 A	7-844	10
	7-861-01	3
AM 861 364 A	7-861	6
AM 861 365 A	7-861	6
AM 861 382 A	7-861	3
AM 861 383 A	7-861	3
AM 861 392 B	7-844	16
	7-861-01	14
AM 912 4	8-932	4
	8-932-05	4
AMB 912 100 A	8-932-05	7
AM 912 111	8-932	5
	8-932-05	5
AM 912 237 A	8-932-07	3
AM 912 250 A	8-982-05	1
AM 912 278 A	8-932	3
	8-932-05	3
AM 922 12 B	8-922	4
	8-932	4
	8-932-05	4
AM 922 16 C	8-922-04	6
AM 922 43 E	8-922-04	5
AMB 922 60 D	8-922-04	1
A 922 102	8-922-06	7
AY 922 102	8-922-06	8
AM 922 104 E	8-922	
	8-922-03	4
	8-922-06	4
AM 922 109 C	8-932-05	8
AM 922 135 C	8-922-06	5
	8-932	11
	8-932-05	8
AMF 922 166 A	8-922-03	6
AM 922 271 B	8-932	5
	8-932-05	5
AM 922 617 A	8-922-04	6
AM 922 637 A	8-932	2
	8-932-05	2
AM 922 654 A	8-623	3
AM 932 55 B	8-932	1
AM 932 374 A	8-932	1
AMB 961 2 B	7-961-01	2
AM 961 2 D	7-961-01	2
AM 961 3 E	7-825	15
	7-825-01	18
AMB 961 6 B	7-961-01	3
AM 961 6 F	7-961-01	3
AMB 961 7	7-825-01	8
	7-844-01	15
AM 961 7 B	7-825	7
AM 961 32	7-825	8
AMB 961 32	7-825-01	9
	7-961-02	2
AMF 961 33	7-825-01	14
	7-961-02	4
AMF 961 35	7-825-01	14
	7-961-02	4
AY 961 5 C	7-961-01	4
AMB 961 61	7-844-01	16
AM 961 61 A	7-825	13
AM 961 68 A	7-961-01	5
AMB 961 76	7-961-01	6
AMB 961 76 A	7-961-01	6
AM 961 85 M	7-961-01	7
AMB 961 94 B	7-961-01	8
AM 961 98 A	7-825	14
	7-825-01	16
AMU 961 106 A	7-961-02	1
AMB 961 109 F	7-961-01	9
AM 961 111	7-961-01	9
AMB 961 119	7-961-01	10
AM 961 129 E	7-961-01	11
AM 961 129 G	7-961-01	11
AM 961 132 A	7-961	1
AM 961 133 A	7-961	2
AM 961 135 A	7-961	3
AM 961 137 A	7-961	4
AM 961 141 A	7-961	5
AM 961 144 A	7-961	6
AM 961 145 A	7-961	6
AM 961 148 A	7-961	7
AM 961 149 A	7-961	8
AM 961 151 A	7-961	9
AM 961 153 A	7-961	10
AY 961 185	7-961-01	13
AM 961 282 A	7-961	11
AM 961 376 A	7-961-01	6
AM 961 377 A	7-961-01	6
AM 961 391 A	7-961	9
AM 961 398 A	7-825	14
	7-825-01	16
AY 971 116	7-844	23
AM 981 96 G	8-981	3
AMF 983 292 A	8-983-02	
AM 987 96 A	8-982	6
AM 987 96 B	8-982	6
AY 9 532 027 A	2-532-01	3
AY 9 532 145 A	2-532-01	4
AY 9 532 912 L	2-532-02	22
AY 9 532 995 A	2-532-02	4
	2-532-03	4
AY 9 532 995 B	2-532-02	8
NUMÉROTATION D		
DX 511 99	5-512	
DX 511 151 A	5-512	
DM 512 86 A	5-512	
DM 521 74	5-512	
DX 532 71	2-532-01	3
	2-532-01-A	4
DX 616 214 A	8-616	
DS 643 5	6-642	19
D 841 93	7-841	22
	7-842	17
DV 961 23 A	7-961	13
DM 961 23 B	7-961	13
DS 961 26 A	7-961	14
DM 961 26 B	7-961	14
DX 9 532 995 A	2-532-01	7
	2-532-01-A	7
DS 9 565 970 L	5-561	12

INDEX (suite)

NUMÉROS	SOUS-GROUPE	REPERE
NUMÉROTATION G		
GX 01 116 01 A	1-225	3
GX 01 118 01 A	1-225	4
GX 01 119 01 A	1-225	5
GX 01 137 02 A	1-222	2
GX 01 147 01 A	1-121	4
GX 01 147 02 A	1-121	4
GX 01 155 01 A	1-222	5
GX 01 188 02 A	1-112	
GX 01 189 02 A	1-112	
GX 01 190 01 A	1-225	31
GX 01 222 01 B	1-123	7
GX 01 267 01 A	1-112	3
GX 01 270 01 A	1-112	
GX 01 274 01 A	1-112	5
GX 01 280 01 C	1-112	8
GX 01 287 01 A	1-122	2
GX 01 289 01 A	1-122	3
GX 01 290 01 A	1-122	4
GX 01 290 01 B	1-122	4
GX 01 292 01 B	1-122	5
GX 01 294 01 B	1-112	12
GX 01 306 01 B	1-112	7
GX 01 307 01 B	1-112	11
GX 01 315 01 A	1-225	12
GX 01 318 02 A	1-225	13
GX 01 318 04 A	1-225	13
GX 01 320 03 A	1-225	1
GX 01 344 01 C	1-112	10
GX 01 356 01 A	1-122	8
GX 01 371 01 A	1-114	29
GX 01 378 01 A	1-225	7
GX 01 378 02 A	1-225	7
GX 01 388 02 A	1-114	11
GX 01 397 03 B	1-225	15
GX 01 405 01 A	1-122	9
GX 01 406 01 B	1-122	10
GX 01 417 01 A	1-114	12
GX 01 421 01 A	1-225	18
GX 01 434 02 A	1-222	6
GX 01 437 01 A	1-121	11
GX 01 452 01 A	1-122	6
GX 01 453 01 A	1-122	7
GX 01 459 01 A	1-001	
GX 01 460 01 A	1-001	
GX 01 461 01 A	1-001	
GX 01 463 01 A	1-114	27
GX 01 472 01 A	1-114	28
GX 01 474 01 A	1-114	30
GX 01 477 02 A	1-114	16
GX 01 487 02 A	1-114	4
GX 01 490 01 A	1-114	31

NUMÉROS	SOUS-GROUPE	REPERE
GX 01 499 01 A	1-222	11
GX 01 511 01 A	1-121	2
GX 01 511 02 A	1-121	2
GX 01 512 01 A	1-121	3
GX 01 512 02 A	1-121	3
GX 01 515 01 A	1-123	8
GX 01 524 01 A	1-121	17
GX 03 146 02 A	6-173	18
GX 03 157 07 A	2-143-01	
GX 03 182 07 A	2-171	1
GX 03 183 01 A	2-171	2
GX 03 183 02 A	2-171	2
	2-171-02	3
GX 03 192 01 B	2-171	5
GX 03 194 01 D	2-171	7
	2-171-01	15
	2-171-02	13
GX 03 214 01 C	2-171-01	14
	2-171-02	12
GX 03 243 01 A	2-141	11
GX 03 245 01 A	6-173	12
GX 03 275 01 A	2-141	1
GX 03 281 01 A	2-141	15
GX 03 287 01 A	6-175	12
GX 03 302 01 A	6-173	2
GX 03 344 01 A	2-143	
GX 03 345 01 A	2-143	
GX 03 347 01 A	2-143	
GX 04 215 01 A	2-141	2
GX 04 230 02 A	2-141	4
GX 05 112 01 A	6-242	4
GX 05 123 01 A	6-242	5
GX 05 169 01 A	6-242	5
GX 05 171 01 A	6-242	11
GX 05 186 01 B	6-242	13
GX 05 194 01 A	6-242	14
GX 05 197 01 A	6-242	16
GX 06 123 01 D	2-212	3
GX 06 130 01 B	2-171	6
	2-171-02	4
GX 06 133 01 B	2-212	11
GX 06 148 01 A	2-211-01	6
GX 06 149 01 A	2-211-01	7
GX 06 151 01 A	2-211-01	9
GX 06 154 01 C	2-533	2
GX 06 154 02 A	2-533-01	2
GX 06 155 02 A	2-533-01	3
GX 06 156 03 A	2-533-00-A	4
	2-533-00-B	
	2-533	
GX 06 158 01 C	2-533-00-A	10
	2-533-00-B	
	2-533	10
GX 06 158 02 A	2-533-01	5
GX 06 159 01 A	2-533-00-A	11
	2-533-00-B	
	2-533	11
GX 06 159 02 A	2-533-01	6
GX 06 160 02 A	2-533-01	7

NUMÉROS	SOUS-GROUPE	REPERE
GX 06 161 01 A	2-533	13
GX 06 162 01 A	2-533-00-A	14
	2-533-00-B	
GX 06 163 01 A	2-533	16
GX 06 164 01 B	2-533-00-A	17
	2-533-00-B	
GX 06 165 02 A	2-533-01	10
GX 06 166 01 B	2-533	19
GX 06 173 01 A	2-533-01	11
GX 06 176 01 A	2-533-01	13
GX 06 179 03 A	2-533	18
	2-533-00-A	18
	2-533-00-B	
GX 06 181 01 A	2-211	3
GX 06 182 01 A	2-211	4
GX 06 184 02 A	2-211	6
GX 06 184 03 A	2-211-01	10
GX 06 186 01 A	2-211	8
GX 06 188 03 A	2-212	2
GX 06 188 08 A	2-212	2
GX 06 188 10 A	2-212	2
GX 06 190 01 A	2-533-01	18
GX 06 197 01 A	2-533-00-B	
GX 06 202 01 A	2-533-00-A	3
	2-533	3
GX 08 111 01 A	1-333	27
GX 08 118 01 A	2-312	6
GX 08 182 01 B	4-451	16
GX 09 104 01 A à	1-333	28
GX 09 104 34 A		
GX 09 107 01 A	1-333	2
	1-343	8
GX 09 116 01 A	1-333	3
GX 09 118 01 A	1-334	1
GX 09 119 01 B	1-334	2
GX 09 125 01 B	1-334	4
GX 09 126 01 A	1-334	5
GX 09 128 01 A	1-334	6
GX 09 129 01 A	1-334	7
GX 09 130 01 A	1-334	8
GX 09 131 01 A	1-334	9
GX 09 132 01 B	1-334	10
GX 09 133 01 A	1-334	11
GX 09 134 01 A	1-334	12
GX 09 135 01 A	1-334	13
GX 09 136 01 B	1-334	14
GX 09 142 08 B	1-333	4
GX 09 142 09 B	1-333	4
GX 09 142 10 B	1-333	4
GX 09 142 11 B	1-333	4
GX 09 142 12 B	1-333	4
GX 09 142 13 B	1-333	4
GX 09 143 01 A	1-335	30
GX 09 145 01 A	1-333	29
GX 09 150 01 A	1-333	7
GX 09 151 01 A	1-343	13
GX 09 155 01 A	1-033	5
GX 09 156 01 A	1-033	6
GX 09 157 01 A	1-033	13

NUMÉROS	SOUS-GROUPE	REPERE
GX 09 188 01 A à	1-343	11
GX 09 188 44 A		
GX 09 203 01 D	1-033	7
GX 09 217 01 A	1-333	13
GX 09 222 04 A	1-333	14
GX 09 222 05 A	1-333	14
GX 09 222 06 A	1-333	14
GX 09 222 07 A	1-333	14
GX 09 222 08 A	1-333	14
GX 09 229 04 A	1-333	15
GX 09 229 05 A	1-333	15
GX 09 229 06 A à	1-333	15
GX 09 229 08 A		
GX 09 245 01 A	1-033	30
GX 09 250 01 B	1-333	17
GX 09 252 01 A	1-343	4
GX 09 264 01 A	1-334	16
GX 09 264 01 B	1-334	16
GX 09 265 01 B	1-334	17
GX 09 277 01 A	1-333	20
GX 09 289 01 A	1-334	18
GX 09 301 01 B	1-334	19
GX 09 335 01 A	1-333	6
GX 09 345 01 A	1-334	10
GX 09 352 01 A	4-373	12
GX 09 358 01 A	1-343	14
GX 09 359 01 A	1-343	15
GX 09 362 01 A	1-033	2
GX 11 109 02 A	2-532	11
GX 11 122 06 B	5-531	1
GX 11 122 07 B	5-531	1
GX 11 127 03 A	2-532-01	16
	2-532-01-A	14
GX 11 128 01 A	2-532-01	15
GX 11 129 01 A	2-532-01	2
GX 11 130 03 A	2-532-01	5
GX 11 131 03 A	2-532-01	
GX 11 132 01 A	2-532-01	6
GX 11 134 02 A	2-532-01	9
	2-532-01-A	10
GX 11 136 02 A	2-532-01	14
GX 11 138 01 A	2-532-01	13
	2-532-01-A	11
GX 11 139 03 A	2-532-01	5
GX 11 140 01 A	2-532-01	6
GX 11 145 01 A	2-532-01	14
GX 11 146 01 A	2-532-02	23
GX 11 147 01 A	2-532-02	2
GX 11 147 01 B	2-532-02	2
GX 11 147 02 A	2-532-01	2
	2-532-01-A	2
GX 11 148 01 A	2-532-02	11
GX 11 149 01 A	2-532-02	5
GX 11 149 01 B	2-532-02	5
GX 11 150 01 A	2-532-02	7
GX 11 150 01 B	2-532-02	6
GX 11 150 02 A	2-532-01	7
	2-532-01-A	5
GX 11 151 01 A	2-532-02	7

INDEX (suite)

NUMÉROS	SOUS-GROUPE	REPERE
NUMÉROTATION G (Suite)		
GX 11 152 01 A	2-532-02	13
GX 11 154 01 A	2-532-02	17
GX 11 155 01 A	2-532-02	12
GX 11 158 01 A	2-532-02	6
GX 11 160 01 A	2-532-02	13
GX 11 161 01 A	2-532-02	16
GX 11 162 01 A	2-532-02	14
GX 11 163 01 A	2-532-01	10
	2-532-01-A	9
GX 11 164 01 A	2-532-02	19
GX 11 165 01 A	2-532-02	19
GX 11 166 01 A	2-532-01	4
GX 11 167 01 A	2-532-02	10
GX 11 168 01 A	2-532-02	20
GX 11 169 01 A	2-532-02	17
GX 11 170 01 A	2-532-02	13
GX 22 138 01 A	3-416	10
GX 25 117 01 B	4-453	2
GX 25 267 02 B	4-451	2
GX 25 267 02 C	4-451	2
GX 25 326 01 A	4-451	3
GX 31 527 01 A	7-742-	11
	7-742-01	28
GX 40 146 01 A	3-441	15
GX 41 214 01 A	5-522	4
GX 41 221 01 A	5-522	4
GX 41 245 01 A	5-522	7
GX 41 245 01 C	5-522	6
GX 41 245 02 C	5-522	
GX 41 284 01 A	5-522	4
GX 41 335 01 A	5-521	6
GX 41 400 01 A	5-521	6
GX 41 402 01 A	5-521	6
GX 41 404 01 A	5-521	6
GX 41 426 01 A	7-856	17
GX 42 186 01 A	4-454	7
GX 42 245 01 A	4-454-01	12
GX 42 302 01 A	4-454-01	10
GX 42 306 01 A	4-454	14
GX 42 317 01 A	1-334-01	10
GX 42 318 01 A	1-334-01	11
GX 42 467 01 A	1-334-10	7
GX 42 481 01 A	2-142-01	
GX 42 492 01 A	1-334-01	18
GX 50 120 02 B	6-642	3
GX 50 124 01 B	6-642	4
GX 50 244 01 A	6-642	9
GX 50 259 01 A	6-642	6
GX 50 267 01 A	6-642	10
GX 50 268 01 A	6-642	10
GX 50 328 01 B	6-642	1
GX 50 438 01 A	6-642	15
GX 50 439 01 A	6-642	13
GX 53 329 01 A	5-541-01	9
GX 54 170 01 B	5-511	
GX 65 451 01 A	7-861	5
GX 65 487 01 A	7-861	12
GX 67 272 01 A	7-844	17
	7-861-01	6
GX 68 163 01 A	7-852	7
GX 68 176 01 A	7-852	4
NUMÉROTATION Z		
ZA 40 932 76 L	1-334-01	3
ZA 41 028 63 L	1-334-01	5
ZA 41 028 99 L	1-334-01	6
ZC 5 441 455 A	5-561	2
ZC 9 001 207 A	5-512-01	
ZC 9 001 211 U	5-512-01	
ZC 9 003 732 U	5-512	
ZC 9 003 733 U	5-512	
ZC 9 008 539 U	3-426	9
ZC 9 111 236 W	5-522	11
ZC 9 438 157 U	4-451-01	13
ZC 9 612 680 U	1-033	24
ZC 9 612 683 U	4-375	13
ZC 9 613 045 U	7-821	33
ZC 9 613 657 U	7-856	18
	7-856-01	16
ZC 9 614 000 U	1-334	24
ZC 9 614 540 U	5-512	
ZC 9 614 541 U	5-512	
ZC 9 614 543 U	5-512	
ZC 9 615 024 U	7-841	32
	7-842	22
ZD 9 615 616 U	7-856	26
ZC 9 615 700 U	7-821-01	29
ZC 9 615 715 U	7-742-01	32
ZC 9 615 790 W	6-642	25-27
ZC 9 615 797 U	4-454	13
ZC 9 615 798 U	5-544	11
ZC 9 615 810 U	7-853	15
ZC 9 615 817 U	5-544	12
ZC 9 615 852 U	6-642	29
ZC 9 615 863 U	8-616	
ZC 9 615 869 U	6-642	28
ZC 9 615 876 U	7-821	30-31
		32
ZC 9 617 042 U	7-961	17
ZC 9 617 067 U	1-334	21
ZC 9 617 089 U	1-121	15
ZC 9 619 083 U	6-182-01	23
ZC 9 619 106 U	4-454-01	16
ZC 9 619 112 U	2-532	8
	6-242	31
ZC 9 619 174 U	5-544	14
ZC 9 619 755 U	7-825-01	17
ZC 9 619 766 U	8-983-00-A	
	8-983-01	
ZC 9 619 817 U	7-851	22
ZC 9 619 836 U	7-841	36
	7-842	24
ZC 9 619 867 U	7-844	34
ZC 9 619 868 U	2-142	9
ZC 9 619 873 U	5-512	
ZC 9 619 892 U	5-512	
ZC 9 619 894 U	6-642-02	6
ZC 9 619 896 U	6-173	16
ZC 9 619 910 U	8-983	
	8-983-00-A	
ZC 9 619 914 U	6-242	21
ZC 9 619 915 U	7-851	14
	8-623	
ZC 9 620 103 U	2-532-02	5
ZC 9 620 329 U	1-333	26
ZC 9 620 528 U	1-225	29
ZC 9 620 565 U	4-373	8
ZC 9 621 068 U	6-642-02	11
ZC 9 621 140 U	7-851	19
	7-853	12
ZC 9 621 161 U	2-532	4
ZC 9 624 026 U	8-932-05	6
ZC 9 624 030 U	1-225	30
ZC 9 804 140 U	5-541	8
ZC 9 858 106 U	5-512-01	
ZC 9 858 111 U	5-541-01	6
ZC 9 858 178 U	5-561	2
ZC 9 865 189 U	5-512-01	
ZC 9 865 190 U	5-512-01	
ZC 9 865 474 U	5-531	1
ZC 9 875 263 U	5-561	
ZD 9 029 530 U	4-454	12
ZD 9 230 300 Z	6-175	21
	6-642-01	17
ZD 9 231 900 U	5-531	10
ZD 9 249 800 U	8-982	3
ZD 9 250 230 Z	5-521	5
ZD 9 272 100 U	1-343	12
ZD 9 275 800 N	8-982	10
ZD 9 290 500 Z	1-122	11
	2-211	17
	2-211-01	15
	6-175	22
	6-182-01	21
	6-615	13
	6-615-01	12
	5-561	
ZD 9 364 430 W	1-225	25
ZD 9 372 030 W	7-844	28
ZD 9 451 500 Z	2-171	13
	2-171-01	12
	2-171-02	10
ZD 9 453 300 W	6-642-02	10
	7-861	15
ZD 9 462 900 Z	5-522	12
ZD 9 468 330 W	7-856	19
ZD 9 470 800	7-856-01	17
ZD 9 522 300 U	7-841	33
ZD 9 524 300 U	1-033	29
	2-532	6
ZD 9 525 700 W	7-851-01	15
	7-854	
ZD 9 615 721 U	6-642-01	19
NUMÉROTATION 5 000 000		
5 401 708	4-314	11
5 402 230	5-541-01	12
5 402 250	7-852	11
5 402 485	7-861	4
5 402 931	5-541	1
5 402 981	6-175	3
5 403 150	6-721	6
5 403 162	6-721	1
5 403 201	8-922-03	2
	8-922-06	2
5 403 205	8-983-02	
5 403 801	3-436	6
5 403 803	3-436	8
5 403 986	3-412	1
5 404 062	8-983-01	
5 404 062 * 121	8-983-00-A	
5 404 062 * 200	8-983-01	
5 404 062 * 303		
5 404 062 * 411		
5 404 062 * 602		
5 404 062 * 230		
5 406 176	2-212	2
5 406 664	4-453	8
5 407 093	5-512	
5 408 777	7-852-	2
5 409 215	2-532-02	21
5 410 456	7-961-	12
5 410 457	7-961	12
5 410 471	6-182-01	12
5 410 472	6-182-01	13
5 410 804	4-314	9
5 411 126	7-861	1
5 411 127	7-861	1
5 411 128	7-861	1
5 411 129	7-861	1
5 411 152	1-334-01	15
	2-142	5
	2-142-01	
	4-451	7
	4-454	11
5 411 235	6-642-01	12
5 411 382	1-033	8
5 411 469	5-522	18
5 411 919	4-456	3
5 411 942	4-453-02	11
5 411 945	4-453-02	5
5 411 956	4-453	4
	4-453-01	6

INDEX (suite)

NUMÉROS	SOUS-GROUPE	REPERE
NUMÉROTATION 5 000 000 (suite)		
5 412 046	2-142-01	
5 412 142	5-512	
5 412 143	5-512	
5 412 276	5-512	
5 412 278	5-522	9
5 412 295	6-175	17
5 412 365	7-961-01	14
5 412 367	7-742	18
	7-742-01	27
5 412 518	3-416	10
5 412 519	3-416	10
5 412 520	3-416	10
5 412 521	3-416	10
5 412 522	3-416	10
5 412 805	5-521	8
5 412 806	5-522	8
5 412 809	5-512	
5 413 042	8-983-01	
5 413 045	8-983-015 413	
5 413 046	8-983-01	
5 413 048	8-983-01	
5 413 054	8-983-02	
5 413 095	1-033	4
5 413 142	7-844	24
5 413 293	2-142-01	
5 413 301	5-541	10
5 413 302	5-522	20
5 413 303	5-541	11
5 413 304	7-852	18
5 413 305	4-453	
	4-453-01	
5 413 322	8-922	11
	8-932	14
	8-932-05	12
5 413 588	7-844	18
	7-861-01	7
5 413 590	7-861-01	2
5 413 591	7-844	21
	7-861-01	13
5 413 592	7-844	20
	7-861-01	10
5 413 594	7-844	19
	7-861-01	9
5 413 895	4-453-01	5
5 413 950	7-844	8
5 414 309	6-642-02	7
5 414 453	7-861	11
5 414 458	3-443	3
5 414 459	3-443	9
5 414 497	2-142	2
5 414 687	4-454-01	8
5 414 979	6-615	1
5 414 980	6-615	1
5 415 367	1-001	
5 415 527	5-512	
5 415 528	5-512	
5 415 582	1-033	10
5 415 771	4-373	1
5 415 954	7-821-01	5
5 415 970	7-821-01	16
5 416 378	7-742-	10
	7-742-01	10
5 416 381	7-742	16
	7-742-01	4
5 416 426	5-522	8
5 416 535	7-742-01	1
5 416 684	7-851	1
5 416 688	7-851	4
5 416 689	7-851	4
5 416 698	6-642-01	2
5 416 700	6-642-01	1
5 416 746	3-442	14
5 416 747	3-442-01	1
5 416 826	8-616	
5 416 856	7-844	22
5 416 871	7-861-01	8
5 416 872	7-861-01	11
5 416 873	7-861-01	12
5 416 900	4-453	
5 417 147	7-853	1
5 417 155	7-853	4
5 417 156	7-853	4
5 417 252	1-225	19
5 417 536	4-314	7
	4-454	2
5 417 537	4-314	12
5 417 820	7-851	1
5 417 821	7-742-01	1
5 417 868	5-521	1
5 417 958	3-422	2
5 417 959	3-422	2
5 417 960	3-434	11
5 417 961	3-434	10
5 417 963	3-434	7
5 417 966	3-435	6 - 7
5 418 115	2-533-01	19
5 418 123	6-642-02	2
5 418 126	6-642	17
5 418 129	6-642	12
5 418 130	6-642	8
5 418 296	4-453	1
5 418 304	4-453	3
5 418 306	4-453-01	1
5 418 586	6-642-01	3
5 418 696	7-841	16
	7-844	15
	7-861-01	4
5 418 889	6-642-02	1
5 418 941	6-175	7
5 419 947	1-033	11
5 419 948	3-426	6
5 419 951	3-442	8
5 419 952	3-442-01	7
	3-443	8
	6-182	12
5 419 953	3-442	7
5 420 020	4-373	15
5 420 125	2-142-01	
5 420 126	2-171	11
	6-642	14
5 420 175	6-242	19
5 420 179	3-441	5
5 420 180	3-441	6
5 420 190	1-121	12
5 420 229	7-852	15
5 420 266	4-454-01	9
5 420 269	4-454-01	5
5 420 271	4-454-01	6
5 420 276	5-512	
5 420 278	5-512	
5 420 284	2-533	15
	2-533-00-A	15
5 420 285	2-533-00-A	12
	2-533-00-B	
	2-533	12
5 420 286	2-533	8
5 420 288	8-551	
5 420 309	5-653	
5 420 313	7-851	13
5 420 322	8-922-06	10
5 420 323	7-844	14
5 420 330	7-861	8
5 420 459	8-932	13
5 420 460	8-922-03	7
	8-922-06	9
5 420 471	4-314	6
5 420 472	5-531	11
5 420 487	5-512	
5 420 488	5-512	
5 420 543	3-416	3
5 420 544	3-426	3
5 420 550	5-512	
5 420 602	5-521	6
5 420 689	6-182	2
5 420 692	6-182	3
5 420 700	6-182	6
5 420 708	6-182-01	2
5 420 714	6-182-01	8
5 421 093	7-844	6
	7-844-01	12
5 421 136	6-242	10
5 421 143	2-142	2
5 421 247	6-173	6
5 421 252	6-173-10	10
5 421 254	2-212	5
5 421 257	4-454-01	14
5 421 368	7-853	2
5 421 893	3-435	3
5 421 894	3-435	3
5 422 483	5-544	8
5 422 524	7-844	12
5 422 574	2-532-01	15
	2-532-01-A	12
5 423 521	4-451	3
5 424 138	3-434-	3
5 424 139	3-434	3
5 424 148	3-434	13
5 424 784	7-856	3
5 424 786 * 152	7-856	1
5 424 506	3-434	12
5 424 825	4-453-02	18
5 424 915 * 152	7-856	27
5 424 915 * 700		
5 424 784	7-856-01	2
5 424 915 * 152	7-856-01	26
5 424 967	8-981-02	9
5 425 832	3-434	3
5 425 958	4-314	2
5 426 164	4-454-01	1
5 426 183	4-451	4
5 426 214 * 700	5-653	
5 426 246	7-841	13
	7-842	8
5 426 247	7-841	13
	7-842	8
5 426 556	5-512	
5 426 557	5-512	
5 426 566	1-121	13
5 426 801	6-173	13
5 426 899	3-436	7
5 426 954	5-531	5
5 427 195	7-742	7
	7-742-01	9
5 427 201	7-742	14
	7-742-01	7
5 427 293	7-961-01	1
5 427 889	7-825	6
5 427 981	3-441	2
5 427 985	6-642	2
5 428 202	7-825	7
5 428 204	7-825-01	8
	7-844-01	
5 429 712	3-434	1
5 430 746	7-741	12
5 431 230	7-821	8
	7-821-01	10
5 431 231	7-821	8
	7-821-01	10
5 431 616	1-334-01	4
5 431 675	5-522	17
5 432 046	7-742-01	2
5 432 422	1-334-01	9
5 432 815	4-454	1
5 433 026	5-511	2
5 433 568	8-922-04	6
5 433 939	5-653	
5 433 972	5-512	

INDEX (suite)

NUMÉROS	SOUS-GROUPE	REPERE
NUMÉROTATION 5 000 000 (suite)		
5 434 187	6-242-	1
5 434 352	1-334-01	13
5 435 410	5-564	10
5 435 672	2-532-02	3
5 435 893	1-225	6
5 435 897	1-225	10
5 435 903	4-454-01	7
5 435 904	4-451	9
5 435 905	4-451	11
5 435 906	4-451	10
5 435 907	1-333	9
5 436 243	5-541	6
5 436 284	2-143	
5 436 293	2-143	
5 436 372	7-861	4
5 436 412	7-861	3
5 436 413	7-861	3
5 436 545	5-522	5
5 436 616	4-456	1
5 436 646	3-442	5
5 436 648	3-442	6
5 437 082	2-143	
5 437 263	8-922	8
	8-932	8
	8-932-05	9
5 437 561	4-373	5
5 437 591	2-532-01	
5 437 660	4-453-02	1
5 437 758	7-844-01	2
5 438 353	4-453	
	4-453-01	
5 438 354	4-453	
5 438 355	4-453	10
5 438 475	5-531	7
5 438 535	5-511	
5 438 670	6-182	1
5 438 828	8-932	1
5 438 829	8-932	1
5 438 838	8-932-01	2
5 438 839	8-982-01	2
5 439 276	6-642	4
5 439 744	2-211-01	12
5 489 853	8-616	
5 439 854	8-616	
5 439 893	6-182-01	2
5 440 236	1-334	15
	1-033	9
5 440 690	3-436	1
5 440 691	3-436	2
5 440 756	1-114	32
5 440 806	1-334-01	13
5 440 940	5-512	
5 441 130	7-841	1
5 441 132	7-841	1
5 441 179	3-416	7
5 441 229	7-841	16
	7-861-01	4
5 441 454	5-561	3
5 442 618	5-541	6
5 443 152 * 700	3-441	1
5 443 433	5-541-01	6
5 443 874	7-844	2
5 444 179	5-531	6
5 444 577	6-642	4
5 445 114	2-532	1
5 445 204	7-856-01	13
5 445 206	7-842	
5 445 721	5-564	1
5 445 798	2-533	19
	2-533-00-A	19
5 445 848	5-512	
5 445 849	5-512	
5 446 012	5-512	
5 446 013	5-512	
5 446 014	5-512	
5 446 015	5-512	
5 446 016	5-512	
5 446 245	2-532-02	3
5 446 645	2-532-02	23
5 446 646	2-532-02	16
5 446 831	7-844	1
5 446 832	7-844-01	1
5 447 119	2-532-01	16
5 447 122	2-532-01	8
	2-532-01-A	8
5 447 123	2-532-01	8
5 447 374	5-522	4
5 448 183	1-225	17
5 448 209	5-511	
5 449 319	8-623	
5 449 477	7-854	17
5 449 492	7-854	20
5 449 663	5-512	
5 449 924	1-334-01	5
5 449 938	1-121	5
5 450 431	2-171	1
	2-171-01	8
	2-171-02	6
5 450 434	2-171-01	7
	2-171-02	5
5 450 514	5-522	
5 450 560	2-532-03	8
5 450 700	7-854	2
5 450 701	7-854	2
5 450 702	7-854	3
5 450 703	7-854	3
5 450 704	7-851-01	11
5 450 705	7-851-01	11
5 451 001	2-143-01	
5 451 002	2-143-01	
5 451 003	2-143-01	
5 451 004	2-143-01	
5 451 497	6-175	9
5 451 520	5-653	
5 451 676	2-533	20
	2-533-00-A	20
5 451 677	2-533-00-A	4
	2-533	4
5 451 678	2-533-00-B	
5 451 679	2-533-00-A	6
	2-533	6
5 451 680	2-533-00-A	9
	2-533	9
5 451 858	3-413	13
5 451 860	3-416	13
5 452 411	5-653	
5 452 545	2-143-01	
5 452 845	2-171	1
5 453 809	3-442-01	11
5 453 840	7-841	2
5 453 849	7-841	24
5 454 904	5-653	
5 457 298	1-112	
5 457 300	1-112	
5 457 404	5-511	1
5 457 405	5-511	5
5 457 763	5-541-01	5
5 457 865	5-541-01	6
5 458 350 * 152	7-856	4
5 458 351 * 152	7-856	4
5 458 682	3-416	11
5 459 345	5-522	6
5 460 271	1-333	8
5 460 283	1-333	18
5 460 284	1-333	12 - 21
5 460 285	1-333	19
5 460 290	1-343	6
5 460 292	1-343	2
5 460 294	4-373	9
5 460 611	1-333	5
5 460 862	2-532-01	
5 464 507	7-852	5
5 464 508	7-852	5
5 464 510	7-852	1
5 465 463	1-114	13
5 465 935	5-512	
5 467 097	6-173	1
5 467 379	1-122	1
5 467 471	5-512	
5 467 472	5-512	
5 467 554	5-531	3
5 467 715	6-175	1
5 467 824	8-616	
5 468 430	6-173	
5 469 286 * 152	7-856-01	5
5 469 534	2-533-00-B	
5 470 476	3-441	14
5 470 481	1-225	16
5 471 497	5-521	7
5 471 810	1-343	3
5 472 862	7-841	
5 472 863	7-841	
5 472 921	5-653	
5 473 486	2-532-01	5
	2-532-01-A	6
5 473 487	2-532-01-A	15
5 473 718	2-171	3
	2-171-01	2
5 473 723	2-171	3
	2-171-02	2
5 473 779	2-171	1
	2-171-01	1
5 473 781	2-171-02	1
5 473 832	6-642	4
5 473 843	7-821	3
	7-821-01	3
5 473 844	7-821	3
	7-821-01	3
5 473 847	7-821	4
5 473 848	7-821	4
5 473 951	4-451	
5 474 116	3-441	3
5 474 124	7-821	24
	7-821-01	18
5 474 125	7-821	
5 474 719	7-821	23
	7-821-01	17
5 474 720	7-821	23
	7-821-01	17
5 475 151	5-521	2
5 475 342	5-564	2
5 475 743	7-821	12
5 475 744	7-821	12
5 475 745	7-821-01	8
5 476 087	7-821	23
5 476 183	2-532-02	8
5 476 994 à 5 476 996	2-143-01	
5 478 116 * 121	8-983-02	
5 478 116 * 303		
5 478 116 * 411		
5 478 211	7-852	27
5 478 257	2-212	5
5 478 533	2-143-01	
5 479 068	7-742-01	22
5 479 078	1-121	
5 481 270	5-522	
5 481 551	1-343	2
5 482 146	2-211-01	8
5 482 145	2-211-01	5
5 482 450	1-222	5
5 482 733	2-532-01-A	16
5 483 510	8-982	13
5 483 511	8-982	13
5 483 942	1-333	11
5 484 720	7-008	

INDEX (suite)

NUMÉROS	SOUS-GROUPE	REPERE
NUMÉROTATION 5 000 000 (suite)		
5 485 836	2-532-02	12
5 485 838	2-532-02	9
5 485 839	2-532-02	18
5 486 015	8-932	
5 486 016	8-932	
5 486 017	8-932	
5 486 018	8-932	
5 486 019	8-932	16
5 486 485	2-143	
5 486 796	2-533-00-B	
5 486 797	2-533-00-B	
5 486 799	2-533-00-B	
5 487 195	2-211	5
5 487 241	2-532-01	12
5 489 326	1-334-01	2
5 490 399	5-512	
5 490 407	2-141	6
5 490 536	2-532-01	1
	2-532-01-A	1
5 490 548	2-171	1
5 490 549	2-171-02	1
5 490 840	1-225	2
5 490 980	5-541-01	5
5 490 989	7-841	2
5 491 196	5-522	
5 491 244	1-112	6
5 491 293	3-441	12
5 491 302	2-212	1
5 491 404	2-211	1
5 491 339	3-416	12
5 500 852 * 700	7-856	16
5 502 226	1-114	2
5 502 740	3-442	3
5 502 825	2-171-01	3
5 506 215	6-175	6
5 506 656	7-852	9
5 507 468	1-114	1
5 534 114	2-312	3
5 619 766	8-983	
NUMÉROTATION 20 000 000		
20 965 009	5-541	14
20 966 009	7-853	11
21 061 009	4-453	
	5-512	
21 065 009	4-453	9
	6-173	17
21 361 019	8-554	

NUMÉROS	SOUS-GROUPE	REPERE
21 888 009	4-453	11
	4-453-01	7
22 138 019	5-522	21
22 217 009	1-112	15
	1-033	15
22 363 009	8-922	6
	8-932	6
	8-932-05	6
22 263 029	6-173	23
22 312 019	5-531	9
22 334 019	2-171	17
	2-171-01	20
	2-171-02	18
	6-182-01	22
	6-242	26
	6-642	33
	5-544	13
22 385 019	5-512	
	8-983-01	
22 390 009	4-373	18
22 417 009	1-123	30
22 457 009	1-225	20
22 458 009	1-114	18
22 462 009	6-175	10
22 476 009	1-225	21
	5-544	9
22 478 009	1-114	17
	1-033	12
	4-453	
	4-453-02	7
22 482 009	1-114	19
	1-033	16
22 504 019	6-615	11
22 508 009	5-512	
22 514 019	2-312	10
	8-922	10
	8-932	10
	8-932-05	11
22 525 009	4-453	6
	6-173	14
22 541 009	2-141	23
22 573 019	6-615	14
22 600 019	3-416	13
22 633 009	1-033	17
22 662 009	1-122	12
22 711 009	2-171	19
22 719 019	1-334	20
22 746 029	5-541-01	10
	7-856	21
	7-856-01	19
22 750 009	6-182	25
22 756 029	7-856	22
	7-856-01	20
22 761 019	6-133	5
22 762 009	1-122	11
22 769 009	2-171	18
	2-171-01	21
	2-171-02	19
	6-642	32

NUMÉROS	SOUS-GROUPE	REPERE
22 769 090	5-653	
22 770 009	6-642-01	25
22 770 019	4-456	
22 783 019	6-615	12
22 900 019	6-653	
	6-173	28
22 902 019	1-225	22
	6-173	29
	6-242	27
	6-642	30
	6-642-01	23
	6-642-02	13
	5-522	14
	5-561	16
22 903 019	6-242	29
	6-642	31
	6-642-01	24
	6-642-02	14
	5-541	16
	5-561	
	5-564	9
	5-653	
22 904 019	1-114	20-34
	1-123	27
	1-222	7
	1-225	23
	2-532	9
	2-533	23
	2-533-01	21
	2-533-00-A	23
	2-533-00-B	
	6-182	22
	6-182-01	20
	6-242	28-30
	5-571	
22 906 019	1-033	18
	2-532	10
	6-182	23
22 907 019	6-173	30
22 912 019	5-522	15
	6-133	6
22 986 029	4-453	
22 996 029	2-171	15
	2-171-01	18
	2-171-02	16
	6-642	22
23 019 029	6-642	21
23 232 059	5-522	16
23 450 319	1-222	8
	2-312	11
	3-441	8
	4-314	16
	5-571	
23 451 019	7-842	18
23 451 319	6-615-01	9
23 452 319	1-225	24
	1-033	19
23 453 319	5-541	15
	5-541-01	11

NUMÉROS	SOUS-GROUPE	REPERE
23 453 319	6-182-01	18
	7-851	17
23 454 319	6-173	24
	6-242	22
	6-642	24
23 455 019	6-615	8
23 456 019	1-033	19
23 457 019	1-033	20
23 459 019	6-182	15
23 459 519	3-441	9
23 460 319	6-182-01	17
23 463 519	3-443	10
23 464 019	3-412	8
	7-841	29
	7-842	20
23 641 319	7-851	18
	7-852	24
23 658 019	5-561	14
23 659 019	5-564	7
23 660 319	6-642	23-26
23 661 319	5-561	14
23 663 019	6-642	25
23 680 319	7-853	12
23 683 319	7-844	27
23 686 369	1-334-01	16
23 703 319	7-851	16
23 704 319	6-175	19
	6-615	7
23 705 319	6-182-01	16
23 706 319	6-182	17
	6-615-01	10
23 707 019	3-441	8
23 717 009	5-561	14
23 718 019	3-442	16
23 719 319	7-821-01	26
23 720 019	2-141	17
23 722 019	2-532	5
	6-182	16
23 724 019	1-222	9
	6-175	20
23 726 019	4-453-02	6
23 728 019	6-182	18
23 730 019	1-225	26
23 736 019	1-033	21
23 746 509	3-413	11
23 747 019	2-533	22
	2-533-01	20
	2-533-00-A	22
	2-533-00-B	
23 750 019	2-533	21
	2-533-01	20
	2-533-00-A	21
	2-533-00-B	
23 771 019	2-141	22
23 821 019	3-435	11
23 824 319	7-742-01	21-30
23 827 019	4-454-01	13
23 834 019	6-182	14
23 835 009	1-033	22

INDEX (suite)

NUMÉROS	SOUS-GROUPE	REPERE
NUMÉROTATION 20 000 000 (suite)		
23 841 319	1-033	23
23 887 319	6-133	7
24 029 519	3-435	10
24 032 009	3-435	10
24 060 009	3-435	10
24 100 009	1-333	23
24 113 009	1-334	23
24 501 319	2-312	9
24 516 019	5-653	
24 534 319	6-642-01	15
24 535 019	6-642-01	16
24 549 309	8-983-00-A	
	8-983-01	
	8-983-02	
24 565 309	7-841	30
24 737 019	3-413	12
24 884 009	1-222	10
25 017 009	1-114	33
25 030 009	1-033	14
25 042 009	4-453-02	15
25 110 009	1-123	18
25 210 009	2-141	20
	6-182	20
25 212 009	6-182	21
25 220 019	2-171	20
25 221 009	4-314	17
	4-454-01	15
25 240 019	2-141	21
	7-852	25
	7-961	16
25 240 299	7-852	26
25 241 009	1-114	21-35
	1-122	13
	1-123	21
	1-033	27
	2-532	7
	3-412	10
	2-211	16
	2-211-01	14
	3-441	10
	4-451-01	12
	4-453-02	8
	4-454-01	15
	6-182	19
	6-175	18
	6-182-01	19
	6-242	24
	6-615	10
	6-615-01	11
25 242 009	6-173	27
25 244 019	1-033	27
25 245 009	3-435	12
25 246 009	1-122	14
25 258 019	5-541-01	13
	5-653	
	7-844-01	21
25 259 019	2-171	21
	2-171-01	19
	2-171-02	17
	6-173	25
	6-242	23
	6-642-01	22
	6-642-02	12
	5-522	13
	5-561	15
	5-564	8
	5-653	
	7-844-01	22
	7-842	21
25 261 029	1-033	28
25 264 019	3-436	11
25 301 019	3-441	11
25 413 009	4-373	16
25 903 009	5-512-01	
25 907 009	5-512-01	
25 908 009	5-512-01	
25 914 009	5-512-01	
25 919 009	5-512-01	
25 926 009	5-512-01	
25 928 009	5-512-01	
26 101 009	5-512-01	
26 108 009	5-512-01	
26 109 009	5-512-01	
26 120 109	1-334-01	17
26 125 469	3-442	4
26 125 579	1-123	22
26 126 359	1-123	28
26 126 799	2-211	11
	2-211-01	2
26 130 079	1-033	31
26 130 239	8-983-01	
26 130 409	8-983-00-A	
26 130 439	7-821-01	24
26 139 009	6-242	20
26 140 119	4-373	7
26 140 239	6-173	21
26 140 369	2-171	16
	2-171-01	17
	2-171-02	15
26 140 399	6-642-01	14
26 142 309	6-642-	20
26 142 339	6-173	20
26 145 429	5-512	
26 145 449	5-512	
26 146 459	5-512	
	5-653	
26 146 469	5-512	
26 150 019	4-314	18
	5-544	10
26 150 909	2-141	21
26 156 069	4-453-01	
26 157 459	7-856	24
	7-856-01	24
26 157 579	7-853	14
26 157 619	7-856	23
	7-856-01	21
26 157 959	7-844	31
	7-856	25
	7-856-01	23
26 157 969	6-173	26
	6-175	11
	6-642-01	21
	7-854	24
	8-982	5
26 158 109	7-851	21
26 158 179	5-541	13
26 158 199	7-861	16
26 158 259	5-541-01	8
	6-642-01	20
26 158 379	8-983-00-A	
	8-983-01	
	8-983-02	
26 161 379	1-112	16
26 161 419	1-033	25
26 161 509	2-141	14
26 161 579	1-123	24
26 161 619	6-173	19
26 161 769	1-122	15
26 161 819	6-173	19
26 162 139	2-141	19
26 162 159	1-114	23
26 162 339	2-532	3
26 162 499	1-114	23
	6-242	17
26 162 529	1-114	24
26 162 539	1-114	25
26 162 549	1-114	22
26 162 729	1-123	24
26 162 739	1-123	24
26 162 749	6-242	18
26 162 809	2-141	14
26 162 979	6-173	19
26 165 109	1-033	26
26 165 119	1-033	26
26 165 219	2-211	13
	2-211-01	11
26 170 209	1-114	26
26 170 249	1-121	
26 170 659	1-123	25
26 170 779	1-334	22
26 172 079	1-343	12
26 178 189	4-453	
26 185 529	7-851-01	10
26 190 519	4-451-01	14
26 191 549	6-175	23
	6-182	13
26 192 399	6-182	24
26 192 569	7-844	33
26 192 649	6-133	4
26 197 629	8-982	14
26 197 999	5-564	6
26 198 079	7-844	35
	7-844-01	25
26 198 109	8-922	6
	8-922-04	7
	8-922-06	7
	8-932-01	5
	8-932-05	5
	8-932-06	5
26 198 639	5-512	
	6-173	15
26 198 709	6-642-02	5
26 198 749	5-512	
26 198 809	6-175	13
26 199 309	5-512	
26 199 329	6-173	
26 199 489	6-173	
26 199 649	3-434	15
26 202 199	4-373	11
26 204 369	3-442	10
26 204 699	1-343	9
26 204 809	1-333	25
	1-343	10
26 205 599	1-121	16
26 205 849	4-373	14
26 205 919	1-122	16
26 207 519	3-412	6
	3-422	7
26 208 629	1-225	27
26 213 979	7-861	
26 213 989	7-861	9
26 214 479	6-133	3
26 230 229	5-564	5
26 230 399	6-173	8
26 231 029	6-173	7
26 231 169	6-173	4
26 231 249	6-173	5
26 233 109	2-141	12
26 233 499	6-175	5
26 240 269	8-922	6
	8-932	6
27 385 019	8-983-00-A	
NUMÉROTATION 70 000 000		
75 403 202	7-844-01	5
75 412 011	1-123	19
75 412 014	1-123	20
75 412 046	2-142	4
75 412 294	8-922	12
	8-922-03	3
	8-922-06	3
	8-932	15
	8-932-05	13
75 416 368	8-616	

INDEX (suite)

NUMÉROS	SOUS-GROUPE	REPERE
NUMÉROTATION 70 000 000 (suite)		
75 416 367	8-616	
75 416 391	8-616	
75 416 420	7-851	2
75 416 459	2-312	4
75 419 127	6-133	1
75 419 948	3-416	8
75 420 022	4-373	3
75 420 023	4-373	4
75 420 101	1-121	8
75 420 102	1-121	10
75 420 103	1-121	10
75 420 105	1-121	7
75 420 118	1-112	14
75 420 119	2-142-01	
75 420 121	2-142	7
75 420 125	2-142	3
75 420 126	2-171-01	10
	2-171-02	8
75 420 178	2-312	8
75 420 191	1-121	9
75 420 459	8-922	14
	8-922-03	2
	8-922-06	2
	8-932-05	14
75 420 463	8-922	13
	8-922-03	2
	8-922-06	2
	8-932-05	13
75 420 464	8-922-03	2
	8-922-06	2
75 420 467	6-182	10
75 420 552	4-314	15
75 420 558	7-961	15
75 421 144	2-142	8
75 421 256	2-212	6
75 429 672	5-541-01	6
75 434 086	7-852	19
75 436 615	4-456	2
75 440 938	1-114	14
75 444 083	1-334-01	8
75 445 639	6-173	3
75 449 068	2-312	6
75 449 936	1-121	5
75 475 224	1-114	9
75 490 406	2-141	6
75 491 223	2-141	7
75 491 224	2-141	5
75 491 350	2-141	8
75 491 695	2-212	2
75 491 856	2-532-03	1
75 492 269	2-533-00-A	1
	2-533-00-B	
	2-533	1
75 492 638	2-533-01	1
75 508 140	6-242	8
75 510 088	2-141	3
75 510 089	2-141	3
75 510 823	1-333	1
75 510 834	1-333	8
75 511 047	2-211	14
	2-211-01	12
75 513 603	2-143	
75 515 770	1-343	3
75 515 859	2-212	8
75 517 313	1-123	3
75 518 012	2-143	
75 518 406	7-861	13
75 519 132	7-821	1
75 519 133	7-821	1
75 519 134	7-821-01	1
75 519 135	7-821-01	1
75 519 136	7-821-01	1
75 519 137	7-821-01	1
75 519 903	1-222	1
75 520 151	6-182	8
75 520 152	6-182	7
75 520 357	6-242	6
75 520 358	6-242	15
75 521 035	6-642	5
75 521 039	6-642	5
75 521 079	1-123	23
75 521 040	1-112	
75 521 043	1-112	9
75 521 044	1-112	13
75 521 045	1-112	
75 521 047	1-114	3
75 521 048	1-114	7
	1-033	4
75 521 049	1-114	5
75 521 050	1-114	10
75 521 051	1-114	6
75 521 052	1-114	
75 521 069	1-121	6
75 521 078	1-123	14
75 521 084	1-123	29
75 521 089	1-123	15
75 521 100	1-123	5
75 521 101	1-123	6
75 521 104	1-123	9
75 521 105	1-123	10
75 521 108	1-123	12
75 521 109	1-123	13
75 521 110	1-123	17
75 521 134	1-222	4
75 521 135	1-222	3
75 521 148	1-225	8
75 521 151	1-225	9
75 521 154	1-125	11
75 521 651	2-171	10
	2-171-01	16
	2-171-02	14
75 521 652	2-171	8
	2-171-01	13
	2-171-02	11
75 521 653	2-171	12
	2-171-01	9
	2-171-02	7
75 521 654	2-141	9
75 521 656	1-225	14
75 523 459	3-426	10
75 524 743	2-212	4
75 524 744	2-212	7
75 524 967	6-242	12
75 525 567	4-451	6
75 525 568	4-451	8
75 525 349	2-141	16
75 525 875	2-532	2
75 526 003	1-001	
75 527 006	1-334	3
75 527 576	1-343	7
75 527 579	4-373	10
75 527 610	4-373	17
75 527 611	2-312	7
75 528 060	4-451	5
75 529 419	2-211	15
	2-211-01	13
75 529 420	2-211	10
	2-211-01	4
75 529 370	3-436	10
75 529 845	6-182	4
75 529 846	6-182	9
75 531 340	1-114	8
75 531 949	4-453-01	2
75 531 950	4-453-01	3
75 532 316	3-416	5
	3-426	5
NUMÉROTATION 90 000 000		
95 493 263	5-571	
95 493 292	5-653	
95 493 782	5-541-01	9
95 494 513	6-173	22
95 494 560	2-171-01	1
95 494 621	1-112	17
95 495 298	2-212	1
95 495 459	3-441	12-13
95 495 783	8-551	
95 495 894	1-225	2
95 496 139	5-561	1
95 496 417	1-121	7
95 498 710	3-434	8
95 532 943	4-373	20
95 533 296	2-143	
95 534 487	1-123	26
95 535 608	7-854	1
95 535 608	7-854	1
95 535 891	4-451	1
95 539 165	2-211	2
95 539 921	2-141	10
95 539 967	6-642	10
95 543 833	4-373	6-19
95 544 122	3-416	2
95 544 376	6-242	15
95 545 148	1-123	1
95 545 151	1-123	2
95 549 202	2-532-03	5
95 549 354	4-454-01	4
95 551 366	1-123	4
95 555 589	6-642-02	8
95 557 571	2-533-00-B	
95 560 817	2-533-01	14
95 568 931	3-412	5
95 570 117	2-211	12
95 571 754	1-343	1
95 572 590	1-333	24
95 572 594	1-333	
95 573 978	1-114	15
95 577 329	6-721	2
95 577 331	6-721	4
95 577 338	6-721	3
95 577 787	2-312	5
95 578 346	4-451	13
95 578 347	4-453-02	13
95 579 436	7-742	2
	7-742-01	16
95 579 475	6-182	5
95 581 562	1-123	12
95 581 563	1-123	11
95 584 730	3-426	2
95 587 148	4-451	12
95 590 108	2-533-01	16
95 602 712	7-821	34
	7-821-01	25
95 607 376	2-532-01-A	3
95 613 145	5-544	4
95 618 236	4-451-01	
95 618 269	2-533-00-A	7
	2-533-00-B	
	2-533	7
95 618 293	2-312	2
95 623 264	7-825	6
	7-825-01	7
95 623 739	3-416	11
95 624 263	3-426	8
95 624 264	4-373	2
95 641 000	7-961-01	15
95 995 247	3-426	7
96 995 249	3-436	5
96 995 623	2-171-01	13
	2-171-02	12
96 995 624	2-171	9

INDEX (suite)

NUMÉROS	SOUS-GROUPE	REPERE
NUMÉROTATION 70 00 000 000		
77 03 001 011	4-456	
79 01 583 320	2-533-00-A	13
	2-533-00-B	
	2-533	14
79 01 594 811	2-211	7
79 03 001 869	7-852	21
79 03 005 072	8-551	
79 03 007 115	8-983-01	
79 03 016 117	8-922-03	11
	8-922-06	14
79 03 016 181	5-544	9
79 03 027 994	1-033	26
79 03 027 996	2-141	13
79 03 032 003	7-844	29
79 03 032 006	4-456	
	7-841	34
	7-844	30
	7-851	20
	7-851-01	14
79 03 034 012	3-443	11
79 03 034 073	3-442	11
79 03 044 023	1-225	28
79 03 046 998	5-522	22
79 03 046 999	7-856	26
79 03 053 273	7-961-01	12
79 03 053 372	7-844-01	23
79 03 053 496	7-844	32
	7-844-01	24
79 03 056 005	8-982	4
79 03 057 041	8-616	
79 03 057 059	7-861	18
79 03 057 066	8-922-03	12
	8-922-06	15
79 03 058 023	6-242	32
79 03 058 027	4-456	
79 03 058 029	8-922	10
	8-932	10
	8-932-05	11
79 03 066 131	7-861	17
79 03 066 212	2-141	18
79 03 066 999	7-844-01	14
79 03 072 273	7-851	23
79 03 074 042	8-623	
79 03 074 146	8-983	
	8-983-00-A	
79 03 074 164	8-983	
79 03 077 078	8-551	
79 03 077 103	8-554	
79 03 077 122	8-982	14
79 03 079 006	5-512	
79 03 083 140	4-373	7
79 03 083 155	4-373	7
79 03 087 092	1-121	14
79 03 087 093	1-121	14
79 03 090 194	3-416	6
	3-426	4
79 03 101 770	7-852	22
79 03 101 771	7-821	28
	8-922	9
	8-932	9
	8-932-05	10
79 03 101 776	7-821	28-30
79 03 101 805	7-842	19
79 03 201 011	7-856	20
	7-856-01	18
79 03 201 024	7-853-01	5
79 03 201 039	6-615	9
79 03 201 130	7-841	27
79 03 201 130	7-844	25
	7-844-01	19
	7-851-01	13
	7-852	20
	7-861-01	16
79 03 201 131	7-844	26
79 03 201 151	7-852	23
79 03 234 055	3-436	6
79 10 005 134	2-312	1
79 20 047 784	8-616	
79 20 047 785	8-616	
79 41 401 043	4-451	14
	4-453-02	14
NUMÉROTATION 90 00 000 000		
94 05 825 468	2-533-00-A	8